Министерство науки и высшего образования Российской Федерации

Федеральное государственное бюджетное образовательное учреждение
высшего образования
«Магнитогорский государственный технический университет
им. Г.И. Носова»

ОСНОВНАЯ ПРОФЕССИОНАЛЬНАЯ ОБРАЗОВАТЕЛЬНАЯ ПРОГРАММА «ПРОФЕССИОНАЛИТЕТ»

Среднее профессиональное образование

**Образовательная программа
подготовки специалистов среднего звена**

специальность 15.02.03 Монтаж, техническое обслуживание и ремонт гидравлического и пневматического оборудования (по отраслям)

На базе основного общего образования

Форма обучения очная

Квалификация выпускника
Техник-механик

Одобрено на заседании Методической комиссии МпК протокол № 3 от 19.02.2025 г.

Утверждено Ученым советом ФГБОУ ВО «МГТУ им. Г.И. Носова» протокол № 4 от 26.02.2025 г.

Председатель ученого совета ректор _____ / Д.В. Терентьев
подпись

Согласовано с предприятием-работодателем ООО «ОСК» _____ / _____
подпись

2025 год

Регистрационный номер ОП_9_15.02.03_2025

Разработчики образовательной программы «Профессионалитет»

Руководитель рабочей группы:
Заведующий образовательно-производственного центра (кластера) _____ / Тарасова О.А.

Члены рабочей группы:
представитель предприятия ООО «Объединенная сервисная компания» _____ А.К. Бедрединов

заместитель директора по воспитательной работе _____ / Кожевникова С.В.

советник директора по воспитанию _____ / Вандышева Т.А.

председатель ПЦК «Механического, гидравлического оборудования и автоматизации»,
преподаватель образовательно-производственного центра (кластера) _____ / Коровченко О.В.

преподаватель образовательно-производственного центра (кластера) _____ / Шишняева В.И.

преподаватель образовательно-производственного центра (кластера) _____ / Ившин И.П.

преподаватель образовательно-производственного центра (кластера) _____ / Трубина И.Н.

методист учебно-методической части _____ / Подпольнова М.В.

методист практической подготовки _____ / Климова Т.А.

заведующий учебно-производственным комплексом _____ / Медведева О.М.

социальный педагог _____ / Алексеева Н.В.

педагог-психолог _____ / Товпеко Д.И.

Содержание

Раздел 1. Общие положения....4
1.1. Назначение образовательной программы....4
1.2. Нормативные документы....4
1.3. Перечень сокращений....5
Раздел 2. Основные характеристики образовательной программы....6
Раздел 3. Характеристика профессиональной деятельности выпускника....7
3.1. Область(и) профессиональной деятельности выпускников....7
3.2. Профессиональные стандарты....7
3.3. Осваиваемые виды деятельности....9
Раздел 4. Планируемые результаты освоения образовательной программы....11
4.1. Общие компетенции....11
4.2. Профессиональные компетенции....14
4.3. Матрица компетенций выпускника....23
Раздел 5. Структура и содержание образовательной программы....31
5.1. Учебный план....31
5.2. Обоснование распределения вариативной части образовательной программы....34
5.3. План обучения в форме практической подготовки на предприятии (на рабочем месте)....36
5.4. Календарный учебный график....40
5.5. Рабочие программы учебных дисциплин и профессиональных модулей....41
5.6. Рабочая программа воспитания и календарный план воспитательной работы....41
5.7. Практическая подготовка....41
5.8. Государственная итоговая аттестация....41
Раздел 6. Условия реализации образовательной программы....42
6.1. Материально-техническое и учебно-методическое обеспечение образовательной программы....42
6.2. Применение электронного обучения и дистанционных образовательных технологий....43
6.3. Кадровые условия реализации образовательной программы....43
6.4. Расчеты финансового обеспечения реализации образовательной программы....43

Приложение 1. Рабочие программы профессиональных модулей, программы практик
Приложение 2. Рабочие программы учебных дисциплин
Приложение 3. Материально-техническое оснащение специальных помещений
Приложение 4. Порядок организации государственной итоговой аттестации
Приложение 5. Рабочая программа воспитания

Раздел 1. Общие положения

1.1. Назначение образовательной программы

Настоящая образовательная программа «Профессионалитет» (далее – ОП-П) по специальности разработана в соответствии с федеральным государственным образовательным стандартом среднего профессионального образования по специальности 15.02.03 Монтаж, техническое обслуживание и ремонт гидравлического и пневматического оборудования (по отраслям), утвержденного приказом Министерства просвещения Российской Федерации № 908 от 30 ноября 2023 года (далее – ФГОС, ФГОС СПО).

ОП-П разработана с учетом отраслевого подхода, с учетом запросов конкретных работодателей.

ОП-П определяет объем и содержание среднего профессионального образования по специальности 15.02.03 Монтаж, техническое обслуживание и ремонт гидравлического и пневматического оборудования (по отраслям), планируемые результаты освоения образовательной программы, условия реализации образовательной программы.

Основная профессиональная образовательная программа (далее – образовательная программа), реализуемая на базе основного общего образования, разработана на основе требований соответствующих федеральных государственных образовательных стандартов среднего общего и среднего профессионального образования и положений федеральной основной общеобразовательной программы среднего общего образования, а также с учетом получаемой специальности среднего профессионального образования.

1.2. Нормативные документы

Федеральный закон от 29 декабря 2012 года № 273-ФЗ «Об образовании в Российской Федерации»;

Федеральный государственный образовательный стандарт среднего профессионального образования по специальности 15.02.03 Монтаж, техническое обслуживание и ремонт гидравлического и пневматического оборудования (по отраслям) (Приказ Министерства просвещения Российской Федерации от 30 ноября 2023 года, № 908);

Федеральный государственный образовательный стандарт среднего общего образования (Приказ Министерства образования и науки Российской Федерации от 17 мая 2012 года № 413 (с изменениями);

Приказ Министерства просвещения Российской Федерации от 18 мая 2023 года № 371 «Об утверждении федеральной образовательной программы среднего общего образования»;

Порядок организации и осуществления образовательной деятельности по образовательным программам среднего профессионального образования (Приказ Министерства просвещения Российской Федерации от 24 августа 2022 года № 762;

Порядок проведения государственной итоговой аттестации по образовательным программам среднего профессионального образования (Приказ Министерства просвещения Российской Федерации от 08 ноября 2021 года № 800) (далее – Порядок);

Положение о практической подготовке обучающихся (Приказ Министерства науки и высшего образования Российской Федерации № 885, Министерства просвещения Российской Федерации № 390 от 05 августа 2020 года);

Перечень профессий рабочих, должностей служащих, по которым осуществляется профессиональное обучение (Приказ Министерства просвещения Российской Федерации от 14 июля 2023 года № 534);

Перечень профессий и специальностей среднего профессионального образования, реализация образовательных программ по которым не допускается с применением исключительно электронного обучения, дистанционных образовательных технологий (приказ Министерства просвещения Российской Федерации от 13 декабря 2023 года № 932);

Постановление Правительства Российской Федерации от 13 октября 2020 года № 1681 «О целевом обучении по образовательным программам среднего профессионального и высшего образования»;

Приказ Министерства науки и высшего образования Российской Федерации и Министерства просвещения Российской Федерации от 05 августа 2020 года № 882/391 «Об организации и осуществлении образовательной деятельности при сетевой форме реализации образовательных программ»;

Профессиональный стандарт 40.077 Слесарь-ремонтник промышленного оборудования (Приказ Министерства труда и социальной защиты РФ от 28 октября 2020 года № 755н «Об утверждении профессионального стандарта Слесарь-ремонтник промышленного оборудования»);

Единый тарифно-квалификационный справочник работ и профессий рабочих (ЕТКС). Выпуск №2. Часть №2, утвержденный Постановлением Минтруда РФ от 15.11.1999 года № 45 раздел «Профессии рабочих, общие для всех отраслей народного хозяйства»

СМК-К-О-ПВД-3/2-23-23 Положение по виду деятельности. Организация и осуществление образовательной деятельности по образовательным программам среднего профессионального образования (утверждено Решением Ученого совета ФГБОУ ВО «МГТУ им. Г.И. Носова», протокол №11 от 31.05.2023г., введено в действие с 31.05.2023г.);

СМК-К-О-ПВД-128-22 Положение по виду деятельности. Организация и осуществление образовательной деятельности по программам среднего профессионального образования при сетевой форме реализации образовательных программ (утверждено Решением Ученого совета ФГБОУ ВО «МГТУ им. Г.И. Носова», протокол №3 от 30.03.2022г., введено в действие с 01.04.2022г., с изменениями от 29.06.2022г.);

СМК-К-О-ПВД-3/2-64-25 Образовательная программа СПО: структура, порядок разработки, утверждения, обновления (утверждено Решением Ученого совета ФГБОУ ВО «МГТУ им. Г.И. Носова», протокол №6 от 26.03.2025г.);

СМК-О-СМГТУ-2/2-3-23 Стандарт организации. Положение о промежуточной аттестации обучающихся в университете (утверждено Решением Ученого совета ФГБОУ ВО «МГТУ им. Г.И. Носова», протокол №3 от 29.03.2023г., введено в действие с 29.03.2023г.);

СМК-К-О-РИ-111-19 Порядок организации и проведения текущего контроля успеваемости обучающихся по образовательным программам среднего профессионального образования (утвержден решением Ученого совета ФГБОУ ВО «МГТУ им. Г.И. Носова» от 27.03.2019 г. протокол №3);

СМК-О-ПВД-01-20 Практическая подготовка обучающихся, осваивающих образовательные программы высшего и среднего профессионального образования (утверждено Решением Ученого совета ФГБОУ ВО «МГТУ им. Г.И. Носова», протокол №21 от 25.11.2020г., введено в действие с 25.11.2020г.);

СМК-К-О-РЕ-3/4-13-24 Порядок организации практической подготовки при реализации практик по образовательным программам среднего профессионального образования (утверждено Решением Ученого совета ФГБОУ ВО «МГТУ им. Г.И. Носова», протокол №5 от 28.02.2024г.);

распоряжение Минпросвещения России от 30 апреля 2021 года «Р-98 «Об утверждении Концепции преподавания общеобразовательных дисциплин с учетом профессиональной направленности программ среднего профессионального образования, реализуемых на базе основного общего образования»;

письмо Минпросвещения России от 01 марта 2023 года № 05–592 «О направлении рекомендаций» (вместе с «Рекомендациями по реализации среднего общего образования в пределах освоения образовательной программы среднего профессионального образования»).

1.3. Перечень сокращений

ГИА – государственная итоговая аттестация;

ДЭ – демонстрационный экзамен;

ДПБ – дополнительный профессиональный блок;
МДК – междисциплинарный курс;
ОК – общие компетенции;
ОП – общепрофессиональный цикл;
ОТФ – обобщенная трудовая функция;
ОГСЭ - Общий гуманитарный и социально-экономический цикл
ЕН - Математический и общий естественнонаучный цикл
ПА – промежуточная аттестация;
ПК – профессиональные компетенции;
ПМ – профессиональный модуль;
ОП-П – образовательная программа «Профессионалитет»;
ПП – профессиональный цикл;
ПС – профессиональный стандарт,
ТФ – трудовая функция;
ОЧ – обязательная часть образовательной программы;
ВЧ – вариативная часть образовательной программы;
ФГОС СПО – федеральный государственный образовательный стандарт среднего профессионального образования.

Раздел 2. Основные характеристики образовательной программы

Параметр	Данные
Отрасль, для которой разработана ОП-П	Металлургия / Строительство
Перечень профессиональных стандартов, соответствующих профессиональной деятельности выпускников (при наличии)	Профессиональный стандарт 40.077 Слесарь-ремонтник промышленного оборудования (Приказ Министерства труда и социальной защиты РФ от 28 октября 2020 года № 755н «Об утверждении профессионального стандарта Слесарь-ремонтник промышленного оборудования»)
Специализированные допуски для прохождения практики, в том числе по охране труда и возраст до 18 лет	Возраст от 18 лет* Обязательное прохождение медицинского осмотра Наличие удостоверения о профессии рабочего Прохождение обучения по охране труда (32 ч.)
Реквизиты ФГОС СПО	Федеральный государственный образовательный стандарт среднего профессионального образования по специальности 15.02.03 Монтаж, техническое обслуживание и ремонт гидравлического и пневматического оборудования (по отраслям) (Приказ Министерства просвещения Российской Федерации от 30 ноября 2023 года, № 908)
Квалификация выпускника	Техник-механик
Направленности (при наличии):	-
Виды деятельности по освоению профессии рабочих, должности служащих	18559 Слесарь-ремонтник (3 разряд) 18897 Стропальщик (3 разряд)
Нормативный срок реализации на базе ООО:	3 года 10 мес.
Нормативный объем образовательной программы	5940

Согласованный с работодателем срок реализации образовательной программы	3 года 4 месяца	
Согласованный с работодателем объем образовательной программы	5112 часов	
Форма обучения	очная	
Структура образовательной программы	**Объем, в ак.ч.**	**в т.ч. в форме практической подготовки**
Обязательная часть образовательной программы	**3528**	**1634**
Социально-гуманитарный цикл	320	58
Общепрофессиональный цикл	538	180
Профессиональный цикл	1194	1000
в т.ч. практика: - учебная - производственная	756 72 684	756 72 684
Вариативная часть образовательной программы	**1368**	**350**
в т.ч. дополнительный профессиональный блок	833	350
ГИА в форме демонстрационного экзамена + защиты дипломного проекта	**216**	
Всего	**5112**	**1984**

Раздел 3. Характеристика профессиональной деятельности выпускника

3.1. Область(и) профессиональной деятельности выпускников: 16 Строительство и жилищно-коммунальное хозяйство, 17 Транспорт, 27 Металлургическое производство, 40 Сквозные виды профессиональной деятельности в промышленности,.

3.2. Профессиональные стандарты

Перечень профессиональных стандартов, учитываемых при разработке ПОП-П:

№	Код и Наименование ПС	Реквизиты утверждения	Код и наименование ОТФ	Код и наименование ТФ
1	40.077 Слесарь-ремонтник	Приказ Минтруда России 28 октября 2020 года № 755н	ОТФ B Текущий ремонт простого оборудования	ТФ B/01.3 Дефектация механизмов простого оборудования ТФ B/02.3 Разборка и сборка механизмов простого оборудования ТФ B/03.3 Ремонт механизмов простого оборудования ТФ B/04.3 Регулировка механизмов простого оборудования
			ОТФ D Капитальный ремонт оборудования средней сложности и текущий ремонт сложного	ТФ D/01.4 Дефектация механизмов сложного оборудования
				ТФ D/02.4 Разборка и

			оборудования	сборка механизмов сложного оборудования
				ТФ D/03.4 Ремонт механизмов сложного оборудования
				ТФ D/04.4 Регулировка механизмов сложного оборудования
				ТФ D/05.4 Дефектация оборудования средней сложности
				ТФ D/06.4 Разборка и сборка оборудования средней сложности
				ТФ D/07.4 Ремонт оборудования средней сложности
				ТФ D/08.4 Регулировка оборудования средней сложности
			ОТФ Е Капитальный ремонт сложного оборудования	ТФ Е/01.4 Дефектация сложного оборудования
				ТФ Е/02.4 Разборка и сборка сложного оборудования
				ТФ Е/03.4 Ремонт сложного оборудования
				ТФ Е/04.4 Регулировка сложного оборудования
				ТФ Е/05.4 Неплановый ремонт оборудования
				ТФ Е/06.4 Руководство бригадой при ремонте оборудования

Перечень квалификационных справочников (ЕТКС, ЕКС, ЕКСД и др.)

№	Наименование квалификационного справочника	Раздел	Профессия/должность с указанием разряда (при наличии)	Характеристика работ/должностные обязанности
1	ЕТКС	«Профессии рабочих, общие для всех отраслей народного хозяйства»	18897 Стропальщик, 3 разряд	Строповка и увязка простых изделий, деталей, лесных (длиной до 3 м) и других аналогичных грузов массой свыше 5 до 25 т для их подъема, перемещения и укладки. Строповка и увязка грузов средней сложности, лесных грузов (длиной свыше 3 до 6 м), изделий, деталей и узлов с установкой их на станок, подмостей и других монтажных приспособлений и механизмов, а также других аналогичных грузов массой до 5 т для их подъема, перемещения и укладки.

				Выбор способов для быстрой и безопасной строповки и перемещения грузов в различных условиях. Сращивание и связывание стропов разными узлами. **Должен знать:** визуальное определение массы и центра тяжести перемещаемых грузов; правила строповки, подъема и перемещения простых тяжелых грузов и грузов средней сложности; наиболее удобные места строповки грузов; сроки эксплуатации стропов, их грузоподъемность, методы и сроки испытания; способы сращивания и связывания стропов; принцип работы грузозахватных приспособлений
2	Должностная инструкция Слесарь-ремонтник 6 разряда (сменный персонал). Участок техобслуживания гидравлического, пневматического и смазочного оборудования ПТЛ	-	Техническое обслуживание систем смазывания оборудования ПАО «ММК»	ремонт, технологическое обслуживание, сборка, проверка, испытание, монтаж, наладка и сдача со снятием схем отдельных узлов, блоков и механизмов электромеханических, электронных и электрических элементов оборудования контрольно-измерительных приборов, средств автоматики и электроавтоматики, систем вычислительной техники, регулируемых электроприводов и устройств с программным управлением в составе технологического оборудования.

3.3. Осваиваемые виды деятельности

Наименование видов деятельности	Код и наименование ПМ
Виды деятельности (общие)	
Проведение монтажа гидравлических и пневматических устройств и систем, выполнение пусконаладочных работ и сдача оборудования в эксплуатацию	ПМ.01 Проведение монтажа гидравлических и пневматических устройств и систем, выполнение пусконаладочных работ и сдача оборудования в эксплуатацию
Эксплуатация, технологическое обслуживание и ремонт гидравлических и пневматических устройств и систем	ПМ.02 Эксплуатация, технологическое обслуживание и ремонт гидравлических и пневматических устройств и систем
Ведение технологической документации по гидравлическим и пневматическим приводам, устройствам и системам	ПМ.03 Ведение технологической документации по гидравлическим и пневматическим приводам, устройствам и системам
Организация работы структурных подразделений по монтажу, эксплуатации и	ПМ.04 Организация работы структурных подразделений по монтажу, эксплуатации и

ремонту гидравлических и пневматических устройств и систем	ремонту гидравлических и пневматических устройств и систем
Техническое обслуживание систем смазывания оборудования ПАО "ММК"	ПМ.05 Техническое обслуживание систем смазывания оборудования ПАО "ММК"
Виды деятельности по освоению одной или нескольких профессий рабочих, должностей служащих	ПМ.06 Освоение профессий рабочих, должностей служащих

Раздел 4. Планируемые результаты освоения образовательной программы

4.1. Общие компетенции

Код ОК	Формулировка компетенции	Знания, умения
ОК 01	Выбирать способы решения задач профессиональной деятельности применительно к различным контекстам	**Умения:**
		Уо 01.01 распознавать и анализировать задачу и/или проблему в профессиональном и/или социальном контексте; выделять её составные части; определять этапы решения задачи; составлять план действий; определять необходимые ресурсы; реализовывать составленный план;
		Уо 01.02 владеть актуальными методами работы в профессиональной и смежных сферах;
		Знания:
		Зо 01.01 актуальный профессиональный и социальный контекст, в котором приходится работать и жить;
		Зо 01.02 алгоритмы и методы выполнения работ в профессиональной и смежных областях;
ОК 02	Использовать современные средства поиска, анализа и интерпретации информации, и информационные технологии для выполнения задач профессиональной деятельности	**Умения:**
		Уо 02.01 определять необходимые источники информации; эффективно искать информацию, необходимую для решения задачи и/или проблемы, оформлять результаты поиска;
		Уо 02.02 использовать современное программное обеспечение, различные цифровые средства для решения профессиональных задач; проявлять культуру информационной безопасности при использовании информационно-коммуникационных технологий;
		Знания:
		Зо 02.01 основные источники информации и ресурсы для решения задач и проблем в профессиональном и/или социальном контексте;
		Зо 02.02 современные средства и устройства информатизации, порядок их применения и программное обеспечение в профессиональной деятельности в том числе с использованием цифровых средств;
ОК 03	Планировать и реализовывать собственное профессиональное и личностное развитие, предпринимательскую деятельность в профессиональной сфере, использовать знания по правовой и финансовой грамотности в различных	**Умения:**
		Уо 03.01 определять актуальность нормативно-правовой документации в профессиональной деятельности;
		Уо 03.02 применять современную научную профессиональную терминологию;
		Уо 03.03 определять и выстраивать траектории профессионального развития и самообразования;
		Уо 03.04 применять знания основ предпринимательской деятельности и финансовой грамотности в профессиональной деятельности;
		Знания:
		Зо 03.01 содержание актуальной нормативно-правовой документации;
		Зо 03.02 современную научную и профессиональную терминологию;
		Зо 03.03 возможные траектории профессионального развития и самообразования;

	жизненных ситуациях	Зо 03.04 основы предпринимательской деятельности; основы финансовой грамотности;
ОК 04	Эффективно взаимодействовать и работать в коллективе и команде	**Умения:**
		Уо 04.01 организовывать работу коллектива и команды;
		Уо 04.02 эффективно работать в команде; взаимодействовать с коллегами, руководством, клиентами в ходе профессиональной деятельности;
		Уо 04.03 использовать навыки управления проектами в распределении ресурсов и формировании графика выполнения задач;
		Знания:
		Зо 04.01 психологические основы деятельности коллектива, психологические особенности личности;
		Зо 04.02 инструменты взаимодействия членов коллектива и команды;
		Зо 04.03 основы проектной деятельности;
ОК 05	Осуществлять устную и письменную коммуникацию на государственном языке Российской Федерации с учетом особенностей социального и культурного контекста	**Умения:**
		Уо 05.01 применять техники и приемы эффективного общения в профессиональной деятельности;
		Уо 05.02 грамотно излагать свои мысли и оформлять документы по профессиональной тематике на государственном языке;
		Знания:
		Зо 05.01 техники и приемы общения, правила слушания, ведения беседы, убеждения; особенности социального и культурного контекста;
		Зо 05.02 правила оформления документов и построения устных сообщений;
ОК 06	Проявлять гражданско-патриотическую позицию, демонстрировать осознанное поведение на основе традиционных российских духовно-нравственных ценностей, в том числе с учетом гармонизации межнациональных и межрелигиозных отношений, применять стандарты антикоррупционного поведения	**Умения:**
		Уо 06.01 отстаивать активную гражданско-патриотическую позицию; проявлять базовые общечеловеческие, культурные и национальные ценности российского государства в современном сообществе; применять стандарты антикоррупционного поведения;
		Уо 06.02 описывать значимость своей специальности;
		Знания:
		Зо 06.01 сущность гражданско-патриотической позиции, общечеловеческих ценностей; основы нравственности и морали демократического общества; стандарты антикоррупционного поведения и последствия его нарушения;
		Зо 06.02 значимость профессиональной деятельности по специальности;
ОК 07	Содействовать сохранению окружающей среды, ресурсосбережению,	**Умения:**
		Уо 07.01 соблюдать нормы экологической безопасности;
		Уо 07.02 осуществлять работу с соблюдением принципов бережливого производства;

	применять знания об изменении климата, принципы бережливого производства, эффективно действовать в чрезвычайных ситуациях	Уо 07.03 оценивать чрезвычайную ситуацию; составлять алгоритм действий при чрезвычайной ситуации и определять необходимые ресурсы для её устранения;
		Знания:
		Зо 07.01 правила экологической безопасности при ведении профессиональной деятельности; документацию и правила по охране труда и технике безопасности в профессиональной деятельности;
		Зо 07.02 принципы бережливого производства;
		Зо 07.03 основные виды чрезвычайных событий природного и техногенного происхождения, опасные явления, порождаемые их действием;
ОК 08	Использовать средства физической культуры для сохранения и укрепления здоровья в процессе профессиональной деятельности и поддержания необходимого уровня физической подготовленности	**Умения:**
		Уо 08.01 использовать физкультурно-оздоровительную деятельность для укрепления здоровья, достижения жизненных и профессиональных целей;
		Уо 08.02 применять рациональные приемы двигательных функций в профессиональной деятельности;
		Уо 08.03 пользоваться средствами профилактики перенапряжения, характерными для данной специальности;
		Знания:
		Зо 08.01 роль физической культуры в общекультурном, профессиональном и социальном развитии человека;
		Зо 08.02 основы здорового образа жизни;
		Зо 08.03 условия профессиональной деятельности и зоны риска физического здоровья для специальности;
		Зо 08.04 средства профилактики перенапряжения;
ОК 09	Пользоваться профессиональной документацией на государственном и иностранном языках	**Умения:**
		Уо 09.01 понимать общий смысл четко произнесенных высказываний на известные темы (профессиональные и бытовые), понимать тексты на базовые профессиональные темы;
		Уо 09.02 участвовать в диалогах на знакомые общие и профессиональные темы; строить простые высказывания о себе и о своей профессиональной деятельности; кратко обосновывать и объяснять свои действия (текущие и планируемые);
		Уо 09.03 писать простые связные сообщения на знакомые или интересующие профессиональные темы;
		Уо 09.04 переводить (со словарем) тексты профессиональной направленности;
		Уо 09.05 читать, понимать и находить необходимые технические данные и инструкции в руководствах в любом доступном формате;
		Знания:
		Зо 09.01 правила построения простых и сложных предложений на профессиональные темы;
		Зо 09.02 лексический минимум, относящийся к описанию предметов, средств и процессов профессиональной деятельности; основные общеупотребительные глаголы (бытовая и профессиональная лексика);
		Зо 09.03 особенности произношения;
		Зо 09.04 правила чтения и перевода текстов профессиональной направленности;
		Зо 09.05 типы и назначение технической документации, включая руководства и рисунки в любом доступном

		формате;

4.2. Профессиональные компетенции

Виды деятельности	Код и наименование компетенции	Показатели освоения компетенции
ВД.1 Проведение монтажа гидравлических и пневматических устройств и систем, выполнение пусконаладочных работ и сдача оборудования в эксплуатацию	ПК 1.1. Осуществлять организационно-производственные работы для подготовки сборки и монтажа гидравлических и пневматических устройств и систем.	**Навыки:**
		Н 1.1.1 подготовки гидро-пневмооборудования для сборки и монтажа
		Умения:
		У 1.1.1 читать техническую документацию на производство монтажа элементов гидро-пневмооборудования
		У 1.1.2 готовить элементы оборудования к монтажу
		У 1.1.3 осуществлять работы по подготовке к сборке гидравлического и пневматического оборудования;
		Знания:
		З 1.1.1 порядок подготовки элементов оборудования к монтажу
		З 1.1.2 перечень технической документации на производство монтажа
	ПК 1.2 Проводить сборку, регулировку, и пусконаладку гидравлических и пневматических устройств и систем.	**Навыки:**
		Н 1.2.1 проведения сборки, регулировки и пусконаладочных работ гидравлических и пневматических устройств и систем
		Умения:
		У. 1.2.1 осуществлять сборку гидравлических и пневматических систем.
		У 1.2.2 осуществлять регулировку гидравлических и пневматических систем
		У 1.2.3 осуществлять пусконаладку гидравлических и пневматических систем
		Знания:
		З 1.2.1 правила техники безопасности при проведении сборочных и пусконаладочных работ
		З 1.2.2 типовые методы и способы сборки, регулировки, и пусконаладки гидравлических и пневматических устройств и систем
	ПК 1.3 Производить оценку состояния гидравлических и пневматических устройств и систем после выполнения наладочных работ, контроль технического состояния оборудования при вводе в	**Навыки:**
		Н 1.3.1 контроля выполненных наладочных работ гидравлических и пневматических устройств и систем с использованием контрольно-измерительных инструментов
		Умения:
		У 1.3.1 выбирать параметры оценивания состояния гидро-пневмоустройств;
		У 1.3.2 использовать контрольно-измерительные инструменты для контроля качества выполняемых работ по регулировке механизмов оборудования;

	эксплуатацию.	**Знания:**
		З 1.3.1 понятие, цель и функции оценки состояния оборудования;
		З 1.3.2 методы контроля качества при выполнении работ по регулировке механизмов оборудования
	ПК 1.4 Организовать работу персонала по сборке, монтажу и пусконаладке гидравлических и пневматических устройств и систем.	**Навыки:**
		Н 1.4.1 организации работы персонала по сборке, монтажу и пусконаладке гидравлических и пневматических устройств и систем
		Умения:
		У 1.4.1 обеспечивать организацию работы персонала по сборке, монтажу и пусконаладке гидравлических и пневматических устройств и систем;
		Знания:
		З 1.4.1 Основы проведения работ по сборке, установке и вводу в эксплуатацию гидравлических и пневматических устройств и систем;
ВД. 2 Эксплуатация, технологическое обслуживание и ремонт гидравлических и пневматических устройств и систем	ПК 2.1. Производить диагностику состояния гидравлических и пневматических устройств и систем.	**Навыки:**
		Н 2.1.1 организации и выполнения технического диагностирования гидравлических и пневматических устройств и систем.
		Умения:
		У 2.1.1 визуально оценивать наличие дефектов и степени износа механизмов обслуживаемого оборудования;
		У 2.1.2 определять вид дефекта и степень износа;
		У 2.1.3 проводить диагностику обслуживаемого оборудования с применением средств диагностики;
		Знания:
		З 2.1.1 понятие, цель и функции технической диагностики;
		З 2.1.2 методы диагностирования, неразрушающие методы контроля;
		З 2.1.3 виды дефектов;
	ПК 2.2 Производить техническое обслуживание гидравлических и пневматических устройств и систем в процессе эксплуатации в соответствии с технической документацией.	**Навыки:**
		Н 2.2.1 организации и выполнения технического обслуживания гидравлических и пневматических устройств и систем
		Умения:
		У 2.2.1 обнаруживать неисправности и устранять их
		проводить техническое обслуживание гидравлических и пневматических устройств и систем в процессе эксплуатации в соответствии с технической документацией
		У 2.2.2 проводить техническое обслуживание гидравлических и пневматических устройств и систем в процессе эксплуатации в соответствии с технической документацией

		У 2.2.3 разбирать и собирать механизмы обслуживаемого оборудования в соответствии с технической документацией
		Знания:
		З 2.2.1 параметры, подлежащие проверке при техническом обслуживании
		З 2.2.2 виды технического состояния гидропневмоприводов;
	ПК 2.3 Осуществлять эксплуатацию гидравлических и пневматических устройств и систем в соответствии с техническими регламентами.	**Навыки:**
		Н 2.3.1 эксплуатации гидравлических и пневматических устройств и систем в соответствие нормативным требованиям
		Умения:
		У 2.3.1 выполнять работы по диагностике и устранению неисправностей гидро-пневмопривода;
		У 2.3.2 выполнять настройку параметров работы оборудования согласно техническим требованиям;
		Знания:
		З 2.3.1 устройство и принципы работы гидро- пневмооборудования используемого в системе в соответствии с техническими регламентами;
		З 2.3.2 нормативные документы, регулирующие эксплуатацию гидравлического и пневматического оборудования;
		З 2.3.3 правила техники безопасности при работе с гидро- и пневмооборудованием;
	ПК 2.4 Производить работы по организационному обеспечению и проведению плановых и неплановых ремонтов гидравлических и пневматических устройств и систем.	**Навыки:**
		Н 2.4.1 организации, обеспечения и выполнения ремонтных работ гидравлических и пневматических систем
		Умения:
		У 2.4.1 владеть инструментами и оборудованием, необходимым для проведения ремонтных работ гидравлической и пневматической аппаратуры и вспомогательных устройств;
		У 2.4.2 организовывать и координировать выполнение ремонтных работ;
		У 2.4.3 производить ремонт гидравлической и пневматической аппаратуры и вспомогательных устройств;
		Знания:
		З 2.4.1 правила техники безопасности при проведении ремонтных работ;
		З 2.4.2 нормативных документов, регулирующих проведение ремонтных работ;
		З 2.4.3 методы планирования и составления графиков планово-предупредительного ремонта
	ПК 2.5 Разрабатывать	**Навыки:**

	технологическую документацию для проведения работ по техническому обслуживанию и ремонту гидравлических и пневматических устройств и систем.	Н 2.5.1 разработки соответствующей требованиям технологическую документацию для технического обслуживания и ремонта гидравлических и пневматических устройств и систем.
		Умения:
		У 2.5.1 пользоваться техническими справочниками, каталогами, паспортами на технологическое оборудование, государственными и отраслевыми стандартами по обслуживанию и ремонту гидравлического и пневматического оборудования;
		У 2.5.2 составлять технологические карты по эксплуатации и ремонту
		Знания:
		З 2.5.1 организацию и технологию ремонтных работ;
		З 2.5.2 правила сдачи оборудования в ремонт и приема после ремонта;
		З 2.5.3 структуру и содержание технологических карт, инструкций и других типов документации;
ВД.3 Ведение технологической документации по гидравлическим и пневматическим приводам, устройствам и системам	ПК 3.1 Проводить типовые расчеты при оформлении технологической документации на гидравлические и пневматические приводы, устройства и системы.	**Навыки:**
		Н 3.1.1 проведения типовых расчетов при оформлении технологической документации на гидравлические и пневматические приводы, устройства и системы**.**
		Умения:
		У 3.1.1 выполнять расчеты для определения рабочих характеристик приводов и систем;
		У 3.1.2 анализировать из полученных расчетных данных и принятие решений на основе результатов;
		Знания:
		З 3.1.1 методики проведения расчетов для различных компонентов систем;
		З 3.1.2 нормативных документов, регулирующих проектирование и эксплуатацию гидравлических и пневматических систем;
		З 3.1.3 порядок проведения стандартных и сертифицированных испытаний;
	ПК 3.2 Оформлять техническую документацию на гидравлические и пневматические приводы, устройства и системы по заданным условиям.	**Навыки:**
		Н 3.2.1 оформления технической документации на гидравлические и пневматические приводы, устройства и системы по заданным условиям
		Умения:
		У 3.2.1 читать и понимать чертежи гидравлических и пневматических систем;
		У 3.2.2 составление технической документации;
		У 3.2.3 проверять правильность оформления и соответствия документации установленным стандартам;
		Знания:
		З 3.2.1 национальных и международных стандартов, регулирующих разработку и

		оформление технической документации;
		З 3.2.2 различные виды приводов, их особенности и специфические условия применении;
		З 3.2.3 структуру и форматы технической документации и порядок заполнения и утверждения документации;
ВД.4 Организация работы структурных подразделений по монтажу, эксплуатации и ремонту гидравлических и пневматических устройств и систем	ПК 4.1 Определять оптимальные методы восстановления работоспособности гидравлического и пневматического оборудования.	**Навыки:**
		Н 4.1.1 определения оптимальных методов восстановления работоспособности гидравлического и пневматического оборудования.
		Умения:
		У 4.1.1 обнаруживать неисправности гидравлического и пневматического оборудования;
		У 4.1.2 устранять неисправности гидравлического и пневматического оборудования;
		У 4.1.3 применять оптимальный метод восстановления работоспособности гидравлического и пневматического оборудования;
		Знания:
		З 4.1.1 методы диагностики неисправностей гидравлического и пневматического оборудования;
		З 4.1.2 методы ремонта и технического обслуживания гидравлического и пневматического оборудования;
		З 4.1.3 способы восстановления работоспособности гидравлического и пневматического оборудования
	ПК 4.2 Определять потребность в материально-техническом обеспечении при монтаже, эксплуатации и ремонте гидравлических и пневматических устройств и систем.	**Навыки:**
		Н 4.2.1 определения потребности в материально-техническом обеспечении при монтаже, эксплуатации и ремонте гидравлических и пневматических устройств и систем
		Умения:
		У 4.2.1 анализировать технологические процессы и организацию труда на производственном участке
		У 4.2.2 оценивать продолжительность выполнения работы в соответствии с ее сложностью и трудоемкостью
		У 4.2.3 разрабатывать мероприятия по усовершенствованию работы оборудования
		Знания:
		З 4.2.1 основы экономики, организации труда и управления;
		З 4.2.2 принципы управления коллективом и работы в команде
		З 4.2.3 инструменты решения проблем
	ПК 4.3 Разрабатывать технологическую документацию для проведения	**Навыки:**
		Н 4.3.1 разработки технологической документации для проведения работ по монтажу, ремонту и технической эксплуатации гидравлического и пневматического оборудования в

	работ по монтажу, ремонту и технической эксплуатации гидравлического и пневматического оборудования в соответствии с требованиями технических регламентов.	соответствии с требованиями технических регламентов
		Умения:
		У 4.3.1 разрабатывать технологические карты для проведения работ по монтажу гидравлического и пневматического оборудования
		У 4.3.2 разрабатывать технологические карты для проведения работ по ремонту гидравлического и пневматического оборудования
		У 4.3.3 разрабатывать инструкции технического обслуживания (ТИ) и эксплуатации гидравлического и пневматического оборудования
		Знания:
		З 4.3.1 правила техники безопасности и нормативные документы, регулирующие проведение монтажных работ;
		З 4.3.2 правила техники безопасности и нормативные документы, регулирующие проведение ремонтных работ
		З 4.3.3 правила техники безопасности и нормативные документы, регулирующие проведение работ по техническому обслуживанию
	ПК 4.4 Организовывать выполнение производственных заданий подчиненным персоналом с соблюдением норм охраны труда и бережливого производства.	**Навыки:**
		Н 4.4.1 руководства бригадой с соблюдением норм охраны труда и бережливого производства
		Умения:
		У 4.4.1. применять инструмент бережливого производства ТРМ
		У 4.4.2. рассчитывать показатели общей эффективности оборудования
		У 4.4.3 оценивать качество работы, выполненной рабочими бригады
		Знания:
		З 4.4.1. инструмент бережливого производства ТРМ;
		З 4.4.2 показатели общей эффективности оборудования
		З 4.4.3 ответственность бригадира за несоблюдение требований охраны труда, производственной санитарии и пожарной безопасности в ходе ведения работ рабочими
	ПК 4.5 Осуществлять документационное обеспечение деятельности структурного подразделения.	**Навыки:**
		Н 4.5.1 осуществления документационного обеспечения деятельности структурного подразделения
		Умения:
		У 4.5.1. создавать и актуализировать чертежи, схемы, инструкции и другие виды технической документации в соответствии с установленными нормами и стандартами
		У 4.5.2. вносить изменения в техническую документацию и своевременно передавать ее всем заинтересованным сторонам

		У4.5.3 организовывать и проводить эффективные переговоры и обсуждения с представителями различных служб предприятия и контролирующими органами для оперативного согласования документации
		Знания:
		З 4.5.1. нормативные документы и отраслевые стандарты, регулирующие разработку и ведение технической документации в машиностроении;
		З 4.5.2. производственные процессы и требования к документации, необходимые для их поддержки
		З 4.5.3 процедуры внутреннего и внешнего согласования документации, а также требования контролирующих органов
ВД.5 Техническое обслуживание систем смазывания оборудования ПАО "ММК"	ПК 5.1 Организовывать и выполнять техническое обслуживание и ремонт систем смазывания металлургического оборудования.	**Навыки:**
		Н 5.1.1 организации и выполнения технического обслуживания и ремонта систем смазывания металлургического оборудования
		Умения:
		У 5.1.1. читать принципиальные схемы систем смазывания;
		У 5.1.2 выполнять монтаж систем смазывания;
		У 5.1.3 проводить техническое обслуживание систем смазывания;
		У 5.1.4 производить ремонт систем смазывания
		У 5.1.5 составлять схему и карту смазывания
		Знания:
		З 5.1.1 классификацию и особенности применения смазочных материалов;
		З 5.1.2 типовые методы и способы монтажа оборудования систем смазки;
		З 5.1.3требования к техническому обслуживанию и неисправности систем смазки
		З 5.1.4 технологическую последовательность разборки, ремонта и сборки узлов систем смазки
		З 5.1.5 способы смазывания металлургического оборудования ПАО «ММК», схемы и карты смазывания;
ВД 6 Освоение профессий рабочих, должностей служащих	ПК 6.1 Выполнять ремонт простого оборудования или отдельных деталей и узлов, входящих в состав оборудования	**Навыки:**
		Н 6.1.1 ремонта отдельных деталей и узлов простого оборудования
		Умения:
		У 6.1.1 читать чертежи узлов и деталей, входящих в состав оборудования;
		У 6.1.2 выбирать инструмент для производства работ по демонтажу, монтажу, сборке и разборке узлов и деталей, входящих в состав оборудования;
		У 6.1.3 производить очистку и промывку деталей и узлов, входящих в состав оборудования;

		У 6.1.4 производить сборку и разборку различных соединений узлов, входящих в состав оборудования
		У 6.1.5 выбирать смазочные материалы, применяемые для данного оборудования
		У 6.1.6 выполнять сварочные работы на узлах, входящих в состав оборудования
		У 6.1.7 выполнять слесарную обработку деталей с применением механизированного инструмента
		У 6.1.8 производить измерения узлов, деталей и контролировать расположения узлов и деталей
		Знания:
		З 6.1.1 последовательность сборки и разборки узлов и механизмов;
		З 6.1.2 виды и правила применения средств индивидуальной и коллективной защиты при выполнении работ по демонтажу и монтажу узлов и деталей;
		З 6.1.3 требования охраны труда, пожарной, промышленной, экологической безопасности и электробезопасности при монтаже и демонтаже узлов и деталей
		З 6.1.4 виды разъемных и неразъемных соединений
		З 6.1.5 Способы разборки разъемных и неразъемных соединений
		З 6.1.6 виды, конструкция, назначение, возможности и правила использования инструментов и приспособлений для производства работ по демонтажу, монтажу, сборке и разборке узлов и деталей
		З 6.1.7 состав и правила эксплуатации сварочного оборудования
		З 6.1.8 технологию сварочных работ
		З 6.1.9 виды разъемных и неразъемных соединений
		З 6.1.10 основные виды слесарных работ, технологию их проведения, применяемые инструменты и приспособления
		З 6.1.11 способы регулировки применяемый инструмент и приспособления
	ПК 6.2 Осуществлять работы по строповке грузов	**Навыки:**
		Н 6.2.1 проведения работ, связанных с применением грузоподъемных механизмов при монтаже и ремонте промышленного оборудования
		Умения:
		У 6.2.1 подавать сигналы машинисту (крановщику);
		У 6.2.2 выбирать грузозахватные устройства и приспособления, соответствующие схеме строповки, массе и размерам перемещаемого груза;
		У 6.2.4 читать чертежи, схемы строповки грузов;
		У 6.2.5 сращивать и связывать стропы разными узлами;
		У 6.2.6 выполнять строповку и увязку грузов, включая технологическое оборудование;

		У 6.2.7 соблюдать правила безопасности работ;
		Знания:
		З 6.2.1 условную сигнализацию для машинистов кранов (крановщиков);
		З 6.2.2 способы визуального определения массы перемещаемого груза;
		З 6.2.3 назначение и правила применения стропов - тросов, цепей, канатов и др.
		З 6.2.4 предельные нормы нагрузки крана и стропов
		З 6.2.5 требуемую длину и диаметр стропов для перемещения грузов
		З 6.2.6 допускаемые нагрузки стропов и канатов;
		З 6.2.7 места застроповки типовых изделий;
		З 6.2.8 правила строповки, подъема и перемещения малогабаритных грузов

4.3. Матрица компетенций выпускника

4.3.1. Матрица соответствия видов деятельности по ФГОС СПО профессиональным стандартам, квалификационным справочникам

Наименование ВД	Код и наименование ПК	Код профессионального стандарта	Код и наименование обобщенной трудовой функции	Код и наименование трудовой функции
ВД.1 Проведение монтажа гидравлических и пневматических устройств и систем, выполнение пусконаладочных работ и сдача оборудования в эксплуатацию	ПК 1.1. Осуществлять организационно-производственные работы для подготовки сборки и монтажа гидравлических и пневматических устройств и систем.	40.077	ОТФ В Текущий ремонт простого оборудования; ОТФ С Текущий ремонт оборудования средней сложности, капитальный ремонт простого оборудования	ТФ В/02.3 Разборка и сборка механизмов простого оборудования ТФ С/02.3 Разборка и сборка механизмов оборудования средней сложности ТФ С/06.3 Разборка и сборка простого оборудования
	ПК 1.2 Проводить сборку, регулировку, и пусконаладку гидравлических и пневматических устройств и систем.	40.077	ОТФ В Текущий ремонт простого оборудования; ОТФ С Текущий ремонт оборудования средней сложности, капитальный ремонт простого оборудования	ТФ В/04.3 Регулировка механизмов простого оборудования ТФ С/04.3 Регулировка механизмов оборудования средней сложности ТФ С/08.3 Регулировка простого оборудования
	ПК 1.3 Производить оценку состояния гидравлических и пневматических устройств и систем после выполнения наладочных работ, контроль технического состояния оборудования при вводе в эксплуатацию.	40.077	ОТФ В Текущий ремонт простого оборудования; ОТФ С Текущий ремонт оборудования средней сложности, капитальный ремонт простого оборудования	ТФ В/01.3 Дефектация механизмов простого оборудования ТФ С/01.3 Дефектация механизмов п оборудования средней сложности
	ПК 1.4 Организовать работу персонала по сборке, монтажу и пусконаладке гидравлических и пневматических устройств и систем.	40.077	ОТФ В Текущий ремонт простого оборудования; ОТФ С Текущий ремонт оборудования средней сложности, капитальный ремонт простого оборудования	ТФ В/02.3 Разборка и сборка механизмов простого оборудования ТФ В/04.3 Регулировка механизмов простого оборудования ТФ С/02.3 Разборка и сборка механизмов оборудования средней сложности ТФ С/04.3 Регулировка механизмов оборудования средней сложности ТФ С/06.3 Разборка и сборка простого оборудования ТФ С/08.3 Регулировка простого оборудования
ВД 02 Эксплуатация, технологическое обслуживание и ремонт	ПК 2.1 Производить диагностику состояния гидравлических и пневматических устройств и систем.	40.077	ОТФ В Текущий ремонт простого оборудования; ОТФ С Текущий ремонт	ТФ В/01.3 Дефектация механизмов простого оборудования ТФ С/01.3 Дефектация механизмов п

гидравлических и пневматических устройств и систем			оборудования средней сложности, капитальный ремонт простого оборудования	оборудования средней сложности
	ПК 2.2 Производить техническое обслуживание гидравлических и пневматических устройств и систем в процессе эксплуатации в соответствии с технической документацией.	40.077	ОТФ В Текущий ремонт простого оборудования; ОТФ С Текущий ремонт оборудования средней сложности, капитальный ремонт простого оборудования	ТФ В/03.3 Ремонт механизмов простого оборудования ТФ В/04.3 Регулировка механизмов простого оборудования ТФ С/03.3 Ремонт механизмов оборудования средней сложности ТФ С/04.3 Регулировка механизмов оборудования средней сложности ТФ С/07.3 Ремонт простого оборудования ТФ С/08.3 Регулировка простого оборудования
	ПК 2.3 Осуществлять эксплуатацию гидравлических и пневматических устройств и систем в соответствии с техническими регламентами.	40.077	ОТФ В Текущий ремонт простого оборудования; ОТФ С Текущий ремонт оборудования средней сложности, капитальный ремонт простого оборудования	ТФ В/04.3 Регулировка механизмов простого оборудования ТФ С/04.3 Регулировка механизмов оборудования средней сложности ТФ С/08.3 Регулировка простого оборудования
	ПК 2.4 Производить работы по организационному обеспечению и проведению плановых и неплановых ремонтов гидравлических и пневматических устройств и систем.	40.077	ОТФ В Текущий ремонт простого оборудования; ОТФ С Текущий ремонт оборудования средней сложности, капитальный ремонт простого оборудования	ТФ В/03.3 Ремонт механизмов простого оборудования ТФ В/04.3 Регулировка механизмов простого оборудования ТФ С/03.3 Ремонт механизмов оборудования средней сложности ТФ С/04.3 Регулировка механизмов оборудования средней сложности ТФ С/07.3 Ремонт простого оборудования ТФ С/08.3 Регулировка простого оборудования
	ПК 2.5 Разрабатывать технологическую документацию для проведения работ по техническому обслуживанию и ремонту гидравлических и пневматических устройств и систем.	40.077	ОТФ В Текущий ремонт простого оборудования; ОТФ С Текущий ремонт оборудования средней сложности, капитальный ремонт простого оборудования	ТФ В/03.3 Ремонт механизмов простого оборудования ТФ В/04.3 Регулировка механизмов простого оборудования ТФ С/03.3 Ремонт механизмов оборудования средней сложности ТФ С/04.3 Регулировка механизмов оборудования средней сложности

				ТФ С/07.3 Ремонт простого оборудования ТФ С/08.3 Регулировка простого оборудования
ВД 03 Ведение технологической документации по гидравлическим и пневматическим приводам, устройствам и системам	ПК 3.1 Проводить типовые расчеты при оформлении технологической документации на гидравлические и пневматические приводы, устройства и системы.	40.077	ОТФ В Текущий ремонт простого оборудования; ОТФ С Текущий ремонт оборудования средней сложности, капитальный ремонт простого оборудования	ТФ В/01.3 Дефектация механизмов простого оборудования ТФ В/03.3 Ремонт механизмов простого оборудования ТФ В/04.3 Регулировка механизмов простого оборудования ТФ С/01.3 Дефектация механизмов п оборудования средней сложности ТФ С/03.3 Ремонт механизмов оборудования средней сложности ТФ С/04.3 Регулировка механизмов оборудования средней сложности ТФ С/07.3 Ремонт простого оборудования ТФ С/08.3 Регулировка простого оборудования
	ПК 3.2 Оформлять техническую документацию на гидравлические и пневматические приводы, устройства и системы по заданным условиям.	40.077	ОТФ В Текущий ремонт простого оборудования; ОТФ С Текущий ремонт оборудования средней сложности, капитальный ремонт простого оборудования	ТФ В/01.3 Дефектация механизмов простого оборудования ТФ В/03.3 Ремонт механизмов простого оборудования ТФ В/04.3 Регулировка механизмов простого оборудования ТФ С/01.3 Дефектация механизмов п оборудования средней сложности ТФ С/03.3 Ремонт механизмов оборудования средней сложности ТФ С/04.3 Регулировка механизмов оборудования средней сложности ТФ С/07.3 Ремонт простого оборудования ТФ С/08.3 Регулировка простого оборудования
ВД.4 Организация работы структурных подразделений по монтажу, эксплуатации и ремонту гидравлических и пневматических устройств	ПК 4.1 Определять оптимальные методы восстановления работоспособности гидравлического и пневматического оборудования.	40.077	ОТФ В Текущий ремонт простого оборудования; ОТФ С Текущий ремонт оборудования средней сложности, капитальный ремонт простого оборудования	ТФ В/01.3 Дефектация механизмов простого оборудования ТФ В/03.3 Ремонт механизмов простого оборудования ТФ В/04.3 Регулировка механизмов простого оборудования

и систем				ТФ С/01.3 Дефектация механизмов п оборудования средней сложности ТФ С/03.3 Ремонт механизмов оборудования средней сложности ТФ С/04.3 Регулировка механизмов оборудования средней сложности ТФ С/07.3 Ремонт простого оборудования ТФ С/08.3 Регулировка простого оборудования
	ПК 4.2 Определять потребность в материально-техническом обеспечении при монтаже, эксплуатации и ремонте гидравлических и пневматических устройств и систем.	40.077	ОТФ В Текущий ремонт простого оборудования; ОТФ С Текущий ремонт оборудования средней сложности, капитальный ремонт простого оборудования	ТФ В/01.3 Дефектация механизмов простого оборудования ТФ В/03.3 Ремонт механизмов простого оборудования ТФ В/04.3 Регулировка механизмов простого оборудования ТФ С/01.3 Дефектация механизмов п оборудования средней сложности ТФ С/03.3 Ремонт механизмов оборудования средней сложности ТФ С/04.3 Регулировка механизмов оборудования средней сложности ТФ С/07.3 Ремонт простого оборудования ТФ С/08.3 Регулировка простого оборудования
	ПК 4.3 Разрабатывать технологическую документацию для проведения работ по монтажу, ремонту и технической эксплуатации гидравлического и пневматического оборудования в соответствии с требованиями технических регламентов.	40.077	ОТФ В Текущий ремонт простого оборудования; ОТФ С Текущий ремонт оборудования средней сложности, капитальный ремонт простого оборудования	ТФ В/01.3 Дефектация механизмов простого оборудования ТФ В/03.3 Ремонт механизмов простого оборудования ТФ В/04.3 Регулировка механизмов простого оборудования ТФ С/01.3 Дефектация механизмов п оборудования средней сложности ТФ С/03.3 Ремонт механизмов оборудования средней сложности ТФ С/04.3 Регулировка механизмов оборудования средней сложности ТФ С/07.3 Ремонт простого оборудования ТФ С/08.3 Регулировка простого оборудования

	ПК 4.4 Организовывать выполнение производственных заданий подчиненным персоналом с соблюдением норм охраны труда и бережливого производства.	40.077	ОТФ В Текущий ремонт простого оборудования; ОТФ С Текущий ремонт оборудования средней сложности, капитальный ремонт простого оборудования	ТФ В/01.3 Дефектация механизмов простого оборудования ТФ В/03.3 Ремонт механизмов простого оборудования ТФ В/04.3 Регулировка механизмов простого оборудования ТФ С/01.3 Дефектация механизмов п оборудования средней сложности ТФ С/03.3 Ремонт механизмов оборудования средней сложности ТФ С/04.3 Регулировка механизмов оборудования средней сложности ТФ С/07.3 Ремонт простого оборудования ТФ С/08.3 Регулировка простого оборудования
	ПК 4.5 Осуществлять документационное обеспечение деятельности структурного подразделения.	40.077	ОТФ В Текущий ремонт простого оборудования; ОТФ С Текущий ремонт оборудования средней сложности, капитальный ремонт простого оборудования	ТФ В/01.3 Дефектация механизмов простого оборудования ТФ В/03.3 Ремонт механизмов простого оборудования ТФ В/04.3 Регулировка механизмов простого оборудования ТФ С/01.3 Дефектация механизмов п оборудования средней сложности ТФ С/03.3 Ремонт механизмов оборудования средней сложности ТФ С/04.3 Регулировка механизмов оборудования средней сложности ТФ С/07.3 Ремонт простого оборудования ТФ С/08.3 Регулировка простого оборудования
ВД 6 Освоение профессий рабочих, должностей служащих	ПК 6.1 Выполнять ремонт простого оборудования или отдельных деталей и узлов, входящих в состав оборудования	40.077	ОТФ В Текущий ремонт простого оборудования	В/01.3 Дефектация механизмов простого оборудования В/02.3 Разборка и сборка механизмов простого оборудования В/03.3 Ремонт механизмов простого оборудования В/03.4 Регулировка механизмов простого оборудования

4.3.2. Матрица соответствия отраслевым требованиям дополнительных видов деятельности, компетенций выпускника, не отраженных в матрице компетенций выпускника по ФГОС СПО

Дополнительные квалификации, компетенции, (по отрасли)	Соответствие ЕТКС		Виды деятельности, реализуемые в рамках дополнительного профессионального блока	
	Раздел	Должностные характеристики	Наименование ВД	Код и наименование ПК
Выполнение работ по профессии 18897 Стропальщик	Раздел «Профессии рабочих, общие для всех отраслей народного хозяйства»	Характеристика работ. Строповка и увязка простых изделий, деталей, лесных (длиной до 3 м) и других аналогичных грузов массой свыше 5 до 25 т для их подъема, перемещения и укладки. Строповка и увязка грузов средней сложности, лесных грузов (длиной свыше 3 до 6 м), изделий, деталей и узлов с установкой их на станок, подмостей и других монтажных приспособлений и механизмов, а также других аналогичных грузов массой до 5 т для их подъема, перемещения и укладки. Выбор способов для быстрой и безопасной строповки и перемещения грузов в различных условиях. Сращивание и связывание стропов разными узлами. Должен знать: визуальное определение массы и центра тяжести перемещаемых грузов; правила строповки, подъема и перемещения простых тяжелых грузов и грузов средней сложности; наиболее удобные места строповки грузов; сроки эксплуатации стропов, их грузоподъемность, методы и сроки испытания; способы сращивания и связывания стропов; принцип работы грузозахватных приспособлений	Освоение дополнительных профессий рабочих, должностей служащих	ПК 6.2 Осуществлять работы по строповке грузов
Техническое обслуживание систем смазывания оборудования ПАО «ММК»	-	Должностная инструкция Слесарь-ремонтник 6 разряда (сменный персонал). Участок техобслуживания гидравлического, пневматического и смазочного оборудования ПТЛ	Техническое обслуживание систем смазывания оборудования ПАО «ММК»	5.1 Организовывать и выполнять техническое обслуживание и ремонт систем смазывания металлургического оборудования.

4.3.3. Матрица соответствия компетенций и составных частей ОП СПО специальности:

Индекс	Наименование	Код общих и профессиональных компетенций, осваиваемых в рамках дисциплин (профессиональных модулей)																												
		Общие компетенции (ОК)									Профессиональные компетенции (ПК)																			
		ОК 01	ОК 02	ОК 03	ОК 04	ОК 05	ОК 06	ОК 07	ОК 08	ОК 09	ПК 1.1	ПК 1.2	ПК 1.3	ПК 1.4	ПК 2.1	ПК 2.2	ПК 2.3	ПК 2.4	ПК 2.5	ПК 3.1	ПК 3.2	ПК 4.1	ПК 4.2	ПК 4.3	ПК 4.4	ПК 4.5	ПК 5.1	ПК 6.1	ПК 6.2
ОУП	**Общеобразовательный цикл**																													
ОУП.01	Русский язык	О	О	О	О	О	О	О	О	О															О				
ОУП.02	Литература	О	О	О	О	О	О	О	О	О																			
ОУП.03	Математика	О	О	О	О	О	О	О	О	О										О									
ОУП.04	Иностранный язык	О	О	О	О	О	О	О	О	О																			
ОУП.05	Информатика	О	О	О	О	О	О	О	О	О											О								
ОУП.06	Физика	О	О	О	О	О	О	О	О	О	О																		
ОУП.07	Химия	О	О	О	О	О	О	О	О	О																			
ОУП.08	Биология	О	О	О	О	О	О	О	О	О																			
ОУП.09	История	О	О	О	О	О	О	О	О	О																			
ОУП.10	Обществознание	О	О	О	О	О	О	О	О	О																			
ОУП.11	География	О	О	О	О	О	О	О	О	О																			
ОУП.12	Физическая культура	О	О	О	О	О	О	О	О	О																			
ОУП.13	Основы безопасности и защиты Родины	О	О	О	О	О	О	О	О	О														О					
ДУП.01	Индивидуальный проект (по предметным областям)	О	О	О	О	О	О	О	О	О																			
ДУП.02	Введение в специальность	О	О	О																									
ДУП.03	Основы металлообработки	О						О																			О		
СГ	**Социально-гуманитарный цикл**																													
СГ.01	История России	О					О																						
СГ.02	Иностранный язык в профессиональной деятельности				О					О	О																		
СГ.03	Безопасность жизнедеятельности						О	О																					
СГ.04	Физическая культура								О																				
СГ.05	Основы финансовой грамотности			О																									
ОП	**Общепрофессиональный цикл**																													
ОП.01	Инженерная графика	О	О							О											О								
ОП.02	Материаловедение	О			О						О									О									
ОП.03	Техническая механика и основы теории машин и механизмов	О	О							О										О									
ОП.04	Метрология, стандартизация и технические измерения	О								О	О	О								О									
ОП.05	Электротехника и основы электроники	О						О		О			О				О												
ОП.06	Программирование логических контроллеров		О							О						О	О												
ОП.07	Обработка материалов, станки и инструменты	О			О								О				О												
ОП.08	Охрана труда							О																	О				
ОП.09	Научная организация труда и бережливое производство				О			О																	О				
ОП.10	Математические методы в профессиональной деятельности	О	О																	О									
ОП.11	Элементы САПР в профессиональной деятельности	О	О																		О								
ОП.12	Основы металлургического производства	О	О		О							О	О																
ОП.13	Технологическое оборудование металлургического производства	О	О							О					О														
ОП.14	Грузоподъемные механизмы и транспортные средства	О			О					О	О																		О
ОП.15	Моделирование карьеры	О		О																									
ОПц.16	Цифровые технологии на предприятиях отрасли машиностроения		О							О										О		О							
П.00	**Профессиональный цикл**																													

ПМ.01	**Проведение монтажа гидравлических и пневматических устройств и систем, выполнение пусконаладочных работ и сдача оборудования в эксплуатацию**	**О**	**О**								**О**	**О**	**О**	**О**														
МДК.01.01	Монтаж и пусконаладочные работы гидравлических и пневматических устройств и систем	**О**	**О**								**О**	**О**	**О**	**О**														
ПП.01	Производственная практика	**О**	**О**								**О**	**О**	**О**	**О**														
ПМ.02	**Эксплуатация, технологическое обслуживание и ремонт гидравлических и пневматических устройств и систем**	**О**			**О**					**О**					**О**	**О**	**О**	**О**	**О**									
МДК.02.01	Гидравлические и пневматические устройства и системы	**О**								**О**						**О**	**О**											
МДК.02.02	Гидромеханика	**О**								**О**					**О**				**О**									
МДК.02.03	Эксплуатация, технологическое обслуживание и ремонт гидравлических и пневматических устройств и систем	**О**								**О**							**О**	**О**										
УП.02	Учебная практика				**О**					**О**						**О**												
ПП.02	Производственная практика				**О**					**О**					**О**													
ПМ.03	**Ведение технологической документации по гидравлическим и пневматическим приводам, устройствам и системам**	**О**	**О**																	**О**	**О**							
МДК.03.01	Ведение технологической документации по гидравлическим и пневматическим приводам, устройствам и системам	**О**	**О**																	**О**	**О**							
ПП.03	Производственная практика	**О**	**О**																	**О**	**О**							
ПМ.04	**Организация работы структурных подразделений по монтажу, эксплуатации и ремонту гидравлических и пневматических устройств и систем**	**О**			**О**			**О**														**О**	**О**	**О**	**О**	**О**			
МДК.04.01	Организационно-техническое обеспечение работ по монтажу, эксплуатации и ремонту гидравлических и пневматических устройств и систем	**О**																				**О**		**О**		**О**			
МДК.04.02	Управление ресурсным обеспечением монтажа, технического обслуживания и ремонта гидравлических и пневматических устройств и систем				**О**			**О**															**О**		**О**				
УП.04	Учебная практика	**О**																						**О**		**О**			
ПП.04	Производственная практика	**О**			**О**			**О**														**О**	**О**		**О**				
ПМ.05	**Техническое обслуживание систем смазывания оборудования ПАО "ММК"**	**О**						**О**																		**О**			
МДК.05.01	Техническое обслуживание систем смазывания оборудования ПАО "ММК"	**О**						**О**																		**О**			
ПП.05	Производственная практика	**О**						**О**																		**О**			
ПМ.06	**Освоение профессии рабочего, должности служащего**	**О**		**О**	**О**		**О**	**О**		**О**																	**О**	**О**
МДК.06.01	Выполнение работ по профессии 18559 Слесарь-ремонтник	**О**		**О**	**О**		**О**	**О**		**О**																	**О**	
МДК.06.02	Выполнение работ по профессии 18897 Стропальщик	**О**		**О**	**О**		**О**	**О**		**О**																		**О**
УП.06.01	Учебная практика	**О**		**О**	**О**		**О**	**О**		**О**																	**О**	
УП.06.02	Учебная практика	**О**		**О**	**О**		**О**	**О**		**О**																		**О**
ГИА.00	**Государственная итоговая аттестация**	**О**	**О**	**О**	**О**	**О**	**О**	**О**		**О**	**О**	**О**	**О**	**О**	**О**	**О**	**О**	**О**	**О**	**О**	**О**	**О**	**О**	**О**	**О**			

Раздел 5. Структура и содержание образовательной программы

5.1. Учебный план

Индекс	Наименование	Форма промежуточной аттестации				Всего	В т.ч. в форме практической подготовки	Объем образовательной программы в академических часах						Объём образовательной программы, ак.ч.		Объем образовательной программы, распределённой по курсам и семестрам						
		Экзамен	Зачет	Зачет с оценкой	Курсовой проект (работа)			Учебные занятия	Практики	Курсовой проект (работа)	Консультация	Самостоятельная работа	Промежуточная аттестация	Обязательная часть, ак.ч.	Вариативная часть, ак.ч.	1 курс		2 курс		3 курс		4 курс
1	2	3	4	5	6	7	8	9	10	11		12	13	60,00%	40,00%	1 семестр	2 семестр	3 семестр	4 семестр	5 семестр	6 семестр	7 семестр
ОЦ	**Общеобразовательный цикл**	**5**	**0**	**14**	**0**	**1476**	**272**	**1404**	**0**	**0**	**0**	**0**	**72**	**1476**	**0**	**612**	**864**	**0**	**0**	**0**	**0**	**0**
ОУП.01	Русский язык	2				92	12	74					18	92		30	62					
ОУП.02	Литература			2		111	-	111						111		45	66					
ОУП.03	Математика	2		1		225	58	207					18	225		75	150					
ОУП.04	Иностранный язык			2		74	18	74						74		30	44					
ОУП.05	Информатика			2		111	90	111						111		45	66					
ОУП.06	Физика	2		1		240	38	222					18	240		90	150					
ОУП.07	Химия			2*		74	12	74						74		30	44					
ОУП.08	Биология			2*		37	6	37						37		15	22					
ОУП.09	История	2*				83	6	74					9	83		30	53					
ОУП.10	Обществознание	2*				83	6	74					9	83		30	53					
ОУП.11	География			2		52	-	52						52		30	22					
ОУП.12	Физическая культура			12		74	-	74						74		30	44					
ОУП.13	Основы безопасности и защиты Родины			2		74	26	74						74		30	44					
ДУП.01	Индивидуальный проект (по предметным областям)			2		44	22	44						44			44					
ДУП.02	Введение в специальность			1*		30	30	30						30		30						
ДУП.03	Основы металлообработки			1*		72	72	72						72		72						
ПП	***Профессиональная подготовка***	***17***	***13***	***24***	***1***	***3636***	***1546***	***2118***	***936***	***50***	***8***	***128***	***180***	***2268***	***1368***	***0***	***0***	***612***	***900***	***612***	***900***	***612***
СГ	**Социально-гуманитарный цикл**	**0**	**0**	**9**	**0**	**386**	**16**	**386**	**0**	**0**	**0**	**0**	**0**	**320**	**66**	**0**	**0**	**110**	**204**	**54**	**18**	**0**
СГ.01	История России			3		48	-	48						36	12			48				
СГ.02	Иностранный язык в профессиональной деятельности			45		106	12	106						72	34			32	46	28		
СГ.03	Безопасность жизнедеятельности			4		68	-	68						68					68			
СГ.04	Физическая культура			3456		118	-	118						108	10			30	44	26	18	
СГ.05	Основы финансовой грамотности			4		46	4	46						36	10				46			
ОП	**Общепрофессиональный цикл**	**7**	**1**	**8**	**0**	**1221**	**226**	**1015**	**0**	**0**	**8**	**128**	**70**	**538**	**683**	**0**	**0**	**438**	**511**	**250**	**22**	**0**
ОП.01	Инженерная графика			4		110	54	110						72	38			64	46			
ОП.02	Материаловедение	3				82	20	64					18	72	10			82				
ОП.03	Техническая механика и основы теории машин и механизмов	4				122	10	110					12	72	50			64	58			
ОП.04	Метрология, стандартизация и технические измерения			3		64	6	64						36	28			64				
ОП.05	Электротехника и основы электроники			4		69	8	69						36	33				69			
ОПц.06	Программирование логических контроллеров			5		56	-	56						36	20					56		

ОП.07	Обработка материалов, станки и инструменты			4		69	10	69						69					69			
ОП.08	Охрана труда	5*				47	12	42					5	37	10					47		
ОП.09	Научная организация труда и бережливое производство	5*				47	18	42					5	36	11					47		
ОП.10	Математические методы в профессиональной деятельности			3		48	-	48						36	12			48				
ОП.11	Элементы САПР в профессиональной деятельности			5*		42	42	42						36	6					42		
ОП.12	Основы металлургического производства	3				82	4	64					18		82			82				
ОП.13	Технологическое оборудование металлургического производства	4*				121	10	115					6		121				121			
ОП.14	Грузоподъемные механизмы и транспортные средства	4*				98	10	92					6		98				98			
ОП.15	Моделирование карьеры		6			136	-				8	128			136			34	50	30	22	
ОПц.16	Цифровые технологии на предприятиях отрасли машиностроения			5*		28	22	28							28					28		
П.00	**Профессиональный цикл**	**10**	**12**	**7**	**1**	**1813**	**1304**	**717**	**936**	**50**	**0**	**0**	**110**	**1194**	**619**	**0**	**0**	**64**	**185**	**308**	**860**	**396**
ПМ.01	**Проведение монтажа гидравлических и пневматических устройств и систем, выполнение пусконаладочных работ и сдача оборудования в эксплуатацию**	**1**	**1**	**1**	**0**	**190**	**138**	**70**	**108**	**0**	**0**	**0**	**12**	**156**	**34**	**0**	**0**	**0**	**0**	**0**	**190**	**0**
МДК.01.01	Монтаж и пусконаладочные работы гидравлических и пневматических устройств и систем			6		70	30	70						36	34						70	
ПП.01	Производственная практика		6			108	108		108					108							108	
ПМ.01.Э	Экзамен по профессиональному модулю	*6*				12							12	12							12	
ПМ.02	**Эксплуатация, технологическое обслуживание и ремонт гидравлических и пневматических устройств и систем**	**4**	**3**	**1**	**0**	**829**	**514**	**389**	**396**	**0**	**0**	**0**	**44**	**624**	**205**	**0**	**0**	**64**	**185**	**120**	**196**	**264**
МДК.02.01	Гидравлические и пневматические устройства и системы	5		4		191	38	183					8	72	119				127	64		
МДК.02.02	Гидромеханика	4				122	26	110					12	72	50			64	58			
МДК.02.03	Эксплуатация, технологическое обслуживание и ремонт гидравлических и пневматических устройств и систем	6*				108	54	96					12	72	36					56	52	
УП.02	Учебная практика		7			36	36		36					36								36
ПП.02	Производственная практика		6*7			360	360		360					360							144	216
ПМ.02.Э	Экзамен по профессиональному модулю	*7*				12							12	12								12
ПМ.03	**Ведение технологической документации по гидравлическим и пневматическим приводам, устройствам и системам**	**1**	**1**	**1**	**1**	**200**	**162**	**30**	**108**	**50**	**0**	**0**	**12**	**192**	**8**	**0**	**0**	**0**	**0**	**0**	**200**	**0**
МДК.03.01	Ведение технологической документации по гидравлическим и пневматическим приводам, устройствам и системам			6*	6	80	54	30		50				72	8						80	

ПП.03	Производственная практика		6*			108	108		108					108							108	
ПМ.03.Э	Экзамен по профессиональному модулю	*6*				12							12	12							12	
ПМ.04	**Организация работы структурных подразделений по монтажу, эксплуатации и ремонту гидравлических и пневматических устройств и систем**	**1**	**3**	**2**	**0**	**226**	**186**	**70**	**144**	**0**	**0**	**0**	**12**	**222**	**4**	**0**	**0**	**0**	**0**	**0**	**178**	**48**
МДК.04.01	Организационно-техническое обеспечение работ по монтажу, эксплуатации и ремонту гидравлических и пневматических устройств и систем			6*		40	24	40						36	4						40	
МДК.04.02	Управление ресурсным обеспечением монтажа, технического обслуживания и ремонта гидравлических и пневматических устройств и систем			6*		30	18	30						30							30	
УП.04	Учебная практика		6			36	36		36					36							36	
ПП.04	Производственная практика		6*7			108	108		108					108							72	36
ПМ.04.Э	Экзамен по профессиональному модулю	*7*				12							12	12								12
ПМ.05	**Техническое обслуживание систем смазывания оборудования ПАО "ММК"**	**2**	**2**	**0**	**0**	**180**	**146**	**60**	**108**	**0**	**0**	**0**	**12**	**0**	**180**	**0**	**0**	**0**	**0**	**0**	**96**	**84**
МДК.05.01	Техническое обслуживание систем смазывания оборудования ПАО "ММК"	6*				60	38	60							60						60	
ПП.05	Производственная практика		6*7			108	108		108						108						36	72
ПМ.05.Э	Экзамен по профессиональному модулю	*7*				12							12		12							12
ПМ.06	**Освоение профессии рабочего, должности служащего**	**1**	**2**	**2**	**0**	**188**	**158**	**98**	**72**	**0**	**0**	**0**	**18**	**0**	**188**	**0**	**0**	**0**	**0**	**188**	**0**	**0**
МДК.06.01	Выполнение работ по профессии 18559 Слесарь-ремонтник			5*		56	50	56							56					56		
МДК.06.02	Выполнение работ по профессии 18897 Стропальщик			5*		42	36	42							42					42		
УП.06.01	Учебная практика		5*			54	54		54						54					54		
УП.06.02	Учебная практика		5*			18	18		18						18					18		
ПМ.06.КЭ	Квалификационный экзамен	*5*				18							18		18					18		
ГИА.00	**Государственная итоговая аттестация**					216								216								216
Итого		**22**	**13**	**38**	**1**	**5112**	**1818**	**3522**	**936**	**50**	**8**	**128**	**252**	**3744**	**1368**	**612**	**864**	**612**	**900**	**612**	**900**	**612**

5.2. Обоснование распределения вариативной части образовательной программы

№ п/п	Код и наименование учебной дисциплины/профессионального модуля	Количество часов	Категория 1. Работодатель 2. ЦОМ	Обоснование
1.	СГ.01 История России	12	Работодатель	По запросу работодателя ООО «ОСК». В программе рассматриваются вопросы развития отрасли профессиональной деятельности в заданный период времени
2.	СГ.02 Иностранный язык в профессиональной деятельности	34	Работодатель	По запросу работодателя ООО «ОСК». Вариативная часть отводится на работу с инструкциями по оборудованию, применяемому на предприятии
3.	СГ.04 Физическая культура	10	Работодатель	По запросу работодателя ООО «ОСК». Вариативная часть отводится на подготовку обучающихся к сдаче норм ГТО
4.	СГ.05 Основы финансовой грамотности	10	Работодатель	По запросу работодателя ООО «ОСК». Для формирования компетенций по основам финансовой грамотности
5.	ОП.01 Инженерная графика	38	Работодатель	По запросу работодателя ООО «ОСК». Вариативная часть отводится на выполнение чертежей по специальности
6.	ОП.02 Материаловедение	10	Работодатель	По запросу работодателя ООО «ОСК». Вариативная часть отводится на изучение материалов, применяемых при изготовлении металлорежущего инструмента
7.	ОП.03 Техническая механика и основы теории машин и механизмов	50	Работодатель	По запросу работодателя ООО «ОСК»
8.	ОП.04 Метрология, стандартизация и технические измерения	28	Работодатель	По запросу работодателя ООО «ОСК». Дополнительное время отводится на развитие умений строить допуски и посадки
9.	ОП.05 Электротехника и основы электроники	33	Работодатель	По запросу работодателя ООО «ОСК». Изучаются основы электротехники, схемы электрооборудования гидропневмосистем
10.	ОП.06 Программирование логических контроллеров	20	Работодатель	По запросу работодателя ООО «ОСК»
11.	ОП.08 Охрана труда	10	Работодатель	По запросу работодателя ООО «ОСК», для формирования умения обеспечивать безопасные условия труда в профессиональной деятельности

12.	ОП.09 Научная организация труда и бережливое производство	11	Работодатель	По запросу работодателя ООО «ОСК», для формирования умения реализовывать принципы научной организации труда в профессиональной деятельности
13.	ОП.10 Математические методы в профессиональной деятельности	12	Работодатель	По запросу работодателя ООО «ОСК», основы дифференциального и интегрального исчисления необходимы для расчета объёма и масс жидкостей.
14.	ОП.11 Элементы САПР в профессиональной деятельности	6	Работодатель	По запросу работодателя ООО «ОСК», в целях повышения профессиональной компетенции в области работы с программой КОМПАС-3D
15.	ОП.12 Основы металлургического производства	82	Работодатель	По запросу работодателя ООО «ОСК», для лучшего ориентирования в специфике металлургического производства и успешно применять полученные знания на практике
16.	ОП.13 Технологическое оборудование металлургического производства	121	Работодатель	По запросу работодателя ООО «ОСК»
17.	ОП.14 Грузоподъемные механизмы и транспортные средства	98	Работодатель	По запросу работодателя ООО «ОСК», формирует компетенции, необходимые для правильной эксплуатации и безопасного обращения с оборудованием, гарантируя надежность и эффективность производственного процесса под запрос
18.	ОП.15 Моделирование карьеры	136	Работодатель	Самодиагностика компетенций, личностные качества. Определение траектории профессионального развития
19.	ОПц.16 Цифровые технологии на предприятиях отрасли машиностроения	28	ЦОМ	Понимание современных концепций цифровизации машиностроительных производств Понимание интерфейса и основных инструментов КОМПАС-3D для создания 3D-моделей деталей и сборочных единиц средней сложности Понимание правил разработки и оформления полного пакета конструкторской документации (чертежи, спецификации) в соответствии с требованиями ЕСКД
20.	ПМ01 Проведение монтажа гидравлических и пневматических устройств и систем, выполнение пусконаладочных работ и сдача оборудования в эксплуатацию	34	Работодатель	По запросу работодателя ООО «ОСК», обеспечить эффективное техническое обслуживание и ремонт гидрооборудования, снизить риск отказов и поломок, а также способствовать развитию инновационных подходов

				в данной области
21.	ПМ.02 Эксплуатация, технологическое обслуживание и ремонт гидравлических и пневматических устройств и систем	205	Работодатель	По запросу работодателя ООО «ОСК», для формирования умений обслуживать гидроприводы металлургического производства. Для формирования умений обслуживать гидроприводы металлургического производства
22.	ПМ.03 Ведение технологической документации по гидравлическим и пневматическим приводам, устройствам и системам	8	Работодатель	По запросу работодателя ООО «ОСК»
23.	ПМ.04 Организация работы структурных подразделений по монтажу, эксплуатации и ремонту гидравлических и пневматических устройств и систем	4	Работодатель	По запросу работодателя ООО «ОСК», для формирования умения оперативного составления документации
24.	ПМ.05 Техническое обслуживание систем смазывания оборудования ПАО "ММК"	180	Работодатель	По запросу работодателя ООО «ОСК»
25.	ПМ.06 Освоение профессий рабочих, должностей служащих	188	Работодатель	По запросу работодателя ООО «ОСК», позволит повысить качество профессиональной подготовки будущих специалистов, обеспечит своевременное приобретение необходимых профессиональных навыков и повысит уровень компетенции выпускников, готовых успешно решать практические задачи на производстве.
Итого		**1368**		-

5.3. План обучения в форме практической подготовки на предприятии (на рабочем месте)

№ п/п	Вид учебного занятия. Тема / Виды работ практик	Код и наименование МДК, практики	Длительность обучения (в ак. часах)	Семестр обучения	Наименование рабочего места, участка/структурного подразделения	Ответственный от предприятия
1.	Посещение в рамках ознакомительных экскурсий структурных подразделений ООО «ОСК» и заполнение дневника посещения предприятия	ДУП.02 Введение в специальность	30	1	Участки техобслуживания гидравлического, пневматического и смазочного оборудования ООО «ОСК» в цехах ПАО «ММК»	
2	1.Чтение технической документации (гидравлических схем). 2. Выполнение технического обслуживания гидравлических	ПП.01 Производственная	108	6	Участки техобслуживания	

	устройств и систем 3.Выполнение технического обслуживания пневматических устройств и систем. 4.Выполнение ремонта гидравлических и пневматических устройств и систем. 5.Выполнять ремонтные операции 6.Устранять неполадки 7.Проводить регулировку отдельных узлов оборудования 8.Выполнять монтаж гидравлических и пневматических устройств и систем 9.Выполнять осмотры и ремонт действующего оборудования цеха по техническому состоянию 10.Осуществлять пуск и наладку гидравлических и пневматических приводов 11.Определять техническое состояние гидрооборудования и пневмооборудования. 12.Использовать техническую документацию на проведение монтажных работ; 13.Проводить монтаж гидрооборудования различного типа. 14.Использовать приборы для измерения давления; 15.Выбирать необходимые средства измерения; 16.Определять расход жидкости различными способами; 17.Использовать приборы для измерения параметров газа; 18.Контролировать стенды для испытания и приемки; 19.Проводить испытания гидравлического и пневматического оборудования 20.Использовать диагностические средства измерений	практика			гидравлического, пневматического и смазочного оборудования ООО «ОСК» в цехах ПАО «ММК»	
3	1. Чтение технической документации (гидравлических схем). 2. Организация и выполнение ТО устройств и систем гидропневмоприводов на производственном участке 3. Ознакомление и использование технической документации на проведение ремонтных работ; 4. Организация и выполнение ремонта гидравлических и пневматических устройств и систем. 5. Выполнять ремонтные операции 6. Устранять неполадки 7. Определять техническое состояние гидрооборудования и пневмооборудования.	ПП.02 Производственная практика	360	6,7	Участки техобслуживания гидравлического, пневматического и смазочного оборудования ООО «ОСК» в цехах ПАО «ММК»	

	8. Проводить регулировку отдельных узлов оборудования 9. Выполнять осмотры и ремонт действующего оборудования цеха по техническому состоянию 10. Осуществлять пуск и наладку гидравлических и пневматических приводов 11. Использовать приборы для измерения давления; 12. Выбирать необходимые средства измерения; 13. Определять расход жидкости различными способами; 14. Использовать приборы для измерения параметров газа; 15. Контролировать стенды для испытания и приемки; 16. Проводить испытания гидравлического и пневматического оборудования 17. Использовать диагностические средства измерений. 18. Производить диагностику состояния гидравлических и пневматических устройств и систем					
4	1. Выполнение ремонтных чертежей, разработка технологических процессов, изготовление и восстановление деталей, составление дефектной ведомости на ремонт. 2. Оформление технической документации на гидравлические и пневматические приводы, устройства и системы по заданным условиям 3. Проектирование гидравлических и пневматических приводов 4. Пользование прикладными программами;	ПП.03 Производственная практика	108	6	Участки техобслуживания гидравлического, пневматического и смазочного оборудования ООО «ОСК» в цехах ПАО «ММК»	
5	1.Ознакомиться с деятельностью структурного подразделения. 2.Изучить инструкции по охране труда и технике безопасности. 3.Изучить правила внутреннего трудового распорядка структурного подразделения. 4.Выполнить анализ оснащённости цеха оборудованием, машинами и механизмами. 5.Выполнить анализ оснащённости цеха инструментами, контрольно-измерительными приборами. 6.Выполнить анализ оснащенности цеха средствами связи, производственной мебелью, технической документацией. 7.Выполнить анализ системы ТОиР оборудования,	ПП.04 Производственная практика	108	6, 7	Участки техобслуживания гидравлического, пневматического и смазочного оборудования ООО «ОСК» в цехах ПАО «ММК»	

	закреплённого за бригадой. 8.Выполнить анализ условий и безопасности труда, применения коллективных и индивидуальных средств защиты. 9.Выполнить анализ производственной численности работников бригады. 10.Выполнить схему организационной структуры бригады. 11.Выполнить планировку рабочего места. 12.Выполнить анализ применения инструментов бережливого производства на рабочем месте. 13.Разработать мероприятия по улучшению рабочего места. 14.Оформление технической и оперативной документации (наряд-допуск, журнал ежесменных заданий, сменный журнал, журнал инструктажа, протоколы ознакомления) 15.Оформить отчёт по практике					
6	1.Изучить централизованные циркуляционные системы смазывания: принципиальные схемы, конструктивные особенности, технические характеристики, смазочные материалы цеха (участка). 2.Изучить автоматические централизованные системы пластичной смазки: принципиальные схемы, конструктивные особенности, техническая характеристика, смазочные материал цеха (участка). 3.Изучить системы смазывания масло-воздух: принципиальные схемы, конструктивные особенности, техническая характеристика, смазочные материал цеха (участка). 4.Изучить схемы и карты смазывания основного технологического оборудования цеха (участка). 5.Выполнить техническое обслуживание и ремонт систем смазывания. 6.Изучить правила сбора и утилизации смазочных материалов в цехе. Регенерация смазочных материалов. 7.Изучить правила техники безопасности при ТОиР систем смазывания.	ПП.05 Производственная практика	108	6, 7	Участки техобслуживания гидравлического, пневматического и смазочного оборудования ООО «ОСК» в цехах ПАО «ММК»	

5.4. Календарный учебный график

Мес	Сентябрь					Октябрь				Ноябрь				Декабрь				Январь				Февраль				Март				Апрель				Май				Июнь				Июль				Август				Всего, ак.ч.
Числа	1 - 7	8 - 14	15 - 21	22 - 28	29 - 5	6 - 12	13 - 19	20 - 26	27 - 2	3 - 9	10 - 16	17 - 23	24 - 30	1 - 7	8 - 14	15 - 21	22 - 28	29 - 4	5 - 11	12 - 18	19 - 25	26 - 1	2 - 8	9 - 15	16 - 22	23 - 1	2 - 8	9 - 15	16 - 22	23 - 29	30 - 5	6 - 12	13 - 19	20 - 26	27 - 3	4 - 10	11 - 17	18 - 24	25 - 31	1 - 7	8 - 14	15 - 21	22 - 28	29 - 5	6 - 12	13 - 19	20 - 26	27 - 2	3 - 9	10 - 16	17 - 23	24 - 31	
Нед	1	2	3	4	5	6	7	8	9	10	11	12	13	14	15	16	17	18	19	20	21	22	23	24	25	26	27	28	29	30	31	32	33	34	35	36	37	38	39	40	41	42	43	44	45	46	47	48	49	50	51	52	
I																		К	К																						ПА	ПА	К	К	К	К	К	К	К	К	К	1476
II																	ПА	К	К																								ПА	К	К	К	К	К	К	К	К	1512
III															ПА / У	У	У / ПА	К	К										ПА / У	П	П	П	П	П	П	П	П	П	П	П	П	П / ПА	К	К	К	К	К	К	К	К	1512
IV	П	П	П	П	П	П	П	П	П	У	ПА	Г	Г	Г	Г	Г	Г	К / =	=	=	=	=	=	=	=	=	=	=	=	=	=	=	=	=	=	=	=	=	=	=	=	=	=	=	=	=	=	=	=	=	612

Сводные данные по бюджету времени

Курс	Обучение по модулям и дисциплинам						Промежуточная аттестация						Практики						ИИА		Каникулы	Всего, ак.ч
	Всего		1 семестр		2 семестр		Всего		1 семестр		2 семестр		Всего		1 семестр		2 семестр		Всего		нед.	
	нед.	ак.ч.	нед.	ак.ч.	нед.	ак.ч.	нед.	ак.ч.	нед.	ак.ч.	нед.	ак.ч.	нед.	ак.ч.	нед.	ак.ч.	нед.	ак.ч.	нед.	ак.ч.		
1 курс	39	1404	17	612	22	792	2	72		0	2	72	0	0		0		0		0	11	1476
2 курс	40	1440	16	576	24	864	2	72	1	36	1	36	0	0		0		0		0	10	1512
3 курс	24	864	14	504	10	360	2	72	1	36	1	36	16	576	2	72	14	504		0	10	1512
4 курс	0	0		0		0	1	36	1	36		0	10	360	10	360		0	6	216	0,5	612
Всего	**103**	**3708**	**47**	**1692**	**56**	**2016**	**7**	**252**	**3**	**108**	**4**	**144**	**26**	**936**	**12**	**432**	**14**	**504**	**6**	**216**	**31,5**	**5112**

Обозначения и сокращения:

– обучение по модулям и дисциплинам;

ПА – промежуточная аттестация (ПА) (36 ак.ч. в неделю);

У, П – практики (36 ак.ч. в неделю);

К – каникулы;

Г –итоговая аттестация (ИА) (36 ак.ч. в неделю).

5.5. Рабочие программы учебных дисциплин и профессиональных модулей

Рабочая программа учебной дисциплины (модуля) является составной частью образовательной программы и определяет содержание дисциплины (модуля), запланированные результаты обучения, составные части учебного процесса, формы и методы организации учебного процесса и контроля знаний обучающихся, учебно-методическое и материально-техническое обеспечение учебного процесса по соответствующей дисциплине (модулю).

Совокупность запланированных результатов обучения по дисциплинам (модулям) обеспечивает формирование у выпускника всех компетенций, установленных ФГОС СПО.

Рабочие программы профессиональных модулей и учебных дисциплин приведены в Приложениях 1, 2 к ОП-П.

5.6. Рабочая программа воспитания и календарный план воспитательной работы

Цель рабочей программы воспитания – развитие личности, создание условий для самоопределения и социализации на основе социокультурных, духовно-нравственных ценностей и принятых в российском обществе правил и норм поведения в интересах человека, семьи, общества и государства, формирование у обучающихся чувства патриотизма, гражданственности, уважения к памяти защитников Отечества и подвигам Героев Отечества, закону и правопорядку, человеку труда и старшему поколению, взаимного уважения, бережного отношения к культурному наследию и традициям многонационального народа Российской Федерации, природе и окружающей среде.

Рабочая программа воспитания и календарный план воспитательной работы по специальности представлены в Приложении 5.

5.7. Практическая подготовка

Практическая подготовка при реализации образовательных программ «Профессионалитет» направлена на формирование, закрепление, развитие практических навыков и компетенций по профилю образовательной программы, путем расширения компонентов (частей) образовательной программы, предусматривающих моделирование условий, непосредственно связанных с будущей профессиональной деятельностью.

Образовательная деятельность в форме практической подготовки:

- реализуется, в том числе на рабочем месте ООО «ОСК», при проведении практических и лабораторных занятий, выполнении курсового проектирования, всех видов практики и иных видов учебной деятельности;
- может включать в себя отдельные лекции, семинары, которые предусматривают передачу обучающимся в формате демонстрации (моделирования) практических компонентов учебной информации, необходимой для последующего выполнения работ, связанных с будущей профессиональной деятельностью.

Образовательная деятельность в форме практической подготовки может быть организована на любом курсе обучения, охватывая дисциплины, профессиональные модули, все виды практики, предусмотренные учебным планом образовательной программы.

Практическая подготовка организуется в специальных помещениях и структурных подразделениях образовательной организации, а также на рабочих местах ООО «ОСК» на основании договора о практической подготовке обучающихся, заключаемого между образовательной организацией и ООО «ОСК».

5.8. Государственная итоговая аттестация

Государственная итоговая аттестация осуществляется в соответствии с Порядком проведения ГИА.

Государственная итоговая аттестация обучающихся проводится в следующей форме:

демонстрационный экзамен и защита дипломного проекта.

Программа ГИА включает общие сведения; требования к проведению демонстрационного экзамена; описание организации и проведения защиты дипломного проекта. Программа ГИА представлена в приложении 4.

Раздел 6. Условия реализации образовательной программы

6.1. Материально-техническое и учебно-методическое обеспечение образовательной программы

6.1.1. Требования к материально-техническому и учебно-методическому обеспечению реализации образовательной программы установлены в соответствующем ФГОС СПО.

Состав материально-технического и учебно-методического обеспечения, используемого в образовательном процессе, определяется в рабочих программах дисциплин (модулей).

6.1.2. Перечень специальных помещений для проведения занятий всех видов, предусмотренных образовательной программой

Кабинеты:

- Безопасности жизнедеятельности и защиты родины
- Естественнонаучных дисциплин
- Иностранного языка
- Основ экономики, менеджмента и организации труда
- Социально-гуманитарных дисциплин
- Технологического оборудования
- Помещение для воспитательной работы
- Компьютерный класс

Лаборатории:

- Безопасности жизнедеятельности и защиты Родины
- Зона под вид работ «Лаборатория гидропривода и гидропневмоавтоматики»
- Зона под вид работ «Лаборатория дефектоскопии и неразрушающего контроля металлов и изделий им. П.П. Аносова» технической механики
- Зона под вид работ «Лаборатория металлографии и основ металлургического производства им. Д.К. Чернова»
- Зона под вид работ «Лаборатория прототипирования и моделирования»
- Инженерной графики
- Информационных технологий в профессиональной деятельности
- Лаборатория «Программирования логических контроллеров»
- Физики
- Химии
- электротехники и электроники

Мастерские/зона под вид работ:

- Зона под вид работ «Мастерская Фабрика процессов»
- Зона под вид работ «Учебно-производственная мастерская по ремонту металлургического оборудования» им. И.П. Кулибина» (участок формообразования и инструмента)
- Зона под вид работ «Учебно-производственная мастерская по ремонту металлургического оборудования» им. И.П. Кулибина» (механосборочный участок)
- Зона под вид работ «Учебно-производственная мастерская технического обслуживания и ремонта двигателей, систем, агрегатов автомобилей и механизмов (участок демонтажно-монтажных работ)»
- Основ слесарного дела

Спортивный комплекс:

- спортивный зал

- открытый стадион широкого профиля с элементами полосы препятствий
- стрелковый тир (в любой модификации, включая электронный) или место для стрельбы

6.1.3 Минимально необходимый для реализации ОП СПО перечень материально-технического обеспечения и перечень необходимого комплекта лицензионного и свободно распространяемого программного обеспечения представлен в Приложении 3.

6.2. Применение электронного обучения и дистанционных образовательных технологий

Программа сочетает обучение в образовательной организации и на рабочем месте на базе работодателя с широким использованием в обучении цифровых технологий.

При реализации образовательной программы возможно применение электронного обучения и дистанционных образовательных технологий.

6.3. Кадровые условия реализации образовательной программы

Требования к кадровым условиям реализации образовательной программы установлены в соответствующем ФГОС СПО.

Реализация образовательной программы обеспечивается педагогическими работниками образовательной организации, а также лицами, привлекаемыми к реализации образовательной программы на иных условиях, в том числе из числа руководителей и работников организаций, направление деятельности которых соответствует области профессиональной деятельности: 27 Металлургическое производство, 40 Сквозные виды профессиональной деятельности в промышленности, и имеющими стаж работы в данной профессиональной области не менее трех лет.

Работники, привлекаемые к реализации образовательной программы, получают дополнительное профессиональное образование по программам повышения квалификации не реже одного раза в три года с учетом расширения спектра профессиональных компетенций, в том числе в форме стажировки в организациях, направление деятельности которых соответствует области профессиональной деятельности: 27 Металлургическое производство, 40 Сквозные виды профессиональной деятельности в промышленности, а также в других областях профессиональной деятельности и (или) сферах профессиональной деятельности при условии соответствия полученных компетенций требованиям к квалификации педагогического работника.

Доля педагогических работников (в приведенных к целочисленным значениям ставок), имеющих опыт деятельности не менее трех лет в организациях, направление деятельности которых соответствует области профессиональной деятельности, в общем числе педагогических работников, обеспечивающих освоение обучающимися профессиональных модулей образовательной программы, должна быть не менее 25 %.

Сведения о педагогических (научно-педагогических) работниках, участвующих в реализации образовательной программы, и лицах, привлекаемых к реализации образовательной программы на иных условиях

№ п/п	ФИО (при наличии) специалиста-практика	Наименование организации, осуществляющей деятельность в профессиональной сфере, в которой работает специалист-практик по основному месту работы или на условиях внешнего совместительства	Занимаемая специалистом-практиком должность	Общий трудовой стаж работы специалиста-практика в организациях, осуществляющих деятельность в профессиональной сфере, соответствующей профессиональной деятельности, к которой готовятся обучающиеся
1	Панишев Михаил Олегович	ООО «ОСК»	Слесарь-ремонтник	14

6.4. Расчеты финансового обеспечения реализации образовательной программы

Расчеты нормативных затрат оказания государственных услуг по реализации образовательной программы в соответствии с направленностью и квалификацией осуществляются в соответствии с Перечнем и составом стоимостных групп профессий и специальностей по государственным услугам по реализации основных профессиональных образовательных программ среднего профессионального образования – программ подготовки специалистов среднего звена, итоговые значения и величина составляющих базовых нормативов затрат по государственным услугам по стоимостным группам профессий и специальностей, отраслевые корректирующие коэффициенты и порядок их применения, утверждаемые Минпросвещения России ежегодно.

Финансовое обеспечение реализации образовательной программы, определенное в соответствии с бюджетным законодательством Российской Федерации и Федеральным законом от 29 декабря 2012 № 273-ФЗ «Об образовании в Российской Федерации», включает в себя затраты на оплату труда преподавателей и мастеров производственного обучения с учетом обеспечения уровня средней заработной платы педагогических работников за выполняемую ими учебную (преподавательскую) работу и другую работу в соответствии с Указом Президента Российской Федерации от 7 мая 2012 г. № 597 «О мероприятиях по реализации государственной социальной политики».

Расчетная величина стоимости обучения из расчета на одного обучающегося в соответствии с рекомендациями федеральных и региональных нормативных документов представлена в таблице.

Расчетная величина стоимости обучения из расчета на одного обучающегося в соответствии с рекомендациями федеральных и региональных нормативных документов составляет 344420 рублей.

Приложение 1 к ОПОП-П по специальности
15.02.03 Монтаж, техническое обслуживание и ремонт
гидравлического и пневматического оборудования (по отраслям)

Рабочая программа профессионального модуля ПМ.01 Проведение монтажа гидравлических и пневматических устройств и систем, выполнение пусконаладочных работ и сдача оборудования в эксплуатацию	46
Рабочая программа профессионального модуля ПМ.02 Эксплуатация, технологическое обслуживание и ремонт гидравлических и пневматических устройств и систем	80
Рабочая программа профессионального модуля ПМ.03 Ведение технологической документации по гидравлическим и пневматическим приводам, устройствам и системам	131
Рабочая программа профессионального модуля ПМ.04 Организация работы структурных подразделений по монтажу, эксплуатации и ремонту гидравлических и пневматических устройств и систем	164
Рабочая программа профессионального модуля ПМ.05 Техническое обслуживание систем смазывания оборудования ПАО "ММК"	203
Рабочая программа профессионального модуля ПМ.06 Освоение профессий рабочих, должностей служащих	227
Рабочая программа учебной практики	256
Рабочая программа производственной практики	273

Приложение 1.1 к ОПОП-П по специальности
15.02.03 Монтаж, техническое обслуживание и ремонт
гидравлического и пневматического оборудования (по отраслям)

Министерство науки и высшего образования Российской Федерации

Федеральное государственное бюджетное образовательное учреждение
высшего образования
«Магнитогорский государственный технический
университет им. Г. И. Носова»
Многопрофильный колледж

РАБОЧАЯ ПРОГРАММА ПРОФЕССИОНАЛЬНОГО МОДУЛЯ
ПМ.01 «Проведение монтажа гидравлических и пневматических устройств и систем, выполнение пусконаладочных работ и сдача оборудования в эксплуатацию»
«профессионального учебного цикла»
программы подготовки специалистов среднего звена
специальности 15.02.03 Монтаж, техническое обслуживание и ремонт гидравлического и пневматического оборудования (по отраслям)

Квалификация: техник-механик

Форма обучения
очная на базе основного общего образования

Рабочая программа профессионального модуля «Проведение монтажа гидравлических и пневматических устройств и систем, выполнение пусконаладочных работ и сдача оборудования в эксплуатацию» разработана на основе: ФГОС по специальности среднего профессионального образования 15.02.03 Монтаж, техническое обслуживание и ремонт гидравлического и пневматического оборудования (по отраслям) и утвержденного приказом Министерства просвещения Российской Федерации от «30» ноября 2023 г. № 908.

Организация-разработчик: Многопрофильный колледж ФГБОУ ВО «Магнитогорский государственный технический университет им. Г. И. Носова»

Разработчики:

Преподаватель образовательно-производственного центра (кластера)
Многопрофильного колледжа ФГБОУ ВО «МГТУ им. Г.И. Носова»

Денис Андреевич Салдин

ОДОБРЕНО

Предметно-цикловой комиссией «Механического, гидравлического оборудования и автоматизации»
Председатель О.В. Коровченко
Протокол № 5 от «22» января 2025г.

Методической комиссией МпК

Протокол № 3 от «19» февраля 2025г.

СОДЕРЖАНИЕ

1 ОБЩАЯ ХАРАКТЕРИСТИКА РАБОЧЕЙ ПРОГРАММЫ ПРОФЕССИОНАЛЬНОГО МОДУЛЯ49
1.1 Цель и место модуля в структуре образовательной программы 49
1.2 Перечень планируемых результатов освоения профессионального модуля 49
1.3 Обоснование часов профессионального модуля в рамках вариативной части..... 51
1.4 Трудоемкость профессионального модуля 53
2 СТРУКТУРА И СОДЕРЖАНИЕ ПРОФЕССИОНАЛЬНОГО МОДУЛЯ 54
2.1 Структура профессионального модуля 54
2.2. Тематический план и содержание профессионального модуля 55
2.3 Перечень практических и лабораторных занятий..... 61
3 УСЛОВИЯ РЕАЛИЗАЦИИ РАБОЧЕЙ ПРОГРАММЫ ПРОФЕССИОНАЛЬНОГО МОДУЛЯ64
3.1 Материально-техническое обеспечение 64
3.2 Учебно-методическое и информационное обеспечение реализации программы 64
4 КОНТРОЛЬ И ОЦЕНКА РЕЗУЛЬТАТОВ ОСВОЕНИЯ РОФЕССИОНАЛЬНОГО МОДУЛЯ..... 65
4.1 Текущий контроль: 65
4.2 Промежуточная аттестация 65
ОБРАЗОВАТЕЛЬНЫЕ ТЕХНОЛОГИИ 77
Приложение 2 79

1 ОБЩАЯ ХАРАКТЕРИСТИКА РАБОЧЕЙ ПРОГРАММЫ ПРОФЕССИОНАЛЬНОГО МОДУЛЯ

1.1 Цель и место модуля в структуре образовательной программы

Рабочая программа профессионального модуля является частью профессионального цикла программы подготовки специалистов среднего звена по специальности 15.02.03 Монтаж, техническое обслуживание и ремонт гидравлического и пневматического оборудования (по отраслям). Рабочая программа составлена для очной формы обучения.

Цель профессионального модуля: В результате изучения профессионального модуля обучающийся должен освоить вид деятельности: организация и проведение работ по монтажу, испытанию, эксплуатации, техническому обслуживанию и ремонту промышленного оборудования и соответствующие ему профессиональные и общие компетенции

Модуль «Монтаж и пусконаладочные работы гидравлических и пневматических устройств и систем» включен в обязательную часть образовательной программы.

1.2 Перечень планируемых результатов освоения профессионального модуля

Результаты освоения профессионального модуля соотносятся с планируемыми результатами освоения образовательной программы, представленными в разделе 4 ППССЗ.

Требования к результатам освоения модуля

Код	***Наименование вида деятельности и профессиональных компетенций***
ВД 1	Проведение монтажа гидравлических и пневматических устройств и систем, выполнение пусконаладочных работ и сдача оборудования в эксплуатацию
ПК 1.1	Осуществлять организационно-производственные работы для подготовки сборки и монтажа гидравлических и пневматических устройств и систем.
ПК 1.2	Проводить сборку, регулировку, и пусконаладку гидравлических и пневматических устройств и систем.
ПК 1.3	Производить оценку состояния гидравлических и пневматических устройств и систем после выполнения наладочных работ, контроль технического состояния оборудования при вводе в эксплуатацию.
ПК 1.4	Организовать работу персонала по сборке, монтажу и пусконаладке гидравлических и пневматических устройств и систем

Код	***Наименование общих компетенций***
ОК 01	Выбирать способы решения задач профессиональной деятельности применительно к различным контекстам
ОК 02	Использовать современные средства поиска, анализа и интерпретации информации и информационные технологии для выполнения задач профессиональной деятельности

В результате освоения профессионального модуля обучающийся должен:

Индекс и наименование ПК, ОК	**Результаты освоения**		
	Владеет навыками	Уметь (У)	Знать (З)
ПК 1.1 Осуществлять организационно-производственные работы для подготовки сборки и монтажа гидравлических и	Н 1.1.1 подготовки гидро-пневмооборудования для сборки и монтажа	У 1.1.1 читать техническую документацию на производство монтажа элементов гидро-пневмооборудования;	З 1.1.1 порядок подготовки элементов оборудования к монтажу;

пневматических устройств и систем.		У 1.1.2 готовить элементы оборудования к монтажу;	З 1.1.2 перечень технической документации на производство монтажа;
		У 1.1.3 осуществлять работы по подготовке к сборке гидравлического и пневматического оборудования	
ПК 1.2 Проводить сборку, регулировку, и пусконаладку гидравлических и пневматических устройств и систем.	Н 1.2.1. проведения сборки, регулировки и пусконаладочных работ гидравлических и пневматических устройств и систем	У 1.2.1 осуществлять сборку гидравлических и пневматических систем	З 1.2.1 правила техники безопасности при проведении сборочных и пусконаладочных работ
		У 1.2.2 осуществлять пусконаладку гидравлических и пневматических систем	З 1.2.2 типовые методы и способы сборки, регулировки, и пусконаладки гидравлических и пневматических устройств и систем
ПК 1.3 Производить оценку состояния гидравлических и пневматических устройств и систем после выполнения наладочных работ, контроль технического состояния оборудования при вводе в эксплуатацию.	Н 1.3.1 контроля выполненных наладочных работ гидравлических и пневматических устройств и систем с использованием контрольно-измерительных инструментов	У 1.3.1 выбирать параметры оценивания состояния гидро-пневмоустройств;	З 1.3.1 понятие, цель и функции оценки состояния оборудования;
		У 1.3.2 использовать контрольно-измерительные инструменты для контроля качества выполняемых работ по регулировке механизмов оборудования	З 1.3.2 методы контроля качества при выполнении работ по регулировке механизмов оборудования
ПК 1.4 Организовать работу персонала по сборке, монтажу и пусконаладке гидравлических и пневматических устройств и систем	Н 1.4.1 организации работы персонала по сборке, монтажу и пусконаладке гидравлических и пневматических устройств и систем	У 1.4.1. обеспечивать организацию работы персонала по сборке, монтажу и пусконаладке гидравлических и пневматических устройств и систем	З 1.4.1 основы проведения работ по сборке, установке и вводу в эксплуатацию гидравлических и пневматических устройств и систем
ОК 01. Выбирать способы решения задач профессиональной деятельности применительно к различным контекстам		Уо 01.01 распознавать и анализировать задачу и/или проблему в профессиональном и/или социальном контексте; выделять её составные части; определять этапы решения задачи; составлять план действий; определять необходимые ресурсы; реализовывать составленный план;	Зо 01.01 актуальный профессиональный и социальный контекст, в котором приходится работать и жить;

ОК 02. Использовать современные средства поиска, анализа и интерпретации информации и информационные технологии для выполнения задач профессиональной деятельности		Уо 02.01 определять необходимые источники информации; эффективно искать информацию, необходимую для решения задачи и/или проблемы, оформлять результаты поиска;	Зо 02.01 основные источники информации и ресурсы для решения задач и проблем в профессиональном и/или социальном контексте;

1.3 Обоснование часов профессионального модуля в рамках вариативной части

Дополнительные профессиональные компетенции	Дополнительные знания, умения, навыки	Номер и наименование темы	Объем часов	Обоснование включения в рабочую программу
_	З 1.2.1, З 1.2.2; З 1.3.1; З 1.3.2 У 1.2.1; У 1.2.2; У 1.2.3; У 1.3.1; У 1.3.2	Тема 1.1 Система технического обслуживания и ремонта промышленного оборудования	10	получат глубокие профессиональные знания и умения, позволяющие эффективно поддерживать работоспособность промышленного оборудования, снижать риски аварий и повышать общую эффективность производственных процессов
-	З 1.2.1, З 1.2.2; З 1.3.1; З 1.3.2 У 1.2.1; У 1.2.2; У 1.2.3; У 1.3.1; У 1.3.2	Тема 1.2 Техническое обслуживание и ремонт гидросистем	4	обеспечить эффективное техническое обслуживание и ремонт гидрооборудования, снизить риск отказов и поломок, а также способствовать развитию инновационных подходов в данной области
-	З 1.2.1, З 1.2.2; З 1.3.1; З 1.3.2 У 1.2.1; У 1.2.2; У 1.2.3; У 1.3.1; У 1.3.2	Тема 1.3 Техническое обслуживание и ремонт гидромашин и аппаратуры	8	обеспечивает подготовку высококлассных специалистов, готовых профессионально осуществлять технический осмотр, диагностику, устранение неполадок и модернизацию гидравлических агрегатов, обеспечивая надежность и долговечность
				производственного оборудования

-	З 1.2.1, З 1.2.2; З 1.3.1; З 1.3.2 У 1.2.1; У 1.2.2; У 1.2.3; У 1.3.1; У 1.3.2	Тема 1.5 Организация и выполнение монтажа, наладки, испытаний гидравлических и пневматических устройств, систем и приводов	6	обеспечить эффективное техническое обслуживание и ремонт гидрооборудования, снизить риск отказов и поломок, а также способствовать развитию инновационных подходов в данной области
-	З.1.4.01; У1.4.1	Тема 1.7 Средства контроля обслуживания гидропневмосистем	6	обеспечить эффективное техническое обслуживание и ремонт гидрооборудования, снизить риск отказов и поломок, а также способствовать развитию инновационных подходов в данной области
Всего академических часов профессионального модуля в рамках вариативной части			34	

1.4 Трудоемкость профессионального модуля

Наименование составных частей профессионального модуля	**Объем в часах**	**В т.ч. в форме практической подготовки**
Теоретические занятия	30	
Практические занятия	40	30
Лабораторные занятия	не предусмотрено	Не предусмотрено
Курсовая работа (проект)	не предусмотрено	
Консультации	не предусмотрено	
Самостоятельная работа	не предусмотрено	
Практика, в т.ч.:	108	
учебная	не предусмотрено	
производственная	108	108
Промежуточная аттестация	12	
Всего	190	138

2 СТРУКТУРА И СОДЕРЖАНИЕ ПРОФЕССИОНАЛЬНОГО МОДУЛЯ

2.1 Структура профессионального модуля

Индекс ОК/ПК	Наименования разделов профессионального модуля/МДК	Формы промежуточной аттестации (семестр)					Объем профессионального модуля, час.									
									с преподавателем							
										в том числе						
		Экзамены	Зачеты	Зачет с оценкой	Курсовые проекты	Курсовые работы	Объем ОП, час с	Самостоятельная работа	Всего	в практической подготовке	лекции, уроки	практические занятия	лабораторные занятия	курсовой проект (работа)	Консультации	Промежуточная аттестация
1	2	3	4	5	6	7	8	9	10	11	12	13	14	15	16	17
ПК 1.1. ПК 1.2 ПК 1.3 ПК 1.4 ОК 01 ОК 02	МДК.01.01 Монтаж и пусконаладочные работы гидравлических и пневматических устройств и систем			*6*			*70*		*70*	*30*	*30*	*40*				
ПК 1.1. ПК 1.2 ПК 1.3 ПК 1.4 ОК 01 ОК 02	Производственная практика		*6*				*108*		*108*	*108*						
ПК 1.1. ПК 1.2 ПК 1.3 ПК 1.4 ОК 01 ОК 02	Экзамен по профессиональному модулю	*6*					*12*									12
	Всего	*1*	*1*	*1*			*120*		*178*	*138*						

2.2. Тематический план и содержание профессионального модуля

Наименование разделов и тем профессионального модуля (ПМ), междисциплинарных курсов (МДК)	Содержание учебного материала, лабораторные работы и практические занятия, самостоятельная учебная работа обучающихся	Объем, акад. ч / в том числе в форме практической подготовки, акад ч	Код ПК, ОК	Коды осваиваемых Элементов компетенций
1	2	3	4	5
МДК.01.01 Монтаж и пусконаладочные работы гидравлических и пневматических устройств и систем				
Тема 1.1 Система технического обслуживания и ремонта промышленного оборудования	**Содержание**	**20/6**		
	Основные понятия надежности гидравлических и пневматических устройств и систем. Минимальные значения показателей долговечности, безотказности и характеристики предельных состояний основных видов гидрооборудования. Классификация отказов. Техническая диагностика гидравлических и пневматических устройств и систем, диагностические признаки; методы диагностирования, неразрушающие методы контроля. Типовая система ТОиР оборудования, организация ТОиР на ПАО «ММК». Материально-техническое обеспечение ТОиР промышленного оборудования	6/0	ПК 1.1. ПК 1.2 ПК 1.3 ПК 1.4 ОК 01 ОК 02	З 1.2.1, З 1.2.2; З 1.3.1; З 1.3.2 Зо 01.02; Зо 02.02
	В том числе практических/лабораторных занятий	14/6		
	Практическое занятие №1 Исследование устройства, принципа работы и маркировки шестеренного насоса, сборка-разборка	4/2	ПК 1.1. ПК 1.2 ПК 1.3 ПК 1.4 ОК 01 ОК 02	У 1.2.1; У 1.2.2; У 1.2.3; У 1.3.1; У 1.3.2 Уо 01.01; Уо 02.04
	Практическое занятие №2 Исследование устройства, принципа работы и маркировки пластинчатого насоса, сборка-разборка	4/2	ПК 1.1. ПК 1.2 ПК 1.3 ПК 1.4 ОК 01 ОК 02	У 1.2.1; У 1.2.2; У 1.2.3; У 1.3.1; У 1.3.2 Уо 01.01; Уо 02.04

	Практическое занятие № 3 Исследование устройства, принципа работы и маркировки аксиально- поршневого насоса, сборка- разборка	4/2	ПК 1.1. ПК 1.2 ПК 1.3 ПК 1.4 ОК 01 ОК 02	У 1.2.1; У 1.2.2; У 1.2.3; У 1.3.1; У 1.3.2 Уо 01.01; Уо 02.04
	Практическое занятие № 4 Исследование устройства, принципа работы и маркировки радиально- поршневого насоса, сборка- разборка	2/0	ПК 1.1. ПК 1.2 ПК 1.3 ПК 1.4 ОК 01 ОК 02	У 1.2.1; У 1.2.2; У 1.2.3; У 1.3.1; У 1.3.2 Уо 01.01; Уо 02.04
Тема 1.2 Техническое обслуживание и ремонт гидросистем	**Содержание**	**8/2**		
	Назначение и виды ТОиР гидростатического привода. Типовой регламен, объём и периодичность работ при ТОиР гидро-и пневмосистем. Диагностика состояния гидро-и пневмосистем. Требования к техническому обслуживанию и неисправности привода в целом и методы их устранения. Порядок поиска неисправности. Профилактика неисправностей гидро-и пневмосистем. Подготовка и эксплуатация рабочей жидкости, диагностирование технического состояния РЖГ. Особенности эксплуатации приводов, работающих в условиях высоких и низких температур, повышенной запыленности. Меры по снижению шума и вибрации, содержание воздуха и воды в рабочих жидкостях. Правила техники безопасности при проведении технического обслуживания	6/0	ПК 1.1. ПК 1.2 ПК 1.3 ПК 1.4 ОК 01 ОК 02	З 1.2.1, З 1.2.2; З 1.3.1; З 1.3.2 Зо 01.02; Зо 02.02
	В том числе практических/лабораторных занятий	2/2		
	Практическое занятие № 5 Исследование устройства и принципа работы гидроцилиндров, сборка-разборка	2/2	ПК 1.1. ПК 1.2 ПК 1.3 ПК 1.4 ОК 01 ОК 02	У 1.2.1; У 1.2.2; У 1.2.3; У 1.3.1; У 1.3.2 Уо 01.01; Уо 02.04

Тема 1.3 Техническое обслуживание и ремонт гидромашин и аппаратуры	**Содержание**	**8/2**		
	ТОиР гидромашин и аппаратуры. Ремонт гидравлических цилиндров. Ремонт аксиально-поршневых гидромашин. Ремонт шестеренных гидромашин. Ремонт пластинчатых гидромашин. Ремонт радиально-поршневых гидромашин. Ремонт гидравлической аппаратуры. Ремонт вспомогательных устройств. Особенности эксплуатации, ТО и ремонт гидромуфт. Техника безопасности при техническом обслуживании и ремонте гидромашин и аппаратуры	4/0	ПК 1.1. ПК 1.2 ПК 1.3 ПК 1.4 ОК 01 ОК 02	З 1.2.1, З 1.2.2; З 1.3.1; З 1.3.2 Зо 01.02; Зо 02.02
	В том числе практических/лабораторных занятий	4/2		
	Практическое занятие № 6 Исследование устройства и принципа работы аксиально-поршневого гидромотора, сборка- разборка	4/2	ПК 1.1. ПК 1.2 ПК 1.3 ПК 1.4 ОК 01 ОК 02	У 1.2.1; У 1.2.2; У 1.2.3; У 1.3.1; У 1.3.2 Уо 01.01; Уо 02.04
Тема 1.4 Эксплуатация	**Содержание**	**4/2**		
сосудов высокого давления	Общие требования безопасности при эксплуатации оборудования, работающего под давлением, на опасных производственных объектах. Общие требования к эксплуатации сосудов под давлением. Учет и освидетельствование сосудов, работающих под давлением. Дополнительные требования промышленной безопасности к эксплуатации сосудов под давлением. Основные требования безопасности производства ремонтных работ. Дополнительные меры безопасности при работе внутри емкости	2/0	ПК 1.1. ПК 1.2 ПК 1.3 ПК 1.4 ОК 01 ОК 02	З 1.2.1, З 1.2.2; З 1.3.1; З 1.3.2 Зо 01.02; Зо 02.02
	В том числе практических/лабораторных занятий	2/2		
	Практическое занятие № 7 Исследование устройства, принципа действия и маркировки распределителей различных моделей, сборка-разборка	2/2	ПК 1.1. ПК 1.2 ПК 1.3 ПК 1.4 ОК 01 ОК 02	У 1.2.1; У 1.2.2; У 1.2.3; У 1.3.1; У 1.3.2 Уо 01.01; Уо 02.04

Тема 1.5	**Содержание**	**10/6**		
Организация и выполнение монтажа, наладки, устройств, систем и приводов	Общие сведения о монтаже гидравлических и пневматических систем. Техническая документация на производство монтажа. Подготовка к монтажу гидронасосов. Подготовка к монтажу гидромоторов. Подготовка к монтажу гидроцилиндров. Подготовка к монтажу направляющей и регулирующей аппаратуры. Подготовка к монтажу ёмкостей, аккумуляторов, фильтров. Подготовка к монтажу трубопроводов. Техника безопасности при подготовке к монтажу. Общие сведения о наладке гидравлической и пневматической систем. Методы монтажа и выбор насоса. Монтаж и наладка насосов. Монтаж и наладка гидромоторов. Монтаж и наладка гидроцилиндров. Монтаж и наладка гидроаппаратуры. Монтаж и наладка трубопроводов. Монтаж и наладка гидравлического привода. Очистка гидропривода. Пуск, настройка и приработка гидропривода. Монтаж пневматической системы. Требования техники безопасности к монтажу и наладке гидравлического привода	4/0	ПК 1.1. ПК 1.2 ПК 1.3 ПК 1.4 ОК 01 ОК 02	З 1.2.1, З 1.2.2; З 1.3.1; З 1.3.2 Зо 01.02; Зо 02.02
	В том числе практических/лабораторных занятий	6/6		
	Практическое занятие № 8 Исследование устройства, принципа действия обратных клапанов различных моделей, сборка- разборка	2/2	ПК 1.1. ПК 1.2 ПК 1.3 ПК 1.4 ОК 01 ОК 02	У 1.2.1; У 1.2.2; У 1.2.3; У 1.3.1; У 1.3.2 Уо 01.01; Уо 02.04
	Практическое занятие № 9 Исследование устройства, принципа действия гидрозамков различных моделей, сборка-разборка	4/4	ПК 1.1. ПК 1.2 ПК 1.3 ПК 1.4 ОК 01 ОК 02	У 1.2.1; У 1.2.2; У 1.2.3; У 1.3.1; У 1.3.2 Уо 01.01; Уо 02.04
Тема 1.6	**Содержание**	**8/4**		

Диагностические устройства для поиска неисправностей и определения текущего технического состояния агрегатов и узлов	Средства контроля технической диагностики и обслуживания гидропневмосистем. Основные причины неисправностей агрегатов гидропривода. Диагностические устройства и методы для поиска неисправностей. Диагностические устройства для определения текущего технического состояния агрегатов и узлов гидроприводов	4/0	ПК 1.1. ПК 1.2 ПК 1.3 ПК 1.4 ОК 01 ОК 02	З 1.2.1, З 1.2.2; З 1.3.1; З 1.3.2 Зо 01.02; Зо 02.02
	В том числе практических/лабораторных занятий	4/4		
	Практическое занятие № 10 Исследование устройства, принципа действия клапана предохранительного прямого типа различных моделей, сборка-разборка	4/4	ПК 1.1. ПК 1.2 ПК 1.3 ПК 1.4 ОК 01 ОК 02	У 1.2.1; У 1.2.2; У 1.2.3; У 1.3.1; У 1.3.2 Уо 01.01; Уо 02.04
Тема 1.7 Средства контроля обслуживания гидропневмосистем	**Содержание**	**12/8**		
	Общие сведения о контроле давления, расхода, температуры и чистоты рабочей жидкости. Реле давления. Индикаторы давления. Датчики давления. Расходомеры. Вискозиметры. Тахометры. Динамометры. Шумомеры Элементы сопряжения, гидротестер. Течеискатели. Газоанализаторы. Датчики и реле уровня. Виброакустические устройства	4/0	ПК 1.1. ПК 1.2 ПК 1.3 ПК 1.4 ОК 01 ОК 02	З.1.4.01; Зо 02.02
	В том числе практических/лабораторных занятий	8/8		
	Практическое занятие № 11 Исследование устройства, изучение принципа действия клапана давления золотникового типа различных моделей, сборка-разборка	4/4	ПК 1.1. ПК 1.2 ПК 1.3 ПК 1.4 ОК 01 ОК 02	У1.4.1; Уо 02.04
	Практическое занятие № 12 Исследование устройства, принципа действия клапана предохранительного непрямого действия различных моделей, сборка-разборка	4/4	ПК 1.1. ПК 1.2 ПК 1.3 ПК 1.4 ОК 01 ОК 02	У1.4.1; Уо 02.04
ПП.01 Производственная практика		**108/108**		

Виды работ раздела 1 1. Чтение технической документации (гидравлических схем). 2. Выполнение технического обслуживания гидравлических устройств и систем 3. Выполнение технического обслуживания пневматических устройств и систем. 4. Выполнение ремонта гидравлических и пневматических устройств и систем. 5. Выполнять ремонтные операции 6. Устранять неполадки 7. Проводить регулировку отдельных узлов оборудования 8. Выполнять монтаж гидравлических и пневматических устройств и систем 9. Выполнять осмотры и ремонт действующего оборудования цеха по техническому состоянию 10. Осуществлять пуск и наладку гидравлических и пневматических приводов 11. Определять техническое состояние гидрооборудования и пневмооборудования. 12. Использовать техническую документацию на проведение монтажных работ; 13. Проводить монтаж гидрооборудования различного типа. 14. Использовать приборы для измерения давления; 15. Выбирать необходимые средства измерения; 16. Определять расход жидкости различными способами; 17. Использовать приборы для измерения параметров газа; 18. Контролировать стенды для испытания и приемки; 19. Проводить испытания гидравлического и пневматического оборудования 20. Использовать диагностические средства измерений.			Н 1.1.1 Н 1.2.1 Н 1.3.1 Н 1.4.1
Промежуточная аттестация	**12/0**		
Всего	**190/138**		

2.3 Перечень практических и лабораторных занятий

Номенклатура практических и лабораторных занятий должна обеспечивать освоение названных в разделе 1.2 рабочей программы умений.

Темы лабораторных и практических занятий	Содержание (краткое описание),	Специализированное оборудование, технические средства, программное обеспечение
МДК.01.01 Монтаж и пусконаладочные работы гидравлических и пневматических устройств и систем		
Практические занятия		
Практическое занятие №1 Исследование устройства, принципа работы и маркировки шестеренного насоса, сборка-разборка	Практическая работа по исследованию устройства, принципа работы и маркировке шестеренного насоса необходима студентам технических специальностей и специалистам машиностроительной отрасли для глубокого понимания конструкции и принципов функционирования одного из наиболее распространённых типов гидронасосов.	Штанген-циркуль, рожковые ключи, отвертка крестовая, отвёртка шлицевая
Практическое занятие №2 Исследование устройства, принципа работы и маркировки пластинчатого насоса, сборка-разборка	Практическая работа по изучению устройства, принципа работы и маркировки пластинчатого насоса помогает глубже разобраться в особенностях конструкций гидравлических устройств и приобрести необходимые навыки диагностики и ремонта насосов	Штанген-циркуль, рожковые ключи, отвертка крестовая, отвёртка шлицевая
Практическое занятие № 3 Исследование устройства, принципа работы и маркировки аксиально- поршневого насоса, сборка- разборка	Практическая работа по исследованию устройства, принципа работы и маркировки аксиально-поршневых насосов направлена на глубокое изучение студентами конструкции и функционирования данного вида гидравлических агрегатов. Этот вид насосов широко применяется в системах гидравлики современных машин и оборудования благодаря своим высоким эксплуатационным характеристикам.	Штанген-циркуль, рожковые ключи, отвертка крестовая, отвёртка шлицевая
Практическое занятие № 4 Исследование устройства, принципа работы и маркировки радиально- поршневого насоса, сборка- разборка	данная лабораторная работа играет важную роль в подготовке квалифицированных кадров, способных эффективно управлять современным оборудованием и обеспечивать бесперебойность технологических процессов.	Штанген-циркуль, рожковые ключи, отвертка крестовая, отвёртка шлицевая
Практическое занятие № 5 Исследование устройства и принципа работы гидроцилиндров, сборка-разборка	Овладев теоретическими знаниями и практическими умениями, студенты смогут уверенно работать с гидравлическими системами различного назначения, своевременно обнаруживая и устраняя неисправности, повышая надёжность и эффективность работы техники и оборудования.	Штанген-циркуль, рожковые ключи, отвертка крестовая, отвёртка шлицевая

Практическое занятие № 6 Исследование устройства и принципа работы аксиально-поршневого гидромотора, сборка- разборка	Аксиально-поршневые гидромоторы используются в современной технике повсеместно: в авиации, строительстве, сельском хозяйстве, транспорте. Это надежные и эффективные двигатели, способные развивать высокий крутящий момент и большую мощность даже при небольших габаритах. Чтобы профессионально заниматься обслуживанием и ремонтом такой техники, специалисту необходимы глубокие знания конструкции и принципов работы мотора.	Штанген-циркуль, рожковые ключи, отвертка крестовая, отвёртка шлицевая
Практическое занятие № 7 Исследование устройства, принципа действия и маркировки распределителей различных моделей, сборка-разборка	Учащиеся получат профессиональные навыки, которые пригодятся при техническом обслуживании, диагностике и ремонте гидравлических систем на производстве и в быту	Штанген-циркуль, рожковые ключи, отвертка крестовая, отвёртка шлицевая
Практическое занятие № 8 Исследование устройства, принципа действия обратных клапанов различных моделей, сборка-разборка	Обратные клапаны применяются в гидравлических и пневматических системах для предотвращения обратного течения рабочей среды. Их правильный выбор и эксплуатация критически важны для стабильной работы любой машины или установки. Во время работы студенты исследуют различные модели обратных клапанов, проводят их разборку и сборку, определяют типы неисправностей и учатся подбирать оптимальные решения для конкретных задач.	Штанген-циркуль, рожковые ключи, отвертка крестовая, отвёртка шлицевая
Практическое занятие № 9 Исследование устройства, принципа действия гидрозамков различных моделей, сборка-разборка	По завершении занятия студент сможет уверенно разбираться в устройстве гидрозамков, оперативно оценивать их техническое состояние и проводить простейший ремонт, что позволит повысить квалификацию и подготовить себя к профессиональному использованию и обслуживанию гидравлических систем различной сложности.	Штанген-циркуль, рожковые ключи, отвертка крестовая, отвёртка шлицевая
Практическое занятие № 10 Исследование устройства, принципа действия клапана предохранительного прямого типа различных моделей, сборка-разборка	Студент получает знания и навыки, необходимые для эффективной эксплуатации и поддержания работоспособности гидравлических систем, что повышает уровень профессиональной подготовки и гарантирует качество работы инженерных решений.	Штанген-циркуль, рожковые ключи, отвертка крестовая, отвёртка шлицевая
Практическое занятие № 11 Исследование устройства, изучение принципа действия клапана давления золотникового типа различных моделей, сборка-разборка	Во время занятия будут рассмотрены разные модели клапанов давления золотникового типа, проанализированы их преимущества и недостатки, выявлены характерные неисправности и способы их диагностики и устранения. Студенты выполнят пошаговую разборку и сборку нескольких видов клапанов, приобретут практические навыки работы с инструментом и оценкой состояния внутренних элементов.	Штанген-циркуль, рожковые ключи, отвертка крестовая, отвёртка шлицевая

Практическое занятие № 12 Исследование устройства, принципа действия клапана предохранительного непрямого действия различных моделей, сборка-разборка	Студенты получат углубленные знания о функциях и особенностях конструкции предохранительных клапанов, приобретут полезные навыки, помогающие диагностировать и устранять проблемы с гидравлическими системами. Эти знания станут основой для дальнейшего совершенствования своей квалификации в области эксплуатации и ремонта гидравлического оборудования.	Штанген-циркуль, рожковые ключи, отвертка крестовая, отвёртка шлицевая

3 УСЛОВИЯ РЕАЛИЗАЦИИ РАБОЧЕЙ ПРОГРАММЫ ПРОФЕССИОНАЛЬНОГО МОДУЛЯ

3.1Материально-техническое обеспечение

Для реализации программы учебной дисциплины предусмотрены следующие специальные помещения:

Кабинет «Монтажа, наладки, технического обслуживания и ремонта гидравлических и пневматических устройств и систем», оснащенный в соответствии с приложением 3 образовательной программы.

Лаборатория «Гидравлики, элементов гидравлических и пневматических приводов монтажа, наладки, испытания, диагностики гидравлических и пневматических устройств и приводов», оснащенная в соответствии с приложением 3 образовательной программы.

Помещение для воспитательной работы, оснащенное в соответствии с приложением 3 образовательной программы.

Компьютерный класс, оснащенный в соответствии с приложением 3 образовательной программы.

3.2 Учебно-методическое и информационное обеспечение реализации программы

Основные источники:

1 Шейпак, А. А. Гидравлика и гидропневмопривод. Основы механики жидкости и газа : учебник / А. А. Шейпак. — 6-е изд., испр. и доп. — Москва : ИНФРА-М, 2024. — 272 с. — (Высшее образование). - ISBN 978-5-16-019380-9. - Текст : электронный. - URL: https://znanium.com/catalog/product/2113849. – Режим доступа: по подписке.

2. Сидоров, В. А. Диагностика металлургических машин : учебное пособие / В. А. Сидоров. - Москва ; Вологда : Инфра-Инженерия, 2023. - 172 с. - ISBN 978-5-9729-1440-1. - Текст : электронный. - URL: https://znanium.com/catalog/product/2093419. – Режим доступа: по подписке.

3. Сидоров, В. А. Эксплуатация гидропривода металлургических машин : учебное пособие / В. А. Сидоров, Е. В. Ошовская, С. А. Бедарев. - Москва ; Вологда : Инфра-Инженерия, 2022. - 316 с. - ISBN 978-5-9729-0822-6. - Текст : электронный. - URL: https://znanium.com/catalog/product/1903873 . – Режим доступа: по подписке.

Дополнительные источники

1. Краснов, В. И. Монтаж систем вентиляции и кондиционирования воздуха : учебное пособие / В. И. Краснов. — Москва : ИНФРА-М, 2023. — 224 с. — (Среднее профессиональное образование). - ISBN 978-5-16-004299-2. - Текст : электронный. - URL: https://znanium.ru/catalog/product/1913217. – Режим доступа: по подписке.

2. Вольвак, С. Ф. Гидравлика : учебное пособие / С.Ф. Вольвак. — Москва : ИНФРА-М, 2023. — 438 с. — (Высшее образование: Бакалавриат). — DOI 10.12737/1045063. - ISBN 978-5-16-015659-0. - Текст : электронный. - URL: https://znanium.com/catalog/product/1960101. – Режим доступа: по подписке.

Интернет-ресурсы

1. MEGABOOK: универсальная энциклопедия Кирилла и Мефодия. [Электронный ресурс]. – Режим доступа: https://megabook.ru/, свободный. – Загл. с экрана. Яз. рус.

4 КОНТРОЛЬ И ОЦЕНКА РЕЗУЛЬТАТОВ ОСВОЕНИЯ РОФЕССИОНАЛЬНОГО МОДУЛЯ

Контроль и оценка результатов освоения профессионального модуля осуществляется преподавателем в процессе текущего контроля и промежуточной аттестации.

Формой итоговой аттестации по профессиональному модулю является экзамен по профессиональному модулю.

4.1 Текущий контроль:

Контролируемые результаты (ПК, ОК)	Наименование оценочного средства	Критерии оценки
МДК.01.01 Монтаж и пусконаладочные работы гидравлических и пневматических устройств и систем		
ПК.1.1 Осуществлять организационно-производственные работы для подготовки сборки и монтажа промышленного (технологического)	Практические задания	См. ниже
ПК.1.2 Проводить сборку, регулировку, дефектовку агрегатов промышленного (технологического) оборудования.	Практические задания	См. ниже
ПК. 1.3 Организовывать и проводить испытания гидравлических и пневматических устройств и систем	Практические задания	См. ниже
ПК 1.4 Организовать работу персонала по сборке, монтажу и пусконаладке гидравлических и пневматических устройств и систем	Практические задания	См. ниже
ОК 01 Выбирать способы решения задач профессиональной деятельности применительно к различным контекстам	Практические задания	См. ниже
ОК 02 Использовать современные средства поиска, анализа и интерпретации информации и информационные технологии для выполнения задач профессиональной деятельности	Практические задания	См. ниже

Критерии оценки практического задания:

«5» (отлично): выставляется студенту, если расчетная и графическая части выполнены в полном объеме, решение оформлено с соблюдением установленных правил; студент свободно владеет теоретическим материалом, безошибочно применяет его при решении задач.

«4» (хорошо): выставляется студенту, если при выполнении задания допущены незначительные ошибки, решение оформлено с соблюдением установленных правил; студент свободно владеет теоретическим материалом, безошибочно применяет его при решении задач;

«3» (удовлетворительно): выставляется студенту, если задание выполнено с «грубыми» ошибками, решение оформлено без соблюдения установленных правил;

«2» (неудовлетворительно): выставляется студенту, если работа не выполнена.

4.2 Промежуточная аттестация

Код	**Структурный элемент профессионального модуля**	**Форма промежуточной аттестации**	**Семестр**
МДК.01.01	Монтаж и пусконаладочные работы гидравлических и пневматических устройств и систем	Зачет с оценкой	6

ПП.01	Производственная практика	Комплексный зачет	
ПМ.01.ЭК	Экзамен по профессиональному модулю	Экзамен	6

4.2.1 Оценочные средства для зачета с оценкой по МДК, практике

Результаты обучения	**Оценочные средства для промежуточной аттестации**
ПК 1.1, ОК 01 ПК 1.2, ОК 02, ПК 1.3, ПК 1.4	*1. Выполняет тестовые задания* Ответить на вопросы. 1. Проверка пригодности к монтажу и эксплуатации оборудования, аппаратуры и арматуры и устранение тех дефектов, из-за которых браковать всё изделие нецелесообразно - это: 1) консервация; 3) ревизия 2) расконсервация; 4) все ответы

2. Очистка внутренней поверхности труб, выполняемая щётками, ёршами, путём обстукивания продувки сжатым воздухом, называется:

1. механической очисткой;
2. химической очисткой;
3. физической очисткой;
4. все ответы верны.

3. Метод, представляющий собой монтаж отдельными сборочными единицами непосредственно на месте установки оборудования или аппаратуры:

А) узловой; В) стендовый;
Б) блочный; Г) комплектно-блочный.

4. Способ монтажа, при котором гидравлические аппараты устанавливают на панель или монтажную плиту:

А) стыковой; Г) безтрубный;
Б) модульный; Д) встриваемый. В) трубный;

5. Способ монтажа, при котором гидроаппараты выполнены в виде патронов, которые ввинчиваются(вставляются) в соответствующие монтажные отверстия

А) стыковой; Б) модульный; В) трубный.

6. Прибор для измерения расхода рабочей жидкости: А) тахометр
В) термометр
Б) манометр Г) ротаметр

7. Позиция "1" - это:

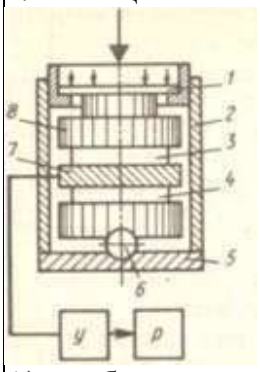

А) мембрана Д) шарик
Б) корпус Е) электрод
В) кварцевая пластина Ж) опорный элемент Г) основание

8. Прибор для измерения давления в газообразных, коррозионно-активных, загрязнённых или высоковязких средах:

А) манометр с диафрагмой
Б) манометр с трубкой Бурдона
В) дифференциальный манометр
Г) дифференциальный манометр с трубкой Бурдона
Д) дифференциальный манометр с диафрагмой

9. Позиция "1" - это:

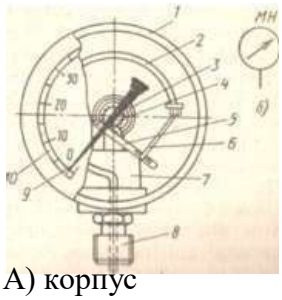

А) корпус
Б) трубчатая пружина
В) зубчатый сектор
Г) тяга
Д) держатель
Е) стрелка
Ж) шкала

10. Прибор для поддержания постоянной температуры рабочей жидкости, который при необходимости включает системы охлаждения или подогрева:
А) электронные реле давления
Б) датчики давления
В) реле давления
Г) гидротестер
Д) электроконтактные термометры

2. Теоретические вопросы по содержанию курса

Отвечает на вопросы:
1. Диагностические устройства и методы для поиска неисправностей агрегатов гидропривода
2. Диагностические устройства для определения текущего технического состояния агрегатов и узлов гидроприводов
3. Назначение и принцип действия прибора с пропорциональным электрическим выходом
4. Принцип работы стенда для испытания и снятия характеристик с насосов
5. Принцип работы стенда для испытания и снятия характеристик с гидрооборудования
6. Типовая система ТоиР оборудования. Периодичность ТоиР оборудования.
7. Сущность явления износа, причины и виды износа, характер отказов.
8. Восстановление деталей соединений
9. Восстановление деталей гидравлических и пневматических систем
10. Восстановление сборочных единиц гидравлических и пневматических систем
11. Организация работ по ТоиР промышленного оборудования.
12. Надежность гидропривода, основные показатели надежности
13. Методы повышения надежности гидроприводов

	14. Техническое обслуживание и ремонт гидросистем 15. Техническое обслуживание и ремонт гидроприводов *3. Типовые практические задания* 1. Определить потери давления при движении жидкости, согласно исходных данные для задачи: вязкостью =…, мм /с по трубе диаметром d =…, мм; длиной L=…, м при расходе жидкости Q =…, л/с. Плотность жидкости 900 кг/м3 2. Определить необходимый внутренний диаметр напорного трубопровода при расходе рабочей жидкости Q =…, л/мин и допустимой скорости движения жидкости в трубе ϑ = …, м/с . 3. Чтение и составление простейших схем гидропривода

Критерии оценки зачета с оценкой

«Отлично» - теоретическое содержание курса освоено полностью, без пробелов, умения сформированы, все предусмотренные программой учебные задания выполнены, качество их выполнения оценено высоко.

«Хорошо» - теоретическое содержание курса освоено полностью, без пробелов, некоторые умения сформированы недостаточно, все предусмотренные программой учебные задания выполнены, некоторые виды заданий выполнены с ошибками.

«Удовлетворительно» - теоретическое содержание курса освоено частично, но пробелы не носят существенного характера, необходимые умения работы с освоенным материалом в основном сформированы, большинство предусмотренных программой обучения учебных заданий выполнено, некоторые из выполненных заданий содержат ошибки.

«Неудовлетворительно» - теоретическое содержание курса не освоено, необходимые умения не сформированы, выполненные учебные задания содержат грубые ошибки.

4.2.2 Экзамен по профессиональному модулю

Оценочные средства промежуточной аттестации по профессиональному модулю – профессиональному модулю

Код и наименование компетенций	Перечень оцениваемых умений, навыков (практического опыта)	Максимальный балл
ПК 1.1 Осуществлять организационно-производственные работы для подготовки сборки и монтажа гидравлических и пневматических устройств и систем.	У 1.1.1 читать техническую документацию на производство монтажа элементов гидро- пневмооборудования;	2
ПК 1.2 Проводить сборку, регулировку, и пусконаладку гидравлических и пневматических устройств и систем.	У 1.2.1 осуществлять сборку гидравлических и пневматических систем	2
ПК 1.3 Производить оценку состояния гидравлических и пневматических устройств и систем после выполнения наладочных работ, контроль технического состояния оборудования при вводе в эксплуатацию.	У 1.3.1 выбирать параметры оценивания состояния гидро-пневмоустройств;	2
ПК 1.4 Организовать работу персонала по сборке, монтажу и пусконаладке	У 1.4.1. обеспечивать организацию работы персонала по сборке, монтажу и	2

гидравлических и пневматических устройств и систем	пусконаладке гидравлических и пневматических устройств и систем	
ОК 01 Выбирать способы решения задач профессиональной деятельности применительно к различным контекстам	Уо 01.01 распознавать и анализировать задачу и/или проблему в профессиональном и/или социальном контексте; выделять её составные части; определять этапы решения задачи; составлять план действий; определять необходимые ресурсы; реализовывать составленный план;	2
ОК 02 Использовать современные средства поиска, анализа и интерпретации информации и информационные технологии для выполнения задач профессиональной деятельности	Уо 02.01 определять необходимые источники информации; эффективно искать информацию, необходимую для решения задачи и/или проблемы, оформлять результаты поиска;	2
	ИТОГО	**25,00**

Задание1.

Вы работаете в бригаде ЛПЦ-4 ПАО «ММК».

На обслуживаемом вами участке произошел сбой в работе гидропривода управления задающего ролика, недостаточная скорость движения гидродвигателя.

Проанализируйте ситуацию и составьте алгоритм ваших действий.

В алгоритме следует отразить поиск и устранение неисправностей, прописать порядок ввода гидропривода в эксплуатацию после ремонта, выполнить поиск и устранение неисправностей

Заполнить таблицу №1 Таблица №1

Неисправность	Возможные причины	Способ устранения
Недостаточная скорость движения гидродвигателя.	1.	
	2.	
	3.	
	n.	

Задание2.

Выполнить монтаж гидравлической схемы на учебном стенде

Составить алгоритм настройки гидропривода при вводе в эксплуатацию

1.-разрабатывает алгоритм выполнения монтажа гидравлической схемы на учебном стенде

2.- подбирает необходимое оборудование

3. - выполняет монтаж гидравлической схемы на учебном стенде

4. – выполняет «Пуск»

5.- выполняет техническое диагностирование устройств

Критерии оценивания:

Оцениваемая ПК, ОК	Критерий оценивания (умения, навыки/ практический опыт)	Описание оценки критерия		Максимальный балл оценки подкритерия - 2 балла	Вес подкритерия: не менее 1; - шаг 0,5; не более 3	Итоговый максимальный балл подкритерия
		Конкретные оцениваемые действия (операции) или набор действий для оценки подкритерия	Описание результата выполнения конкретного действия (операции) подкритерияв баллах			
ПК 1.1 Осуществлять организационно-производственные работы для подготовки сборки и монтажа гидравлических и пневматических устройств и систем.	У 1.1.1 читать техническую документацию на производство монтажа элементов гидро-пневмооборудования;	Произвести монтаж гидравлического цилиндра на станину станка.	0-Документация не изучена или проигнорирована. Монтаж выполнен «на глаз». Не учтены допуски, не выбраны правильные крепежные элементы или инструмент. Цилиндр установлен с перекосом или небезопасно; 1 –Документация изучена частично. Цилиндр установлен в целом верно, но допущены ошибки: не сверены присоединительные размеры по общему паспорту станка, не соблюдены моменты затяжки крепежа, не проверена соосность. Требуется доработка; 2 –Изучены оба паспорта (цилиндра и станка). Правильно выбраны инструмент и крепеж. Монтаж выполнен строго по технической документации с соблюдением допусков, соосности и требований безопасности.;	2	1	2

ПК 1.2 Проводить сборку, регулировку, и пусконаладку гидравлических и пневматических устройств и систем.	У 1.2.1 осуществлять сборку гидравлических и пневматических систем	Собрать участок гидравлической линии высокого давления между насосной станцией и распределительным клапаном.	0-Игнорирование принципиальной схемы. Подсоединение РВД в неверные порты. Использование неподходящих фитингов или бракованных рукавов. Опрессовка выполнена с нарушением технологии (течи при первом же включении).; 1 –Схема соблюдена, порты определены верно. Однако допущены ошибки в трассировке (РВД перекручены, слишком малый радиус изгиба) или качество опрессовки фитингов вызывает сомнения (риск микротечей); 2 –Принципиальная схема и паспорт изучены. Подобранные фитинги и РВД полностью соответствуют давлению и резьбам. Опрессовка выполнена качественно. Трассировка РВД выполнена правильно (без скручивания, с нужным радиусом изгиба, с запасом на перемещения);	2	1	2
ПК 1.3 Производить оценку состояния гидравлических и пневматических устройств и систем после выполнения наладочных работ, контроль технического	У 1.3.1 выбирать параметры оценивания состояния гидро-пневмоустройств;	Оценка тех. состояния гидроцилиндра** (неравномерность хода, стуки, «сползание» стола под нагрузкой).	0-Не удалось сопоставить симптомы с возможными неисправностями. Не предложено никаких параметров для диагностики. Диагностика не проведена или проведена вслепую; 1 –Выявлена общая	2	1	2

состояния оборудования при вводе в эксплуатацию.			проблема (например, износ уплотнений), но не выбраны специфические параметры для всех симптомов. Например, проверили только внешние течи, но не проверили параметры золотника, клапанов торможения (причина стуков) или внутреннего перепуска (причина сползания).; 2 –Симптомы четко сопоставлены с параметрами: «сползание» -> проверка внутреннего перепуска (целостность манжет поршня); «стуки/неравномерность» -> проверка наличия воздуха в системе, состояния клапанов торможения и соосности штока. Составлен полный план диагностики с применением приборов.;			
ПК 1.4 Организовать работу персонала по сборке, монтажу и пусконаладке гидравлических и пневматических устройств и систем	У 1.4.1. обеспечивать организацию работы персонала по сборке, монтажу и пусконаладке гидравлических и пневматических устройств и систем	Организовать работу бригады из 3 человек по сборке и монтажу новой гидравлической системы для пресса. Срок выполнения — 5 рабочих дней.	0-План работы отсутствует. Распределение ролей не произведено или произведено хаотично. Не учтены сроки, не проведен инструктаж по охране труда, не подготовлены материалы.; 1 –План составлен, задачи распределены между 3 работниками. Однако план нереалистичен для срока	2	1	2

			в 5 дней, либо не учтена квалификация работников, либо отсутствуют промежуточные точки контроля и этапы подготовки (завоз материала; 2 –Разработан пошаговый план-график на 5 дней. Роли распределены с учетом квалификации. В план включены подготовительные работы, инструктажи по ОТ, поставка материалов и промежуточный контроль качества на каждом этапе. Срок будет соблюден.;			
ОК 01 Выбирать способы решения задач профессиональной деятельности применительно к различным контекстам	Уо 01.01 распознавать и анализировать задачу и/или проблему в профессиональном и/или социальном контексте; выделять её составные части; определять этапы решения задачи; составлять план действий; определять необходимые ресурсы; реализовывать составленный план;	Аварийный останов линии розлива Пневмоостров, код ошибки "F21", красный индикатор. Простой.	0-Паника, отсутствие алгоритма. Попытки «нажать все кнопки» или сбросить ошибку без поиска причины. Не предпринято попыток найти код ошибки в документации.; 1 –Проблема распознана (пневматика), предпринята попытка найти код F21, но алгоритм действий неструктурирован. Не выделены ресурсы (кто чинит, кто убирает завал на линии). Не обеспечена безопасность перед вмешательством.; 2 –Четко распознана проблема. Составлен план: 1) обеспечение безопасности; 2) поиск	2	1	2

			кода F21 в мануале; 3) проверка конкретных датчиков/клапанов. Ресурсы распределены (оператор очищает линию, наладчик ищет неисправность на пневмоострове). План реализован для минимизации простоя.;			
ОК 02 Использовать современные средства поиска, анализа и интерпретации информации и информационные технологии для выполнения задач профессиональной деятельности	Уо 02.01 Конкретные оцениваемые действия (операции) или набор действий для оценки подкритерия выделяет ключевые запросы и целенаправленно проводит поиск релевантной информации для оценки: распознавать и анализировать задачу и/или проблему в профессиональном и/или социальном контексте; выделять её составные части; определять этапы решения задачи; составлять план действий; определять необходимые ресурсы; реализовывать составленный план; пример	Снижение качества ПЭТ-бутылок** (брак 45%, деформация резьбы, неравномерные стенки).Линия выдува продолжает работать.	0-Поиск причины проведен только на уровне интуиции. Не использованы информационные системы предприятия (SCADA, MES, HMI). Не использовались электронные базы знаний или цифровые мануалы.; 1 –Использована только базовая информация с текущего экрана HMI. Поиск в интернете дал общие советы, но не удалось выгрузить исторические тренды температур или давлений за последний час для сравнения с нормой. Не использованы цифровые паспорта пресс-форм.; **3** Эффективно использованы ИТ: проанализированы исторические тренды SCADA/HMI (температура преформ, давление выдува) за последний час. В электронной технической библиотеке найдены точные параметры	2	1	2

			настройки для данной пресс-формы. Выявлено отклонение цифровых параметров от нормы, на основе чего скорректирована программа;			

Для оценки образовательных достижений обучающихся применяется универсальная шкала, представленная в приложении 2.

Приложение 1

ОБРАЗОВАТЕЛЬНЫЕ ТЕХНОЛОГИИ

При проведении теоретических и практических/лабораторных занятий используются следующие педагогические технологии:

№ п/п	Название образовательной технологии (с указанием автора) / активные и интерактивные методы обучения	Цель использования образовательной технологии	Планируемый результат использования образовательной технологии	Описание порядка использования (алгоритм применения) технологии в практической профессиональной деятельности
	Информационно-коммуникационная технология (М.В.Моисеева. Е.С.Полат. М.В.Бухаркина)	Повышение качества образования через активное внедрение в воспитательно-образовательный процесс информационных технологий	На протяжении урока: использование презентации с подготовленным материалом для визуализации и удобства восприятия новой информации	При использовании презентации снижается затруднения восприятия новой информации
	Технология проблемного обучения (Дж.Дьюи, И.Лернер)	Создание проблемных ситуаций, а также активную самостоятельную деятельность учащихся по их разрешению, в результате чего происходит творческое овладение профессиональными знаниями, навыками, умениями, развитие мыслительных способностей, формирование	Этапы: - постановка проблемного вопроса; - проблемное задание и создание проблемной ситуации; - осознание сущности проблемы; - выдвижение гипотиз по решению проблемы (поиск решений проблемы); - доказательство или опровержение высказанного в гипотезе предложения (обоснование	Сформированы навыки выдвижения и отстаивания собственной точки зрения (гипотезы) на решение проблемы. Выработаны способности к исследовательским методам (анализ, моделирование, наблюдение и эксперимент, лабораторные исследования). Сформированы умения применять знания в новой

		способности самостоятельно усваивать любые понятия и действия.	выбранного варианта решения проблемы); - проверка правильности решения проблемы; - выводы по решению проблемы.	ситуации - решение учебной проблемы.
	Здоровье сберегающие технологии	Обеспечить обучающимся возможность сохранения здоровья за период обучения в образовательном учреждении, сформировать у него необходимые для этого знания, научить использовать полученные знания в современной жизни. Данные технологии направлены на укрепление, сохранение, а также формирование здоровья обучающихся	Физиологически обоснованным временем для проведения физкультминутки являются 30-40-я минуты урока; длительность физкультминуток составляет 1-5 мин. Каждая физ-культминутка включает комплекс из 3-4 специально подобранных упражнений, повторяемых 4-6 раз.	Физкультминутки способствуют повышению внимания, активности учащиеся на последующем этапе урока.

Приложение 2

Универсальная шкала перевода баллов в отметки по пятибалльной системе

Оценка	«2»	«3»	«4»	«5»
Отношение полученного количества баллов к максимально возможному (в %)	0,00 % - 49,99 %	50,00 % - 64,99 %	65,00 % – 89,99 %	90,00 % - 100,00 %
Количество баллов, полученных при защите курсового проекта (работы) (максимальный балл 25)	0 – 12,4	12,5 – 16,2	16,3 – 22,4	22,5 - 25
Количество баллов, полученных при сдаче экзамена по профессиональному модулю, в т.ч. в форме демонстрационного экзамена в рамках промежуточной аттестации / квалификационного экзамена (по каждой профессии) (максимальный балл 25)	0 – 12,4	12,5 – 16,2	16,3 – 22,4	22,5 - 25

Приложение 1.2 к ОПОП-П по специальности
15.02.03 Монтаж, техническое обслуживание и ремонт
гидравлического и пневматического оборудования (по отраслям)

Министерство науки и высшего образования Российской Федерации

Федеральное государственное бюджетное образовательное учреждение
высшего образования
«Магнитогорский государственный технический университет
им. Г.И. Носова»
Многопрофильный колледж

РАБОЧАЯ ПРОГРАММА ПРОФЕССИОНАЛЬНОГО МОДУЛЯ
ПМ.02 Эксплуатация, технологическое обслуживание и ремонт гидравлических и пневматических устройств и систем
«профессионального цикла»
программы подготовки специалистов среднего звена
по специальности 15.02.03 Монтаж, техническое обслуживание и ремонт гидравлического и пневматического оборудования (по отраслям)

Квалификация: техник-механик

Форма обучения
очная на базе основного общего образования

Рабочая программа профессионального модуля «Эксплуатация, технологическое обслуживание и ремонт гидравлических и пневматических устройств и систем» разработана на основе: ФГОС по специальности среднего профессионального образования 15.02.03 Монтаж, техническое обслуживание и ремонт гидравлического и пневматического оборудования (по отраслям), утвержденного приказом Министерства просвещения Российской Федерации от «30» ноября 2023 г. № 908.

Организация-разработчик: Многопрофильный колледж ФГБОУ ВО «Магнитогорский государственный технический университет им. Г. И. Носова»

Разработчик (и):
преподаватель образовательно-производственного центра (кластера)
Многопрофильного колледжа ФГБОУ ВО «МГТУ им. Г.И. Носова»

Валентина Ивановна Шишняева
Мария Вячеславовна Бойко

ОДОБРЕНО
Предметно-цикловой комиссией «Механического, гидравлического оборудования и автоматизации»
Председатель О.В. Коровченко
Протокол № 5 от «22» января 2025г.

Методической комиссией МпК

Протокол № 3 от «19» февраля 2025г.

СОДЕРЖАНИЕ

1 ОБЩАЯ ХАРАКТЕРИСТИКА РАБОЧЕЙ ПРОГРАММЫ ПРОФЕССИОНАЛЬНОГО МОДУЛЯ 83
1.1 Цель и место модуля в структуре образовательной программы 83
1.2 Перечень планируемых результатов освоения профессионального модуля 83
1.3 Обоснование часов профессионального модуля в рамках вариативной части 88
1.4 Трудоемкость профессионального модуля 89
2 СТРУКТУРА И СОДЕРЖАНИЕ ПРОФЕССИОНАЛЬНОГО МОДУЛЯ 90
2.1 Структура профессионального модуля 90
2.2 Тематический план и содержание профессионального модуля 91
2.3 Перечень практических и лабораторных занятий 105
3 УСЛОВИЯ РЕАЛИЗАЦИИ РАБОЧЕЙ ПРОГРАММЫ ПРОФЕССИОНАЛЬНОГО МОДУЛЯ 113
3.1 Материально-техническое обеспечение 113
3.2 Учебно-методическое и информационное обеспечение реализации программы 113
4 КОНТРОЛЬ И ОЦЕНКА РЕЗУЛЬТАТОВ ОСВОЕНИЯ ПРОФЕССИОНАЛЬНОГО МОДУЛЯ 114
4.1 Текущий контроль 114
4.2 Промежуточная аттестация 115
Приложение 1 128
ОБРАЗОВАТЕЛЬНЫЕ ТЕХНОЛОГИИ 128
Приложение 2 130

1 ОБЩАЯ ХАРАКТЕРИСТИКА РАБОЧЕЙ ПРОГРАММЫ ПРОФЕССИОНАЛЬНОГО МОДУЛЯ

1.1 Цель и место модуля в структуре образовательной программы

Рабочая программа профессионального модуля Эксплуатация, технологическое обслуживание и ремонт гидравлических и пневматических устройств и систем является частью профессионального цикла программы подготовки специалистов среднего звена по специальности 15.02.03 Монтаж, техническое обслуживание и ремонт гидравлического и пневматического оборудования (по отраслям). Рабочая программа составлена для очной формы обучения.

Цель профессионального модуля: овладение видом профессиональной деятельности эксплуатации, технологическим обслуживанием и ремонтом гидравлических и пневматических устройств и систем.

Модуль «Эксплуатация, технологическое обслуживание и ремонт гидравлических и пневматических устройств и систем» включен в обязательную часть образовательной программы.

1.2 Перечень планируемых результатов освоения профессионального модуля

Результаты освоения профессионального модуля соотносятся с планируемыми результатами освоения образовательной программы, представленными в разделе 4 ППССЗ.

Требования к результатам освоения модуля

Код	***Наименование вида деятельности и профессиональных компетенций***
ВД 2	Эксплуатация, технологическое обслуживание и ремонт гидравлических и пневматических устройств и систем.
ПК 2.1.	Производить диагностику состояния гидравлических и пневматических устройств и систем.
ПК 2.2.	Производить техническое обслуживание гидравлических и пневматических устройств и систем в процессе эксплуатации в соответствии с технической документацией.
ПК 2.3.	Осуществлять эксплуатацию гидравлических и пневматических устройств и систем в соответствии с техническими регламентами.
ПК 2.4.	Производить работы по организационному обеспечению и проведению плановых и неплановых ремонтов гидравлических и пневматических устройств и систем.
ПК 2.5.	Разрабатывать технологическую документацию для проведения работ по техническому обслуживанию и ремонту гидравлических и пневматических устройств и систем.

Код	Наименование общих компетенций
ОК 01.	Выбирать способы решения задач профессиональной деятельности применительно к различным контекстам
ОК 04.	Эффективно взаимодействовать и работать в коллективе и команде
ОК 09.	Пользоваться профессиональной документацией на государственном и иностранном языках

В результате освоения профессионального модуля обучающийся:

Индекс и наименование ПК, ОК	**Результаты освоения**		
	Владеет навыками	**Умеет**	**Знает**
ПК 2.1 Производить диагностику состояния гидравлических и	Н 2.1.1 Организации и выполнения	У 2.1.1 Визуально оценивать наличие дефектов и	З 2.1.1 Понятие, цель и функции технической

пневматических устройств и систем.	технического диагностирования гидравлических и пневматических устройств и систем	степени износа механизмов обслуживаемого оборудования	диагностики
		У 2.1.2 Определять вид дефекта и степень износа;	З 2.1.2 Методы диагностирования, неразрушающие методы контроля
		У 2.1.3 Проводить диагностику обслуживаемого оборудования с применением средств диагностики	З 2.1.3 Виды дефектов
ПК 2.2 Производить техническое обслуживание гидравлических и пневматических устройств и систем в процессе эксплуатации в соответствии с технической документацией.	Н 2.2.1 Организации и выполнения технического обслуживания гидравлических и пневматических устройств и систем	У 2.2.1 Обнаруживать неисправности и устранять их	З 2.2.1 Параметры, подлежащие проверке при техническом обслуживании
		У 2.2.2 Проводить техническое обслуживание гидравлических и пневматических устройств и систем в процессе эксплуатации в соответствии с технической документацией	З 2.2.2 Виды технического состояния гидропневмо-приводов
		У 2.2.3 Разбирать и собирать механизмы обслуживаемого оборудования в соответствии с технической документацией	
ПК 2.3 Осуществлять эксплуатацию гидравлических и пневматических устройств и систем в соответствии с техническими регламентами.	Н 2.3.1 Эксплуатации гидравлических и пневматических устройств и систем в соответствие нормативным требованиям	У 2.3.1 Выполнять работы по диагностике и устранению неисправностей гидро-пневмопривода	З 2.3.1 Устройство и принципы работы гидро-пневмооборудования используемого в системе в соответствии с техническими регламентами
		У 2.3.2 Выполнять настройку параметров работы оборудования согласно техническим требованиям	З 2.3.2 Нормативные документы, регулирующие эксплуатацию гидравлического и пневматического

			оборудования
			З 2.3.3 Правила техники безопасности при работе с гидро- и пневмо оборудованием
ПК 2.4 Производить работы по организационному обеспечению и проведению плановых и неплановых ремонтов гидравлических и пневматических устройств и систем.	Н 2.4.1 Организации, обеспечения и выполнения ремонтных работ гидравлических и пневматических систем	У 2.4.1 Владеть инструментами и оборудованием, необходимым для проведения ремонтных работ гидравлической и пневматической аппаратуры и вспомогательных устройств	З 2.4.1 Правила техники безопасности при проведении ремонтных работ
		У 2.4.2 Организовывать и координировать выполнение ремонтных работ	З 2.4.2 Нормативных документов, регулирующих проведение ремонтных работ
		У 2.4.3 Производить ремонт гидравлической и пневматической аппаратуры и вспомогательных устройств;	З 2.4.3 Методы планирования и составления графиков планово-предупредительного ремонта
ПК 2.5 Разрабатывать технологическую документацию для проведения работ по техническому обслуживанию и ремонту гидравлических и пневматических устройств и систем.	Н 2.5.1 Разработки соответствующей требованиям технологическую документацию для технического обслуживания и ремонта гидравлических и пневматических устройств и систем.	У 2.5.1 Пользоваться техническими справочниками, каталогами, паспортами на технологическое оборудование, государственными и отраслевыми стандартами по обслуживанию и ремонту гидравлического и пневматического оборудования;	З 2.5.1 Организацию и технологию ремонтных работ
		У 2.5.2 Составлять технологические карты по эксплуатации и ремонту	З 2.5.2 Правила сдачи оборудования в ремонт и приема после ремонта
			З 2.5.3 Структуру и содержание технологических карт,

			инструкций и других типов документации
ОК 01. Выбирать способы решения задач профессиональной деятельности применительно к различным контекстам		Уо 01.01 Распознавать и анализировать задачу и/или проблему в профессиональном и/или социальном контексте; выделять её составные части; определять этапы решения задачи; составлять план действий; определять необходимые ресурсы; реализовывать составленный план	Зо 01.01 Актуальный профессиональный и социальный контекст, в котором приходится работать и жить;
		Уо 01.02 Владеть актуальными методами работы в профессиональной и смежных сферах	Зо 01.02 Алгоритмы и методы выполнения работ в профессиональной и смежных областях
ОК 04. Эффективно взаимодействовать и работать в коллективе и команде		Уо 04.02 Эффективно работать в команде, взаимодействовать с коллегами, руководством, клиентами в ходе профессиональной деятельности	Зо 04.02 инструменты взаимодействия членов коллектива и команды
		Уо 04.03 Использовать навыки управления проектами в распределении ресурсов и формировании графика выполнения задач	Зо 04.03 Основы проектной деятельности
ОК 09. Пользоваться профессиональной документацией на государственном и иностранном языках		Уо 09.02 Участвовать в диалогах на знакомые общие и профессиональные темы; строить простые высказывания о себе и о своей профессиональной деятельности; кратко обосновывать и объяснять свои действия (текущие и планируемые)	Зо 09.02 Лексический минимум, относящийся к описанию предметов, средств и процессов профессиональной деятельности; основные общеупотребительные глаголы (бытовая и профессиональная лексика)

		Уо 09.03 Писать простые связные сообщения на знакомые или интересующие профессиональные темы	Зо 09.03 Особенности произношения

1.3 Обоснование часов профессионального модуля в рамках вариативной части

Дополнительные профессиональные компетенции	Дополнительные знания, умения, навыки	Номер и наименование темы	Объем часов	Обоснование включения в рабочую программу
		МДК.02.01	**119**	Под запрос работодателя ООО «ОСК» для формирования умений обслуживать гидроприводы металлургического производства
	У 2.2.1; У 2.2.2; У 2.2.3; З 2.2.1; З 2.2.2; З 2.2.3 У 2.3.1; У 2.3.2; З 2.3.1;З 2.3.2;	Т.1.1 Объемные насосы	18	
		Т. 1.2 Гидродвигатели	18	
		Т.1.3 Основная гидроаппаратура	33	
		Т. 1.4. Вспомогательная гидроаппаратура	18	
		Т. 1.5 Аппаратура блока подготовки воздуха	8	
		Т. 1.6 Пневматические двигатели	8	
		Т. 1.7 Направляющая пневмоаппаратура	6	
		Т.1.8 Регулирующая и вспомогательная пневмоаппаратура	10	
		МДК.02.02	**50**	
	У.2.1.1; У.2.1.2; У.2.1.3; З.2.1.1; З.2.1.2; З.2.1.3;	Т.1.1 Физические свойства жидкостей и газов	2	Под запрос работодателя ООО «ОСК» для формирования умений обслуживать гидроприводы металлургического производства
		Т.1.2 Рабочие жидкости гидроприводов	4	
		Т.1.3 Параметры состояния рабочих жидкостей	4	
		Т.1.4 Основные законы гидростатики	4	
		Т.1.5 Основные законы гидродинамики	4	
		Т.1.6 Уравнение неразрывности, принцип и уравнения Бернулли	6	
	У.2.5.1; У.2.5.2; З.2.5.1; З.2.5.2; З.2.5.3	Т.1.7 Режимы движения жидкости	4	Под запрос работодателя ООО «ОСК» для формирования умений обслуживать гидроприводы металлургического производства
		Т.1.8 Потери напора	4	
		Т.1.9 Истечение жидкостей через отверстия и насадки	6	
		Т.1.10 Взаимодействие потока жидкостей с твердой преградой	6	
		Т.1.11 Кавитация	2	
		Т.1.12 Гидравлический удар в трубопроводах	4	
		МДК.02.03	**36**	
	У.2.4.1; У.2.4.2; У.2.4.3; З.2.4.1; З.2.4.2; З.2.4.3;	Т.1.1 Система технического обслуживания и ремонта промышленного оборудования	4	Под запрос работодателя ООО «ОСК» для формирования умений обслуживать гидроприводы металлургического производства
		Т.1.2 Техническое обслуживание и ремонт гидросистем	6	
		Т.1.3 Техническое обслуживание и ремонт гидромашин и аппаратуры	6	
		Тема 1.4 Диагностические	4	

		устройства для поиска неисправностей и определения текущего технического состояния агрегатов и узлов		
		Т.1.5 Средства контроля обслуживания гидропневмосистем	6	
		Т.1.6 Средства контроля технической диагностики гидропневмосистем	6	
		Т.1.7 Эксплуатация гидравлических и пневматических устройств и систем	4	
Всего академических часов профессионального модуля в рамках вариативной части			**205**	

1.4 Трудоемкость профессионального модуля

Наименование составных частей профессионального модуля	**Объем в часах**	**В т.ч. в форме практической подготовки**
Теоретические занятия	155	Не предусмотрено
Практические занятия	126	34
Лабораторные занятия	108	84
Курсовая работа (проект)	Не предусмотрено	Не предусмотрено
Консультации	Не предусмотрено	Не предусмотрено
Самостоятельная работа	Не предусмотрено	Не предусмотрено
Практика, в т.ч.:	396	396
учебная	36	36
производственная	360	360
Промежуточная аттестация	44	Не предусмотрено
Всего	829	514

2 СТРУКТУРА И СОДЕРЖАНИЕ ПРОФЕССИОНАЛЬНОГО МОДУЛЯ

2.1 Структура профессионального модуля

Коды ОК/ПК	Наименования разделов профессионального модуля/МДК	Формы промежуточной аттестации (семестр)					Объем профессионального модуля, час.									
									с преподавателем							
										в том числе						
		Экзамены	Зачеты	Зачет с оценкой	Курсовые проекты	Курсовые работы	**Объем ОП, час** с учетом практик	**Самостоятельная работа**	**Всего**	в практической подготовке	лекции, уроки	практические занятия	лабораторные занятия	курсовой проект (работа)	Консультации	**Промежуточная аттестация**
1	**2**	**3**	**4**	**5**	**6**	**7**	**8**	**9**	**10**	**11**	**12**	**13**	**14**	**15**	**16**	**17**
ПК 2.2, ПК 2.3 ОК 01, ОК 09	МДК.02.01 Гидравлические и пневматические устройства и системы	*5*		*4*			*191*		*183*	*38*	*69*	*62*	*52*	*0*	*0*	*8*
ПК 2.1, ПК 2.5 ОК 01, ОК 09	МДК.02.02 Гидромеханика	*4*					*122*		*110*	*26*	*60*	*34*	*16*	*0*	*0*	*12*
ПК.2.3;ПК 2.4 ОК 01, ОК 09	МДК.02.03 Эксплуатация, технологическое обслуживание и ремонт гидравлических и пневматических устройств и систем	*6**					*108*		*96*	*54*	26	*30*	*40*	*0*	*0*	*12*
ПК 2.2 ОК 04, ОК 09	Учебная практика		*7*				*36*		*36*	*36*						
ПК 2.1 ОК 04, ОК 09	Производственная практика		*6*,7*				*360*		*360*	*360*						
ПК 2.1 – ПК 2.5, ОК 01, ОК.04, ОК 09	Экзамен по профессиональному модулю	*7*					*12*									*12*
	Всего	***4***	***3***	***1***			***829***		***785***	***514***	***155***	***126***	***108***	***0***	***0***	***44***

2.2 Тематический план и содержание профессионального модуля

Наименование разделов и тем профессионального модуля (ПМ), междисциплинарных курсов (МДК)	Содержание учебного материала, лабораторные работы и практические занятия	Объем, акад. ч / в том числе в форме практической подготовки, акад ч	Код ПК, ОК, КК	Коды осваиваемых элементов компетенций
1	2	3	4	5
МДК.02.01 Гидравлические и пневматические устройства и системы		**183/38**	**ПК 2.2, ПК 2.3 ОК 01, ОК 09**	
Тема 1.1 Объемные насосы	**Содержание**	**24/8**		
	Принцип работы насосов, достоинства, недостатки, классификация: шестеренный насос с внутренним зацеплением, шестеренный насос с внешним зацеплением; пластинчатый насос двукратного действия, пластинчатый насос однократного действия; регулируемые пластинчатые насосы; радиально-поршневые насосы; аксиально-поршневые насосы с наклонным диском, с наклонным блоком; винтовой насос. Статические характеристики объемных насосов. Регулирующие устройства.	10/0	ПК 2.2; ОК 01;	У 2.2.1; У 2.2.2; У 2.2.3; З 2.2.1; З 2.2.2; З 2.2.3 Уо 01.01; Уо 01.02 Зо 01.01; Зо 01.02
	В том числе практических и лабораторных занятий	**14/8**		
	Практическое занятие № 1 Исследование устройства, принципа работы и маркировки пластинчатого насоса, сборка-разборка	2/0	ПК 2.2; ОК 01;	У 2.2.1; У 2.2.2; У 2.2.3; З 2.2.1; З 2.2.2; З 2.2.3 Уо 01.01; Уо 01.02 Зо 01.01; Зо 01.02
	Практическое занятие №2 Исследование устройства, принципа работы и маркировки аксиально-поршневого насоса, сборка-разборка	2/0		
	Практическое занятие №3 Исследование устройства, принципа работы и маркировки радиально-поршневого насоса, сборка-разборка	2/0		
	Лабораторное занятие № 1 Исследование устройства, принципа работы и маркировки шестеренного насоса, сборка-разборка	4/4		
	Лабораторное занятие №2 Экспериментальное исследование насоса при различных частотах вращения вала насоса	4/4		
Тема 1.2	**Содержание**	**22/12**		

Гидродвигатели	Принцип работы гидродвигателей, классификация. Гидроцилиндры: плунжерные, поршневые, телескопические. Крепления гидроцилиндров. Поворотные гидродвигатели поршневого типа, пластинчатого типа, кривошипо-шатунный, с винтовым преобразователем. Аксиально-поршневой гидромотор с наклонным диском.	10/0	ПК 2.2; ОК 01;	У 2.2.1; У 2.2.2; У 2.2.3; З 2.2.1; З 2.2.2; З 2.2.3 Уо 01.01; Уо 01.02 Зо 01.01; Зо 01.02
	В том числе практических и лабораторных занятий	**12/12**		
	Лабораторное занятие №3 Исследование устройства и принципа работы гидроцилиндров, сборка-разборка	4/4	ПК 2.2; ОК 01;	У 2.2.1; У 2.2.2; У 2.2.3; З 2.2.1; З 2.2.2; З 2.2.3 Уо 01.01; Уо 01.02 Зо 01.01; Зо 01.02
	Лабораторное занятие №4 Исследование устройства и принципа работы аксиально-поршневого гидромотора, сборка-разборка.	4/4		
	Лабораторное занятие №5 Изучение принципа действия нерегулируемого гидропривода возвратно-поступательного действия с применением частотного регулирования	4/4		
Тема 1.3 Основная гидроаппаратура	**Содержание**	**68/14**		
	Направляющая подсистема. Изучение принципа работы, способов управления, исполнений распределителей. Изучение принципа работы обратных клапанов. Изучение принципа действия и видов гидрозамков. Регулирующая подсистема. Изучения принципа работы гидроаппаратов управления давлением разных типов и способов действия. Изучение принципа действия редукционных клапанов разных типов и способов действия. Изучение принципа работы дросселей разных типов. Изучение принципа работы регуляторов расхода разных типов. Изучение принципа работы делителей потока.	13/0	ПК 2.2; ОК 01;	У 2.2.1; У 2.2.2; У 2.2.3; З 2.2.1; З 2.2.2; З 2.2.3 Уо 01.01; Уо 01.02 Зо 01.01; Зо 01.02
	В том числе практических и лабораторных занятий	**55/14**		
	Практическое занятие № 4 Исследование устройства, принципа действия обратных клапанов различных моделей, сборка-разборка	3/0	ПК 2.2; ОК 01;	У 2.2.1; У 2.2.2; У 2.2.3; З 2.2.1; З 2.2.2; З 2.2.3 Уо 01.01; Уо 01.02 Зо 01.01; Зо 01.02
	Практическое занятие №5 Исследование устройства, принципа действия гидрозамков различных моделей, сборка-разборка	4/0		
	Практическое занятие №6 Исследование устройства, изучение принципа действия клапана давления золотникового типа различных моделей, сборка-разборка	4/0		
	Практическое занятие №7 Исследование устройства, принципа действия клапана предохранительного непрямого действия различных моделей, сборка-разборка	4/0		

	Практическое занятие №8 Исследование устройства, принципа действия редукционных клапанов прямого действия различных моделей	2/0		
	Практическое занятие №9 Исследование устройства, принципа действия дросселей линейных различных моделей	2/2		
	Практическое занятие №10 Исследование устройства, принципа действия дросселей квадратичных различных моделей	4/0		
	Практическое занятие №11 Исследование устройства, принципа действия двухлинейных регуляторов расхода различных моделей	2/0		
	Практическое занятие №12 Исследование устройства, принципа работы трехлинейных регуляторов расхода	4/0		
	Практическое занятие №13 Исследование устройства, принципа действия дросселей путевых	2/0		
	Практическое занятие №14 Исследование устройства, принципа действия дроссельных и объёмных делителей потока различных моделей	4/0		
	Лабораторное занятие №6 Исследование характеристик системы насос - предохранительный клапан	4/0		
	Лабораторное занятие №7 Экспериментальное исследование характеристики дросселя с обратным клапаном	4/0		
	Лабораторное занятие № 8 Исследование устройства, принципа действия и маркировки распределителей различных моделей, сборка-разборка	4/4		
	Лабораторное занятие №9 Исследование устройства, принципа действия клапана предохранительного прямого типа различных моделей, сборка-разборка	4/4		
	Лабораторное занятие №10 Экспериментальное исследование характеристик двухлинейного регулятора расхода	4/4		
Тема 1.4. Вспомогательная гидроаппаратура	**Содержание**	**20/0**		
	Дополнительное оборудование. Конструкции гидроаккумулятора, фильтра, теплообменного аппарата. Информационная подсистема. Конструкции манометров, расходомеры, термометры, маслоуказатели.	8/0	ПК 2.3; ОК 09	У 2.3.1; У 2.3.2; З 2.3.1;З 2.3.2; З 2.3.3 Уо 09.02; Уо 9.03 Зо 09.02; Зо 09.03
	В том числе практических и лабораторных занятий	**12/0**		

	Практическое занятие №15 Исследование устройства, принципа действия гидроаккумулятора	2/0		
	Практическое занятие №16 Исследование устройства, принципа работы фильтра, сборка-разборка	2/0		
	Практическое занятие №17 Исследование устройства, принципа работы теплообменного аппарата	2/0		
	Практическое занятие №18 Исследование устройства, принципа работы датчиков давления	2/0		
	Лабораторное занятие №11 Экспериментальное исследование характеристик аккумулятора	4/0		
Тема 1.5 Аппаратура блока подготовки воздуха	**Содержание**	**10/0**		
	Структура пневмосистем, область применения, достоинства и недостатки пневмосистем. Рабочая среда. Структура блока подготовки воздуха. Конструкции дл очистки и сушки воздуха. Характеристики поршневых компрессоров. Типы компрессоров. Недостатки и общие сведения аппаратуры блока подготовки воздуха.	10/0/	ПК 2.3; ОК 09	У 2.3.1; У 2.3.2; З 2.3.1; З 2.3.2; З 2.3.3 Уо 09.02; Уо 9.03 Зо 09.02; Зо 09.03
	В том числе практических и лабораторных занятий	0		
Тема 1.6 Пневматические двигатели	**Содержание**	**12/4**		
	Пневматические двигатели возвратно-поступательного типа и роторные пневмодвигатели Поршневые пневмодвигатели, пневмоцилиндры с поступательным движением и вращающиеся пневмоцилиндры Расчет пневмоцилиндров. Мембранные пневмоцилиндры Поворотные пневмодвигатели. Пневмомоторы: пластинчатые, шестеренчатые, поршневые, мембранные. Выбор типа пневмомотора	8/0	ПК 2.2; ОК 01	У 2.2.1; У 2.2.2; У 2.2.3; З 2.2.1; З 2.2.2; З 2.2.3 Уо 01.01; Уо 01.02 Зо 01.01; Зо 01.02
	В том числе практических и лабораторных занятий	**4/4**		
	Лабораторное занятие № 12 Испытание поршневого компрессора	**4/4**	ПК 2.2; ОК 01	У 2.2.1; У 2.2.2; У 2.2.3; З 2.2.1; З 2.2.2; З 2.2.3 Уо 01.01; Уо 01.02 Зо 01.01; Зо 01.02
Тема 1.7	**Содержание**	**8/0**		

Направляющая пневмоаппаратура	Пневмоаппаратура высокого давления. Пневмораспределители Пневмоклапаны обратные. Пневмоклапаны быстрого выхлопа. Глушители шума. Пневмоклапаны последовательности. Логические элементы высокого давления	4/0	ПК 2.2; ОК 01	У 2.2.1; У 2.2.2; У 2.2.3; З 2.2.1; З 2.2.2; З 2.2.3 Уо 01.01; Уо 01.02 Зо 01.01; Зо 01.02
	В том числе практических и лабораторных занятий	**4/0**		
	Практическое занятие № 19 Анализ технической характеристики вспомогательной пневмоаппаратуры	4/0	ПК 2.2; ОК 01	У 2.2.1; У 2.2.2; У 2.2.3; З 2.2.1; З 2.2.2; З 2.2.3 Уо 01.01; Уо 01.02 Зо 01.01; Зо 01.02
Тема 1.8 Регулирующая и вспомогательная пневмоаппаратура	**Содержание**	**16/0**		
	Структура пневмоаппаратры. Область применения, достоинства и недостатки пневмодросселей, клапанов давления. Маслораспылители, влагоотделители, глушители. Изучение конструкции пневмосхем.	**6/0**	ПК 2.3; ОК 09	У 2.3.1; У 2.3.2; З 2.3.1;З 2.3.2; З 2.3.3 Уо 09.02; Уо 9.03 Зо 09.02; Зо 09.03
	В том числе практических и лабораторных занятий	**10/0**		
	Практическое занятие №20 Изучение конструкций и характеристик пневмоаппаратуры, сборка-разборка	4/0	ПК 2.3; ОК 09	У 2.3.1; У 2.3.2; З 2.3.1;З 2.3.2; З 2.3.3 Уо 09.02; Уо 9.03 Зо 09.02; Зо 09.03
	Практическое занятие №21 Исследование работы логического пневмоэлемента	2/0		
	Лабораторное занятие №13 Исследование характеристик работы пневмоклапана давления	4/0		
Итого:		**183/38**		
МДК.02.02 Гидромеханика		**110/26**	**ПК 2.1, ПК 2.5 ОК 01, ОК 09**	
Тема 1.1 Физические свойства жидкостей и газов	**Содержание**	**14/2**		
	Общие сведения о жидкости. Классификация и основные физические свойства рабочих жидкостей. Физический смысл, определение, единицы измерения. Приборы для определения физических свойств жидкости	6/0	ПК 2.1; ОК 01	У.2.1.1; У.2.1.2; У.2.1.3; З.2.1.1; З.2.1.2; З.2.1.3; Уо 01.01; Уо 01.02 Зо 01.01; Зо 01.02
	В том числе практических и лабораторных занятий	**8/2**		
	Практическое занятие №1 Вискозиметр типа ВПЖ-2	2/0	ПК 2.1;	У.2.1.1; У.2.1.2;

	Практическое занятие №2 Манометрические термометры	2/0	ОК 01	У.2.1.3; З.2.1.1; З.2.1.2; З.2.1.3; Уо 01.01; Уо 01.02 Зо 01.01; Зо 01.02
	Практическое занятие №3 Пружинный манометр	2/0		
	Лабораторное занятие №1 Поверка пружинного манометра	2/2		
Тема 1.2 Рабочие жидкости гидроприводов	**Содержание**	**6/0**		
	Рабочие жидкости гидравлических приводов. Обозначение рабочих жидкостей.	4/0	ПК 2.1; ОК 01	У.2.1.1; У.2.1.2; У.2.1.3; З.2.1.1; З.2.1.2; З.2.1.3; Уо 01.01; Уо 01.02 Зо 01.01; Зо 01.02
	В том числе практических и лабораторных занятий	**2/0**		
	Практическое занятие №4 Выбор рабочей жидкости	2/0	ПК 2.1; ОК 01	У.2.1.1; У.2.1.2; У.2.1.3; З.2.1.1; З.2.1.2; З.2.1.3; Уо 01.01; Уо 01.02 Зо 01.01; Зо 01.02
Тема 1.3 Параметры состояния рабочих жидкостей	**Содержание**	**6/0**		
	Параметры состояния рабочих жидкостей, их изменение в зависимости от температуры и давления	4/0	ПК 2.1; ОК 01	У.2.1.1; У.2.1.2; У.2.1.3; З.2.1.1; З.2.1.2; З.2.1.3; Уо 01.01; Уо 01.02 Зо 01.01; Зо 01.02
	В том числе практических и лабораторных занятий	**2/0**		
	Практическое занятие №5 Изучение свойств смазочных материалов	2/0	ПК 2.1; ОК 01	У.2.1.1; У.2.1.2; У.2.1.3; З.2.1.1; З.2.1.2; З.2.1.3; Уо 01.01; Уо 01.02 Зо 01.01; Зо 01.02
Тема 1.4 Основные	**Содержание**	**14/0**		

законы гидростатики	Гидростатика. Гидростатическое давление: его свойства и единицы измерения. Гидростатическое давление на дно и боковые стенки сосудов; законы гидростатики и основные свойства гидростатического давления. Приборы для измерения давлений; гидростатические машины: гидропресс, гидродомкрат, преобразователи давления, гидравлические аккумуляторы. Виды давлений. Давление избыточное, абсолютное, вакуум. Способы измерения гидростатического давления. Основное уравнение гидростатики. Закон Паскаля, его применение, методика расчета гидравлического пресса, мультипликатора. Сила гидростатического давления. Гидростатический парадокс. Закон Архимеда. Преобразователи давления.	6/0	ПК 2.1; ОК 01	У.2.1.1; У.2.1.2; У.2.1.3; З.2.1.1; З.2.1.2; З.2.1.3; Уо 01.01; Уо 01.02 Зо 01.01; Зо 01.02
	В том числе практических и лабораторных занятий	**8/2**		
	Практическое занятие №6 Изучение приборов для измерения давления	2/0	ПК 2.1; ОК 01	У.2.1.1; У.2.1.2; У.2.1.3; З.2.1.1; З.2.1.2; З.2.1.3; Уо 01.01; Уо 01.02 Зо 01.01; Зо 01.02
	Практическое занятие №7 Решение задач на вычисление давления, на применение законов Паскаля и Архимеда	2/0		
	Лабораторное занятие №2 Измерение гидростатического давления	4/2		
Тема 1.5 Основные законы гидродинамики	**Содержание**	**10/0**		
	Установившееся и неустановившееся движение, элементарная струйка идеальной и реальной жидкости. Поток, основные характеристики потока, виды потока, элементы потока жидкости. Линейная скорость и расход.	6/0	ПК 2.1; ОК 01	У.2.1.1; У.2.1.2; У.2.1.3; З.2.1.1; З.2.1.2; З.2.1.3; Уо 01.01; Уо 01.02 Зо 01.01; Зо 01.02
	В том числе практических и лабораторных занятий	**4/0**		
	Практическое занятие №8 Решение задач на определение параметров потока	2/0	ПК 2.1; ОК 01	У.2.1.1; У.2.1.2; У.2.1.3; З.2.1.1; З.2.1.2; З.2.1.3; Уо 01.01; Уо 01.02 Зо 01.01; Зо 01.02
	Практическое занятие №9 Решение задач на определение линейной скорости и расхода.	2/0		
Тема 1.6 Уравнение	**Содержание**	**12/0**		

неразрывности, принцип и уравнения Бернулли	Уравнение постоянства расхода, уравнение неразрывности. Принцип Д.И. Бернулли. Удельная энергия элементарной струйки и потока, её графическое изображение. Уравнение Д.И. Бернулли для потока идеальной и реальной жидкости, его энергетический смысл и геометрическое изображение. Применение уравнения Д.И. Бернулли для решения актуальных инженерных задач. Расходомер Вентури, инжекторные устройства, смесители жидкостей.	8/0	ПК 2.1; ОК 01	У.2.1.1; У.2.1.2; У.2.1.3; З.2.1.1; З.2.1.2; З.2.1.3; Уо 01.01; Уо 01.02 Зо 01.01; Зо 01.02
	В том числе практических и лабораторных занятий	**4/4**		
	Лабораторное занятие №3 Иллюстрация уравнения Бернулли	2/2	ПК 2.1; ОК 01	У.2.1.1; У.2.1.2; У.2.1.3; З.2.1.1; З.2.1.2; З.2.1.3; Уо 01.01; Уо 01.02 Зо 01.01; Зо 01.02
	Лабораторное занятие №4 Тарировка водомера Вентури	2/2		
Тема 1.7 Режимы движения жидкости	**Содержание**	**10/4**		
	Режимы движения жидкости.	4/0	ПК 2.5; ОК 09	У.2.5.1; У.2.5.2; З.2.5.1; З.2.5.2; З.2.5.3; Уо 09.01; Уо 09.03; Зо 09.02; Зо 09.03
	В том числе практических и лабораторных занятий	**6/4**		
	Практическое занятие №10 Решение задач на определение режима движения жидкости	2/0		
	Лабораторное занятие №5 Определение режима движения потока	4/4		
Тема 1.8 Потери напора	**Содержание**	**14/2**		
	Потери напора и давления при движении жидкостей по трубам. Виды местных сопротивлений. Расчет простых трубопроводов. Расчёт линейных и местных потерь напора.	4/0	ПК 2.5; ОК 09	У.2.5.1; У.2.5.2; З.2.5.1; З.2.5.2; З.2.5.3; Уо 09.01; Уо 09.03; Зо 09.02; Зо 09.03
	В том числе практических и лабораторных занятий	**10/2**		
	Практическое занятие №11 Решение задач на определение потерь напора	2/0	ПК 2.5; ОК 09	У.2.5.1; У.2.5.2; З.2.5.1; З.2.5.2; З.2.5.3; Уо 09.01; Уо 09.03; Зо 09.02; Зо 09.03
	Практическое занятие №12 Определение коэффициента сопротивления трению при движении жидкости в круглой трубе	2/0		
	Практическое занятие №13 Гидравлический расчет трубопровода	4/0		
	Лабораторное занятие №6 Экспериментальное определение коэффициента местных сопротивлений	2/2		
Тема 1.9 Истечение	**Содержание**	**6/0**		

жидкостей через отверстия и насадки	Истечение жидкости через отверстия при постоянном напоре; насадки, классификация насадков; истечение жидкости через отверстия и насадки при переменном напоре; истечение под уровень. Коэффициент сжатия струи; коэффициент скорости.	4/0	ПК 2.5; ОК 09	У.2.5.1; У.2.5.2; З.2.5.1; З.2.5.2; З.2.5.3; Уо 09.01; Уо 09.03; Зо 09.02; Зо 09.03
	В том числе практических и лабораторных занятий	**2/0**		
	Практическое занятие №14 Определение скорости и расхода истечения жидкостей через отверстия	2/0	ПК 2.5; ОК 09	У.2.5.1; У.2.5.2; З.2.5.1; З.2.5.2; З.2.5.3; Уо 09.01; Уо 09.03; Зо 09.02; Зо 09.03
Тема 1.10 Взаимодействие потока жидкостей с твердой преградой	**Содержание**	**6/2**		
	Взаимодействие потока жидкости с твердой преградой; элемент «сопло-заслонка»; изменение давления в междроссельной камере в зависимости от расстояния заслонки от сопла; характеристика элемента, использование элемента типа «сопло-заслонка» в средствах гидропневмоавтоматики. Расчёт сил взаимодействия струи жидкости на преграду.	4/0	ПК 2.5; ОК 09	У.2.5.1; У.2.5.2; З.2.5.1; З.2.5.2; З.2.5.3; Уо 09.01; Уо 09.03; Зо 09.02; Зо 09.03
Тема 1.11 Кавитация	**Содержание**	**4/0**		
	Кавитация в трубопроводах: признаки, причины возникновения, способы предотвращения	4/0	ПК 2.5; ОК 09	У.2.5.1; У.2.5.2; З.2.5.1; З.2.5.2; З.2.5.3; Уо 09.01; Уо 09.03; Зо 09.02; Зо 09.03
Тема 1.12 Гидравлический удар в трубопроводах	**Содержание**	**10/2**		
	Гидравлический удар в трубопроводах. Причины возникновения. Физическая сущность, способы защиты гидроприводов от гидроудара. Прямой и непрямой гидравлический удар. Практическое использование теории гидравлического удара. Методы борьбы с гидравлическим ударом. Гидротаран, принцип работы. Расчёт подачи жидкости гидротараном. Водоподъёмная гидравлическая установка, действующая на принципе гидроудара. Назначение, принцип действия и основные характеристики.	6/0	ПК 2.5; ОК 09	У.2.5.1; У.2.5.2; З.2.5.1; З.2.5.2; З.2.5.3; Уо 09.01; Уо 09.03; Зо 09.02; Зо 09.03
	В том числе практических и лабораторных занятий	**4/2**		

	Практическое занятие №15 Решение задач на определение расхода жидкости через отверстия и насадки, гидравлический удар	4/2	ПК 2.5; ОК 09	У.2.5.1; У.2.5.2; З.2.5.1; З.2.5.2; З.2.5.3; Уо 09.01; Уо 09.03; Зо 09.02; Зо 09.03
Итого:		**110/26**		
МДК.02.03 Эксплуатация, технологическое обслуживание и ремонт гидравлических и пневматических устройств и систем		**96/54**	**ПК.2.3;ПК 2.4 ОК 01, ОК 09**	
Тема 1.1 Система технического обслуживания и ремонта промышленного оборудования	**Содержание**	**10/0**		
	Основные понятия надежности гидравлических и пневматических устройств и систем. Минимальные значения показателей долговечности, безотказности и характеристики предельных состояний основных видов гидрооборудования. Классификация отказов.Техническая диагностика гидравлических и пневматических устройств и систем, диагностические признаки; методы диагностирования, неразрушающие методы контроля. Типовая система ТОиР оборудования, организация ТОиР на ПАО «ММК». Материально-техническое обеспечение ТОиР промышленного оборудования	2/0	ПК 2.4; ОК 01	У.2.4.1; У.2.4.2; У.2.4.3; З.2.4.1; З.2.4.2; З.2.4.3; Уо 01.01; Уо 01.02 Зо 01.01; Зо 01.02
	В том числе практических/лабораторных занятий	**8/0**		
	Практическое занятие №1 Метод люминесцентной дефектоскопии	2/0	ПК 2.4; ОК 01	У.2.4.1; У.2.4.2; У.2.4.3; З.2.4.1; З.2.4.2; З.2.4.3; Уо 01.01; Уо 01.02 Зо 01.01; Зо 01.02
	Практическое занятие №2 Радиационный метод контроля	2/0		
	Практическое занятие №3 Определение видов изнашивания типовых узлов трения	2/0		
	Практическое занятие №4 Выбор материала для деталей типовых узлов трения	2/0		
Тема 1.2	**Содержание**	**12/6**		

Техническое обслуживание и ремонт гидросистем	Назначение и виды ТОиР гидростатического привода. Типовой регламен, объём и периодичность работ при ТОиР гидро-и пневмосистем. Диагностика состояния гидро-и пневмосистем. Требования к техническому обслуживанию и неисправности привода в целом и методы их устранения. Порядок поиска неисправности. Профилактика неисправностей гидро-и пневмосистем. Подготовка и эксплуатация рабочей жидкости, диагностирование технического состояния РЖГ. Правила техники безопасности при проведении технического обслуживания	6/0	ПК 2.4; ОК 01	У.2.4.1; У.2.4.2; У.2.4.3; З.2.4.1; З.2.4.2; З.2.4.3; Уо 01.01; Уо 01.02 Зо 01.01; Зо 01.02
	В том числе практических/лабораторных занятий	**6/6**		
	Практическое занятие №5 Основные неполадки в гидросистемах и способы их устранения	4/4	ПК 2.4; ОК 01	У.2.4.1; У.2.4.2; У.2.4. 3; У.2.4. 4 З.2.4.1; З.2.4.2; З.2.4.3; З.2.4.4; Уо 01.01; Уо 01.02 Зо 01.01; Зо 01.02
	Лабораторное занятие №1 Центровка валов по полумуфтам, проверка соосности валов горизонтального насосного агрегата	2/2		
	Лабораторное занятие №2 Ремонт шестерённых насосов типа Г11-2 (ПП-4) и НШ ПП-4	2/2		
Тема 1.3 Техническое обслуживание и ремонт гидромашин и аппаратуры	**Содержание**	**30/24**		
	ТОиР гидромашин и аппаратуры. Ремонт гидравлических цилиндров. Ремонт аксиально-поршневых гидромашин. Ремонт шестеренных гидромашин. Ремонт пластинчатых гидромашин. Ремонт радиально-поршневых гидромашин. Ремонт гидравлической аппаратуры. Ремонт вспомогательных устройств. Особенности эксплуатации, ТО и ремонт гидромуфт. Техника безопасности при техническом обслуживании и ремонте гидромашин и аппаратуры	6/0	ПК 2.4; ОК 01	У.2.4.1; У.2.4.2; У.2.4. 3; У.2.4. 4 З.2.4.1; З.2.4.2; З.2.4.3; З.2.4.4; Уо 01.01; Уо 01.02 Зо 01.01; Зо 01.02
	В том числе практических/лабораторных занятий	**24/24**		
	Практическое занятие №6 Составление документации на ремонт	2/2	ПК 2.4; ОК 01	У.2.4.1; У.2.4.2; У.2.4. 3; У.2.4. 4 З.2.4.1; З.2.4.2; З.2.4.3; З.2.4.4; Уо 01.01; Уо 01.02 Зо 01.01; Зо 01.02
	Лабораторное занятие №3 Ремонт пластинчатых насосов	4/4		
	Лабораторное занятие №4 Ремонт радиально-поршневых насосов и гидромоторов	4/4		
	Лабораторное занятие №5 Ремонт аксиально-поршневые насосов и гидромоторов	4/4		
	Лабораторное занятие №6 Ремонт гидроцилиндров	4/4		
	Лабораторное занятие №7 Ремонт пневмоцилиндров	2/2		
	Лабораторное занятие №8 Ремонт золотниковых гидрораспределителей	2/2		

	Лабораторное занятие №9 Ремонт клапанов	2/2		
Тема 1.4 Диагностические устройства для поиска неисправностей и определения текущего технического состояния агрегатов и узлов	**Содержание**	**4/2**		
	Средства контроля технической диагностики и обслуживания гидропневмосистем. Основные причины неисправностей агрегатов гидропривода. Диагностические устройства и методы для поиска неисправностей. Диагностические устройства для определения текущего технического состояния агрегатов и узлов гидроприводов	2/0	ПК 2.3; ОК 09	У.2.3.1; У.2.3.2; З.2.3.1; З.2.3.2 З.2.3.3; Уо 09.02; Уо 09.03 Зо 09.02; Зо 09.03
	В том числе практических/лабораторных занятий	**2/2**		
	Практическое занятие №7 Обнаружение и определение способов устранения дефектов гидропривода металлорежущих станков	2/2	ПК 2.3; ОК 09	У.2.3.1; У.2.3.2; З.2.3.1; З.2.3.2 З.2.3.3; Уо 09.02; Уо 09.03 Зо 09.02; Зо 09.03
Тема 1.5 Средства контроля обслуживания гидропневмосистем	**Содержание**	**14/6**		
	Общие сведения о контроле давления, расхода, температуры и чистоты рабочей жидкости. Реле давления. Индикаторы давления. Датчики давления. Расходомеры. Вискозиметры. Тахометры. Динамометры. Шумомеры Элементы сопряжения, гидротестер. Течеискатели. Газоанализаторы. Датчики и реле уровня. Виброакустические устройства	4/0	ПК 2.3; ОК 09	У.2.3.1; У.2.3.2; З.2.3.1; З.2.3.2 З.2.3.3; Уо 09.02; Уо 09.03 Зо 09.02; Зо 09.03
	В том числе практических/лабораторных занятий	**10/6**		
	Практическое занятие №8 Исследование конструкции ротаметров	2/2	ПК 2.3; ОК 09	У.2.3.1; У.2.3.2; З.2.3.1; З.2.3.2 З.2.3.3; Уо 09.02; Уо 09.03 Зо 09.02; Зо 09.03
	Практическое занятие № 9 Изучение конструкции вискозиметра разных типов	2/2		
	Лабораторное занятие №10 Исследование устройств для измерения уровня жидкости	2/2		
	Лабораторное занятие №11 Поверка пружинного манометра	2/2		
	Лабораторное занятие №12 Поверка логометра	2/2		
Тема 1.6	**Содержание**	**12/6**		

Средства контроля технической диагностики гидропневмосистем	Основы технической диагностики гидроприводов. Структура технической диагностики. Виды технического диагностирования. Диагностические параметры гидроприводов. Требования к испытательным стендам. Стенды для испытания и снятия характеристик с насосов. Стенды для испытания и снятия характеристик с гидромоторов и гидроцилиндров. Стенды для испытания и снятия характеристик с гидрооборудования	2/0	ПК 2.3; ОК 09	У.2.3.1; У.2.3.2; З.2.3.1; З.2.3.2 З.2.3.3; Уо 09.02; Уо 09.03 Зо 09.02; Зо 09.03
	В том числе практических/лабораторных занятий	**10/6**		
	Практическое занятие № 10 Сравнительный анализ приборов для измерения составов газов	2/2	ПК 2.3; ОК 09	У.2.3.1; У.2.3.2; З.2.3.1; З.2.3.2 З.2.3.3; Уо 09.02; Уо 09.03 Зо 09.02; Зо 09.03
	Практическое занятие №11 Изучение стенда для измерения звуковой мощности источника шума	2/2		
	Лабораторное занятие №13 Диагностирование масляного насоса	2/2		
	Лабораторное занятие №14 Диагностирование гидроцилиндров	4/4		
Тема 1.7 Эксплуатация гидравлических и пневматических устройств и систем	**Содержание**	**16/10**		
	Системы технической эксплуатации приводов.Эксплуатационная технологичность. Основы эксплуатации гидроприводов. Запуск объемного гидропривода в эксплуатацию. Общие требования по технике безопасности. Особенности эксплуатации приводов, работающих в условиях высоких и низких температур, повышенной запыленности. Меры по снижению шума и вибрации, содержание воздуха и воды в рабочих жидкостях	6	ПК 2.3; ОК 09	У.2.3.1; У.2.3.2; З.2.3.1; З.2.3.2 З.2.3.3; Уо 09.02; Уо 09.03 Зо 09.02; Зо 09.03
	В том числе практических/лабораторных занятий	**10/10**		
	Практическая работа №12 Ввод гидропривода в эксплуатацию	2/2	ПК 2.3; ОК 09	У.2.3.1; У.2.3.2; З.2.3.1; З.2.3.2 З.2.3.3; Уо 09.02; Уо 09.03 Зо 09.02; Зо 09.03
	Практическое занятие №13 Основные неисправности пневматических систем при эксплуатации	4/4		
	Лабораторное занятие №15 Текущее обслуживание и проверка пневматических систем	4/4		
Итого:		**96/54**		
УП.02 Учебная практика		**36/36**		

Виды работ 1. Выполнять работу в мультимедийных программах SIKE: «Специалист по гидравлическому оборудованию в конвертере» «Специалист по гидравлическому оборудованию МНЛЗ-2 ККЦ» 2. Чтение технической документации . 3. Ознакомление со схемами потоков рабочей жидкости и циклограммами гидроприводов 4. Организация и выполнение технического обслуживания гидравлических и пневматических устройств устройств и систем.		ПК 2.2, ОК 04; ОК 09	Н.2.2.1 Уо 04.02; Уо 04.03; Уо 09.02; Уо 09.03
ПП.02 Производственная практика			
Виды работ 1. Чтение технической документации (гидравлических схем). 2. Организация и выполнение ТО устройств и систем гидропневмоприводов на производственном участке 3. Ознакомление и использование технической документации на проведение ремонтных работ; 4. Организация и выполнение ремонта гидравлических и пневматических устройств и систем. 5. Выполнять ремонтные операции 6. Устранять неполадки 7. Определять техническое состояние гидрооборудования и пневмооборудования. 8. Проводить регулировку отдельных узлов оборудования 9. Выполнять осмотры и ремонт действующего оборудования цеха по техническому состоянию 10. Осуществлять пуск и наладку гидравлических и пневматических приводов 11. Использовать приборы для измерения давления; 12. Выбирать необходимые средства измерения; 13. Определять расход жидкости различными способами; 14. Использовать приборы для измерения параметров газа; 15. Контролировать стенды для испытания и приемки; 16. Проводить испытания гидравлического и пневматического оборудования 17. Использовать диагностические средства измерений. 18. Производить диагностику состояния гидравлических и пневматических устройств и систем	**360/360**	ПК 2.1 ОК 04, ОК 09	Н.2.1.1 Уо 04.02; Уо 04.03; Уо 09.02; Уо 09.03

Промежуточная аттестации, в т.ч.: **МДК.02.01** **МДК.02.02** **МДК.02.03** **Экзамен по профессиональному модулю**	**44/0** **8/0** **12/0** **12/0** **12/0**		
Всего	**829/514**		

2.3 Перечень практических и лабораторных занятий

Номенклатура практических и лабораторных занятий должна обеспечивать освоение названных в разделе 1.2 рабочей программы умений.

Темы лабораторных и практических занятий	Содержание (краткое описание)	Специализированное оборудование, технические средства, программное обеспечение
МДК.02.01 Гидравлические и пневматические устройства и системы		
Лабораторные занятия		
Лабораторное занятие № 1 Исследование устройства, принципа работы и маркировки шестеренного насоса, сборка-разборка	Формирование умений применять шестеренный насос, построение и анализ его характеристик, осуществление сборки и разборки насоса	УЛО «"Гидропривод, гидроавтоматика и автоматизация технологических процессов" Модель шестеренного насоса
Лабораторное занятие №2 Экспериментальное исследование насоса при различных частотах вращения вала насоса	Формирование умений экспериментального исследования насоса при различных частотах вращения вала насоса	УЛО «"Гидропривод, гидроавтоматика и автоматизация технологических процессов"
Лабораторное занятие №3 Исследование устройства и принципа работы гидроцилиндров, сборка-разборка	Формирование умений применять гидроцилиндра, анализ его характеристик, осуществление сборки и разборки ГЦ с уплотнениями	УЛО «"Гидропривод, гидроавтоматика и автоматизация технологических процессов" Гидроцилиндр поршневой на резьбе
Лабораторное занятие №4 Исследование устройства и принципа работы аксиально-поршневого гидромотора, сборка-разборка.	Формирование умений применять аксиально-поршневого гидромотора, построение и анализ его характеристик, осуществление сборки и разборки.	УЛО «"Гидропривод, гидроавтоматика и автоматизация технологических процессов"
Лабораторное занятие №5 Изучение принципа действия нерегулируемого гидропривода возвратно-поступательного действия с применением частотного регулирования	Формирование умений экспериментального исследования нерегулируемого гидропривода возвратно-поступательного действия с применением частотного регулирования	УЛО «"Гидропривод, гидроавтоматика и автоматизация технологических процессов"
Лабораторное занятие №6 Исследование характеристик системы насос - предохранительный клапан	Формирование умений экспериментального исследования характеристик системы насос - предохранительный клапан	УЛО «"Гидропривод, гидроавтоматика и автоматизация технологических процессов"
Лабораторное занятие №7 Экспериментальное исследование характеристики дросселя с обратным клапаном	Формирование умений экспериментального исследования характеристик дросселя с обратным клапаном	УЛО «"Гидропривод, гидроавтоматика и автоматизация технологических процессов"

Лабораторное занятие № 8 Исследование устройства, принципа действия и маркировки распределителей различных моделей, сборка-разборка	Формирование умений экспериментального исследования принципа действия и маркировки распределителей различных моделей, сборка-разборка	УЛО «"Гидропривод, гидроавтоматика и автоматизация технологических процессов"
Лабораторное занятие №9 Исследование устройства, принципа действия клапана предохранительного прямого типа различных моделей, сборка-разборка	Формирование умений экспериментального исследования принципа действия клапана предохранительного прямого типа различных моделей, сборка-разборка	УЛО «"Гидропривод, гидроавтоматика и автоматизация технологических процессов"
Лабораторное занятие №10 Экспериментальное исследование характеристик двухлинейного регулятора расхода	Формирование умений экспериментального исследования характеристик двухлинейного регулятора расхода	УЛО «"Гидропривод, гидроавтоматика и автоматизация технологических процессов"
Лабораторное занятие №11 Экспериментальное исследование характеристик аккумулятора	Формирование умений экспериментального исследования характеристик аккумулятора	УЛО «"Гидропривод, гидроавтоматика и автоматизация технологических процессов"
Лабораторное занятие № 12 Испытание поршневого компрессора	Формирование умений экспериментального исследования поршневого компрессора	УЛО "Пневмопривод и электропневмоавтоматика"
Лабораторное занятие №13 Исследование характеристик работы пневмоклапана давления	Формирование умений экспериментального исследования характеристик работы пневмоклапана давления	УЛО "Пневмопривод и электропневмоавтоматика"
Практические занятия		
Практическое занятие № 1 Исследование устройства, принципа работы и маркировки пластинчатого насоса, сборка-разборка	Формирование умений применять пластинчатый насос, построение и анализ его характеристик, осуществление сборки и разборки насоса	Модель пластинчатого насоса
Практическое занятие №2 Исследование устройства, принципа работы и маркировки аксиально-поршневого насоса, сборка-разборка	Формирование умений применять аксиально-поршневой насос, построение и анализ его характеристик, осуществление сборки и разборки насоса	Модель аксиально-поршневого насоса
Практическое занятие №3 Исследование устройства, принципа работы и маркировки радиально-поршневого насоса, сборка-разборка	Формирование умений применять радиально-поршневой насос, построение и анализ его характеристик, осуществление сборки и разборки насоса	Модель радиально-поршневого насоса
Практическое занятие №4 Определение основных параметров гидроцилиндров	Формирование умений использовать гидрозамки различных моделей, маркировки, анализ их характеристик, осуществление сборки и разборки.	Гидроцилиндр поршневой на резьбе
Практическое занятие № 4 Исследование устройства, принципа действия обратных клапанов различных моделей, сборка-разборка	Формирование умений применять обратные клапана, маркировки, анализ их характеристик, осуществление сборки и разборки.	Комплект учебного оборудования "Гидропривод, гидроавтоматика и автоматизация технологических процессов"
Практическое занятие №5 Исследование устройства, принципа действия гидрозамков различных моделей, сборка-разборка	Формирование умений использовать гидрозамки различных моделей, маркировки, анализ их характеристик, осуществление сборки и разборки.	Комплект учебного оборудования "Гидропривод, гидроавтоматика и автоматизация технологических процессов"

Практическое занятие №6 Исследование устройства, изучение принципа действия клапана давления золотникового типа различных моделей, сборка-разборка	Формирование умений использовать клапан давления золотникового типа различных моделей, маркировки, анализ их характеристик, осуществление сборки и разборки.	Комплект учебного оборудования "Гидропривод, гидроавтоматика и автоматизация технологических процессов"
Практическое занятие №7 Исследование устройства, принципа действия клапана предохранительного непрямого действия различных моделей, сборка-разборка	Формирование умений использовать клапана предохранительного прямого типа различных моделей, маркировки, анализ их характеристик, осуществление сборки и разборки.	Комплект учебного оборудования "Гидропривод, гидроавтоматика и автоматизация технологических процессов"
Практическое занятие №8 Исследование устройства, принципа действия редукционных клапанов прямого действия различных моделей	Формирование умений использовать редукционные клапаны прямого действия различных моделей, маркировки, анализ их характеристик, осуществление сборки и разборки.	Комплект учебного оборудования "Гидропривод, гидроавтоматика и автоматизация технологических процессов"
Практическое занятие №9 Исследование устройства, принципа действия дросселей линейных различных моделей	Формирование умений использовать дроссели линейные различных моделей, маркировки, анализ их характеристик, осуществление сборки и разборки.	Комплект учебного оборудования "Гидропривод, гидроавтоматика и автоматизация технологических процессов"
Практическое занятие №10 Исследование устройства, принципа действия дросселей квадратичных различных моделей	Формирование умений использовать дроссели квадратичные различных моделей, маркировки, анализ их характеристик, осуществление сборки и разборки.	Комплект учебного оборудования "Гидропривод, гидроавтоматика и автоматизация технологических процессов"
Практическое занятие №11 Исследование устройства, принципа действия двухлинейных регуляторов расхода различных моделей	Формирование умений пользоваться двухлинейными регуляторами расхода различных моделей, маркировки, анализ их характеристик, осуществление сборки и разборки.	Комплект учебного оборудования "Гидропривод, гидроавтоматика и автоматизация технологических процессов"
Практическое занятие №12 Исследование устройства, принципа работы трехлинейных регуляторов расхода	Формирование умений использовать трехлинейные регуляторы расхода различных моделей, маркировки, анализ их характеристик, осуществление сборки и разборки.	Комплект учебного оборудования "Гидропривод, гидроавтоматика и автоматизация технологических процессов"
Практическое занятие №13 Исследование устройства, принципа действия дросселей путевых	Формирование умений использовать дроссели путевые различных моделей, маркировки, анализ их характеристик, осуществление сборки и разборки.	Комплект учебного оборудования "Гидропривод, гидроавтоматика и автоматизация технологических процессов"
Практическое занятие №14 Исследование устройства, принципа действия дроссельных и объёмных делителей потока различных моделей	Формирование умений использовать дроссельных и объёмных делителей потока различных моделей, маркировки, анализ их характеристик, осуществление сборки и разборки.	Комплект учебного оборудования "Гидропривод, гидроавтоматика и автоматизация технологических процессов"
Практическое занятие №15 Исследование устройства, принципа действия гидроаккумулятора	Формирование умений использовать гидроаккумуляторы	Комплект учебного оборудования "Гидропривод, гидроавтоматика и автоматизация технологических процессов"
Практическое занятие №16 Исследование устройства, принципа работы фильтра, сборка-разборка	Формирование умений научиться применять фильтры, осуществление сборки и разборки.	Комплект учебного оборудования "Гидропривод, гидроавтоматика и автоматизация технологических процессов"

Практическое занятие №17 Исследование устройства, принципа работы теплообменного аппарата	Формирование умений научиться применять теплообменный аппарат	Комплект учебного оборудования "Гидропривод, гидроавтоматика и автоматизация технологических процессов"
Практическое занятие №18 Исследование устройства, принципа работы датчиков давления	Формирование умений использовать датчики давления	Комплект учебного оборудования "Гидропривод, гидроавтоматика и автоматизация технологических процессов"
Практическое занятие № 19 Анализ технической характеристики вспомогательной аппаратуры	Формирование умений научиться пользоваться вспомогательной гидроаппаратурой	Комплект учебного оборудования "Гидропривод, гидроавтоматика и автоматизация технологических процессов"
Практическое занятие №20 Изучение конструкций и характеристик пневмоаппаратуры, сборка-разборка	Формирование умений научиться пользоваться пневмоаппаратурой, осуществление сборки и разборки	Комплект учебного оборудования "Гидропривод, гидроавтоматика и автоматизация технологических процессов"
Практическое занятие №21 Исследование работы логического пневмоэлемента	Формирование умений использовать логические пневмоэлементы	Комплект учебного оборудования "Гидропривод, гидроавтоматика и автоматизация технологических процессов"
МДК.02.02 Гидромеханика		
Лабораторные занятия		
Лабораторное занятие №1 Проверка пружинного манометра	Формирование умений выполнять проверку пружинных манометров на исправность	Лаборатория учебная "Гидропривод и гидроавтоматика" СГУ-УН-С013-25Л Р-01;
Лабораторное занятие №2 Измерение гидростатического давления	Формирование умений экспериментального исследования гидростатического давления жидкостными приборами	Лаборатория учебная "Гидропривод и гидроавтоматика" СГУ-УН-С013-25Л Р-01;
Лабораторное занятие №3 Иллюстрация уравнения Бернулли	Формирование умений экспериментального исследования основного уравнения гидродинамики.	Лаборатория учебная "Гидропривод и гидроавтоматика" СГУ-УН-С013-25Л Р-01;
Лабораторное занятие №4 Тарировка водомера Вентури	Формирование умений построения опытным путем тарировочной кривой $Q = f(\Delta h)$.	Лаборатория учебная "Гидропривод и гидроавтоматика" СГУ-УН-С013-25Л Р-01;
Лабораторное занятие №5 Определение режима движения потока	Формирование умений экспериментального исследования режимов движения потока	Лаборатория учебная "Гидропривод и гидроавтоматика" СГУ-УН-С013-25Л Р-01;
Лабораторное занятие №6 Экспериментальное определение коэффициента местных сопротивлений	Формирование умений определять опытным путем коэффициент сопротивления трению	Лаборатория учебная "Гидропривод и гидроавтоматика" СГУ-УН-С013-25Л Р-01;
Практические занятия		
Практическое занятие №1 Вискозиметр типа ВПЖ-2	Формирование умений пользоваться прибором для измерения вязкости жидкости ВПЖ-2	Прибор для определения вязкости масла – вискозиметр типа ВПЖ – 2 ГОСТ 10028-67;
Практическое занятие №2 Манометрические термометры	Формирование умений пользоваться манометрическими термометрами	Прибор– Манометрический термометр.
Практическое занятие №3 Пружинный манометр	Формирование умений пользоваться прибором для измерения давления жидкости.	Прибор– Деформационный манометр.
Практическое занятие №4 Выбор рабочей жидкости	Формирование умений определять параметры	Комплект учебного оборудования "Гидропривод,

	состояния рабочих жидкостей;	гидроавтоматика и автоматизация технологических процессов"
Практическое занятие №5 Изучение свойств смазочных материалов	Формирование умений выбора смазочных материалов при обслуживании оборудования.	Комплект учебного оборудования "Гидропривод, гидроавтоматика и автоматизация технологических процессов"
Практическое занятие №6 Изучение приборов для измерения давления	Формирование умений производить измерение давления в системе.	Приборы для измерения давления - Манометры
Практическое занятие №7 Решение задач на вычисление давления, на применение законов Паскаля и Архимеда	Формирование умений решения задач на вычисление давления, на применение законов Паскаля и Архимеда	Не требуется
Практическое занятие №8 Решение задач на определение параметров потока	формирование умений решения задач на определение параметров потока	Методические указания по выполнению лабораторных и практических занятий
Практическое занятие №9 Решение задач на определение линейной скорости и расхода.	Формирование умений определять параметры состояния рабочих жидкостей;	Комплект учебного оборудования "Гидропривод, гидроавтоматика и автоматизация технологических процессов"
Практическое занятие №10 Решение задач на определение режима движения жидкости	формирование умений определять режим движения жидкости	Комплект учебного оборудования "Гидропривод, гидроавтоматика и автоматизация технологических процессов"
Практическое занятие №11 Решение задач на определение потерь напора	формирование умений решения задач на определение потерь напора	Комплект учебного оборудования "Гидропривод, гидроавтоматика и автоматизация технологических процессов"
Практическое занятие №12 Определение коэффициента сопротивления трению при движении жидкости в круглой трубе	Формирование умений определять опытным путем коэффициента сопротивления трению и сравнение его с величиной рассчитанной, по одной из эмпирических формул.	Комплект учебного оборудования "Гидропривод, гидроавтоматика и автоматизация технологических процессов"
Практическое занятие №13 Гидравлический расчет трубопровода	Формирование умений выполнения гидравлического расчета трубопровода	Не требуется
Практическое занятие №14 Определение скорости и расхода истечения жидкостей через отверстия насадки	Формирование умений определять расход жидкости через отверстие насадки.	Не требуется
Практическое занятие №15 Расчёт сил взаимодействия струи жидкости на преграду.	Формирование умений определять силу взаимодействия струи жидкости на преграду	Не требуется
Практическое занятие №16 Решение задач на определение гидравлического удара	Формирование умений определять гидравлического удар.	Не требуется
МДК.02.03 Эксплуатация, технологическое обслуживание и ремонт гидравлических и пневматических устройств и систем		
Лабораторные занятия		
Лабораторное занятие №1 Центровка валов по полумуфтам, проверка соосности валов горизонтального насосного агрегата	формирование умений производить центровку валов по полумуфтам и соосности валов горизонтального насосного агрегата	Тренинг-стенд BALTECH WS-3060:
Лабораторное занятие №2 Ремонт шестерённых	формирование умений производить ремонт	Комплект учебного оборудования "Гидропривод,

насосов типа Г11-2 (ПП-4) и НШ ПП-4	шестерённых насосов	гидроавтоматика и автоматизация технологических процессов"
Лабораторное занятие №3 Ремонт пластинчатых насосов	формирование умений производить ремонт пластинчатых насосов	Комплект учебного оборудования "Гидропривод, гидроавтоматика и автоматизация технологических процессов"
Лабораторное занятие №4 Ремонт радиально-поршневых насосов и гидромоторов	формирование умений производить ремонт радиально-поршневых насосов и гидромоторов	Комплект учебного оборудования "Гидропривод, гидроавтоматика и автоматизация технологических процессов"
Лабораторное занятие №5 Ремонт аксиально-поршневые насосов и гидромоторов	формирование умений производить ремонт аксиально-поршневых насосов и гидромоторов	Комплект учебного оборудования "Гидропривод, гидроавтоматика и автоматизация технологических процессов"
Лабораторное занятие №6 Ремонт гидроцилиндров	формирование умений производить ремонт гидроцилиндров	Комплект учебного оборудования "Гидропривод, гидроавтоматика и автоматизация технологических процессов" Гидроцилиндр поршневой на стяжных шпильках Г Гидроцилиндр фланцевый
Лабораторное занятие №7 Ремонт пневмоцилиндров	формирование умений производить ремонт пневмоцилиндров	Комплект учебного оборудования "Гидропривод, гидроавтоматика и автоматизация технологических процессов" Модель пневмоцилиндра
Лабораторное занятие №8 Ремонт золотниковых гидрораспределителей	формирование умений производить ремонт золотниковых гидрораспределителей	Комплект учебного оборудования "Гидропривод, гидроавтоматика и автоматизация технологических процессов"
Лабораторное занятие №9 Ремонт клапанов	формирование умений производить монтаж и техническое обслуживание электро-гидравлических серво- и регулирующих клапанов	Комплект учебного оборудования "Гидропривод, гидроавтоматика и автоматизация технологических процессов"
Лабораторное занятие №10 Исследование устройств для измерения уровня жидкости	формирование умений работать с уровнемерами, выполнять их настройку и поверку; определять уровень жидкости в ГБ	УЛО «"Гидропривод, гидроавтоматика и автоматизация технологических процессов"
Лабораторное занятие №11 Поверка пружинного манометра	формирование умений выполнять поверку пружинного манометра	УЛО «"Гидропривод, гидроавтоматика и автоматизация технологических процессов"
Лабораторное занятие №12 Поверка логометра	формирование умений выполнять поверку логометра	УЛО «"Гидропривод, гидроавтоматика и автоматизация технологических процессов"
Лабораторное занятие №13 Диагностирование масляного насоса	формирование умений приобретение практических навыков определения рабочих параметров насосов на базе экспериментально снятых характеристик.	УЛО «"Гидропривод, гидроавтоматика и автоматизация технологических процессов"
Лабораторное занятие №14 Диагностирование гидроцилиндров	формирование умений выполнять диагностирование гидроцилиндров	УЛО «"Гидропривод, гидроавтоматика и автоматизация технологических процессов" Гидроцилиндр поршневой на резьбе
Лабораторное занятие №15 Текущее обслуживание и	формирование умений выполнять обслуживание	УЛО "Пневмопривод и электро-пневмоавтоматика"

проверка пневматических систем	пневматических систем	
Практические занятия		
Практическое занятие №1 Метод люминесцентной дефектоскопии	формирование умений обнаруживать дефекты методом люминесцентной дефектоскопии	Комплект учебного оборудования "Гидропривод, гидроавтоматика и автоматизация технологических процессов"
Практическое занятие №2 Радиационный метод контроля	формирование умений применять радиационный метод контроля	Комплект учебного оборудования "Гидропривод, гидроавтоматика и автоматизация технологических процессов"
Практическое занятие №3 Определение видов изнашивания типовых узлов трения	формирование умений определять виды изнашивания типовых узлов трения	Комплект учебного оборудования "Гидропривод, гидроавтоматика и автоматизация технологических процессов"
Практическое занятие №4 Выбор материала для деталей типовых узлов трения	формирование умений выбора материала для деталей типовых узлов трения	Комплект учебного оборудования "Гидропривод, гидроавтоматика и автоматизация технологических процессов"
Практическое занятие №5 Основные неполадки в гидросистемах и способы их устранения	формирование умений определять и устранять неполадки в гидросистемах	Комплект учебного оборудования "Гидропривод, гидроавтоматика и автоматизация технологических процессов"
Практическое занятие №6 Составление документации на ремонт	формирование умений производить оформление журнала приема и сдачи смен	Комплект учебного оборудования "Гидропривод, гидроавтоматика и автоматизация технологических процессов"
Практическое занятие №7 Обнаружение и определение способов устранения дефектов гидропривода металлорежущих станков	формирование умений обнаружения и определение способов устранения дефектов гидропривода металлорежущих станков	Комплект учебного оборудования "Гидропривод, гидроавтоматика и автоматизация технологических процессов"
Практическое занятие №8 Исследование конструкции ротаметров	формирование умений применения расходомеров постоянного перепада давления	Комплект учебного оборудования "Гидропривод, гидроавтоматика и автоматизация технологических процессов"
Практическое занятие № 9 Изучение конструкции вискозиметра разных типов	формирование умений определять вязкость масел	Комплект учебного оборудования "Гидропривод, гидроавтоматика и автоматизация технологических процессов"
Практическое занятие № 10 Сравнительный анализ приборов для измерения составов газов	формирование умений применять приборы для измерения составов газов	Комплект учебного оборудования "Гидропривод, гидроавтоматика и автоматизация технологических процессов"
Практическое занятие №11 Изучение стенда для измерения звуковой мощности источника шума	формирование умений определять звуковую мощность источника шума	Комплект учебного оборудования "Гидропривод, гидроавтоматика и автоматизация технологических процессов"
Практическое занятие №12 Ввод гидропривода в эксплуатацию	формирование умений производить эксплуатацию гидропривода	Комплект учебного оборудования "Гидропривод, гидроавтоматика и автоматизация технологических процессов"
Практическое занятие №13 Основные неисправности пневматических систем при эксплуатации	формирование умений определять и устранять неполадки в пневмосистемах	Комплект учебного оборудования "Пневмопривод и электропневмоавтоматика"

УП.02 УЧЕБНАЯ ПРАКТИКА		
Практическое занятие	формирование умений выполнять работу в мультимедийных программах SIKE: «Специалист по гидравлическому оборудованию в конвертере» «Специалист по гидравлическому оборудованию МНЛЗ-2 ККЦ»	Программное обеспечение: Мультимедийная программа SIKE «Специалист по гидравлическому оборудованию»

3 УСЛОВИЯ РЕАЛИЗАЦИИ РАБОЧЕЙ ПРОГРАММЫ ПРОФЕССИОНАЛЬНОГО МОДУЛЯ

3.1 Материально-техническое обеспечение

Для реализации программы профессионального модуля «Эксплуатация, технологическое обслуживание и ремонт гидравлических и пневматических устройств и систем» предусмотрены следующие специальные помещения и оснащение:

Кабинет «Монтажа, наладки, технического обслуживания и ремонта гидравлических и пневматических устройств и систем»», оснащенный в соответствии с приложением 3 образовательной программы.

Лаборатория «Гидравлики, элементов гидравлических и пневматических приводов монтажа, наладки, испытания, диагностики гидравлических и пневматических устройств и приводов»», оснащенная в соответствии с приложением 3 образовательной программы.

Мастерские «Слесарная», «Механообрабатывающая», оснащенная в соответствии с приложением 3 образовательной программы.

Помещение для воспитательной работы, оснащенное в соответствии с приложением 3 образовательной программы.

Компьютерный класс, оснащенный в соответствии с приложением 3 образовательной программы

3.2 Учебно-методическое и информационное обеспечение реализации программы

Основные печатные издания:

1. Иванов, И. С. Технология машиностроения: производство типовых деталей машин : учебное пособие / И.С. Иванов. — Москва : ИНФРА-М, 2022. — 224 с. — (Среднее профессиональное образование). - ISBN 978-5-16-015601-9. - Текст : электронный. - URL: https://znanium.ru/catalog/product/1723512 . – Режим доступа: по подписке.

2. Шейпак, А. А. Гидравлика и гидропневмопривод. Основы механики жидкости и газа : учебник / А. А. Шейпак. — 6-е изд., испр. и доп. — Москва : ИНФРА-М, 2024. — 272 с. — (Высшее образование). - ISBN 978-5-16-019380-9. - Текст : электронный. - URL: https://znanium.com/catalog/product/2113849 . – Режим доступа: по подписке.

3. Сидоров, В. А. Диагностика металлургических машин : учебное пособие / В. А. Сидоров. - Москва ; Вологда : Инфра-Инженерия, 2023. - 172 с. - ISBN 978-5-9729-1440-1. - Текст : электронный. - URL: https://znanium.com/catalog/product/2093419 . – Режим доступа: по подписке.

4. Сидоров, В. А. Эксплуатация гидропривода металлургических машин : учебное пособие / В. А. Сидоров, Е. В. Ошовская, С. А. Бедарев. - Москва ; Вологда : Инфра-Инженерия, 2022. - 316 с. - ISBN 978-5-9729-0822-6. - Текст : электронный. - URL: https://znanium.com/catalog/product/1903873 . – Режим доступа: по подписке.

Дополнительные источники

1. Краснов, В. И. Монтаж систем вентиляции и кондиционирования воздуха : учебное пособие / В. И. Краснов. — Москва : ИНФРА-М, 2023. — 224 с. — (Среднее профессиональное образование). - ISBN 978-5-16-004299-2. - Текст : электронный. - URL: https://znanium.ru/catalog/product/1913217 . – Режим доступа: по подписке.

2. Вольвак, С. Ф. Гидравлика : учебное пособие / С.Ф. Вольвак. — Москва : ИНФРА-М, 2023. — 438 с. — (Высшее образование: Бакалавриат). — DOI 10.12737/1045063. -

ISBN 978-5-16-015659-0. - Текст : электронный. - URL: https://znanium.com/catalog/product/1960101 . – Режим доступа: по подписке.

4 КОНТРОЛЬ И ОЦЕНКА РЕЗУЛЬТАТОВ ОСВОЕНИЯ ПРОФЕССИОНАЛЬНОГО МОДУЛЯ

Контроль и оценка результатов освоения профессионального модуля осуществляется преподавателем в процессе текущего контроля и промежуточной аттестации.

Формой промежуточной аттестации по профессиональному модулю является экзамен по профессиональному модулю

4.1 Текущий контроль

Контролируемые результаты	Наименование оценочного средства	Критерии оценки
МДК.02.01 Гидравлические и пневматические устройства и системы		
ПК 2.2, ПК 2.3, ОК 01, ОК 09	Тестирование Практические задания Задания для лабораторных работ	См. ниже
МДК.02.02 Гидромеханика		
ПК 2.1, ПК 2.5, ОК 01, ОК 09	Контрольная работа Практические задания Задания для лабораторных работ	См. ниже
МДК.02.03 Эксплуатация, технологическое обслуживание и ремонт гидравлических и пневматических устройств и систем		
ПК.2.3;ПК 2.4, ОК 01, ОК 09	Тестирование Практические задания Задания для лабораторных работ	См. ниже
УП.02 Учебная практика		
ПК 2.2, ОК 04, ОК 09	Отчет по практике	См. ниже
ПП.02 Производственная практика		
ПК 2.1, ОК 04, ОК 09	Отчет по практике	См. ниже

Критерии оценки практического задания:

«5» (отлично): выставляется студенту, если расчетная и графическая части выполнены в полном объеме, решение оформлено с соблюдением установленных правил; студент свободно владеет теоретическим материалом, безошибочно применяет его при решении задач.

«4» (хорошо): выставляется студенту, если при выполнении задания допущены незначительные ошибки, решение оформлено с соблюдением установленных правил; студент свободно владеет теоретическим материалом, безошибочно применяет его при решении задач;

«3» (удовлетворительно): выставляется студенту, если задание выполнено с «грубыми» ошибками, решение оформлено без соблюдения установленных правил;

«2» (неудовлетворительно): выставляется студенту, если работа не выполнена.

Критерии оценки лабораторного занятия:

«5» (отлично): выполнены все задания лабораторной работы, студент четко и без ошибок ответил на все контрольные вопросы.

«4» (хорошо): выполнены все задания лабораторной работы; студент ответил на все контрольные вопросы с замечаниями.

«3» (удовлетворительно): выполнены все задания лабораторной работы с замечаниями; студент ответил на все контрольные вопросы с замечаниями.

«2» (неудовлетворительно): студент не выполнил или выполнил неправильно задания лабораторной работы; студент ответил на контрольные вопросы с ошибками или не ответил на контрольные вопросы.

Критерии оценки тестирования:

За правильно выполненное действие, задание выставляется положительная оценка – 1 балл.

За неправильно выполненное действие, задание выставляется отрицательная оценка – 0 баллов.

Для оценки образовательных достижений обучающихся применяется универсальная шкала.

Процент результативности (правильных ответов)	Качественная оценка уровня подготовки	
	балл (отметка)	вербальный аналог
90 ÷ 100	5	отлично
80 ÷ 89	4	хорошо
70 ÷ 79	3	удовлетворительно
менее 70	2	неудовлетворительно

Критерии оценки контрольной работы:

«5» (отлично): заслуживает студент, обнаруживший всестороннее, систематическое и глубокое знание учебно-программного материала, умение свободно выполнять задания, предусмотренные программой.

«4» (хорошо): выставляется студентам, показавшим систематический характер знаний по теме и способным к их самостоятельному пополнению и обновлению в ходе дальнейшей учебной работы и профессиональной деятельности, допустившим незначительные ошибки при выполнении работы.

«3» (удовлетворительно): выставляется студентам, допустившим погрешности в ответе на теоретические вопросы и при выполнении практической части, но обладающим необходимыми знаниями для их устранения под руководством преподавателя.

«2» (неудовлетворительно): выставляется студенту, обнаружившему пробелы в знаниях основного учебно-программного материала, допустившему принципиальные ошибки в выполнении предусмотренных программой заданий.

4.2 Промежуточная аттестация

Код	**Структурный элемент профессионального модуля**	**Форма промежуточной аттестации**	**Семестр**
МДК.02.01	Гидравлические и пневматические устройства и системы	Зачет с оценкой Экзамен	4 5
МДК.02.02	Гидромеханика	Экзамен	4
МДК.02.03	Эксплуатация, технологическое обслуживание и ремонт гидравлических и пневматических устройств и систем	Комплексный экзамен	6
УП.02	Учебная практика	Зачет	7
ПП.02	Производственная практика	Комплексный зачет	6

		Зачет	,7

4.2.1 Оценочные средства для зачета, экзамена по МДК, практике

Оценочные средства по МДК.02.01Гидравлические и пневматические устройства и системы

Результаты обучения (ПК/ОК)	**Оценочные средства для промежуточной аттестации**
ПК 2.2, ПК 2.3, ОК 01, ОК 09	**Форма промежуточной аттестации зачет с оценкой** *1. Выполняет тестовые задания* Ответить на вопросы. 1.Выберите правильный ответ: гидромашина - это элемент гидропривода, который а.превращает гидравлическую энергию в механическую. б.превращает механическую энергию в гидравлическую. в.превращает один вид энергии в другой. г.управляет работой гидродвигателя. 2. Выберите правильный ответ: объём рабочих камер пластинчатого насоса ограничен следующими деталями: а.статор, ротор, распределительные диски, две соседние пластинки. б.статор, ротор, вал, две соседние пластинки. в.вал, ротор, распределительные диски, две соседние пластинки. г.вал, ротор, крышки, две соседние пластинки. 3. Выберите правильный ответ: позицией 11 на чертеже обозначена: 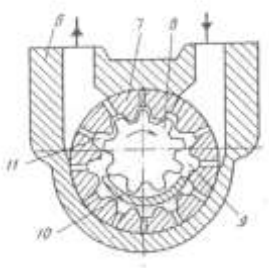 а.камера всасывания. б.камера нагнетания. в.рабочая камера. г.сливная камера. 4. Выберите правильный ответ: позицией 1 на чертеже обозначена деталь насоса: 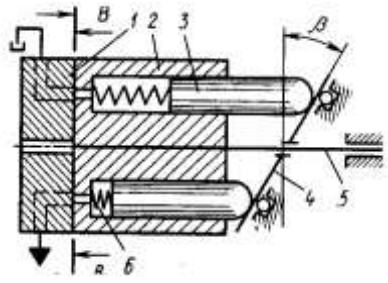 1. крышка 2. распределительный диск 3. пластина наклонный диск 5. Выберите правильный ответ: усилие на штоке гидроцилиндра двустороннего действия с односторонним штоком при втягивании рассчитывается по формуле: 1. $F_{шт}=P_1S_п - P_2(S_п - S_{шт})$; 2. $F_{шт}=P_1S_п + P_2(S_п - S_{шт})$; 3. $F_{шт}= P_1(S_п - S_{шт}) - P_2S_п$.

6. Перечислите элементы схемы промышленной пневмосети:

1 -.....;

3 -.....;

5 -.....;

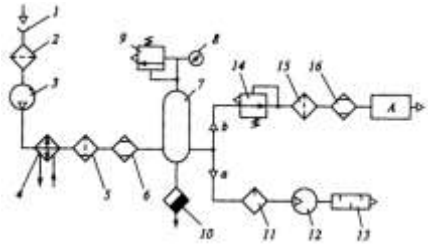

7. Перечислите название каждого элемента пневматического привода, представленного на рисунке:

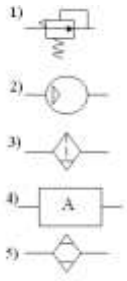

8. Какой элемент изображен на рисунке?:

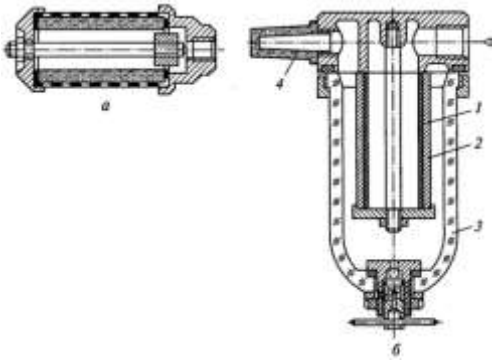

А) редукционный клапан; В) маслораспылитель;

Б) воздухосборник; Г) глушитель.

9. Перечислите элементы пневмоклапана быстрого выхлопа:

2 - .....;

3 - .....;

5 - .....

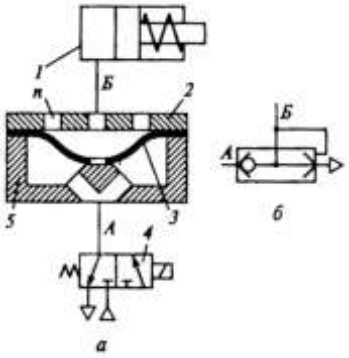

10. Устройство, предназначенное для очистки сжатого воздуха от влаги и механических примесей размером более 50 мкм:

А) фильтр-влагоотделитель; В) фильтр;

Б) химический осушитель; Г) сапун.

	2.Форма промежуточной аттестации по МДК.02.01 экзамен *Отвечает теоретические вопросы по содержанию курса* 1. Устройство и принцип работы шестерённых насосов, их классификация, достоинства и недостатки. 2. Устройство и работа насоса типа Г-11-2. 3. Шестеренный насос типа НШ, принцип работы, техническая характеристика. 4. Пластинчатые насосы однократного действия, принцип работы, техническая характеристика. 5. Пластинчатые насосы двукратного действия, принцип работы, техническая характеристика. 6. Регулируемые пластинчатые насосы, принцип работы, регулировка, техническая характеристика. 7. Назначение и классификация гидроцилиндров. Усилие на штоке для рабочего и холостого хода. 8. Устройство и работа радиально-поршневых насосов с золотниковым распределением. 9. Устройство и работа радиально-поршневых насосов с клапанным распределением. 10. Устройство и работа насоса Г 12-5. 11. Устройство и работа насоса НПлР. 12. Устройство и работа аксиально-поршневых насосов с наклонным диском. 13. Устройство и работа насоса 2Г 15, регулировка его производительности. 14. Устройство и работа аксиально-поршневых насосов с наклонным блоком. 15. Устройство и работа радиально-поршневых насосов с золотниковым распределением. 16. Устройство и работа радиально-поршневых насосов с клапанным распределением. 17. Устройство и работа насоса Н 400-Е. 18. Устройство и принцип работы центробежных насосов, их классификация, достоинства и недостатки. 19. Устройство и работа насоса НР. 20. Графическая характеристика регулируемых и нерегулируемых насосов. 21. Принципиальная гидросхема насосной станции, условные обозначения, принцип работы. 22. Принципиальная гидросхема насосно-аккумуляторной станции, условные обозначения, принцип работы. 23. Устройство и работа центробежного насоса. 24. Устройство и принцип работы винтовых насосов, их классификация, достоинства и недостатки. 25. Уплотнения гидравлических устройств. 26. Устройство и принцип работы гидродвигателей вращательного и поворотного действия. 27. Назначение и классификация распределителей. Устройство и работа распределителей прямого действия. 28. Устройство и работа распределителей непрямого действия с пружинной центровкой основного золотника. 29. Устройство и работа распределителей непрямого действия с гидравлической центровкой основного золотника. 30. Устройство и принцип работы напорных клапанов прямого действия. 31. Устройство и принцип работы напорных клапанов непрямого

	действия. 32. Устройство и принцип работы редукционных клапанов прямого действия. 33. Устройство и принцип работы редукционных клапанов непрямого действия. 34. Функции напорных клапанов. 35. Применение редукционных клапанов в гидросхеме. *Вопросы практического характера* 1. Вычертить подробное графическое изображение распределителя № 574, непрямого действия с зависимым управлением и пружинной центровкой основного золотника. 2. Вычертить подробное графическое изображение распределителя 5/3, с положительным перекрытием основного золотника, непрямого действия с зависимым управлением и гидравлической центровкой основного распределителя. 3. Вычертить подробное графическое изображение распределителя № 45, непрямого действия с независимым управлением и гидравлической центровкой основного золотника. 4. Вычертить подробное графическое изображение распределителя № 15, непрямого действия с независимой линией X, и зависимой Y, регулировкой времени срабатывания и гидравлической центровкой основного золотника. 5. Вычертить подробное графическое изображение распределителя № 65, непрямого действия с зависимым управлением и пружинной центровкой основного золотника.
ПК 2.2, ОК 04, ОК 09	Отчет по практике УП.02
ПК 2.1, ОК 04, ОК 09	Отчет по практике ПП.02
ПК 2.1, ПК 2.5, ОК 01, ОК 09	**Форма промежуточной аттестации по МДК.02.02 «Гидромеханика» экзамен** *Отвечает теоретические вопросы по содержанию курса* 1. Физические свойства жидкости (определение, формула, единица измерения) 2. Назначение, устройство и работа капиллярного вискозиметра 3. Физико-химические свойства жидкостей 4. Рабочие жидкости гидросистем: классификация, функции, требования 5. Гидростатическое давление, свойства гидростатического давления. 6. Основное уравнение гидростатики 7. Измерение гидростатического давления пьезометром 8. Манометры, основные характеристики. Устройство и принцип работы дифформационного манометра 9. Закон Паскаля. Расчёт гидропресса. 10.Сила гидростатического давления, гидростатический парадокс 11. Геометрические характеристики потока Динамические характеристики потока, зависимости между ними 12. Режимы движения жидкости 13. Закон постоянства расхода. Принцип Бернулли 14. Природа кавитации. Причины возникновения и признаки кавитации Методы предотвращения кавитации в гидроприводе 15. Уравнение Бернулли для идеальной жидкости с геометрической и энергетической точек зрения 16. Уравнение Бернулли для реальной жидкости с геометрической и энергетической точек зрения 17. Практическое применение уравнения Бернулли: расходомер Вентури 18. Линейные потери напора и давления 19. Местные потери напора и давления, виды местных сопротивлений

	20. Гидравлическиё расчёт трубопровода 21. Истечение жидкости через отверстия и насадки 22. Физическая природа гидроудара.Влияние гидроудара на работу гидропривода *Вопросы практического характера (задача)* 1. Определить диаметр поршня гидравлического цилиндра при котором обеспечивается движение штока против действия нагрузки F= 45кН, если dшт=60мм, Р1=12МПа, Р2=0.3МПа. 2. Весовой расход жидкости в трубе диаметром 2м составляет 100 $\frac{кг*м}{с^3}$, $\rho = 980 \frac{кг}{м^3}$. Определить режим течения жидкости, если вязкость составляет $5*10^{-3} \frac{м^2}{с}$. 3. Зарисовать структурную схему пневмопривода и объяснить принцип работы 4. Определите, чему равно давление, измеренное в Паскалях. Если манометр на водомере показывает давление 3,5 ат (кг/см²). Атмосферное давление следует принять 1,5 ат. 5. Определите режим движения воды в трубе d = 100 мм при скорости движения υ = 0,51 м/с. 6. Определите плотность минерального масла при температуре 400°К, если при температуре 320°К она равна 0,786 кг/м³. Температурный коэффициент объемного расширения масла βт = 0,0076К$^{-1.}$ 7. Определите на какой высоте установится уровень в открытом сосуде с маслом (плотность масла 860 кг/м³), если в сообщающемся с ним открытом сосуде уровень воды выше линии раздела на 0,8 м.
ПК.2.3;ПК 2.4, ОК 01, ОК 09	**Форма промежуточной аттестации по МДК.02.03 экзамен** «Эксплуатация, технологическое обслуживание и ремонт гидравлических и пневматических устройств и систем» экзамен *Отвечает теоретические вопросы по содержанию курса* 1. Эксплуатационная надежность оборудования. Основные показатели надежности гидро-пневмопривода 2. Организация работ по ТоиР промышленного оборудования 3. Типовая система ТоиР оборудования. 4. Переодичность ТоиР оборудования. 5. Организация ремонтной службы машиностроительного предприятия. 6. Сущность явления износа, причины и виды износа, характер отказов. 7. Основные правила эксплуатации технологического оборудования. Особенности выбора материалов при ремонте. 8. Восстановление свойств деталей промышленного оборудования 9. Восстановление сборочных единиц гидравлических и пневматических систем 10. Назначение и виды технического обслуживания 11. Техническое обслуживание гидростатического привода 12. Техническое обслуживание насосов и гидромоторов 13. Техническое обслуживание гидроцилиндров 14. Техническое обслуживание гидроаппаратуры 15. Характерные неисправности гидростатических приводов и способы их устранения. 16. Назначение и виды ремонта 11. Ремонт гидростатического привода 12. Ремонт насосов и гидромоторов 13. Ремонт гидро-пневмо цилиндров 14. Ремонт гидро-пневмо аппаратуры 15. Эксплуатация гидравлических и пневматических устройств и систем

	Вопросы практического характера 1. Составить алгоритм настройки гидросистемы при вводе в эксплуатацию 2. На участке произошел сбой в работе гидропривода управления задающего ролика, недостаточная скорость движения гидродвигателя. Проанализируйте ситуацию и составьте алгоритм ваших действий. 3. Составить алгоритм мер безопасности при проведении испытаний гидравлических и пневматических устройств. 4. Оборудование оснащено гидравлическим приводом. Произошла неполадка — наблюдается снижение давления рабочей жидкости, потеря мощности привода и утечка масла из системы. Проведите диагностику неисправности, используя доступные инструменты и приборы измерения давления и температуры. Составьте перечень необходимых запасных частей и материалов для ремонта 5. Оборудование (например, экскаватор, пресс, кран и т.п.) оснащено гидравлическим приводом. Произошла неполадка — наблюдается снижение давления рабочей жидкости, потеря мощности привода и утечка масла из системы. Определите вероятные причины неисправности: износ уплотнений, повреждение трубопроводов, засорение фильтров, отказ насоса или клапана управления. Выполните ремонтные мероприятия, соблюдая технику безопасности и правила разборки/сборки узлов.

Критерии оценки зачета с оценкой/экзамена

«Отлично» - теоретическое содержание курса освоено полностью, без пробелов, умения сформированы, все предусмотренные программой учебные задания выполнены, качество их выполнения оценено высоко.

«Хорошо» - теоретическое содержание курса освоено полностью, без пробелов, некоторые умения сформированы недостаточно, все предусмотренные программой учебные задания выполнены, некоторые виды заданий выполнены с ошибками.

«Удовлетворительно» - теоретическое содержание курса освоено частично, но пробелы не носят существенного характера, необходимые умения работы с освоенным материалом в основном сформированы, большинство предусмотренных программой обучения учебных заданий выполнено, некоторые из выполненных заданий содержат ошибки.

«Неудовлетворительно» - теоретическое содержание курса не освоено, необходимые умения не сформированы, выполненные учебные задания содержат грубые ошибки.

Критерии оценки зачета учебной/производственной практики

«Зачтено» - теоретическое содержание курса освоено полностью, без пробелов, умения сформированы, все предусмотренные программой учебные задания выполнены, качество их выполнения оценено высоко.

«Не зачтено» - теоретическое содержание курса не освоено, необходимые умения не сформированы, выполненные учебные задания содержат грубые ошибки.

4.2.2 Экзамен по профессиональному модулю

Оценочные средства промежуточной аттестации по профессиональному модулю – экзамену профессиональному по модулю

Код и наименование компетенций	Перечень оцениваемых умений, навыков (практического опыта)	Максимальный балл
ПК 2.1. Производить диагностику состояния гидравлических и пневматических устройств и систем.	Н 2.1.1Организации и выполнения технического диагностирования гидравлических и пневматических устройств и систем	2

ПК 2.2. Производить техническое обслуживание гидравлических и пневматических устройств и систем в процессе эксплуатации в соответствии с технической документацией.	Н 2.2.1 Организации и выполнения технического обслуживания гидравлических и пневматических устройств и систем	3
ПК 2.3. Осуществлять эксплуатацию гидравлических и пневматических устройств и систем в соответствии с техническими регламентами.	Н 2.3.1 Эксплуатации гидравлических и пневматических устройств и систем в соответствие нормативным требованиям	3
ПК 2.4. Производить работы по организационному обеспечению и проведению плановых и неплановых ремонтов гидравлических и пневматических устройств и систем.	Н 2.4.1 Организации, обеспечения и выполнения ремонтных работ гидравлических и пневматических систем	3
ПК 2.5. Разрабатывать технологическую документацию для проведения работ по техническому обслуживанию и ремонту гидравлических и пневматических устройств и систем.	Н 2.5.1 Разработки соответствующей требованиям технологическую документацию для технического обслуживания и ремонта гидравлических и пневматических устройств и систем.	2
ОК 01. Выбирать способы решения задач профессиональной деятельности применительно к различным контекстам	Уо 01.01 Распознавать и анализировать задачу и/или проблему в профессиональном и/или социальном контексте; выделять её составные части; определять этапы решения задачи; составлять план действий; определять необходимые ресурсы; реализовывать составленный план	2
	Уо 01.02 Владеть актуальными методами работы в профессиональной и смежных сферах	2
ОК 04. Эффективно взаимодействовать и работать в коллективе и команде	Уо 04.02 Эффективно работать в команде, взаимодействовать с коллегами, руководством, клиентами в ходе профессиональной деятельности	2
	Уо 04.03 Использовать навыки управления проектами в распределении ресурсов и формировании графика выполнения задач	2
ОК 09. Пользоваться профессиональной документацией на государственном и иностранном языках	Уо 09.02 Участвовать в диалогах на знакомые общие и профессиональные темы; строить простые высказывания о себе и о своей профессиональной деятельности; кратко обосновывать и объяснять свои действия (текущие и планируемые)	2
	Уо 09.03 Писать простые связные сообщения на знакомые или интересующие профессиональные темы	2
	ИТОГО	**25,00**

Задание 1. Выполнение монтажа, наладки и пуска гидравлического привода, согласно принципиальной гидравлической схемы (МТБ, требования к безопасности): использование СИЗ (спецодежда, перчатки)

Задание 2. Проектирование гидравлических и пневматических приводов: разработать принципиальную гидравлическую схему, произвести расчет основных параметров гидроцилиндра, согласно заданным условиям (МТБ, требования к безопасности): *компьютерный класс* или наличие ноутбуков

Задание 3. Техническое обслуживание и ремонт силовых цилиндров (гидроцилиндр поршневой на резьбе, гидроцилиндр поршневой на стяжных шпильках, гидроцилиндр фланцевый). Произвести разборку гидроцилиндра, исследовать элементы на возможные неполадки, заполнить таблицу «Неисправности гидроцилиндра и мероприятия по устранению», выполнить сборку гидроцилиндра (МТБ - ключ сегментный, ключ рожковый, шестигранник, киянка), требования к безопасности: использование СИЗ (спецодежда, перчатки, очки)

Критерии оценивания:

Оцениваемая ПК, ОК	Критерий оценивания (умения, навыки/ практический опыт)	Описание оценки критерия		Максимальный балл оценки подкритерия - 2 балла	Вес подкритерия: не менее 1; - шаг 0,5; не более 3	Итоговый максимальный балл подкритерия
		Конкретные оцениваемые действия (операции) или набор действий для оценки подкритерия	Описание результата выполнения конкретногодействия (операции) подкритерияв баллах			
ПК 2.1. Производить диагностику состояния гидравлических и пневматических устройств и систем	Н 2.1.1 Организации и выполнения технического диагностирования гидравлических и пневматических устройств и систем	Организует и выполняет техническое диагностирование гидравлических и пневматических устройств и систем	0-не организует и не выполняет техническое диагностирование гидравлических и пневматических устройств и систем 1- частично организует и выполняет техническое диагностирование гидравлических и пневматических устройств и систем 1- организует и выполняет техническое диагностирования гидравлических и пневматических устройств и систем	2	1	2
ПК 2.2. Производить техническое обслуживание гидравлических и пневматических устройств и систем в процессе эксплуатации в соответствии с технической документацией.	Н 2.2.1 Организации и выполнения технического обслуживания гидравлических и пневматических устройств и систем	Организует и выполняет техническое обслуживание гидравлических и пневматических устройств и систем	0-не организует и выполняет техническое обслуживание гидравлических и пневматических устройств и систем; 1 –частично организует и выполняет техническое обслуживание гидравлических и пневматических устройств и систем; 2 – организует и выполняет техническое обслуживание гидравлических и пневматических	3	1,5	3

			устройств и систем			
ПК 2.3. Осуществлять эксплуатацию гидравлических и пневматических устройств и систем в соответствии с техническими регламентами.	Н 2.3.1 Эксплуатации гидравлических и пневматических устройств и систем в соответствие нормативным требованиям	Эксплуатирует гидравлические и пневматические устройства и системы в соответствие нормативным требованиям	0- не эксплуатирует гидравлические и пневматические устройства и системы в соответствие нормативным требованиям; 1 – частично эксплуатирует гидравлические и пневматические устройства и системы в соответствие нормативным требованиям; 2 –эксплуатирует гидравлические и пневматические устройства и системы в соответствие нормативным требованиям	3	1,5	3
ПК 2.4. Производить работы по организационному обеспечению и проведению плановых и неплановых ремонтов гидравлических и пневматических устройств и систем.	Н 2.4.1 Организации, обеспечения и выполнения ремонтных работ гидравлических и пневматических систем	Организует, обеспечивает и выполняет ремонтные работы гидравлических и пневматических систем	0- не организует, не обеспечивает и не выполняет ремонтные работы гидравлических и пневматических систем; 1 – частично организует, обеспечивает и выполняет ремонтные работы гидравлических и пневматических систем; 2 – организует, обеспечивает и выполняет ремонтные работы гидравлических и пневматических систем	3	1,5	3
ПК 2.5. Разрабатывать технологическую документацию для проведения работ по техническому обслуживанию и ремонту гидравлических и пневматических устройств и систем.	Н 2.5.1 Разработки соответствующей требованиям технологическую документацию для технического обслуживания и ремонта гидравлических и пневматических устройств и систем.	Разрабатывает соответствующим требованиям технологическую документацию для технического обслуживания и ремонта гидравлических и пневматических устройств и систем	0- не разрабатывает соответствующим требованиям технологическую документацию для технического обслуживания и ремонта гидравлических и пневматических устройств и систем; 1 – частично разрабатывает соответствующим требованиям технологическую документацию для технического обслуживания и ремонта гидравлических и пневматических устройств и систем; 2 – разрабатывает соответствующим требованиям	3	1,5	3

			технологическую документацию для технического обслуживания и ремонта гидравлических и пневматических устройств и систем;			
ОК 01. Выбирать способы решения задач профессиональной деятельности применительно к различным контекстам	Уо 01.01 Распознавать и анализировать задачу и/или проблему в профессиональном и/или социальном контексте; выделять её составные части; определять этапы решения задачи; составлять план действий; определять необходимые ресурсы; реализовывать составленный план	Распознаёт и анализирует задачу и/или проблему в профессиональном и/или социальном контексте	0 – не распознаёт и не анализирует задачу и/или проблему в профессиональном и/или социальном контексте; 1 – не всегда распознаёт и анализирует задачу и/или проблему в профессиональном и/или социальном контексте; 2 – распознаёт и анализируе задачу и/или проблему в профессиональном и/или социальном контексте	2	1	2
	Уо 01.02 Владеть актуальными методами работы в профессиональной и смежных сферах	Владеет актуальными методами работы в профессиональной и смежных сферах	0- не владеет актуальными методами работы в профессиональной и смежных сферах; 1 – не всегда владеет актуальными методами работы в профессиональной и смежных сферах; 2 – владеет актуальными методами работы в профессиональной и смежных сферах	2	1	2
ОК 04. Эффективно взаимодействовать и работать в коллективе и команде	Уо 04.02 Эффективно работать в команде, взаимодействовать с коллегами, руководством, клиентами в ходе профессиональной деятельности	Эффективно работает в команде, взаимодействует с коллегами, руководством, клиентами в ходе профессиональной деятельности	0- не эффективно работает в команде, взаимодействует с коллегами, руководством, клиентами в ходе профессиональной деятельности; 1 –частично работает в команде, взаимодействует с коллегами, руководством, клиентами в ходе профессиональной деятельности 2 – эффективно работает в команде, взаимодействует с коллегами, руководством,	2	1	2

			клиентами в ходе профессиональной деятельности			
	Уо 04.03 Использовать навыки управления проектами в распределении ресурсов и формировании графика выполнения задач	Использует навыки управления проектами в распределении ресурсов и формировании графика выполнения задач	0- не использует навыки управления проектами в распределении ресурсов и формировании графика выполнения задач 1 –частично использует навыки управления проектами в распределении ресурсов и формировании графика выполнения задач 2 –использует навыки управления проектами в распределении ресурсов и формировании графика выполнения задач	2	1	2
ОК 09. Пользоваться профессиональной документацией на государственном и иностранном языках	Уо 09.02 Участвовать в диалогах на знакомые общие и профессиональные темы; строить простые высказывания о себе и о своей профессиональной деятельности; кратко обосновывать и объяснять свои действия (текущие и планируемые)	Участвует в диалогах на знакомые общие и профессиональные темы; строит простые высказывания о себе и о своей профессиональной деятельности; кратко обосновывает и объясняет свои действия (текущие и планируемые)	0 - не участвует в диалогах на знакомые общие и профессиональные темы; строит простые высказывания о себе и о своей профессиональной деятельности; кратко обосновывает и объясняет свои действия (текущие и планируемые) 1 - частично участвует в диалогах на знакомые общие и профессиональные темы; строит простые высказывания о себе и о своей профессиональной деятельности; кратко обосновывает и объясняет свои действия (текущие и планируемые) 2 - участвует в диалогах на знакомые общие и профессиональные темы; строит простые высказывания о себе и о своей профессиональной деятельности; кратко обосновывает и объясняет свои действия (текущие и планируемые)	2	1	2
	Уо 09.03 Писать простые связные сообщения на знакомые или интересующие профессиональные темы	Пишет простые связные сообщения на знакомые или интересующие профессиональ-ные темы	0 - не пишет простые связные сообщения на знакомые или интересующие профессиональ-ные темы 1 - частично пишет простые связные сообщения на знакомые или интересующие профессиональ-ные темы 2-пишет простые	2	1	2

			связные сообщения на знакомые или интересующие профессиональ-ные темы			

Для оценки образовательных достижений обучающихся применяется универсальная шкала, представленная в приложении 2.

Приложение 1

ОБРАЗОВАТЕЛЬНЫЕ ТЕХНОЛОГИИ

При проведении теоретических и практических/лабораторных занятий используются следующие педагогические технологии:

№ п/п	Название образовательной технологии (с указанием автора) / активные и интерактивные методы обучения	Цель использования образовательной технологии	Планируемый результат использования образовательной технологии	Описание порядка использования (алгоритм применения) технологии в практической профессиональной деятельности
	Информационно-коммуникационная технология (М.В.Моисеева. Е.С.Полат. М.В.Бухаркина)	Повышение качества образовани я через активное внедрение в воспитательно-образовательный процесс информационных технологий	На протяжении урока: использование презентации с подготовленным материалом для визуализации и удобства восприятия новой информации	При использовании презентации снижается затруднения восприятия новой информации
	Технология проблемного обучения (Дж.Дьюи, И.Лернер)	Создание проблемных ситуаций, а также активную самостоятельную деятельность учащихся по их разрешению, в результате чего происходит творческое овладение профессиональным и знаниями, навыками, умениями, развитие мыслительных способностей, формирование способности самостоятельно усваивать любые понятия и действия.	Этапы: - постановка проблемного вопроса; - проблемное задание и создание проблемной ситуации; - осознание сущности проблемы; - выдвижение гипотиз по решению проблемы (поиск решений проблемы); - доказательство или опровержение высказанного в гипотезе предложения (обоснование выбранного варианта решения проблемы); - проверка правильности решения проблемы; - выводы по решению проблемы.	Сформированы навыки выдвижения и отстаивания собственной точки зрения (гипотезы) на решение проблемы. Выработаны способности к исследовательским методам (анализ, моделирование, наблюдение и эксперимент, лабораторные исследования). Сформированы умения применять знания в новой ситуации - решение учебной проблемы.
	Здоровье сберегающие технологии	Обеспечить обучающимся возможность сохранения здоровья за период обучения в	Физиологически обоснованным временем для проведения физкульт-минутки являются 30-40-я минуты урока;	Физкультминутки способствуют повышению внимания, активности учащиеся на последующем

		образовательном учреждении, сформировать у него необходимые для этого знания, научить использовать полученные знания в современной жизни. Данные технологии направлены на укрепление, сохранение, а также формирование здоровья обучающихся	длительность физкультминуток составляет 1-5 мин. Каждая физ-культминутка включает комплекс из 3-4 специально подобранных упражнений, повторяемых 4-6 раз.	этапе урока.

Приложение 2

Универсальная шкала перевода баллов в отметки по пятибалльной системе

Оценка	«2»	«3»	«4»	«5»
Отношение полученного количества баллов к максимально возможному (в %)	0,00 % - 49,99 %	50,00 % - 64,99 %	65,00 % – 89,99 %	90,00 % - 100,00 %
Количество баллов, полученных при защите курсового проекта (работы) (максимальный балл 25)	0 – 12,4	12,5 – 16,2	16,3 – 22,4	22,5 - 25
Количество баллов, полученных при сдаче экзамена по профессиональному модулю, в т.ч. в форме демонстрационного экзамена в рамках промежуточной аттестации / квалификационного экзамена (по каждой профессии) (максимальный балл 25)	0 – 12,4	12,5 – 16,2	16,3 – 22,4	22,5 - 25

Приложение 1.3 к ОПОП-П по специальности
15.02.03 Монтаж, техническое обслуживание и ремонт
гидравлического и пневматического оборудования (по отраслям)

Министерство науки и высшего образования Российской Федерации

Федеральное государственное бюджетное образовательное учреждение
высшего образования
«Магнитогорский государственный технический университет
им. Г.И. Носова»
Многопрофильный колледж

РАБОЧАЯ ПРОГРАММА ПРОФЕССИОНАЛЬНОГО МОДУЛЯ ПМ.03 ВЕДЕНИЕ ТЕХНОЛОГИЧЕСКОЙ ДОКУМЕНТАЦИИ ПО ГИДРАВЛИЧЕСКИМ И ПНЕВМАТИЧЕСКИМ ПРИВОДАМ, УСТРОЙСТВАМ И СИСТЕМАМ

«профессионального цикла»
программы подготовки специалистов среднего звена
по специальности 15.02.03 Монтаж, техническое обслуживание и ремонт гидравлического и пневматического оборудования (по отраслям)

Квалификация: техник-механик

Форма обучения
очная на базе основного общего образования

Рабочая программа профессионального модуля «Ведение технологической документации по гидравлическим и пневматическим приводам, устройствам и системам» разработана на основе: ФГОС по специальности среднего профессионального образования 15.02.03 Монтаж, техническое обслуживание и ремонт гидравлического и пневматического оборудования (по отраслям), утвержденного приказом Министерства просвещения Российской Федерации от «30» ноября 2023 г. №908

Организация-разработчик: Многопрофильный колледж ФГБОУ ВО «Магнитогорский государственный технический университет им. Г. И. Носова»

Разработчик (и):
преподаватель образовательно-производственного центра (кластера)
Многопрофильного колледжа ФГБОУ ВО «МГТУ им. Г.И. Носова»

Мария Вячеславовна Бойко

ОДОБРЕНО

Предметно-цикловой комиссией «Технологии машиностроения и автоматизации»
Председатель Коровченко О.В.
Протокол № 5 от «22» января 2025г.

Методической комиссией МпК

Протокол № 3 от «19» февраля 2025г.

СОДЕРЖАНИЕ

1 ОБЩАЯ ХАРАКТЕРИСТИКА РАБОЧЕЙ ПРОГРАММЫ ПРОФЕССИОНАЛЬНОГО МОДУЛЯ 134
1.1 Цель и место модуля в структуре образовательной программы 134
1.2 Перечень планируемых результатов освоения профессионального модуля 134
1.3 Обоснование часов профессионального модуля в рамках вариативной части 136
1.4 Трудоемкость профессионального модуля 136
2 СТРУКТУРА И СОДЕРЖАНИЕ ПРОФЕССИОНАЛЬНОГО МОДУЛЯ 138
2.1 Структура профессионального модуля 138
2.2 Тематический план и содержание профессионального модуля 139
2.3 Перечень практических и лабораторных занятий 145
3 УСЛОВИЯ РЕАЛИЗАЦИИ РАБОЧЕЙ ПРОГРАММЫ ПРОФЕССИОНАЛЬНОГО МОДУЛЯ 148
3.1 Материально-техническое обеспечение 148
3.2 Учебно-методическое и информационное обеспечение реализации программы 148
4 КОНТРОЛЬ И ОЦЕНКА РЕЗУЛЬТАТОВ ОСВОЕНИЯ ПРОФЕССИОНАЛЬНОГО МОДУЛЯ 148
4.1 Текущий контроль 148
4.2 Промежуточная аттестация 149
Приложение 1 162
ОБРАЗОВАТЕЛЬНЫЕ ТЕХНОЛОГИИ 162
Приложение 2 163

1 ОБЩАЯ ХАРАКТЕРИСТИКА РАБОЧЕЙ ПРОГРАММЫ ПРОФЕССИОНАЛЬНОГО МОДУЛЯ

1.1 Цель и место модуля в структуре образовательной программы

Рабочая программа профессионального модуля является частью профессионального цикла программы подготовки специалистов среднего звена по специальности 15.02.03 Монтаж, техническое обслуживание и ремонт гидравлического и пневматического оборудования (по отраслям). Рабочая программа составлена для очной формы обучения.

Цель профессионального модуля: овладение видом профессиональной деятельности «Ведение технологической документации по гидравлическим и пневматическим приводам, устройствам и системам».

Модуль «Ведение технологической документации по гидравлическим и пневматическим приводам, устройствам и системам» включен в обязательную часть образовательной программы.

1.2 Перечень планируемых результатов освоения профессионального модуля

Результаты освоения профессионального модуля соотносятся с планируемыми результатами освоения образовательной программы, представленными в разделе 4 ППССЗ.

Требования к результатам освоения модуля

Код	***Наименование вида деятельности и профессиональных компетенций***
ВД 3	Ведение технологической документации по гидравлическим и пневматическим приводам, устройствам и системам
ПК 3.1	Проводить типовые расчеты при оформлении технологической документации на гидравлические и пневматические приводы, устройства и системы.
ПК 3.2	Оформлять техническую документацию на гидравлические и пневматические приводы, устройства и системы по заданным условиям

Код	Наименование общих компетенций
ОК 01.	Выбирать способы решения задач профессиональной деятельности применительно к различным контекстам
ОК 02.	Использовать современные средства поиска, анализа и интерпретации информации и информационные технологии для выполнения задач профессиональной деятельности

В результате освоения профессионального модуля обучающийся:

Код и наименование ПК, ОК	Результаты освоения		
	Владеет навыками	**Умеет**	**Знает**
ПК 3.1 Проводить типовые расчеты при оформлении технологической документации на гидравлические и пневматические приводы, устройства и системы.	Н 3.1.1 проведения типовых расчетов при оформлении технологической документации на гидравлические и пневматические приводы, устройства и системы**.**	У 3.1.1 выполнять расчеты для определения рабочих характеристик приводов и систем; У 3.1.2 анализировать из полученных расчетных данных и принятие решений на основе результатов;	З 3.1.1 методики проведения расчетов для различных компонентов систем; З 3.1.2 нормативных документов, регулирующих проектирование и эксплуатацию гидравлических и пневматических систем З 3.1.3 свойства материалов и компонентов, используемых в производстве гидравлических и пневматических приводов
ПК 3.2 Оформлять техническую документацию на гидравлические и пневматические приводы, устройства и системы по заданным условиям.	Н 3.2.1 оформления технической документации на гидравлические и пневматические приводы, устройства и системы по заданным условиям	У 3.2.1 читать и понимать чертежи гидравлических и пневматических систем; У 3.2.2 составление технической документации; У 3.2.3 проверять правильность оформления и соответствия документации установленным стандартам;	З 3.2.1 национальных и международных стандартов, регулирующих разработку и оформление технической документации; З 3.2.2 различные виды приводов, их особенности и специфические условия применении; З3.2.3 структуру и форматы технической документации и порядок заполнения и утверждения документации
ОК 01. Выбирать способы решения задач профессиональной деятельности применительно к различным контекстам		Уо 01.01 распознавать и анализировать задачу и/или проблему в профессиональном и/или социальном контексте; выделять её составные части; определять этапы решения задачи; составлять план действий; определять необходимые ресурсы; реализовывать составленный план;	Зо 01.01 актуальный профессиональный и социальный контекст, в котором приходится работать и жить;
		Уо 01.02 владеть актуальными методами	Зо 01.02 алгоритмы и методы выполнения

		работы в профессиональной и смежных сферах;	работ в профессиональной и смежных областях;
ОК 02. Использовать современные средства поиска, анализа и интерпретации информации и информационные технологии для выполнения задач профессиональной деятельности		Уо 02.01 определять необходимые источники информации; эффективно искать информацию, необходимую для решения задачи и/или проблемы, оформлять результаты поиска;	Зо 02.01 основные источники информации и ресурсы для решения задач и проблем в профессиональном и/или социальном контексте;
		Уо 02.02 использовать современное программное обеспечение, различные цифровые средства для решения профессиональных задач; проявлять культуру информационной безопасности при использовании информационно-коммуникационных технологий;	Зо 02.02 современные средства и устройства информатизации, порядок их применения и программное обеспечение в профессиональной деятельности в том числе с использованием цифровых средств;

1.3 Обоснование часов профессионального модуля в рамках вариативной части

Дополнительные профессиональные компетенции	Дополнительные знания, умения, навыки	Номер и наименование темы	Объем часов	Обоснование включения в рабочую программу
---	У 3.2.; З 3.2.1	Тема 1.4 Методика расчета объемного гидропривода	8	Требование базового работодателя, партнера образовательно-производственного центра (кластера) ФП Профессионалитет
Всего академических часов профессионального модуля в рамках вариативной части			8	

1.4 Трудоемкость профессионального модуля

Наименование составных частей профессионального модуля	**Объем в часах**	**В т.ч. в форме практической подготовки**
Теоретические занятия	10	Не предусмотрено
Практические занятия	20	4
Лабораторные занятия	Не предусмотрено	Не предусмотрено
Курсовая работа (проект)	50	50

Консультации	Не предусмотрено	Не предусмотрено
Самостоятельная работа	Не предусмотрено	Не предусмотрено
Практика, в т.ч.:		
учебная	Не предусмотрено	Не предусмотрено
производственная	108	108
Промежуточная аттестация	12	Не предусмотрено
Всего	200	162

2 СТРУКТУРА И СОДЕРЖАНИЕ ПРОФЕССИОНАЛЬНОГО МОДУЛЯ

2.1 Структура профессионального модуля

Индекс ОК/ПК	Наименования разделов профессионального модуля/МДК	Формы промежуточной аттестации (семестр)					Объем профессионального модуля, час.									
							Объем ОП, час с	Самостоятельная работа	с преподавателем							Промежуточная аттестация
									Всего	в том числе						
		Экзамены	Зачеты	Зачет с оценкой	Курсовые проекты	Курсовые работы				в практической подготовке	лекции, уроки	практические занятия	лабораторные занятия	курсовой проект (работа)	Консультации	
1	2	3	4	5	6	7	8	9	10	11	12	13	14	15	16	17
ПК 3.1; ПК 3.2; ОК 01; ОК 02.	МДК 03.01 Ведение технологической документации по гидравлическим и пневматическим приводам, устройствам и системам			*6**	*6*		*80*		*80*	*54*	*10*	*20*		*50*		
ПК 3.1; ПК 3.2; ОК 01; ОК 02	Производственная практика		*6**				*108*		*108*	*108*						
ПК 3.1; ПК 3.2; ОК 01; ОК 02	Экзамен по профессиональному модулю	*6*					*12*									*12*
	Всего	*1*	*1*	*1*	*1*		*200*		*188*	*162*	*10*	*20*		*50*		*12*

2.2 Тематический план и содержание профессионального модуля

Наименование разделов и тем профессионального модуля (ПМ), междисциплинарных курсов (МДК)	Содержание учебного материала, лабораторные работы и практические занятия, самостоятельная учебная работа обучающихся, курсовая работа (проект)	Объем, акад. ч / в том числе в форме практической подготовки, акад.ч.	Код ПК, ОК	Коды осваиваемых элементов компетенций
1	2	3		4
МДК.03.01 Ведение технологической документации по гидравлическим и пневматическим приводам, устройствам и системам		80/54		
Тема 1.1 Общие сведения о гидравлических и пневматических приводах	**Содержание**	6/4		
	Понятия объемного гидравлического (пневматического) привода, гидравлической (пневматической) системы, объемной гидропередачи Структура приводов и принцип действия Классификация гидравлических (пневматических) приводов Область применения приводов. Преимущества и недостатки Стадии жизненного цикла и качество гидроприводов Принципиальные схемы типовых гидроприводов Гидролинии, трубопровод, рукава высокого давления, условный проход Рабочие жидкости гидроприводов, гидросистем и их свойства Рабочие тела пневмоприводов, пневмосистем	2/0	ПК 3.1; ПК 3.2; ОК 01; ОК 02	З 3.1.1; З 3.1.2; З 3.1.3; З 3.2.1; З 3.2.2; З 3.2.3; Зо 01.01; Зо 01.02; Зо02.01; Зо 02.02;
	В том числе практических занятий	4/4		
	Практическое занятие №1 Проектирование гидравлических и пневматических приводов, классифицируемых по характеру движения выходного звена	2/2	ПК 3.1; ПК 3.2; ОК 01; ОК 02	З 3.1.1; З 3.1.2; З 3.1.3; З 3.2.1; З 3.2.2; З 3.2.3; Зо 01.01; Зо 01.02; Зо02.01; Зо 02.02;
	Практическое занятие №2 Описание гидравлических и пневматических приводов, классифицируемых по виду источника энергии и способу циркуляции рабочей жидкости	2/2	ПК 3.1; ПК 3.2; ОК 01; ОК 02	З 3.1.1; З 3.1.2; З 3.1.3; З 3.2.1; З 3.2.2; З 3.2.3; Зо 01.01; Зо

				01.02; Зо02.01; Зо 02.02;
Тема 1.2 Выполнение гидравлических и пневматических схем	**Содержание**	2/0		
	Основы разработки гидроприводов Конструирование и конструкторские документы Условные обозначения элементов гидро- и пневмоприводов Правила выполнения схем гидравлических и пневматических приводов Правила выполнения структурных схем Правила выполнения принципиальных схем Общие требования к текстовым документам Основные требования к чертежам Пример выполнения гидравлических схем Рекомендации по обеспечению взаимозаменяемости изделий Основные направления совершенствования конструкций гидроустройств	2/0	ПК 3.1; ПК 3.2; ОК 01; ОК 02	З 3.1.1; З 3.1.2; З 3.1.3; З 3.2.1; З 3.2.2; З 3.2.3; Зо 01.01; Зо 01.02; Зо02.01; Зо 02.02;
Тема 1.3 Проектирование объемного гидропривода	**Содержание**	2/0		
	Основы разработки гидроприводов Конструирование и конструкторские документы Условные обозначения элементов гидро- и пневмоприводов Правила выполнения схем гидравлических и пневматических приводов Правила выполнения структурных схем Правила выполнения принципиальных схем Общие требования к текстовым документам Основные требования к чертежам Пример выполнения гидравлических схем Рекомендации по обеспечению взаимозаменяемости изделий Основные направления совершенствования конструкций гидроустройств	2/0	ПК 3.1; ПК 3.2; ОК 01; ОК 02	З 3.1.1; З 3.1.2; З 3.1.3; З 3.2.1; З 3.2.2; З 3.2.3; Зо 01.01; Зо 01.02; Зо02.01; Зо 02.02;
Тема 1.4 Методика расчета объемного гидропривода	**Содержание**	14/0		
	Выбор мощности и подачи насосов, выбор насоса и компрессора Выбор и расчет гидроцилиндров, определение расхода, потребляемого гидроцилиндром Выбор гидромотора, определение расхода, потребляемого гидромотором Выбор гидроаппаратов, кондиционеров рабочего тела и вспомогательных устройств с требуемыми техническими характеристиками Гидравлический расчет трубопроводов, расчет потерь давления в гидросистеме , проверочный расчет гидропривода. Расчет мощности и КПД гидропривода	2/0	ПК 3.1; ПК 3.2; ОК 01; ОК 02	З 3.1.1; З 3.1.2; З 3.1.3; З 3.2.1; З 3.2.2; З 3.2.3; Зо 01.01; Зо 01.02; Зо02.01; Зо 02.02;

	Использование современных прикладных программ для выполнения принципиальных гидравлических схем			
	В том числе практических занятий	12/0		
	Практическое занятие №3 Расчет параметров гидравлических и пневматических машин	2/0	ПК 3.1; ПК 3.2; ОК 01; ОК 02	З 3.1.1; З 3.1.2; З 3.1.3; З 3.2.1; З 3.2.2; З 3.2.3; Зо 01.01; Зо 01.02; Зо02.01; Зо 02.02;
	Практическое занятие №4 Выбор гидродвигателя и гидромашины с требуемыми техническими характеристиками	2/0	ПК 3.1; ПК 3.2; ОК 01; ОК 02	З 3.1.1; З 3.1.2; З 3.1.3; З 3.2.1; З 3.2.2; З 3.2.3; Зо 01.01; Зо 01.02; Зо02.01; Зо 02.02;
	Практическое занятие №5 Выбор гидроаппаратуры с требуемыми техническими характеристиками	2/0	ПК 3.1; ПК 3.2; ОК 01; ОК 02	З 3.1.1; З 3.1.2; З 3.1.3; З 3.2.1; З 3.2.2; З 3.2.3; Зо 01.01; Зо 01.02; Зо02.01; Зо 02.02;
	Практическое занятие №6 Использование Государственных стандартов при выборе стандартных изделий	2/0	ПК 3.1; ПК 3.2; ОК 01; ОК 02	З 3.1.1; З 3.1.2; З 3.1.3; З 3.2.1; З 3.2.2; З 3.2.3; Зо 01.01; Зо 01.02; Зо02.01; Зо 02.02;
	Практическое занятие №7 Выбор оптимальной конструкции гидроцилиндра в соответствии с заданием. Чтение сборочного чертежа гидроцилиндра. Составление спецификации на сборочный чертеж	2/0	ПК 3.1; ПК 3.2; ОК 01; ОК 02	З 3.1.1; З 3.1.2; З 3.1.3; З 3.2.1; З 3.2.2; З 3.2.3; Зо 01.01; Зо 01.02; Зо02.01; Зо 02.02;
	Практическое занятие №8 Использование современных прикладных программ для выполнения принципиальных	2/0	ПК 3.1; ПК 3.2; ОК 01;	З 3.1.1; З 3.1.2; З 3.1.3; З 3.2.1;

	гидравлических схем		ОК 02	З 3.2.2; З 3.2.3; Зо 01.01; Зо 01.02; Зо02.01; Зо 02.02;
Тема 1.5 Реализация схем приводов и виды систем управления	**Содержание**	6/0		
	Реализация схем приводов. Типовые схемы управления перемещением Классификация приводов по виду системы управления Гидропривод с дроссельным, машинным и машинно- дроссельным управлением Типовые схемные решения гидравлических и пневматических приводов Объемные гидропередачи нераздельного исполнения Двухпозиционные приводы с релейным управлением. Правила оформления функциональной циклограммы Энергетический расчет привода и выбор объемного двигателя Торможение объемных двигателей и выбор тормозных устройств Насосные установки гидроприводов с цикловым программным управлением Принцип действия и структура следящих приводов Дроссельное регулирование скорости исполнительных механизмов Особенности конструкции и расчет параметров дросселирующих распределителей. Следящие гидроприводы Пневматические системы управления Структурные схемы гидроприводов с машинным регулированием. Объемные приводы дискретного действия	2/0	ПК 3.1; ПК 3.2; ОК 01; ОК 02	З 3.1.1; З 3.1.2; З 3.1.3; З 3.2.1; З 3.2.2; З 3.2.3; Зо 01.01; Зо 01.02; Зо02.01; Зо 02.02;
	В том числе практических занятий	4/0		
	Практическое занятие №9 Описание работы привода и системы управления по циклу	2/0	ПК 3.1; ПК 3.2; ОК 01; ОК 02	З 3.1.1; З 3.1.2; З 3.1.3; З 3.2.1; З 3.2.2; З 3.2.3; Зо 01.01; Зо 01.02; Зо02.01; Зо 02.02;
	Практическое занятие №10 Написание схем потоков рабочего тела по элементам цикла работы привода	2/0	ПК 3.1; ПК 3.2; ОК 01; ОК 02	З 3.1.1; З 3.1.2; З 3.1.3; З 3.2.1; З 3.2.2; З 3.2.3; Зо 01.01; Зо 01.02; Зо02.01;

				Зо 02.02;
Производственная практика **Виды работ** 1. Выполнение ремонтных чертежей, разработка технологических процессов, изготовление и восстановление деталей, составление дефектной ведомости на ремонт. 2. Оформление технической документации на гидравлические и пневматические приводы, устройства и системы по заданным условиям 3. Проектирование гидравлических и пневматических приводов 4. Пользование прикладными программами;		108/108	ПК 3.1; ПК 3.2; ОК 01; ОК 02	Н 3.2.1; У 3.2.1; У 3.2.2; У 3.2.3; Уо 01.01; Уо 01.02; Уо 02.01; Уо 02.02
Курсовой проект. Тематика курсовых проектов 1. Проектирование гидропривода перемещения холодильника 2. Проектирование гидропривода механизма качания кристаллизатора 3. Проектирование гидропривода перемещения тележки промковша 4. Проектирование гидропривода перемещения электродов ЭДП 5. Проектирование гидропривода нажимного механизма рабочей клети 6. Проектирование гидропривода перемещения тележки разматывателя 7. Проектирование гидропривода сжима – разжима барабана моталки 8. Проектирование гидропривода механизма подъёма тележки промковша 9. Проектирование гидропривода механизма тянущего ролика 10. Проектирование гидропривода устройства перемещения цилиндров тележки для промковша 11. Проектирование гидропривода устройства управления стопора промышленного стальковша 12. Проектирование гидропривода перемещения тележки стальковша 13. Проектирование гидропривода подъема заготовки 14. Проектирование гидропривода движения опорного ролика 15. Проектирование гидропривода механизмов углезагрузочной машины 16. Проектирование гидропривода движения устройства управления стопором тележки 17. Проектирование гидропривода устройства управления стопором тележки промковша 16. Проектирование гидропривода подъема затравки МНЛЗ				У 3.1.1; У 3.1.2; З 3.1.1; З 3.1.2; У 3.2.1; У 3.2.2; У 3.2.3; З 3.2.1; З 3.2.2;Уо 01.01; Уо 01.02; Уо 02.01; Уо 02.02

Обязательные аудиторные учебные занятия по курсовому проекту: 1. Разработка принципиальной схемы 2. Выбор рабочей жидкости 3. Выбор насоса 4. Определение основных параметров гидродвигателя 5. Расчет гидродвигателя на прочность 6. Выбор гидравлической аппаратуры 7. Выбор фильтров 8. Гидравлический расчет трубопровода 9. Расчет потерь давления в гидросистеме 10. Проверочный расчет гидропривода 11. Определение мощности и КПД гидропривода 12. Вычерчивание графической части 13. Составление спецификации 14. Оформление пояснительной записки 15. Подготовка к защите курсового проекта	**50/50**	ПК 3.1; ПК 3.2; ОК 01; ОК 02	
Промежуточная аттестация в форме экзамена по профессиональному моулю	**12/0**		
Всего	**200/162**		

2.3 Перечень практических и лабораторных занятий

Номенклатура практических и лабораторных занятий должна обеспечивать освоение названных в разделе 1.2 рабочей программы умений.

Темы практических занятий	Содержание (краткое описание)	Специализированное оборудование, технические средства, программное обеспечение
МДК.03.01 Ведение технологической документации по гидравлическим и пневматическим приводам, устройствам и системам		
Практические занятия		
Практическое занятие №1 Проектирование гидравлических и пневматических приводов, классифицируемых по характеру движения выходного звена	Формирование навыков и умений проектирования схем гидроприводов.	Мультимедийные средства хранения, передачи и представления информации. Программное обеспечение «КОМПАС-2D». Оборудование лаборатории учебной "Гидропривод и гидроавтоматика" (стенд) СГУ-УН-С013-25Л Р01.
Практическое занятие №2 Описание гидравлических и пневматических приводов, классифицируемых по виду источника энергии и способу циркуляции рабочей жидкости	Формирование умений описания работы гидроприводов.	Мультимедийные средства хранения, передачи и представления информации. Программное обеспечение «КОМПАС-2D». Оборудование лаборатории учебной "Гидропривод и гидроавтоматика" (стенд) СГУ-УН-С013-25Л Р01
Практическое занятие №3 Расчет параметров гидравлических и пневматических машин	Формирование и развитие навыков по работе с формулами, рабочими параметрами гидро- и пневмопривода и проведению расчетов.	Мультимедийные средства хранения, передачи и представления информации. Программное обеспечение «КОМПАС-2D». Оборудование лаборатории учебной "Гидропривод и гидроавтоматика" (стенд) СГУ-УН-С013-25Л Р01
Практическое занятие №4 Выбор гидродвигателя и гидромашины с требуемыми техническими характеристиками	Формирование умений по подбору гидроэлементов по рабочим параметрам гидропривода.	Мультимедийные средства хранения, передачи и представления информации. Программное обеспечение «КОМПАС-2D». Оборудование лаборатории учебной "Гидропривод и гидроавтоматика" (стенд) СГУ-УН-С013-25Л Р01
Практическое занятие №5 Выбор	Формирование умений по подбору	Мультимедийные средства хранения,

гидроаппаратуры с требуемыми техническими характеристиками	гидроэлементов по рабочим параметрам гидропривода.	передачи и представления информации. Программное обеспечение «КОМПАС-2D». Оборудование лаборатории учебной "Гидропривод и гидроавтоматика" (стенд) СГУ-УН-С013-25Л Р01
Практическое занятие №6 Использование Государственных стандартов при выборе стандартных изделий	Формирование умений по выбору стандартных изделий по Государственным стандартам.	Мультимедийные средства хранения, передачи и представления информации. Программное обеспечение «КОМПАС-2D». Оборудование лаборатории учебной "Гидропривод и гидроавтоматика" (стенд) СГУ-УН-С013-25Л Р01
Практическое занятие №7 Выбор оптимальной конструкции гидроцилиндра в соответствии с заданием. Чтение сборочного чертежа гидроцилиндра. Составление спецификации на сборочный чертеж	Формирование умений по проектированию и подбору гидроцилиндра по необходимым требованиям рабочих условий.	Мультимедийные средства хранения, передачи и представления информации. Программное обеспечение «КОМПАС-2D». Оборудование лаборатории учебной "Гидропривод и гидроавтоматика" (стенд) СГУ-УН-С013-25Л Р01
Практическое занятие №8 Использование современных прикладных программ для выполнения принципиальных гидравлических схем	Формирование навыков использования современных программ для выполнения технологической документации.	Мультимедийные средства хранения, передачи и представления информации. Программное обеспечение «КОМПАС-2D». Оборудование лаборатории учебной "Гидропривод и гидроавтоматика" (стенд) СГУ-УН-С013-25Л Р01
Практическое занятие №9 Описание работы привода и системы управления по циклу	Формирование умений описания работы гидроприводов.	Мультимедийные средства хранения, передачи и представления информации. Программное обеспечение «КОМПАС-2D». Оборудование лаборатории учебной "Гидропривод и гидроавтоматика" (стенд) СГУ-УН-С013-25Л Р01
Практическое занятие №10 Написание схем потоков рабочего тела по элементам цикла работы привода	Формирование умений описания работы гидроприводов.	Мультимедийные средства хранения, передачи и представления информации. Программное обеспечение «КОМПАС-2D». Оборудование лаборатории учебной

		"Гидропривод и гидроавтоматика" (стенд) СГУ-УН-С013-25Л Р01

3 УСЛОВИЯ РЕАЛИЗАЦИИ РАБОЧЕЙ ПРОГРАММЫ ПРОФЕССИОНАЛЬНОГО МОДУЛЯ

3.1 Материально-техническое обеспечение

Для реализации программы учебной дисциплины предусмотрены следующие специальные помещения:

Кабинет «Объемных гидравлических и пневматических приводов, гидропневмоавтоматики», оснащенный в соответствии с приложением 3 образовательной программы.

Лаборатория «Гидравлики, гидравлических и пневматических приводов», оснащенная в соответствии с приложением 3 образовательной программы.

Помещение для воспитательной работы, оснащенное в соответствии с приложением 3 образовательной программы.

Компьютерный класс, оснащенный в соответствии с приложением 3 образовательной программы.

3.2 Учебно-методическое и информационное обеспечение реализации программы

Основные источники:

1. Шейпак, А. А. Гидравлика и гидропневмопривод. Основы механики жидкости и газа : учебник / А. А. Шейпак. — 6-е изд., испр. и доп. — Москва : ИНФРА-М, 2024. — 272 с. — (Высшее образование). - ISBN 978-5-16-019380-9. - Текст : электронный. - URL: https://znanium.com/catalog/product/2113849 (дата обращения: 16.04.2026). – Режим доступа: по подписке.

2. Сидоров, В. А. Диагностика металлургических машин : учебное пособие / В. А. Сидоров. - Москва ; Вологда : Инфра-Инженерия, 2023. - 172 с. - ISBN 978-5-9729-1440-1. - Текст : электронный. - URL: https://znanium.com/catalog/product/2093419 (дата обращения: 16.04.2026)– Режим доступа: по подписке.

3. Сидоров, В. А. Эксплуатация гидропривода металлургических машин : учебное пособие / В. А. Сидоров, Е. В. Ошовская, С. А. Бедарев. - Москва ; Вологда : Инфра-Инженерия, 2022. - 316 с. - ISBN 978-5-9729-0822-6. - Текст : электронный. - URL: https://znanium.com/catalog/product/1903873 (дата обращения: 16.04.2026)– Режим доступа: по подписке.

Дополнительные источники:

1. Лепешкин, А. В. Гидравлика и гидропневмопривод. Гидравлика : учебник / А. В. Лепешкин, А. А. Михайлин, А. А. Шейпак ; под ред. проф. А. В. Лепешкина. — Москва : ИНФРА-М, 2024. — 319 с. — (Высшее образование). — DOI 10.12737/958917. - ISBN 978-5-16-013824-4. - Текст : электронный. - URL: https://znanium.ru/catalog/product/2127952 (дата обращения: 16.04.2026). – Режим доступа: по подписке.

4 КОНТРОЛЬ И ОЦЕНКА РЕЗУЛЬТАТОВ ОСВОЕНИЯ ПРОФЕССИОНАЛЬНОГО МОДУЛЯ

Контроль и оценка результатов освоения профессионального модуля осуществляется преподавателем в процессе текущего контроля и промежуточной аттестации.

Формой промежуточной аттестации по профессиональному модулю является экзамен квалификационный.

4.1 Текущий контроль

Контролируемые результаты (ПК, ОК)	Наименование оценочного средства	Критерии оценки
МДК 03.01 Ведение технологической документации по гидравлическим и пневматическим приводам, устройствам и системам		

ПК 3.1 Проводить типовые расчеты при оформлении технологической документации на гидравлические и пневматические приводы, устройства и системы. ПК 3.2 Оформлять техническую документацию на гидравлические и пневматические приводы, устройства и системы по заданным условиям. ОК 01. Выбирать способы решения задач профессиональной деятельности применительно к различным контекстам ОК 02. Использовать современные средства поиска, анализа и интерпретации информации и информационные технологии для выполнения задач профессиональной деятельности	Практическое задание; Тест	См. ниже
	Отчет по практике	См.ниже

Критерии оценки практического задания:

«5» (отлично): выставляется студенту, если расчетная и графическая части выполнены в полном объеме, решение оформлено с соблюдением установленных правил; студент свободно владеет теоретическим материалом, безошибочно применяет его при решении задач.

«4» (хорошо): выставляется студенту, если при выполнении задания допущены незначительные ошибки, решение оформлено с соблюдением установленных правил; студент свободно владеет теоретическим материалом, безошибочно применяет его при решении задач;

«3» (удовлетворительно): выставляется студенту, если задание выполнено с «грубыми» ошибками, решение оформлено без соблюдения установленных правил;

«2» (неудовлетворительно): выставляется студенту, если работа не выполнена.

Критерии оценки тестирования:

За правильно выполненное действие, задание выставляется положительная оценка – 1 балл.

За неправильно выполненное действие, задание выставляется отрицательная оценка – 0 баллов.

Для оценки образовательных достижений обучающихся применяется универсальная шкала.

Процент результативности (правильных ответов)	Качественная оценка уровня подготовки	
	балл (отметка)	вербальный аналог
90 ÷ 100	5	отлично
80 ÷ 89	4	хорошо
70 ÷ 79	3	удовлетворительно
менее 70	2	неудовлетворительно

4.2 Промежуточная аттестация

Код	Структурный элемент профессионального модуля	Форма промежуточной аттестации	Семестр
МДК.03.01	Ведение технологической документации по гидравлическим и пневматическим приводам,	Зачет с оценкой Курсовой проект	6 6

	устройствам и системам		
ПП.03	Производственная практика	Зачет	6

4.2.1 Оценочные средства для зачета с оценкой по МДК, зачета по практике

Результаты обучения	Оценочные средства для промежуточной аттестации
МДК.03.01 Ведение технологической документации по гидравлическим и пневматическим приводам, устройствам и системам	
ПК 3.1 ПК 3.2 ОК 01 ОК 02	*Кейс-задача* *Вы работаете в конструкторском бюро. Вам пришел запрос на разработку чертежа гидроцилиндра.* *Спроектируйте чертеж цилиндра по данным параметрам:* *Длина всего цилиндра со втянутым штоком: 780* *Длина гильзы: 510* *Длина штока: 600* *Диаметр штока: 180* *Диаметр поршня: 210* *Рабочее давление: 120 бар* *На конце штока должна быть резьба М165×4.* *На задней крышке находится серьга с диаметром отверстия 40 мм.*
ПП.03 Производственная практика	
ПК 3.1 ПК 3.2 ОК 01 ОК 02	*Отчет по практике*

Критерии оценки зачета с оценкой

«Отлично» - теоретическое содержание курса освоено полностью, без пробелов, умения сформированы, все предусмотренные программой учебные задания выполнены, качество их выполнения оценено высоко.

«Хорошо» - теоретическое содержание курса освоено полностью, без пробелов, некоторые умения сформированы недостаточно, все предусмотренные программой учебные задания выполнены, некоторые виды заданий выполнены с ошибками.

«Удовлетворительно» - теоретическое содержание курса освоено частично, но пробелы не носят существенного характера, необходимые умения работы с освоенным материалом в основном сформированы, большинство предусмотренных программой обучения учебных заданий выполнено, некоторые из выполненных заданий содержат ошибки.

«Неудовлетворительно» - теоретическое содержание курса не освоено, необходимые умения не сформированы, выполненные учебные задания содержат грубые ошибки.

Критерии оценки производственной практики:

«зачтено»: выставляется студенту, если практические навыки сформированы и представлены в отчете по производственной практике. Отчет выполнен в срок, оформлен в соответствии с требованиями, содержание соответствует заданию на практику, индивидуальное задание полностью раскрыто.

«не зачтено»: выставляется студенту, если практические навыки не сформированы или представлены не в полном объеме в отчете по производственной практике. Отчет не выполнен в срок, оформление не соответствует требованиям, содержание не соответствует.

Критерии оценки курсового проекта (работы)

Код и наименование компетенций	Перечень оцениваемых умений, навыков (практического опыта)	Максимальный балл
ОК Выбирать способы решения задач профессиональной деятельности применительно к различным контекстам	Умение: распознавать и анализировать задачу и/или проблему в профессиональном и/или социальном контексте; выделять её составные части; определять этапы решения задачи; составлять план действий; определять необходимые ресурсы; реализовывать составленный план;	2
	Умение: владеть актуальными методами работы в профессиональной и смежных сферах;	2
ОК: Использовать современные средства поиска, анализа и интерпретации информации и информационные технологии для выполнения задач профессиональной деятельности	Умение: определять необходимые источники информации; эффективно искать информацию, необходимую для решения задачи и/или проблемы, оформлять результаты поиска;	2
	Умение: использовать современное программное обеспечение, различные цифровые средства для решения профессиональных задач; проявлять культуру информационной безопасности при использовании информационно-коммуникационных технологий;	2
ПК Проводить типовые расчеты при оформлении технологической документации на гидравлические и пневматические приводы, устройства и системы	Умение: выполнять расчеты для определения рабочих характеристик приводов и систем;	3
	Умение: анализировать из полученных расчетных данных и принятие решений на основе результатов;	2
ПК Оформлять техническую документацию на гидравлические и пневматические приводы, устройства и системы по заданным условиям	Умение: читать и понимать чертежи гидравлических и пневматических систем;	3
	Умение: составление технической документации;	3
	Умение: проверять правильность оформления и соответствия документации установленным стандартам;	3
	Умение: выполнять расчеты для определения рабочих характеристик приводов и систем;	3
	ИТОГО	**25,00**

Оцениваемая ПК, ОК	Критерий оценивания (умения, навыки)	Описание оценки критерия		Максимальный балл оценки подкритерия - 2 балла	Вес подкритерия: не менее 1; - шаг 0,5; не более 3	Итоговый максимальный балл подкритерия
		Конкретные оцениваемые действия или набор действий для оценки подкритерия	Описание результата выполнения конкретного действия подкритерия в баллах			
ОК Выбирать способы решения задач профессиональной деятельности применительно к различным контекстам	Умение: распознавать и анализировать задачу и/или проблему в профессиональном и/или социальном контексте; выделять её составные части; определять этапы решения задачи; составлять план действий; определять необходимые ресурсы; реализовывать составленный план;	Распознает и анализирует поставленную задачу в профессиональном контексте, составляет план решения задачи и подбирает необходимые ресурсы для реализации	0 – Распознает поставленную задачу, но не может ее проанализировать; 1 – Распознает и анализирует поставленную задачу, но имеет трудности с составлением плана для ее решения; 2 – Распознает и анализирует поставленную задачу в профессиональном контексте, составляет план решения задачи и подбирает необходимые ресурсы для реализации без затруднений.	2	1	2
	Умение: владеть актуальными методами работы в профессиональной и смежных сферах;	Владеет актуальными методами работы в профессиональной сфере	0 – не имеет представления об актуальных методах работы; 1 – имеет представления об актуальных методах работы, но не может их применить; 2 – владеет актуальными методами работы в профессиональной сфере в полной мере.	2	1	2
ОК: Использовать современные средства поиска, анализа и интерпретации информации и информационные технологии для выполнения задач профессиональной деятельности	Умение: определять необходимые источники информации; эффективно искать информацию, необходимую для решения задачи и/или проблемы, оформлять результаты поиска;	Определяет необходимые источники информации, эффективно ищет информацию, необходимую для решения поставленной профессиональной задачи	0 - определяет отдельные запросы, но поиск приводит к незначительным результатам; 1 – не всегда находит нужную или эффективную информацию; 2 – определяет необходимые ключевые запросы, последовательно осуществляет эффективный поиск нужной информации, обеспечивает полноту и точность найденных сведений;	2	1	2

	Умение: использовать современное программное обеспечение, различные цифровые средства для решения профессиональных задач; проявлять культуру информационной безопасности при использовании информационно-коммуникационных технологий;	Применяет цифровые средства при выполнении курсового проекта	0 – не владеет или владеет на недостаточном уровне цифровыми средствами; 1 – имеет некоторые затруднения в применении цифровых средств, не оказывающие значительное влияние на конечный результат; 2 – выбирает и эффективно использует разные цифровые инструменты и технологии для оптимизации своей профессиональной деятельности;	2	1	2
ПК Проводить типовые расчеты при оформлении технологической документации на гидравлические и пневматические приводы, устройства и системы	Умение: выполнять расчеты для определения рабочих характеристик приводов и систем;	Самостоятельно выполняет расчеты для определения рабочих характеристик приводов и систем	0 – Не может выполнить расчеты или выполняет с грубыми ошибками; 1 – Выполняет расчеты, но нуждается в небольшой помощи или имеет незначительные ошибки; 2 – Самостоятельно выполняет расчеты для определения рабочих характеристик приводов и систем без ошибок.	2	1,5	3
	Умение: анализировать из полученных расчетных данных и принятие решений на основе результатов;	Анализирует полученные расчетные данные и принимает решения на основе результатов;	0 – Не может проанализировать полученные данные и принять на их основе решение; 1 – Свободно анализирует полученные данные, но имеет затруднения с принятием решений на их основе; 2 – Свободно анализирует полученные расчетные данные и принимает решения на основе результатов.	2	1	2
ПК Оформлять техническую документацию на гидравлические и	Умение: читать и понимать чертежи гидравлических и	Читает и понимает чертежи гидравлических и пневматических систем	0 – Не может читать и понимать чертежи или допускает грубые ошибки;	2	1,5	3

пневматические приводы, устройства и системы по заданным условиям	пневматических систем;		1 – Читает чертежи, но имеет проблемы с пониманием; 2 – Читает и понимает чертежи гидравлических и пневматических систем без ошибок.			
	Умение: составление технической документации;	Может составлять техническую документацию, свободно в ней ориентируется	0 – Не может составлять техническую документацию; 1 – Может составлять техническую документацию, но имеет проблемы с ориентированием в документации; 2 – Может свободно составлять техническую документацию, свободно в ней ориентируется.	2	1,5	3
	Умение: проверять правильность оформления и соответствия документации установленным стандартам;	Проверяет правильность оформления и соответствия документации установленным стандартам	0 – Не может определить правильность оформления документации или определяет с грубыми ошибками; 1 – Проверяет правильность оформления и соответствия документации установленным стандартам с незначительными ошибками; 2 – Свободно проверяет правильность оформления и соответствия документации установленным стандартам	2	1,5	3
	Умение: выполнять расчеты для определения рабочих характеристик приводов и систем;	Самостоятельно выполняет расчеты для определения рабочих характеристик приводов и систем	0 – Не может выполнить расчеты или выполняет с грубыми ошибками; 1 – Выполняет расчеты, но нуждается в небольшой помощи или имеет незначительные ошибки; 2 – Самостоятельно выполняет расчеты для определения рабочих характеристик приводов и систем без ошибок.	2	1,5	3

Для оценки образовательных достижений обучающихся применяется универсальная шкала, представленная в приложении 2.

4.2.2 Экзамен по профессиональному модулю

Оценочные средства промежуточной аттестации по профессиональному модулю – экзамену профессиональному по модулю

Код и наименование компетенций	Перечень оцениваемых умений, навыков (практического опыта)	Максимальный балл
ОК Выбирать способы решения задач профессиональной деятельности применительно к различным контекстам	Умение: распознавать и анализировать задачу и/или проблему в профессиональном и/или социальном контексте; выделять её составные части; определять этапы решения задачи; составлять план действий; определять необходимые ресурсы; реализовывать составленный план;	2
	Умение: владеть актуальными методами работы в профессиональной и смежных сферах;	2
ОК: Использовать современные средства поиска, анализа и интерпретации информации и информационные технологии для выполнения задач профессиональной деятельности	Умение: определять необходимые источники информации; эффективно искать информацию, необходимую для решения задачи и/или проблемы, оформлять результаты поиска;	2
	Умение: использовать современное программное обеспечение, различные цифровые средства для решения профессиональных задач; проявлять культуру информационной безопасности при использовании информационно-коммуникационных технологий;	2
ПК Проводить типовые расчеты при оформлении технологической документации на гидравлические и пневматические приводы, устройства и системы	Умение: выполнять расчеты для определения рабочих характеристик приводов и систем;	3
	Умение: анализировать из полученных расчетных данных и принятие решений на основе результатов;	2
ПК Оформлять техническую документацию на гидравлические и пневматические приводы, устройства и системы по заданным условиям	Умение: читать и понимать чертежи гидравлических и пневматических систем;	3
	Умение: составление технической документации;	3
	Умение: проверять правильность оформления и соответствия документации установленным стандартам;	3
	Умение: выполнять расчеты для определения рабочих характеристик приводов и систем;	3
	ИТОГО	**25,00**

Задание 1.

Внимательно изучите представленную схему. Назовите все элементы и дайте характеристику работы привода:

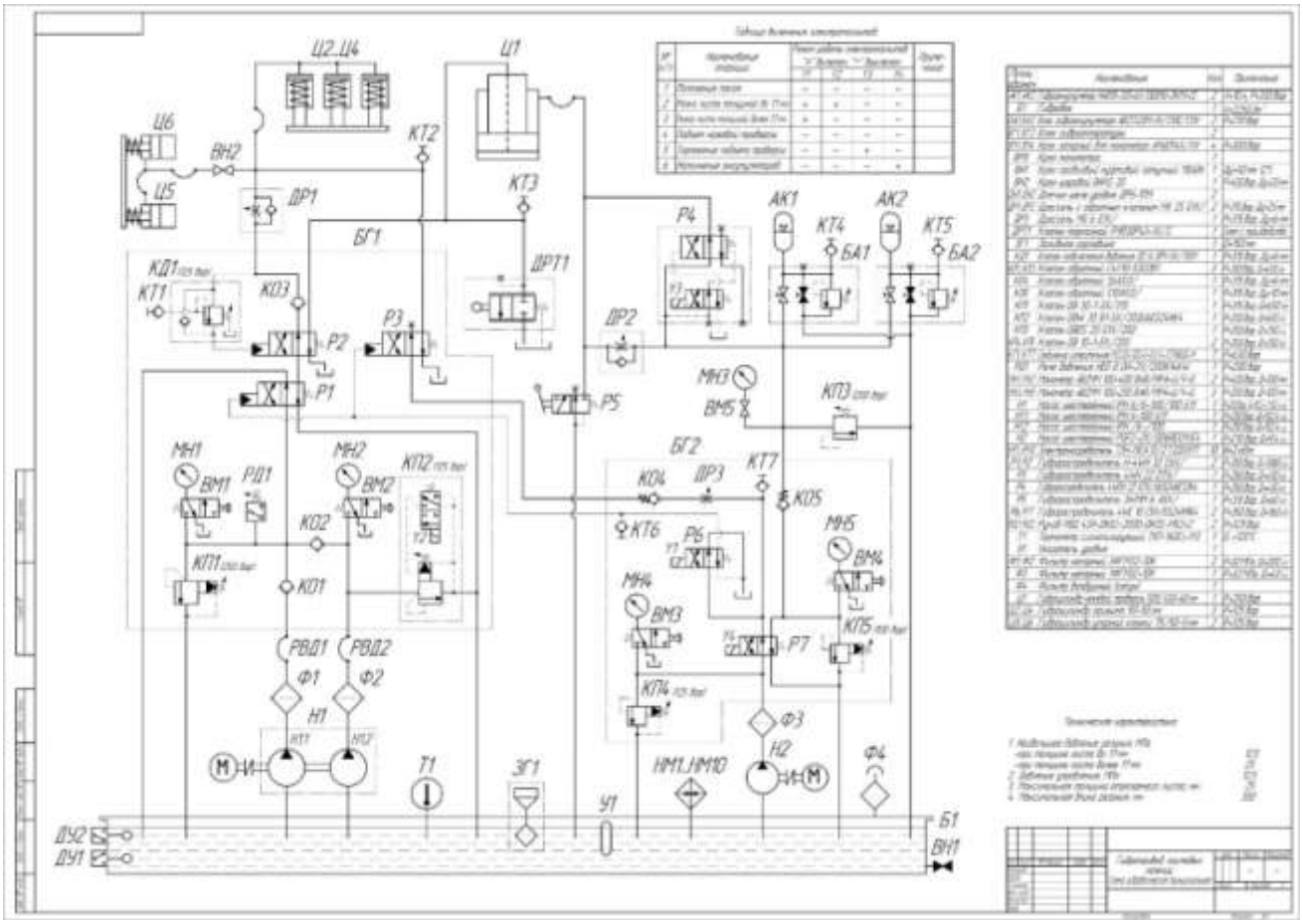

Задание 2.

Рассчитайте диаметр поршня и штока, имея следующие исходные данные:

Исходные данные	
Усилие на штоке (F)	75 кН
Рабочее давление (P)	10 МПа
Диапазон соотношения размера штока к поршню	0,4…0,7

Задание 3.

Выделите все ошибки в оформлении представленного чертежа:

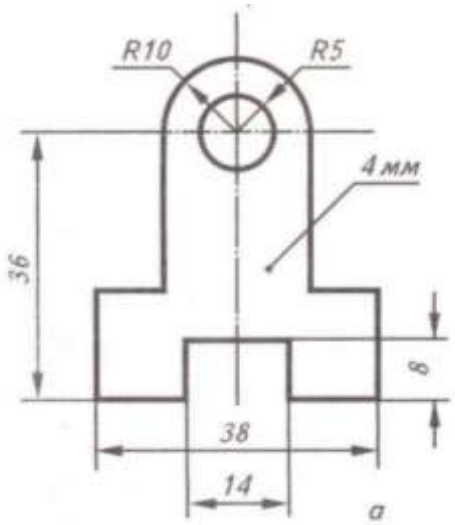
R10
R5
4 мм
36
8
38
14
а

Критерии оценивания:

Оцениваемая ПК, ОК	Критерий оценивания (умения, навыки/ практический опыт)	Описание оценки критерия		Максимальный балл оценки подкритерия - 2 балла	Вес подкритерия: не менее 1; - шаг 0,5; не более 3	Итоговый максимальный балл подкритерия
		Конкретные оцениваемыедействия (операции) или набор действий дляоценки подкритерия	Описание результата выполнения конкретногодействия (операции) подкритерияв баллах			
ОК Выбирать способы решения задач профессиональной деятельности применительно к различным контекстам	Умение: распознавать и анализировать задачу и/или проблему в профессиональном и/или социальном контексте; выделять её составные части; определять этапы решения задачи; составлять план действий; определять необходимые ресурсы; реализовывать составленный план;	Распознает и анализирует поставленную задачу в профессиональном контексте, составляет план решения задачи и подбирает необходимые ресурсы для реализации	0 – Распознает поставленную задачу, но не может ее проанализировать; 1 – Распознает и анализирует поставленную задачу, но имеет трудности с составлением плана для ее решения; 2 – Распознает и анализирует поставленную задачу в профессиональном контексте, составляет план решения задачи и подбирает необходимые ресурсы для реализации без затруднений.	2	1	2
	Умение: владеть актуальными методами работы в профессиональной и смежных сферах;	Владеет актуальными методами работы в профессиональной сфере	0 – не имеет представления об актуальных методах работы; 1 – имеет представления об актуальных методах работы, но не может их применить; 2 – владеет актуальными методами работы в профессиональной сфере в полной мере.	2	1	2
ОК: Использовать современные средства поиска, анализа и интерпретации информации и информационные технологии для выполнения задач профессиональной деятельности	Умение: определять необходимые источники информации; эффективно искать информацию, необходимую для решения задачи и/или проблемы, оформлять результаты поиска;	Определяет необходимые источники информации, эффективно ищет информацию, необходимую для решения поставленной профессиональной задачи	0 - определяет отдельные запросы, но поиск приводит к незначительным результатам; 1 – не всегда находит нужную или эффективную информацию; 2 – определяет необходимые ключевые запросы, последовательно осуществляет эффективный поиск нужной информации, обеспечивает полноту и точность найденных сведений;	2	1	2
	Умение: использовать	Применяет цифровые	0 – не владеет или владеет на	2	1	2

	современное программное обеспечение, различные цифровые средства для решения профессиональных задач; проявлять культуру информационной безопасности при использовании информационно-коммуникационных технологий;	средства при выполнении курсового проекта	недостаточном уровне цифровыми средствами; 1 – имеет некоторые затруднения в применении цифровых средств, не оказывающие значительное влияние на конечный результат; 2 – выбирает и эффективно использует разные цифровые инструменты и технологии для оптимизации своей профессиональной деятельности;			
ПК Проводить типовые расчеты при оформлении технологической документации на гидравлические и пневматические приводы, устройства и системы	Умение: выполнять расчеты для определения рабочих характеристик приводов и систем;	Самостоятельно выполняет расчеты для определения рабочих характеристик приводов и систем	0 – Не может выполнить расчеты или выполняет с грубыми ошибками; 1 – Выполняет расчеты, но нуждается в небольшой помощи или имеет незначительные ошибки; 2 – Самостоятельно выполняет расчеты для определения рабочих характеристик приводов и систем без ошибок.	2	1,5	3
	Умение: анализировать из полученных расчетных данных и принятие решений на основе результатов;	Анализирует полученные расчетные данные и принимает решения на основе результатов;	0 – Не может проанализировать полученные данные и принять на их основе решение; 1 – Свободно анализирует полученные данные, но имеет затруднения с принятием решений на их основе; 2 – Свободно анализирует полученные расчетные данные и принимает решения на основе результатов.	2	1	2
ПК Оформлять техническую документацию на гидравлические и пневматические приводы, устройства и системы по заданным условиям	Умение: читать и понимать чертежи гидравлических и пневматических систем;	Читает и понимает чертежи гидравлических и пневматических систем	0 – Не может читать и понимать чертежи или допускает грубые ошибки; 1 – Читает чертежи, но имеет проблемы с пониманием; 2 – Читает и понимает чертежи гидравлических и пневматических систем без ошибок.	2	1,5	3
	Умение: составление технической документации;	Может составлять техническую	0 – Не может составлять техническую документацию;	2	1,5	3

		документацию, свободно в ней ориентируется	1 – Может составлять техническую документацию, но имеет проблемы с ориентированием в документации; 2 – Может свободно составлять техническую документацию, свободно в ней ориентируется.			
	Умение: проверять правильность оформления и соответствия документации установленным стандартам;	Проверяет правильность оформления и соответствия документации установленным стандартам	0 – Не может определить правильность оформления документации или определяет с грубыми ошибками; 1 – Проверяет правильность оформления и соответствия документации установленным стандартам с незначительными ошибками; 2 – Свободно проверяет правильность оформления и соответствия документации установленным стандартам	2	1,5	3
	Умение: выполнять расчеты для определения рабочих характеристик приводов и систем;	Самостоятельно выполняет расчеты для определения рабочих характеристик приводов и систем	0 – Не может выполнить расчеты или выполняет с грубыми ошибками; 1 – Выполняет расчеты, но нуждается в небольшой помощи или имеет незначительные ошибки; 2 – Самостоятельно выполняет расчеты для определения рабочих характеристик приводов и систем без ошибок.	2	1,5	3

Для оценки образовательных достижений обучающихся применяется универсальная шкала, представленная в приложении 2.

Приложение 1

ОБРАЗОВАТЕЛЬНЫЕ ТЕХНОЛОГИИ

При проведении теоретических и практических/лабораторных занятий используются следующие педагогические технологии:

№ п/п	Название образовательной технологии (с указанием автора)	Цель использования образовательной технологии	Планируемый результат использования образовательной технологии	Описание порядка использования (алгоритм применения) технологии в практической профессиональной деятельности
1	Здоровьесберегающая технология (А.Я.Найн, С.Г.Сериков)	Сохранить и поддержать здоровье обучающихся	благоприятный микроклимат и психологическая обстановка	- соблюдение требований к освещению, температурному режиму, влажности - проветривание перед началом урока - физкультминутка на уроке - смена видов деятельности на уроке
2	Информационно-коммуникационная технология (Гарольд Дж. Ливитт и Томас Л. Уислер)	Повысить эффективность процесса обучения, способствовать активизации познавательной сферы обучающихся;	Сформирован навык проектирования гидравлических схем	Выполнение лабораторных заданий с применением программы FluidSim Hydraulics
3	Проблемное обучение Анализ конкретной ситуации (Кудрявцев В. Т.)	Усвоение учащимися знаний, умений, добытых в ходе активного поиска и самостоятельного решения проблем, в результате эти знания, умения более прочные, чем при традиционном обучении.	Активная самостоятельная деятельность обучающихся по решению проблемных задач.	Обсуждение проблемы: влияние выбора смазки на производительность оборудования; использование комплектующих, несоответствующих требованиям и отказы в работе гидропневмоаппаратуры

Приложение 2

Универсальная шкала перевода баллов в отметки по пятибалльной системе

Оценка	«2»	«3»	«4»	«5»
Отношение полученного количества баллов к максимально возможному (в %)	0,00 % - 49,99 %	50,00 % - 64,99 %	65,00 % – 89,99 %	90,00 % - 100,00 %
Количество баллов, полученных при защите курсового проекта (работы) (максимальный балл 25)	0 – 12,4	12,5 – 16,2	16,3 – 22,4	22,5 - 25
Количество баллов, полученных при сдаче экзамена по профессиональному модулю, в т.ч. в форме демонстрационного экзамена в рамках промежуточной аттестации / квалификационного экзамена (по каждой профессии) (максимальный балл 25)	0 – 12,4	12,5 – 16,2	16,3 – 22,4	22,5 - 25

Приложение 1.4 к ОПОП-П по специальности 15.02.03 Монтаж, техническое обслуживание и ремонт гидравлического и пневматического оборудования (по отраслям)

Министерство науки и высшего образования Российской Федерации

Федеральное государственное бюджетное образовательное учреждение
высшего образования
«Магнитогорский государственный технический университет
им. Г.И. Носова»
Многопрофильный колледж

РАБОЧАЯ ПРОГРАММА ПРОФЕССИОНАЛЬНОГО МОДУЛЯ
ПМ.04 ОРГАНИЗАЦИЯ РАБОТЫ СТРУКТУРНЫХ ПОДРАЗДЕЛЕНИЙ ПО МОНТАЖУ, ЭКСПЛУАТАЦИИ И РЕМОНТУ ГИДРАВЛИЧЕСКИХ И ПНЕВМАТИЧЕСКИХ УСТРОЙСТВ И СИСТЕМ
«профессионального цикла»
программы подготовки специалистов среднего звена
по специальности
15.02.03 Монтаж, техническое обслуживание и ремонт гидравлического и пневматического оборудования (по отраслям)

Квалификация: техник-механик

Форма обучения
очная на базе основного общего образования

Рабочая программа профессионального модуля «Организация работы структурных подразделений по монтажу, эксплуатации и ремонту гидравлических и пневматических устройств и систем» разработана на основе: ФГОС по специальности среднего профессионального образования 15.02.03 Монтаж, техническое обслуживание и ремонт гидравлического и пневматического оборудования (по отраслям), утвержденного приказом Министерства просвещения Российской Федерации от «30» ноября 2023г. № 908

Организация-разработчик: Многопрофильный колледж ФГБОУ ВО «Магнитогорский государственный технический университет им. Г. И. Носова»

Разработчики:
преподаватели образовательно-производственного центра (кластера)
Многопрофильного колледжа ФГБОУ ВО «МГТУ им. Г.И. Носова»

Ольга Викторовна Коровченко
Михаил Олегович Панишев

ОДОБРЕНО
Предметно-цикловой комиссией «Механического, гидравлического оборудования и автоматизации»
Председатель О.В. Коровченко
Протокол № 5 от «22» января 2025г.

Методической комиссией МпК

Протокол № 3 от «19» февраля 2025г.

СОДЕРЖАНИЕ

1 ОБЩАЯ ХАРАКТЕРИСТИКА РАБОЧЕЙ ПРОГРАММЫ ПРОФЕССИОНАЛЬНОГО МОДУЛЯ 167
1.1 Цель и место модуля в структуре образовательной программы 167
1.2 Перечень планируемых результатов освоения профессионального модуля 167
1.3 Обоснование часов профессионального модуля в рамках вариативной части 170
1.4 Трудоемкость профессионального модуля 172
2 СТРУКТУРА И СОДЕРЖАНИЕ ПРОФЕССИОНАЛЬНОГО МОДУЛЯ 173
2.1 Структура профессионального модуля 173
2.2 Тематический план и содержание профессионального модуля 175
3 УСЛОВИЯ РЕАЛИЗАЦИИ РАБОЧЕЙ ПРОГРАММЫ ПРОФЕССИОНАЛЬНОГО МОДУЛЯ 185
3.1 Материально-техническое обеспечение 185
3.2 Учебно-методическое и информационное обеспечение реализации программы 185
4 КОНТРОЛЬ И ОЦЕНКА РЕЗУЛЬТАТОВ ОСВОЕНИЯ ПРОФЕССИОНАЛЬНОГО МОДУЛЯ 186
4.1 Текущий контроль 186
4.2 Промежуточная аттестация 189
Приложение 1 201
ОБРАЗОВАТЕЛЬНЫЕ ТЕХНОЛОГИИ 201
Приложение 2 202

1 ОБЩАЯ ХАРАКТЕРИСТИКА РАБОЧЕЙ ПРОГРАММЫ ПРОФЕССИОНАЛЬНОГО МОДУЛЯ

1.1 Цель и место модуля в структуре образовательной программы

Рабочая программа профессионального модуля является частью профессионального цикла программы подготовки специалистов среднего звена по специальности 15.02.03 Монтаж, техническое обслуживание и ремонт гидравлического и пневматического оборудования (по отраслям). Рабочая программа составлена для очной формы обучения.

Цель профессионального модуля: овладение видом профессиональной деятельности «Организация работы структурных подразделений по монтажу, эксплуатации и ремонту гидравлических и пневматических устройств и систем».

Модуль «Организация работы структурных подразделений по монтажу, эксплуатации и ремонту гидравлических и пневматических устройств и систем» включен в обязательную часть образовательной программы.

1.2 Перечень планируемых результатов освоения профессионального модуля

Результаты освоения профессионального модуля соотносятся с планируемыми результатами освоения образовательной программы, представленными в разделе 4 ППССЗ.

Требования к результатам освоения модуля

Код	***Наименование вида деятельности и профессиональных компетенций***
ВД 4.	Организация работы структурных подразделений по монтажу, эксплуатации и ремонту гидравлических и пневматических устройств и систем
ПК 4.1.	Определять оптимальные методы восстановления работоспособности гидравлического и пневматического оборудования.
ПК 4.2.	Определять потребность в материально-техническом обеспечении при монтаже, эксплуатации и ремонте гидравлических и пневматических устройств и систем.
ПК 4.3.	Разрабатывать технологическую документацию для проведения работ по монтажу, ремонту и технической эксплуатации гидравлического и пневматического оборудования в соответствии с требованиями технических регламентов.
ПК 4.4.	Организовывать выполнение производственных заданий подчиненным персоналом с соблюдением норм охраны труда и бережливого производства.
ПК 4.5.	Осуществлять документационное обеспечение деятельности структурного подразделения.

Код	***Наименование общих компетенций***
ОК 01.	Выбирать способы решения задач профессиональной деятельности применительно к различным контекстам.
ОК 04.	Эффективно взаимодействовать и работать в коллективе и команде.
ОК 07.	Содействовать сохранению окружающей среды, ресурсосбережению, применять знания об изменении климата, принципы бережливого производства, эффективно действовать в чрезвычайных ситуациях.

В результате освоения профессионального модуля обучающийся:

Индекс и наименование ПК, ОК	**Результаты освоения**		
	Владеет навыками	**Умеет**	**Знает**
ПК 4.1. Определять оптимальные методы	Н 4.1.1 Определения оптимальных методов восстановления	У 4.1.1 обнаруживать неисправности гидравлического и	З 4.1.1 методы диагностики неисправностей

восстановления работоспособности гидравлического и пневматического оборудования.	работоспособности гидравлического и пневматического оборудования.	пневматического оборудования.	гидравлического и пневматического оборудования.
		У 4.1.2 устранять неисправности гидравлического и пневматического оборудования.	З 4.1.2 методы ремонта и технического обслуживания гидравлического и пневматического оборудования.
		У 4.1.3 применять оптимальный метод восстановления работоспособности гидравлического и пневматического оборудования.	З 4.1.3 способы восстановления работоспособности гидравлического и пневматического оборудования.
ПК 4.2. Определять потребность в материально-техническом обеспечении при монтаже, эксплуатации и ремонте гидравлических и пневматических устройств и систем	Н 4.2.1 Определения потребности в материально-техническом обеспечении при монтаже, эксплуатации и ремонте гидравлических и пневматических устройств и систем	У 4.2.1 анализировать технологические процессы и организацию труда на производственном участке	З 4.2.1 основы экономики, организации труда и управления
		У4.2.2 оценивать продолжительность выполнения работы в соответствии с ее сложностью и трудоемкостью	З 4.2.2 принципы управления коллективом и работы в команде
		У 4.2.3 разрабатывать мероприятия по усовершенствованию работы оборудования	З 4.2.3 инструменты решения проблем
ПК 4.3. Разрабатывать технологическую документацию для проведения работ по монтажу, ремонту и технической эксплуатации гидравлического и пневматического оборудования в соответствии с требованиями технических регламентов	Н 4.3.1 Разработки технологической документации для проведения работ по монтажу, ремонту и технической эксплуатации гидравлического и пневматического оборудования в соответствии с требованиями технических регламентов	У 4.3.1 разрабатывать технологические карты для проведения работ по монтажу гидравлического и пневматического оборудования	З 4.3.1 правила техники безопасности и нормативные документы, регулирующие проведение монтажных работ
		У 4.3.2 разрабатывать технологические карты для проведения работ по ремонту гидравлического и пневматического оборудования	З 4.3.2 правила техники безопасности и нормативные документы, регулирующие проведение ремонтных работ
		У 4.3.3 разрабатывать инструкции технического обслуживания (ТИ) и эксплуатации гидравлического и пневматического	З 4.3.2 правила техники безопасности и нормативные документы, регулирующие проведение работ по техническому

		оборудования	обслуживанию
ПК 4.4. Организовывать выполнение производственных заданий подчиненным персоналом с соблюдением норм охраны труда и бережливого производства	Н 4.4.1 Руководства бригадой с соблюдением норм охраны труда и бережливого производства	У 4.4.1. применять инструмент бережливого производства ТРМ	З 4.4.1. инструмент бережливого производства ТРМ
		У 4.4.2. рассчитывать показатели общей эффективности оборудования;	З 4.4.2 показатели общей эффективности оборудования
		У 4.4.3 оценивать качество работы, выполненной рабочими бригады	З 4.4.3 ответственность бригадира за несоблюдение требований охраны труда, производственной санитарии и пожарной безопасности в ходе ведения работ рабочими
ПК 4.5. Осуществлять документационное обеспечение деятельности структурного подразделения	Н 4.5.1 Осуществления документационного обеспечения деятельности структурного подразделения	У 4.5.1. Создавать и актуализировать чертежи, схемы, инструкции и другие виды технической документации в соответствии с установленными нормами и стандартами	З 4.5.1. Нормативные документы и отраслевые стандарты, регулирующие разработку и ведение технической документации в машиностроении
		У 4.5.2. Вносить изменения в техническую документацию и своевременно передавать ее всем заинтересованным сторонам	З 4.5.2. Производственные процессы и требования к документации, необходимые для их поддержки
		У4.5.3 Организовывать и проводить эффективные переговоры и обсуждения с представителями различных служб предприятия и контролирующими органами для оперативного согласования документации	4.5.3 Процедуры внутреннего и внешнего согласования документации, а также требования контролирующих органов.
ОК 01. Выбирать способы решения задач профессиональной		Уо 01.01 распознавать и анализировать задачу и/или проблему в	Зо 01.01 актуальный профессиональный и социальный контекст, в

деятельности применительно к различным контекстам		профессиональном и/или социальном контексте; выделять её составные части; определять этапы решения задачи; составлять план действий; определять необходимые ресурсы; реализовывать составленный план;	котором приходится работать и жить;
ОК 04. Эффективно взаимодействовать и работать в коллективе и команде		Уо 04.01 организовывать работу коллектива и команды;	Зо 04.01 психологические основы деятельности коллектива, психологические особенности личности;
		Уо 04.02 эффективно работать в команде; взаимодействовать с коллегами, руководством, клиентами в ходе профессиональной деятельности;	Зо 04.02 инструменты взаимодействия членов коллектива и команды;
ОК 07. Содействовать сохранению окружающей среды, ресурсосбережению, применять знания об изменении климата, принципы бережливого производства, эффективно действовать в чрезвычайных ситуациях		Уо 07.02 осуществлять работу с соблюдением принципов бережливого производства;	Зо 07.02 принципы бережливого производства;

1.3 Обоснование часов профессионального модуля в рамках вариативной части

Дополнительные профессиональные компетенции	Дополнительные знания, умения, навыки	Номер и наименование темы	Объем часов	Обоснование включения в рабочую программу
---		Тема 1.3 Оформление документации мастером как ключевой элемент организации работ	4	под запрос работодателя ООО «ОСК» для формирования умения оперативного составления

				документации
Всего академических часов профессионального модуля в рамках вариативной части			4	

1.4 Трудоемкость профессионального модуля

Наименование составных частей профессионального модуля	Объем в часах	В т.ч. в форме практической подготовки
Теоретические занятия	10	
Практические занятия	60	42
Лабораторные занятия	не предусмотрено	
Курсовая работа (проект)	не предусмотрено	
Консультации	не предусмотрено	
Самостоятельная работа	не предусмотрено	
Практика, в т.ч.:		
учебная	36	36
производственная	108	108
Промежуточная аттестация	12	
Всего	226	186

2 СТРУКТУРА И СОДЕРЖАНИЕ ПРОФЕССИОНАЛЬНОГО МОДУЛЯ

2.1 Структура профессионального модуля

Индекс ОК/ПК	Наименования разделов профессионального модуля/МДК	Формы промежуточной аттестации (семестр)					Объем профессионального модуля, час.									
									с преподавателем							
										в том числе						
		Экзамены	Зачеты	Зачет с оценкой	Курсовые проекты	Курсовые работы	Объем ОП, час с	Самостоятельная работа	Всего	в практической подготовке	лекции, уроки	практические занятия	лабораторные занятия	курсовой проект (работа)	Консультации	Промежуточная аттестация
1	2	3	4	5	6	7	8	9	10	11	12	13	14	15	16	17
ПК 4.1. ПК 4.3. ПК 4.5. ОК 01.,	МДК.04.01 Организационно-техническое обеспечение работ по монтажу, эксплуатации и ремонту гидравлических и пневматических устройств и систем			*6**			*40*		*40*	*24*	*8*	*32*				
ПК 4.2. ПК 4.4. ОК 04, ОК 07.	МДК.04.02 Управление ресурсным обеспечением монтажа, технического обслуживания и ремонта гидравлических и пневматических устройств и систем			*6**			*30*		*30*	*18*	*2*	*28*				
ПК 4.3. ПК 4.5. ОК 01.,	Учебная практика		*6*				*36*		*36*	*36*						
ПК 4.1. ПК 4.2. ПК 4.4. ОК 01., ОК 04., ОК 07.,	Производственная практика		*6*7*				*108*		*108*	*108*						
ПК 4.1. ПК 4.2. ПК 4.3. ПК 4.4. ПК 4.5. ОК 01., ОК	Экзамен по профессиональному модулю	*7*					*12*									*12*

04., ОК 07.,																
	Всего	*1*	*3*	*2*			*226*		*214*	*186*	*10*	*60*				*12*

2.2 Тематический план и содержание профессионального модуля

Наименование разделов и тем профессионального модуля (ПМ), междисциплинарных курсов (МДК)	Содержание учебного материала, лабораторные работы и практические занятия, самостоятельная учебная работа обучающихся	Объем, акад. ч / в том числе в форме практической подготовки, акад.ч.	Код ПК, ОК	Коды осваиваемых элементов компетенций
1	2	3		4
МДК.04.01. Организационно-техническое обеспечение работ по монтажу, эксплуатации и ремонту гидравлических и пневматических устройств и систем		**40/24**		
Тема 1.1 Основные понятия обслуживания и ремонта гидравлических и пневматических устройств и систем	**Содержание**	**8/2**		
	1.Классификация отказов: износ оборудования, способы восстановления работоспособности оборудования.	2/0	ПК 4.1 ОК 01.	З 4.1.1 З 4.1.2 З 4.1.3 Зо 01.01
	2.Диагностика гидравлического оборудования: цель, объекты, методы, задачи, значение.	2/0	ПК 4.1. ОК 01.	З 4.1.1 З 4.1.2 З 4.1.3 Зо 01.01
	В том числе практических занятий	2/2		
	Практическое занятие №1. Анализ производственных ситуаций	2/2	ПК 4.1. ОК 01.	У 4.1.1 У 4.1.2 У 4.1.3 Уо 01.01
Тема 1.2 Нормативное обеспечение охраны труда и техники безопасности при выполнении работ по техническому обслуживанию и ремонту	**Содержание**	**8/6**		
	1.Бирочная система: понятие, функции, типы бирок, принципы работы бирочной системы, необходимость применения. 2.Наряд-допуск: на работы повышенной опасности, на работы на высоте. 3.Инструктажи на рабочем месте: первичный, повторный, целевой, внеплановый.	2/0	ПК 4.3. ОК 01.	З 4.3.1 З 4.3.2 З 4.3.3 Зо 01.01

	В том числе практических занятий	6/6		
	Практическое занятие №2. Разборка гидропривода согласно бирочной системе	2/2	ПК 4.3. ОК 01.	У4.3.1 У4.3.2 У4.3.3 Уо 01.01
	Практическое занятие №3. Оформление наряда-допуска	2/2	ПК 4.3. ОК 01.	У4.3.1 У4.3.2 У4.3.3 Уо 01.01
	Практическое занятие №4. Проведение инструктажа и оформление протокола ознакомления	2/2	ПК 4.3. ОК 01.	У4.3.1 У4.3.2 У4.3.3 Уо 01.01
Тема 1.3 Оформление документации мастером как ключевой элемент организации работ	**Содержание**			
	1. Ответственность мастера за ведение документации по организации работ. 2. Документация при ремонтных работах (ремонтная ведомость, техкарта). 3. Документация при техническом обслуживании (журнал производства работ, агрегатный журнал, регламенты, стандартная операционная процедура)	2/0	ПК 4.5. ОК 01.	З 4.5.1 З 4.5.2 З 4.5.3 Зо 01.01
	В том числе практических занятий	24/16		
	Практическое занятие №5. Составление должностной инструкции слесаря-ремонтника	2/0	ПК 4.5. ОК 01.	У 4.5.1. У 4.5.2. У 4.5.3. Уо 01.01
	Практическое занятие №6. Оформление оперативного журнала по техническому обслуживанию	2/2	ПК 4.5. ОК 01.	У 4.5.1. У 4.5.2. У 4.5.3. Уо 01.01
	Практическое занятие №7. Составление стандартной операционной процедуры (СОП)	4/0	ПК 4.5. ОК 01.	У 4.5.1. У 4.5.2. У 4.5.3. Уо 01.01

	Практическое занятие №8. Оформление журнала производства работ и агрегатного журнала	2/2	ПК 4.5. ОК 01.	У 4.5.1. У 4.5.2. У 4.5.3. Уо 01.01
	Практическое занятие №9. Оформление ремонтной ведомости	2/2	ПК 4.5. ОК 01.	У 4.5.1. У 4.5.2. У 4.5.3. Уо 01.01
	Практическое занятие №10. Оформление технической карты	10/10	ПК 4.5. ОК 01.	У 4.5.1. У 4.5.2. У 4.5.3. Уо 01.01
	Практическое занятие №11. Составление регламента по техническому обслуживанию	2/0	ПК 4.5. ОК 01.	У 4.5.1. У 4.5.2. У 4.5.3. Уо 01.01
Учебная практика раздела 1 **Виды работ** 1. Составление ТОИ (инструкция по техническому обслуживанию): 1.1. Ознакомление с терминами и общими положениями; 1.2. Разработка требований к персоналу, выполняющих операции по ТО; 1.3. Изучение назначения устройства и технические характеристики оборудования; 1.4. Разработка требований к техническому обслуживанию и порядку обслуживания; 1.5. Анализ типовых неисправностей и порядок их устранения; 1.6. Изучение требований к технической и оперативной документации; 1.7. Разработка требований к контролю качества ТО; 1.8. Разработка требований к охране труда и окружающей среды; 1.9. Определение ответственных лиц за ТО; 1.10 Составление схемы к узлу инструкции. 2. Составление отчета по практике		36/36	ПК 4.3. ПК 4.5. ОК 01.	У4.3.1 У4.3.2 У4.3.3 У 4.5.1. У 4.5.2. У 4.5.3. Уо 01.01
МДК.04.02. Управление ресурсным обеспечением монтажа, технического обслуживания и ремонта гидравлических и пневматических устройств и систем		**30/18**		
Тема 2.1 Инструменты	**Содержание**	36/18		

бережливого производства по управлению ресурсным обеспечением монтажа, технического обслуживания и ремонта гидравлических и пневматических устройств и систем	1. Внедрение Lean – менеджмента на предприятии: система всеобщего обслуживания оборудования (ВОО или ТРМ). 8 правил системы всеобщего обслуживания оборудования. Экономический эффект ВОО (коэффициент эксплуатационной готовности, коэффициент производительности, коэффициент качества). Имитационно-обучающий блок Управление оборудованием как система всеобщего обслуживания оборудования. Цели и задачи раздела. Знакомство с лабораторией и её зонированием. Правила ОТ и ТБ.	2/0	ПК 4.4. ОК 07.	З 4.4.1 З 4.4.2 З 07.02
	В том числе практических занятий	28/18		
	Практическое занятие №12. Организация ремонтных работ станочного оборудования (интерактивный раунд 1)	4/4	ПК 4.4. ОК 04.	У 4.4.1 У 4.4.3 Уо 04.01 Уо 04.02
	Практическое занятие №13. Разработка мероприятий по улучшению процесса ремонта станочного оборудования	2/2	ПК 4.2. ОК 04. ОК 07.	У 4.2.1 У 4.2.3 Уо 04.01 Уо 04.02 Уо 07.02
	Практическое занятие №14. Разработка инструкций (стандартов) по техническому обслуживанию и ремонту станочного оборудования	2/2	ПК 4.2. ОК 04. ОК 07.	У 4.2.1 У 4.2.3 Уо 04.01 Уо 04.02 Уо 07.02
	Практическое занятие №15. Организация ремонтных работ станочного оборудования (интерактивный раунд 2)	2/2	ПК 4.4. ОК 04.	У 4.4.1 У 4.4.3 Уо 04.01 Уо 04.02
	Практическое занятие №16. Расчёт и анализ показателей всеобщего обслуживания оборудования интерактивного раунда 1	2/0	ПК 4.4. ОК 04. ОК 07.	У 4.4.2 Уо 04.01 Уо 04.02 Уо 07.02
	Практическое занятие №17.Внедрение инструмента бережливого производства ТРМ	2/2	ПК 4.2. ПК 4.4.	У 4.2.1 У 4.2.3

			ОК 04. ОК 07.	У 4.4.1 У 4.4.3 Уо 04.01 Уо 04.02 Уо 07.02
	Практическое занятие №18. Применение методов решения проблем системы всеобщего обслуживания оборудования	2/2	ПК 4.2. ПК 4.4. ОК 04. ОК 07.	У 4.2.1 У 4.2.3 У 4.4.1 У 4.4.3 Уо 04.01 Уо 04.02 Уо 07.02
	Практическое занятие №19.Расчет трудоёмкости ремонтных работ гидравлических и пневматических устройств и систем	2/2	ПК 4.2. ОК 07.	У 4.2.2 Уо 07.02
	Практическое занятие №20. Расчёт и анализ показателей всеобщего обслуживания оборудования интерактивного раунда 2	2/0	ПК 4.4. ОК 04. ОК 07.	У 4.4.2 Уо 04.01 Уо 04.02 Уо 07.02
	Практическое занятие №21. Организация процесса переналадки станочного оборудования (интерактивный раунд 3)	2/0	ПК 4.4. ОК 04.	У 4.4.1 У 4.4.3 Уо 04.01 Уо 04.02
	Практическое занятие №22. Внедрение технологии быстрой переналадки станочного оборудования (интерактивный раунд 4)	2/0	ПК 4.4. ОК 04.	У 4.4.1 У 4.4.3 Уо 04.01 Уо 04.02
	Практическое занятие №23. Расчёт и анализ показателей всеобщего обслуживания оборудования интерактивных раундов 3 и 4	2/0	ПК 4.4. ОК 04. ОК 07.	У 4.4.2 Уо 04.01 Уо 04.02 Уо 07.02
	Практическое занятие №24. Разработка мероприятий по внедрению системы всеобщего обслуживания оборудования	2/2	ПК 4.2. ПК 4.4. ОК 04. ОК 07.	У 4.2.1 У 4.2.3 У 4.4.1 У 4.4.3 Уо 04.01 Уо 04.02 Уо 07.02

Производственная практика. Виды работ 1. Ознакомиться с деятельностью структурного подразделения. 2. Изучить инструкции по охране труда и технике безопасности. 3. Изучить правила внутреннего трудового распорядка структурного подразделения. 4. Выполнить анализ оснащённости цеха оборудованием, машинами и механизмами. 4. Выполнить анализ оснащённости цеха инструментами, контрольно-измерительными приборами. 5. Выполнить анализ оснащенности цеха средствами связи, производственной мебелью, технической документацией. 6. Выполнить анализ системы ТОиР оборудования, закреплённого за бригадой. 7. Выполнить анализ условий и безопасности труда, применения коллективных и индивидуальных средств защиты. 8. Выполнить анализ производственной численности работников бригады. 9. Выполнить схему организационной структуры бригады. 10. Выполнить планировку рабочего места. 11. Выполнить анализ применения инструментов бережливого производства на рабочем месте. 12. Разработать мероприятия по улучшению рабочего места. 13. Оформление технической и оперативной документации (наряд-допуск, журнал ежесменных заданий, сменный журнал, журнал инструктажа, протоколы ознакомления) 20. Оформить отчёт по практике	108/108	ПК 4.1. ПК 4.2. ПК 4.4. ОК 01. ОК 04. ОК 07.	Н 4.1.1 Н 4.2.1 Н 4.4.1 Уо 01.01 Уо 04.02 Уо 07.02
Всего	**226/186**		

2.3 Перечень практических занятий

Номенклатура практических занятий должна обеспечивать освоение названных в разделе 1.2 рабочей программы умений.

Темы лабораторных и практических занятий	Содержание (краткое описание)	Специализированное оборудование, технические средства, программное обеспечение
МДК.04.01. Организационно-техническое обеспечение работ по монтажу, эксплуатации и ремонту гидравлических и пневматических устройств и систем		
Практические занятия		
Практическое занятие №1. Анализ производственных ситуаций	формирование умений выявлять неисправности гидравлического оборудования	Не требуется
Практическое занятие №2. Разборка гидропривода согласно бирочной системе	формирование умений организации безопасного производственного процесса технического обслуживания	Не требуется
Практическое занятие №3. Оформление наряда-допуска	формирование умений организации безопасного производственного процесса технического обслуживания	Не требуется
Практическое занятие №4. Проведение инструктажа и оформление протокола ознакомления	формирование умений организации безопасного производственного процесса технического обслуживания	Не требуется
Практическое занятие №5. Составление должностной инструкции слесаря-ремонтника	формирование умений организации производственного процесса технического обслуживания	Не требуется
Практическое занятие №6. Оформление оперативного журнала по техническому обслуживанию	формирование умений организации производственного процесса технического обслуживания	Не требуется
Практическое занятие №7. Составление стандартной операционной процедуры (СОП)	формирование умений организации производственного процесса технического обслуживания	Не требуется
Практическое занятие №8. Оформление журнала производства работ и агрегатного	формирование умений организации производственного процесса технического	Не требуется

журнала	обслуживания	
Практическое занятие №9. Оформление ремонтной ведомости	формирование умений организации производственного процесса технического обслуживания	Не требуется
Практическое занятие №10. Оформление технической карты	формирование умений организации производственного процесса технического обслуживания	Не требуется
Практическое занятие №11. Составление регламента по техническому обслуживанию	формирование умений организации производственного процесса технического обслуживания	Не требуется
МДК.04.02. Управление ресурсным обеспечением монтажа, технического обслуживания и ремонта гидравлических и пневматических устройств и систем		
Практические занятия		
Практическое занятие №12. Организация ремонтных работ станочного оборудования (интерактивный раунд 1)	формирование умений применения инструментов и методов Бережливого производства, коммуникаций и взаимодействия в командной работе	Комплект оборудования и материалов лин-лаборатории «УПРАВЛЕНИЕ ОБОРУДОВАНИЕМ»
Практическое занятие №13. Разработка мероприятий по улучшению процесса ремонта станочного оборудования	формирование умений применения инструментов и методов Бережливого производства, коммуникаций и взаимодействия в командной работе	Комплект оборудования и материалов лин-лаборатории «УПРАВЛЕНИЕ ОБОРУДОВАНИЕМ»
Практическое занятие №14. Разработка инструкций (стандартов) по техническому обслуживанию и ремонту станочного оборудования	формирование умений применения инструментов и методов Бережливого производства, коммуникаций и взаимодействия в командной работе	Комплект оборудования и материалов лин-лаборатории «УПРАВЛЕНИЕ ОБОРУДОВАНИЕМ»
Практическое занятие №15. Организация ремонтных работ станочного оборудования (интерактивный раунд 2)	формирование умений применения инструментов и методов Бережливого производства, коммуникаций и взаимодействия в командной работе	Комплект оборудования и материалов лин-лаборатории «УПРАВЛЕНИЕ ОБОРУДОВАНИЕМ»
Практическое занятие №16. Расчёт и анализ показателей всеобщего обслуживания оборудования интерактивного раунда 1	формирование умений применения инструментов и методов Бережливого производства, коммуникаций и	Комплект оборудования и материалов лин-лаборатории «УПРАВЛЕНИЕ ОБОРУДОВАНИЕМ»

	взаимодействия в командной работе	
Практическое занятие №17.Внедрение инструмента бережливого производства TPM	формирование умений применения инструментов и методов Бережливого производства, коммуникаций и взаимодействия в командной работе	Комплект оборудования и материалов лин-лаборатории «УПРАВЛЕНИЕ ОБОРУДОВАНИЕМ»
Практическое занятие №18. Применение методов решения проблем системы всеобщего обслуживания оборудования	формирование умений применения инструментов и методов Бережливого производства, коммуникаций и взаимодействия в командной работе	Комплект оборудования и материалов лин-лаборатории «УПРАВЛЕНИЕ ОБОРУДОВАНИЕМ»
Практическое занятие №19.Расчет трудоёмкости ремонтных работ гидравлических и пневматических устройств и систем	формирование умений оценивать продолжительность выполнения ремонтных работы в соответствии с ее сложностью и трудоемкостью	Не требуется
Практическое занятие №20. Расчёт и анализ показателей всеобщего обслуживания оборудования интерактивного раунда 2	формирование умений применения инструментов и методов Бережливого производства, коммуникаций и взаимодействия в командной работе	Комплект оборудования и материалов лин-лаборатории «УПРАВЛЕНИЕ ОБОРУДОВАНИЕМ»
Практическое занятие №21. . Организация процесса переналадки станочного оборудования (интерактивный раунд 3)	формирование умений применения инструментов и методов Бережливого производства, коммуникаций и взаимодействия в командной работе	Комплект оборудования и материалов лин-лаборатории «УПРАВЛЕНИЕ ОБОРУДОВАНИЕМ»
Практическое занятие №22. Внедрение технологии быстрой переналадки станочного оборудования (интерактивный раунд 4)	формирование умений применения инструментов и методов Бережливого производства, коммуникаций и взаимодействия в командной работе	Комплект оборудования и материалов лин-лаборатории «УПРАВЛЕНИЕ ОБОРУДОВАНИЕМ»
Практическое занятие №23. Расчёт и анализ показателей всеобщего обслуживания оборудования интерактивных раундов 3 и 4	формирование умений применения инструментов и методов Бережливого производства, коммуникаций и взаимодействия в командной работе	Комплект оборудования и материалов лин-лаборатории «УПРАВЛЕНИЕ ОБОРУДОВАНИЕМ»
Практическое занятие №24. Разработка мероприятий по внедрению системы всеобщего обслуживания оборудования	формирование умений применения инструментов и методов Бережливого производства, коммуникаций и	Комплект оборудования и материалов лин-лаборатории «УПРАВЛЕНИЕ ОБОРУДОВАНИЕМ»

	взаимодействия в командной работе	

3 УСЛОВИЯ РЕАЛИЗАЦИИ РАБОЧЕЙ ПРОГРАММЫ ПРОФЕССИОНАЛЬНОГО МОДУЛЯ

3.1 Материально-техническое обеспечение

Для реализации программы учебной дисциплины предусмотрены следующие специальные помещения:

Лаборатория «Гидропривода и гидропневмоавтоматики», оснащенная в соответствии с приложением 3 образовательной программы.

Лаборатория-мастерская «Фабрика процессов», оснащенная в соответствии с приложением 3 образовательной программы.

Помещение для воспитательной работы, оснащенное в соответствии с приложением 3 образовательной программы.

Компьютерный класс, оснащенный в соответствии с приложением 3 образовательной программы.

3.2 Учебно-методическое и информационное обеспечение реализации программы

Основные источники:

1. Основы производственного менеджмента и бережливое производство : учебник / Е.Ю. Сидорова, О.О. Скрябин, А.В. Жагловская [и др.] ; под общ. ред. д-ра экон. наук, проф. Е.Ю. Сидоровой. — Москва : ИНФРА-М, 2025. — 412 с. — (Высшее образование). — DOI 10.12737/2091823. - ISBN 978-5-16-019144-7. - Текст : электронный. - URL: https://znanium.ru/catalog/product/2091823 (дата обращения: 24.04.2026). – Режим доступа: по подписке.

2. Хусаинов, Р. М. Эксплуатация и обслуживание технологического оборудования : учебное пособие / Р. М. Хусаинов, Р. М. Хисамутдинов, А. Р. Сабиров. - Москва ; Вологда : Инфра-Инженерия, 2023. - 232 с. - ISBN 978-5-9729-1544-6. - Текст : электронный. - URL: https://znanium.ru/catalog/product/2102056 (дата обращения: 24.04.2026). – Режим доступа: по подписке.

Дополнительные источники:

1. Мазилкина, Е. И. Менеджмент : учебное пособие / Е. И. Мазилкина. — Москва : ИНФРА-М, 2023. — 197 с. — (Среднее профессиональное образование). — DOI 10.12737/23638. - ISBN 978-5-16-012447-6. - Текст : электронный. - URL: https://znanium.ru/catalog/product/1933147 (дата обращения: 24.04.2026). – Режим доступа: по подписке.

2. Гидравлика : учебник и практикум для вузов / В. А. Кудинов, Э. М. Карташов, А. Г. Коваленко, И. В. Кудинов ; под редакцией В. А. Кудинова. — 5-е изд., перераб. и доп. — Москва : Издательство Юрайт, 2025. — 367 с. — (Высшее образование). — ISBN 978-5-534-18545-4. — Текст : электронный // Образовательная платформа Юрайт [сайт]. — URL: https://urait.ru/bcode/560531 (дата обращения: 24.04.2026).

Интернет-ресурсы:

1. Уголовный кодекс Российской Федерации" от 13.06.1996 N 63-ФЗ с изменениями и дополнениями.
2. Кодекс об административных правонарушениях РФ от 30.12.2001 N 195-ФЗ с изменениями и дополнениями.

4 КОНТРОЛЬ И ОЦЕНКА РЕЗУЛЬТАТОВ ОСВОЕНИЯ ПРОФЕССИОНАЛЬНОГО МОДУЛЯ

Контроль и оценка результатов освоения профессионального модуля осуществляется преподавателем в процессе текущего контроля и промежуточной аттестации.

Формой промежуточной аттестации по профессиональному модулю является экзамен по профессиональному модулю.

4.1 Текущий контроль

Контролируемые результаты (ПК, ОК)	Наименование оценочного средства	Критерии оценки
ПК 4.1. Определять оптимальные методы восстановления работоспособности гидравлического и пневматического оборудования		
ПК 4.1. Определять оптимальные методы восстановления работоспособности гидравлического и пневматического оборудования. ОК 01. Выбирать способы решения задач профессиональной деятельности применительно к различным контекстам.	практическое задание кейс-задача *(МДК.04.01)*	См. ниже
Н 4.1.1 Определения оптимальных методов восстановления работоспособности гидравлического и пневматического оборудования. ПК 4.1. Определять оптимальные методы восстановления работоспособности гидравлического и пневматического оборудования. ОК 01. Выбирать способы решения задач профессиональной деятельности применительно к различным контекстам. ОК 04. Эффективно взаимодействовать и работать в коллективе и команде. ОК 07. Содействовать сохранению окружающей среды, ресурсосбережению, применять знания об изменении климата, принципы бережливого производства, эффективно действовать в чрезвычайных ситуациях	отчет по практике *(ПП)*	См. ниже
ПК 4.2. Определять потребность в материально-техническом обеспечении при монтаже, эксплуатации и ремонте гидравлических и пневматических устройств и систем		
ПК 4.2. Определять потребность в материально-техническом обеспечении при монтаже, эксплуатации и ремонте гидравлических и пневматических устройств и систем. ОК 04. Эффективно взаимодействовать и работать в коллективе и команде. ОК 07. Содействовать сохранению окружающей среды, ресурсосбережению, применять знания об изменении климата, принципы бережливого производства, эффективно действовать в чрезвычайных ситуациях.	практическое задание кейс-задача *(МДК.04.02)*	См. ниже
Н 4.2.1 Определения потребности в материально-техническом обеспечении при монтаже, эксплуатации и ремонте гидравлических и пневматических устройств и систем. ПК 4.2. Определять потребность в материально-техническом обеспечении при монтаже, эксплуатации и ремонте гидравлических и пневматических устройств и систем. ОК 01. Выбирать способы решения задач профессиональной деятельности применительно к различным контекстам. ОК 04. Эффективно взаимодействовать и работать в	отчет по практике *(ПП)*	См. ниже

коллективе и команде. ОК 07. Содействовать сохранению окружающей среды, ресурсосбережению, применять знания об изменении климата, принципы бережливого производства, эффективно действовать в чрезвычайных ситуациях.		
ПК 4.3. Разрабатывать технологическую документацию для проведения работ по монтажу, ремонту и технической эксплуатации гидравлического и пневматического оборудования в соответствии с требованиями технических регламентов		
ПК 4.3. Разрабатывать технологическую документацию для проведения работ по монтажу, ремонту и технической эксплуатации гидравлического и пневматического оборудования в соответствии с требованиями технических регламентов. ОК 01. Выбирать способы решения задач профессиональной деятельности применительно к различным контекстам.	практическое задание кейс-задача *(МДК.04.01)*	См. ниже
Н 4.3.1 Разработки технологической документации для проведения работ по монтажу, ремонту и технической эксплуатации гидравлического и пневматического оборудования в соответствии с требованиями технических регламентов. ПК 4.3. Разрабатывать технологическую документацию для проведения работ по монтажу, ремонту и технической эксплуатации гидравлического и пневматического оборудования в соответствии с требованиями технических регламентов. ОК 01. Выбирать способы решения задач профессиональной деятельности применительно к различным контекстам. ОК 07. Содействовать сохранению окружающей среды, ресурсосбережению, применять знания об изменении климата, принципы бережливого производства, эффективно действовать в чрезвычайных ситуациях.	отчет по практике *(УП)*	См. ниже
ПК 4.4. Организовывать выполнение производственных заданий подчиненным персоналом с соблюдением норм охраны труда и бережливого производства		
ПК 4.4. Организовывать выполнение производственных заданий подчиненным персоналом с соблюдением норм охраны труда и бережливого производства ОК 04. Эффективно взаимодействовать и работать в коллективе и команде. ОК 07. Содействовать сохранению окружающей среды, ресурсосбережению, применять знания об изменении климата, принципы бережливого производства, эффективно действовать в чрезвычайных ситуациях.	практическое задание кейс-задача *(МДК.04.02)*	См. ниже
Н 4.4.1 Руководства бригадой с соблюдением норм охраны труда и бережливого производства. ПК 4.4. Организовывать выполнение производственных заданий подчиненным персоналом с соблюдением норм охраны труда и бережливого производства. ОК 01. Выбирать способы решения задач профессиональной деятельности применительно к различным контекстам. ОК 04. Эффективно взаимодействовать и работать в коллективе и команде. ОК 07. Содействовать сохранению окружающей среды, ресурсосбережению, применять знания об изменении климата, принципы бережливого производства, эффективно действовать в чрезвычайных ситуациях.	отчет по практике *(ПП)*	См. ниже

ПК 4.5. Осуществлять документационное обеспечение деятельности структурного подразделения		
ПК 4.5. Осуществлять документационное обеспечение деятельности структурного подразделения ОК 01. Выбирать способы решения задач профессиональной деятельности применительно к различным контекстам.	практическое задание кейс-задача (*МДК.04.01*)	См. ниже
Н 4.5.1 Осуществления документационного обеспечения деятельности структурного подразделения. ПК 4.5. Осуществлять документационное обеспечение деятельности структурного подразделения ОК 01. Выбирать способы решения задач профессиональной деятельности применительно к различным контекстам. ОК 07. Содействовать сохранению окружающей среды, ресурсосбережению, применять знания об изменении климата, принципы бережливого производства, эффективно действовать в чрезвычайных ситуациях.	отчет по практике *(УП)*	См. ниже

Критерии оценки практического задания:

«5» (отлично): выставляется студенту, если задания выполнены в полном объеме, решение оформлено с соблюдением установленных правил; студент свободно владеет теоретическим материалом, безошибочно применяет его при решении задач.

«4» (хорошо): выставляется студенту, если при выполнении задания допущены незначительные ошибки, решение оформлено с соблюдением установленных правил; студент свободно владеет теоретическим материалом, безошибочно применяет его при решении задач;

«3» (удовлетворительно): выставляется студенту, если задание выполнено с «грубыми» ошибками, решение оформлено без соблюдения установленных правил;

«2» (неудовлетворительно): выставляется студенту, если работа не выполнена.

Критерии оценки кейс-задачи:

«5» (отлично): выставляется студенту, если выполнен структурированный и детализированный анализ кейса, представлены возможные варианты решения (3-4), четко и аргументировано обоснован окончательный выбор одного из альтернативных решений.

«4» (хорошо): выставляется студенту, если выполнен не полный анализ кейса, без учета ряда фактов, выявлены не все возможные проблемы, для решения могла быть выбрана второстепенная, а не главная проблема, количество представленных возможных вариантов решения – 2-3, затруднена четкая аргументация окончательного выбора одного из альтернативных решений.

«3» (удовлетворительно): выставляется студенту, если не сделан детальный анализ кейса, далеко не все факты учтены, для решения выбрана второстепенная, а не главная проблема, количество представленных возможных вариантов решения – 1-2, отсутствует четкая аргументация окончательного выбора решения.

«2» (неудовлетворительно): выставляется студенту, если работа не выполнена.

Критерии оценки учебной/производственной практики:

«зачтено»: выставляется студенту, если практические навыки сформированы и представлены в отчете по производственной практике. Отчет выполнен в срок, оформлен в соответствии с требованиями, содержание соответствует заданию на практику, индивидуальное задание полностью раскрыто.

«не зачтено»: выставляется студенту, если практические навыки не сформированы или представлены не в полном объеме в отчете по производственной практике. Отчет не выполнен в срок, оформление не соответствует требованиям, содержание не соответствует.

4.2 Промежуточная аттестация

Код	Структурный элемент профессионального модуля	Форма промежуточной аттестации	Семестр
МДК.04.01	Организационно-техническое обеспечение работ по монтажу, эксплуатации и ремонту гидравлических и пневматических устройств и систем	комплексный зачет с оценкой	6
МДК.04.02	Управление ресурсным обеспечением монтажа, технического обслуживания и ремонта гидравлических и пневматических устройств и систем		6
УП.04	Учебная практика	зачёт	6
ПП.04	Производственная практика	зачёт	6,7

4.2.1 Оценочные средства для зачета, практике

Результаты обучения (ПК, ОК)	Оценочные средства для промежуточной аттестации
МДК.04.01 Организационно-техническое обеспечение работ по монтажу, эксплуатации и ремонту гидравлических и пневматических устройств и систем	
ПК 4.1. Определять оптимальные методы восстановления работоспособности гидравлического и пневматического оборудования. ПК 4.3. Разрабатывать технологическую документацию для проведения работ по монтажу, ремонту и технической эксплуатации гидравлического и пневматического оборудования в соответствии с требованиями технических регламентов. ПК 4.5. Осуществлять документационное обеспечение деятельности структурного подразделения. ОК 01. Выбирать способы решения задач профессиональной деятельности применительно к различным контекстам.	*Ситуационная задача.* Вы являетесь членом бригады, обслуживающей системы гидравлики, пневматики и смазки. Дежурная смена получила сообщение о неисправности захлёстывателя моталки №1 стана 2000 х/п, выражающейся в отсутствии подъема захватов. При осмотре выявлена разгерметизация и утечка рабочей жидкости в районе трубного дросселя. Представлена гидравлическая схема: 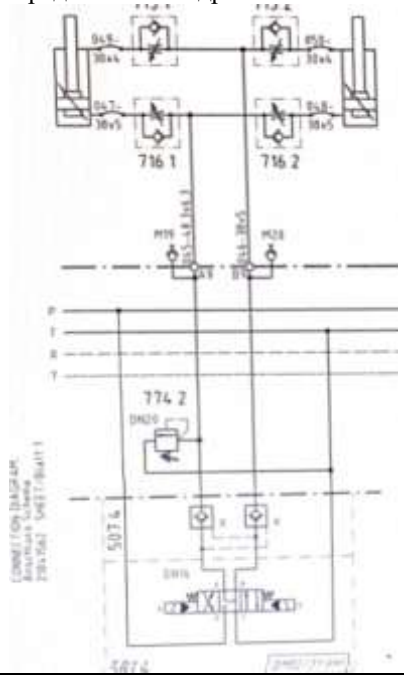

	Задание: 1) Определить способ устранения неисправности; 2) Составить алгоритм устранения неисправности; 3) Выполнить разборку гидравлической схемы; 4) Оформить наряд-допуск на работы повышенной опасности; 5) Внести изменения в гидравлическую схему согласно техническому решению. **Критерии оценки ситуационной задачи:** «5» (отлично): выставляется студенту, если задание выполнено в полном объёме, работа представлена и аргументирована. «4» (хорошо): выставляется студенту, если задание выполнено в полном объёме, работа представлена, но без аргументации ответов. «3» (удовлетворительно): выставляется студенту, если задание выполнено не в полном объёме, работа представлена, но без аргументации ответов. «2» (неудовлетворительно): выставляется студенту, если задание не выполнено.
МДК.04.02 Управление ресурсным обеспечением монтажа, технического обслуживания и ремонта гидравлических и пневматических устройств и систем	
ПК 4.2. Определять потребность в материально-техническом обеспечении при монтаже, эксплуатации и ремонте гидравлических и пневматических устройств и систем. ПК 4.4. Организовывать выполнение производственных заданий подчиненным персоналом с соблюдением норм охраны труда и бережливого производства. ОК 04. Эффективно взаимодействовать и работать в коллективе и команде. ОК 07. Содействовать сохранению окружающей среды, ресурсосбережению, применять знания об изменении климата, принципы бережливого производства, эффективно действовать в чрезвычайных ситуациях.	*Ситуационная задача.* Вы работаете в бригаде по обслуживанию систем гидравлики, пневматики и смазки. На обслуживаемом вами участке произошел сбой в работе гидросистемы загрузочного стола заготовок на стане 170 Сортового цеха. Гидроцилиндры двигаются не равномерно, происходит перекос заготовки. Категория ремонтной сложности 10. Неисправность гидросистемы привела к браку продукции и внеплановому простою оборудования. Снижение выпуска качественной продукции отражается на технико-экономических показателях деятельности предприятия. Задание: 1) Определите возможные причины неисправности оборудования и заполните диаграмму «Рыбий скелет»; 2) Рассчитайте трудоёмкость ремонтных работ и количество ремонтного персонала. 3) Рассчитайте экономические показатели эффективности оборудования. 4) Разработайте мероприятия по улучшению показателей эффективности оборудования. Бланк для задания 1. Диаграмма «Рыбий скелет» 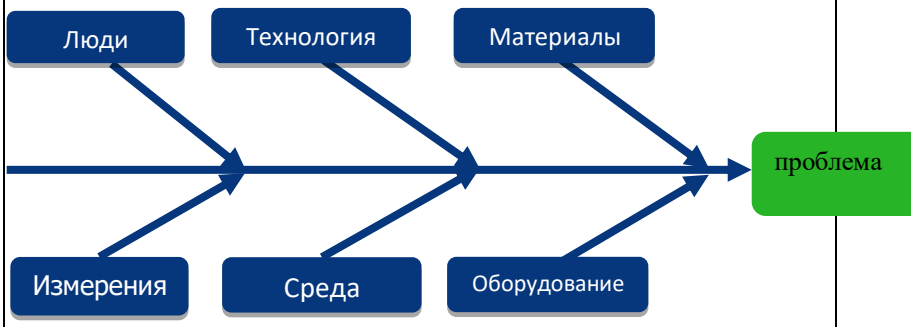 Бланк для задания 3. Расчет показателей общей эффективности

оборудования (ОЭО)

№ п/п	Показатель	Формула расчета	Значение
1	Общая эффективность оборудования (ОЭО)	ОЭО = Кэ × Кп × Кк	
2	Доступность = коэффициент эксплуатационной готовности оборудования (Кэ)	$Кэ = \frac{ВРОзапл - Пнезапл}{ВРОзапл}$ где ВРОзапл – время работы оборудования запланированное (25 000 мин.) Пнезапл – простои оборудования незапланированные, мин (2405 мин.)	
3	Эффективность = коэффициент производительности оборудования (Кп)	$Кп = \frac{ВЦ \times \boldsymbol{Q}\ факт}{ВРОзапл - Пнезапл}$ где ВЦ – время цикла выпуска продукции (160,31 мин.) $\boldsymbol{Q}$ факт – выпуск продукции (130 тонн)	
4	Качество = коэффициент качества (Кк)	$Кк = \frac{(\boldsymbol{Q}факт - \boldsymbol{Q}деф)}{\boldsymbol{Q}факт}$ где Qдеф – дефектная продукция (60 тонн)	

Критерии оценки ситуационной задачи:

«5» (отлично): выставляется команде студентов, если задание выполнено в полном обьёме, работа представлена и аргументирована.

«4» (хорошо): выставляется команде студентов, если задание выполнено в полном обьёме, работа представлена, но без аргументации ответов.

«3» (удовлетворительно): выставляется команде студентов, если задание выполнено не в полном обьёме, работа представлена, но без аргументации ответов.

«2» (неудовлетворительно): выставляется команде студентов, если задание не выполнено.

УП.04 Учебная практика

Н 4.3.1 Разработки технологической документации для проведения работ по монтажу, ремонту и технической эксплуатации гидравлического и пневматического оборудования в соответствии с требованиями технических регламентов. ПК 4.3. Разрабатывать технологическую документацию для проведения работ по монтажу, ремонту и технической эксплуатации гидравлического и пневматического оборудования в соответствии с требованиями технических регламентов. ПК 4.5. Осуществлять документационное обеспечение деятельности структурного подразделения. ОК 01. Выбирать способы решения задач профессиональной деятельности	Отчет по практике. Виды работ: 1. Составление ТОИ (инструкция по техническому обслуживанию): 1.1. Ознакомление с терминами и общими положениями; 1.2. Разработка требований к персоналу, выполняющих операции по ТО; 1.3. Изучение назначения устройства и технические характеристики оборудования; 1.4. Разработка требований к техническому обслуживанию и порядку обслуживания; 1.5. Анализ типовых неисправностей и порядок их устранения; 1.6. Изучение требований к технической и оперативной документации; 1.7. Разработка требований к контролю качества ТО; 1.8. Разработка требований к охране труда и окружающей среды;

применительно к различным контекстам. ОК 07. Содействовать сохранению окружающей среды, ресурсосбережению, применять знания об изменении климата, принципы бережливого производства, эффективно действовать в чрезвычайных ситуациях.	1.9. Определение ответственных лиц за ТО; 1.10 Составление схемы к узлу инструкции. **Критерии оценки учебной практики:** «зачтено»: выставляется студенту, если практические навыки сформированы и представлены в отчете по учебной практике. Отчет выполнен в срок, оформлен в соответствии с требованиями, содержание соответствует заданию на практику, индивидуальное задание полностью раскрыто. «не зачтено»: выставляется студенту, если практические навыки не сформированы или представлены не в полном объеме в отчете по учебной практике. Отчет не выполнен в срок, оформление не соответствует требованиям, содержание не соответствует.
ПП.04 Производственная практика в 6 семестре (72 час)	
Н 4.2.1 Определения потребности в материально-техническом обеспечении при монтаже, эксплуатации и ремонте гидравлических и пневматических устройств и систем. ПК 4.2. Определять потребность в материально-техническом обеспечении при монтаже, эксплуатации и ремонте гидравлических и пневматических устройств и систем. ПК 4.4. Организовывать выполнение производственных заданий подчиненным персоналом с соблюдением норм охраны труда и бережливого производства. ОК 01. Выбирать способы решения задач профессиональной деятельности применительно к различным контекстам. ОК 04. Эффективно взаимодействовать и работать в коллективе и команде. ОК 07. Содействовать сохранению окружающей среды, ресурсосбережению, применять знания об изменении климата, принципы бережливого производства, эффективно действовать в чрезвычайных ситуациях.	Отчет по практике. Виды работ: 1. Ознакомиться с деятельностью структурного подразделения. 2. Изучить инструкции по охране труда и технике безопасности. 3. Изучить правила внутреннего трудового распорядка структурного подразделения. 4. Выполнить анализ оснащённости цеха оборудованием, машинами и механизмами. 5. Выполнить анализ оснащённости цеха инструментами, контрольно-измерительными приборами. 6. Выполнить анализ оснащенности цеха средствами связи, производственной мебелью, технической документацией. 7. Выполнить анализ системы ТОиР оборудования, закреплённого за бригадой. 8. Выполнить анализ условий и безопасности труда, применения коллективных и индивидуальных средств защиты. 9. Выполнить анализ производственной численности работников бригады. 10. Выполнить схему организационной структуры бригады. 11. Выполнить планировку рабочего места. 12. Выполнить анализ применения инструментов бережливого производства на рабочем месте. 13. Разработать мероприятия по улучшению рабочего места. **Критерии оценки производственной практики:** «зачтено»: выставляется студенту, если практические навыки сформированы и представлены в отчете по производственной практике. Отчет выполнен в срок, оформлен в соответствии с требованиями, содержание соответствует заданию на практику, индивидуальное задание полностью раскрыто. «не зачтено»: выставляется студенту, если практические навыки не сформированы или представлены не в полном объеме в отчете по производственной практике. Отчет не выполнен в срок, оформление не соответствует требованиям, содержание не соответствует.
ПП.04 Производственная практика в 7 семестре (36 час)	
Н 4.1.1 Определения оптимальных методов восстановления работоспособности гидравлического и пневматического оборудования. ПК 4.1. Определять оптимальные методы восстановления работоспособности гидравлического и пневматического оборудования.	Отчет по практике. Виды работ: Оформить техническую и оперативную документацию (наряд-допуск, журнал ежесменных заданий, сменный журнал, журнал инструктажа, протоколы ознакомления). **Критерии оценки производственной практики:** «зачтено»: выставляется студенту, если практические навыки

ОК 01. Выбирать способы решения задач профессиональной деятельности применительно к различным контекстам. ОК 04. Эффективно взаимодействовать и работать в коллективе и команде. ОК 07. Содействовать сохранению окружающей среды, ресурсосбережению, применять знания об изменении климата, принципы бережливого производства, эффективно действовать в чрезвычайных ситуациях.	сформированы и представлены в отчете по производственной практике. Отчет выполнен в срок, оформлен в соответствии с требованиями, содержание соответствует заданию на практику, индивидуальное задание полностью раскрыто. «не зачтено»: выставляется студенту, если практические навыки не сформированы или представлены не в полном объеме в отчете по производственной практике. Отчет не выполнен в срок, оформление не соответствует требованиям, содержание не соответствует.

Критерии оценки зачета с оценкой

«Отлично» - теоретическое содержание курса освоено полностью, без пробелов, умения сформированы, все предусмотренные программой учебные задания выполнены, качество их выполнения оценено высоко.

«Хорошо» - теоретическое содержание курса освоено полностью, без пробелов, некоторые умения сформированы недостаточно, все предусмотренные программой учебные задания выполнены, некоторые виды заданий выполнены с ошибками.

«Удовлетворительно» - теоретическое содержание курса освоено частично, но пробелы не носят существенного характера, необходимые умения работы с освоенным материалом в основном сформированы, большинство предусмотренных программой обучения учебных заданий выполнено, некоторые из выполненных заданий содержат ошибки.

«Неудовлетворительно» - теоретическое содержание курса не освоено, необходимые умения не сформированы, выполненные учебные задания содержат грубые ошибки.

4.2.2 Экзамен по профессиональному модулю

Оценочные средства промежуточной аттестации по профессиональному модулю – экзамену профессиональному по модулю

Код и наименование компетенций	Перечень оцениваемых умений, навыков (практического опыта)	Максимальный балл
ПК 4.1. Определять оптимальные методы восстановления работоспособности гидравлического и пневматического оборудования	У 4.1.1 обнаруживать неисправности гидравлического и пневматического оборудования. У 4.1.2 устранять неисправности гидравлического и пневматического оборудования. У 4.1.3 применять оптимальный метод восстановления работоспособности гидравлического и пневматического оборудования.	6
ПК 4.2. Определять потребность в материально-техническом обеспечении при	У4.2.2 оценивать продолжительность выполнения работы в соответствии с ее сложностью	3

монтаже, эксплуатации и ремонте гидравлических и пневматических устройств и систем	и трудоемкостью	
ПК 4.3. Разрабатывать технологическую документацию для проведения работ по монтажу, ремонту и технической эксплуатации гидравлического и пневматического оборудования в соответствии с требованиями технических регламентов	У 4.3.2 разрабатывать технологические карты для проведения работ по ремонту гидравлического и пневматического оборудования	6
ПК 4.4. Организовывать выполнение производственных заданий подчиненным персоналом с соблюдением норм охраны труда и бережливого производства	У 4.4.3 оценивать качество работы, выполненной рабочими бригады	2
ПК 4.5. Осуществлять документационное обеспечение деятельности структурного подразделения	У4.5.3 Организовывать и проводить эффективные переговоры и обсуждения с представителями различных служб предприятия и контролирующими органами для оперативного согласования документации	2
ОК 01. Выбирать способы решения задач профессиональной деятельности применительно к различным контекстам	Уо 01.01 распознавать и анализировать задачу и/или проблему в профессиональном и/или социальном контексте; выделять её составные части; определять этапы решения задачи; составлять план действий; определять необходимые ресурсы; реализовывать составленный план;	2
ОК 04.Эффективно взаимодействовать и работать в коллективе и команде	Уо 04.02 эффективно работать в команде; взаимодействовать с коллегами, руководством, клиентами в ходе профессиональной деятельности;	2
ОК 07.Содействовать сохранению окружающей среды, ресурсосбережению, применять знания об изменении климата,	Уо 07.02 осуществлять работу с соблюдением принципов бережливого производства;	2

принципы бережливого производства, эффективно действовать в чрезвычайных ситуациях		
ИТОГО		25,00

Задание .
Кейс-задача.
Дежурной бригадой в ЛПЦ-11 ПАО «ММК» было обнаружено самопроизвольное опускание подъёмного стола рулонной телеги при съеме рулона с барабана моталки стана 2000 холодной прокатки.
Текст задания:

1. Ознакомиться с производственной ситуацией.
2. Определить неисправность оборудования.
3. Выявить причину неисправности оборудования.
4. Предложить способ устранения неисправности оборудования.
5. Определить показатели качества ремонтных работ.
6. Заполнить бланк технологической карты.
7. Изложить порядок утверждения технологической карты.

Раздаточный материал: гидравлическая схема, бланк технологической карты.
Представлена гидравлическая схема:

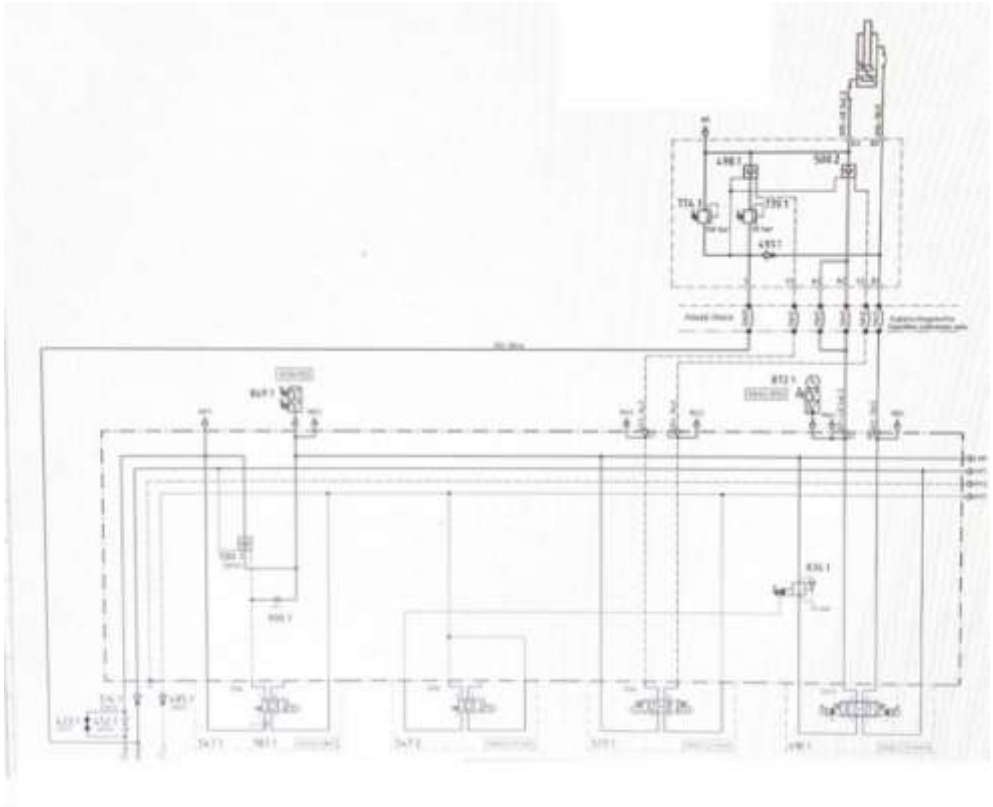

Пример заполненного бланка технологической карты:

Технологическая карта
ТК-ПС11-25-2022
(обозначение в соответствии с СТО ИСМ ОСК НТО-01)

стр. _____ из 3

Общество с ограниченной ответственностью «Объединенная сервисная компания» (ООО «ОСК»)

Наименование работы	Ревизия (в рамках ТО)
Наименование оборудования	Гидравлические клапана регулирующие давление ЛПЦ-11 ПАО «ММК»
Чертежи проекта и ППР (ПОР)	

Утверждаю			
Должность	Фамилия И.О.	Подпись	Дата
Нач. цеха			
Разработчик			
Мастер			
Согласовано			
Пом.нач. цеха			
Вед. инженер по ОиПТ			
ОТиПБ			

Специальные условия и требования ОТ и ПБ:
1.Приступать к работе после получения наряда-допуска на производство работ.
2.Ответственный за работу по наряду-допуску должен провести целевой инструктаж на рабочем месте рабочим о мерах безопасности при выполнении данной работы, после чего каждый получивший инструктаж должен расписаться в наряде-допуске.
3.Изъять жетон бирку, перекрыть гидропанель.
4.Убедиться, что схема разобрана остаточное давление стравлено.
5.Строп оберегать от перегибов об острые ребра грузов прокладками.
6.Не допускать в зону работы мостового крана лиц, нахождении которых не имеет прямого отношения к производимой работе.
ИОТ 0-01 «Общая инструкция по охране труда и о мерах пожарной безопасности для работников ПАО «ММК»
ИОТ 657-07 «Инструкция по охране труда для слесаря-ремонтника по обслуживанию и ремонту гидравлического и смазочного оборудования ЛПЦ 11
ИОТ 0-37 Инструкция по охране труда при работе с инструментом и приспособлениями

№ п/п	Технологические операции и их описание**	Персонал		Суммарные трудозатраты*, нормо-час	Инструмент (в т.ч. измерительный), оснастка		Механизмы	
		Профессия	Кол-во		Наим-ние	Кол-во	Наим-ние	Кол-во
1	Разобрать гидропанель согласно бирочной системы.	Технолог, гидравлик	2	0,25				
2	Сбросить остаточное давление до и после клапана.	Гидравлик	1	0,05				
3	Установить заглушки (по необходимости) на исполнительный механизм.	Гидравлик	1	0,1				
4	Открутить болты и вынуть болты из корпуса клапана	Гидравлик	1	0,05	Набор шестигранников 1,5-10			
5	Демонтировать клапан и установить его на верстак или ремонтную площадку.	Гидравлик	1	0,05				
6	Выкрутить из корпуса 1 корпус пружинной полости 7 с пружиной 3и регулировочным винтом 4.	Гидравлик	1	0,03	Набор шестигранников 1,5-10			

ОСК ИСМ НТО-10-3

Технологическая карта
ТК-ПС11-25-2022
(обозначение в соответствии с СТО ИСМ ОСК НТО-01)

стр. _____ из 3

№ п/п	Технологические операции и их описание**	Персонал		Суммарные трудозатраты*, нормо-час	Инструмент (в т.ч. измерительный), оснастка		Механизмы	
		Профессия	Кол-во		Наим-ние	Кол-во	Наим-ние	Кол-во
7	Вынуть пружину 4.	Гидравлик	1	0,01				
8	Проверить состояние пружины (при повреждении утилизировать) и РТИ (при повреждении заменить).	Гидравлик	1	0,1				
9	Вынуть из корпуса 1 золотник 2.	Гидравлик	1	0,05				
10	Произвести осмотр деталей клапана	Гидравлик	1	0,05				
11	Произвести очистку корпуса 1 и золотника 2 и каналов 6 и 5	Гидравлик	1	0,2				
12	Заменить уплотнения на корпусе 1 (по необходимости)	Гидравлик	1	0,1				
13	Произвести сборку клапана в обратном порядке.	Гидравлик	1	0,2	Набор шестигранников 1,5-10			
14	Установить клапан в гидравлическую панель в обратной последовательности.	Гидравлик	1	0,1				
15	Выкрутить против часовой стрелки регулировочный винт .	Гидравлик	1	0,01				
16	Определить необходимые условия для настройки клапана.	Гидравлик	1	0,01				
17	Если есть необходимость отработать исполнительным механизмом, через заявку технологического персонала собрать гидравлическую и электрическую схемы .	Технолог, гидравлик	2	0,2				
18	Убедится в отсутствии людей в зоне возможного движения исполнительных механизмов.	Гидравлик	1	0,02				
19	Подключить манометр к полости в которой требуется настроить давление.	Гидравлик	1	0,01				
20	С помощью оператора пульта отработать исполнительным механизмом.	Технолог	1	0,1				
21	С помощью регулировочного винта установить заданное значение давления .	Гидравлик	1	0,1	Набор шестигранников 1,5-10; набор комбинированных ключей 8-17			
22	Оценить корректность работы клапана .	Гидравлик	1	0,05				
23	Отработать исполнительным механизмом 2-а или 3-и раз оценивая показания давления в соответствии заданным значением .	Технолог	1	0,05				
24	Осмотреть клапан (крышку) на наличие утечек.	Гидравлик	1	0,05				
25	Произвести уборку резинов масла и промасленной ветоши на месте проведения работ.	Гидравлик	1	0,1				
26	Сообщить технологическому персоналу о завершении работ, выходе людей из рабочей зоны и возможности запуска работы в автоматическом режиме.	Гидравлик	1	0,05				

Технологическая карта
ТК-ПС11-25-2022
(обозначение в соответствии с СТО ИСМ ОСК НТО-01)

стр. ____ из 3____

Поз.	Наименование	Кол-во
1	Корпус	1
2	Золотник	1
3	Пружина	1
4	Регулировочный винт	1
5	Канал управления	1
6	Сливной канал	1
7	Корпус пружинной полости	1
8	Пробка (место присоединения манометра)	1
9	Дросселирующая кромка	1

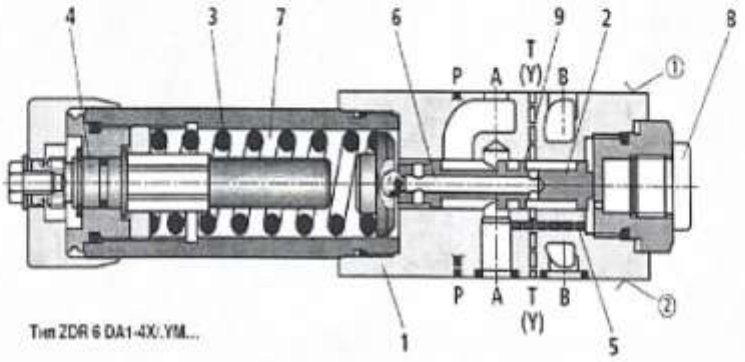

Критерии оценивания:

Оцениваемая ПК, ОК	Критерий оценивания (умения, навыки/ практический опыт)	Описание оценки критерия		Максимальный балл оценки подкритерия - 2 балла	Вес подкритерия: не менее 1; - шаг 0,5; не более 3	Итоговый максимальный балл подкритерия
		Конкретные оцениваемые действия (операции) или набор действий для оценки подкритерия	Описание результата выполнения конкретного действия (операции) подкритерия в баллах			
ПК 4.1. Определять оптимальные методы восстановления работоспособности гидравлического и пневматического оборудования	У 4.1.1 обнаруживать неисправности гидравлического и пневматического оборудования	Определяет неисправность оборудования	0- не определяет неисправность оборудования; 1 – частично определяет неисправность оборудования; 2 – полностью определяет неисправность оборудования;	2	1	2
	У 4.1.2 устранять неисправности гидравлического и пневматического оборудования	Выявляет причину неисправности оборудования	0- не выявляет причину неисправности оборудования; 1 – частично выявляет причину неисправности оборудования; 2 – полностью выявляет	2	1	2

			причину неисправности оборудования;			
	У 4.1.3 применять оптимальный метод восстановления работоспособности гидравлического и пневматического оборудования.	Предлагает способ устранения неисправности оборудования	0 – не предлагает способ устранения неисправности оборудования; 1- частично предлагает способ устранения неисправности оборудования; 2- в полном объеме предлагает способ устранения неисправности оборудования	2	1	2
ПК 4.2. Определять потребность в материально-техническом обеспечении при монтаже, эксплуатации и ремонте гидравлических и пневматических устройств и систем	У4.2.2 оценивать продолжительность выполнения работы в соответствии с ее сложностью и трудоемкостью	Определяет трудозатраты	0 -не определяет трудозатраты; 1- частично определяет трудозатраты; 2- полностью определяет трудозатраты;	2	1,5	3
ПК 4.3. Разрабатывать технологическую документацию для проведения работ по монтажу, ремонту и технической эксплуатации гидравлического и пневматического оборудования в соответствии с требованиями технических регламентов	У 4.3.2 разрабатывать технологические карты для проведения работ по ремонту гидравлического и пневматического оборудования	Заполняет бланк технологической карты.	0 -не заполняет бланк технологической карты; 1 – частично заполняет бланк технологической карты; 2-полностью заполняет бланк технологической карты	2	3	6
ПК 4.4. Организовывать выполнение производственных заданий подчиненным персоналом с соблюдением норм охраны труда и бережливого производства	У 4.4.3 оценивать качество работы, выполненной рабочими бригады	Выявляет показатели качества ремонтных работ.	0 – не выявляет показатели качества ремонтных работ; 1 – частично выявляет показатели качества ремонтных работ; 2 – полностью выявляет показатели качества ремонтных работ;	2	1	2

ПК 4.5. Осуществлять документационное обеспечение деятельности структурного подразделения	У4.5.3 Организовывать и проводить эффективные переговоры и обсуждения с представителями различных служб предприятия и контролирующими органами для оперативного согласования документации	Излагает порядок утверждения технологической карты	0 – не излагает порядок утверждения технологической карты; 1- частично излагает порядок утверждения технологической карты; 2- полностью излагает порядок утверждения технологической карты;	2	1	2
ОК 01. Выбирать способы решения задач профессиональной деятельности применительно к различным контекстам	Уо 01.01 распознавать и анализировать задачу и/или проблему в профессиональном и/или социальном контексте; выделять её составные части; определять этапы решения задачи; составлять план действий; определять необходимые ресурсы; реализовывать составленный план;	Анализирует производственную ситуацию в профессиональном контексте	0 -не анализирует производственную ситуацию в профессиональном контексте; 1 – частично анализирует производственную ситуацию в профессиональном контексте; 2-полностью анализирует производственную ситуацию в профессиональном контексте	2	1	2
ОК 04. Эффективно взаимодействовать и работать в коллективе и команде	Уо 04.02 эффективно работать в команде; взаимодействовать с коллегами, руководством, клиентами в ходе профессиональной деятельности;	Определяет необходимый персонал для ремонтных работ	0 – не определяет необходимый персонал для ремонтных работ; 1- частично определяет необходимый персонал для ремонтных работ; 2- полностью определяет необходимый персонал для ремонтных работ	2	1	2

ОК 07. Содействовать сохранению окружающей среды, ресурсосбережению, применять знания об изменении климата, принципы бережливого производства, эффективно действовать в чрезвычайных ситуациях	Уо 07.02 осуществлять работу с соблюдением принципов бережливого производства;	Применяет принципы бережливого производства	0- не применяет принципы бережливого производства; 1- частично применяет принципы бережливого производства; 2- в полном объёме применяет принципы бережливого производства	2	1	2

Для оценки образовательных достижений обучающихся применяется универсальная шкала, представленная в приложении 2.

Приложение 1

ОБРАЗОВАТЕЛЬНЫЕ ТЕХНОЛОГИИ

При проведении теоретических и практических занятий используются следующие педагогические технологии:

№ п/п	Название образовательной технологии (с указанием автора)	Цель использования образовательной технологии	Планируемый результат использования образовательной технологии	Описание порядка использования (алгоритм применения) технологии в практической профессиональной деятельности
1	Технология игровой деятельности (авторы И.Е. Берлянд, Л.С. Выготский, Н.Я. Михайленко, А.Н. Леонтьев, Д.Б. Эльконин, И.Б. Первин, В.К. Дьяченко)	Создание полноценной мотивационной основы для участия каждого обучающего на занятии	продолжительный интерес к происходящему на уроке, высокий уровень ответственности обучающихся за результаты игры	Применение имитационной игры в лин-лаборатории «УПРАВЛЕНИЕ ОБОРУДОВАНИЕМ»
2	Кейс-технология (Христофор Колумб Лэнгделл)	Понимание, критическое рассмотрение и решение реальной производственной ситуации	Развитие интеллектуальных способностей обучающихся; умение находить правильное решение поставленной проблемы; формирование у обучающихся позитивного мотивационного отношения к учебе.	В ходе практических заданий обучающиеся знакомятся с производственной ситуацией, анализируют и вырабатывают практическое решение совместными усилиями группы (бригады). Кейс-задание на экзамен по ПМ
3	Информационно-коммуникационные технологии (Гарольд Дж. Ливитт и Томас Л. Уислер)	Повышение качества обучения за счет внедрения современных технологий	повышение эффективности процесса обучения	В ходе практических занятий применяются современные программное обеспечение и прикладные программы
4	Здоровьесберегающие технологии (А.Я.Найн, С.Г.Сериков)	Сохранение и поддержание здоровья обучающихся	благоприятный микроклимат и психологическая обстановка	соблюдение оптимального воздушно-теплового режима, чистоты в помещении; рациональное использование дневного света; использование источников искусственного

				освещения в исправном состоянии; грамотное использование технических средств обучения (соблюдение длительности и условий применения ТСО); достаточная двигательная активность обучающихся в процессе занятия

Приложение 2

Универсальная шкала перевода баллов в отметки по пятибалльной системе

Оценка	«2»	«3»	«4»	«5»
Отношение полученного количества баллов к максимально возможному (в %)	0,00 % - 49,99 %	50,00 % - 64,99 %	65,00 % – 89,99 %	90,00 % - 100,00 %
Количество баллов, полученных при защите курсового проекта (работы) (максимальный балл 25)	0 – 12,4	12,5 – 16,2	16,3 – 22,4	22,5 - 25
Количество баллов, полученных при сдаче экзамена по профессиональному модулю, в т.ч. в форме демонстрационного экзамена в рамках промежуточной аттестации / квалификационного экзамена (по каждой профессии) (максимальный балл 25)	0 – 12,4	12,5 – 16,2	16,3 – 22,4	22,5 - 25

Приложение 1.5 к ОПОП-П по специальности
15.02.03 Монтаж, техническое обслуживание и ремонт
гидравлического и пневматического оборудования

Министерство науки и высшего образования Российской Федерации

Федеральное государственное бюджетное образовательное учреждение
высшего образования
«Магнитогорский государственный технический университет
им. Г.И. Носова»
Многопрофильный колледж

РАБОЧАЯ ПРОГРАММА ПРОФЕССИОНАЛЬНОГО МОДУЛЯ
ПМ.05 «Техническое обслуживание систем смазывания оборудования ПАО «ММК»
«профессионального цикла»
программы подготовки специалистов среднего звена
по специальности 15.02.03 Монтаж, техническое обслуживание и ремонт гидравлического и пневматического оборудования (по отраслям)

Квалификация: техник-механик

Форма обучения
очная на базе основного общего образования

Рабочая программа профессионального модуля «Техническое обслуживание систем смазывания оборудования ПАО «ММК» разработана на основе: ФГОС по специальности среднего профессионального образования 15.02.03 «Монтаж, техническое обслуживание и ремонт гидравлического и пневматического оборудования», утвержденного приказом Министерства просвещения Российской Федерации от «30» ноября 2023 г. №908

Организация-разработчик: Многопрофильный колледж ФГБОУ ВО «Магнитогорский государственный технический университет им. Г. И. Носова»

Разработчик (и):
преподаватель образовательно-производственного центра (кластера)
Многопрофильного колледжа ФГБОУ ВО «МГТУ им. Г.И. Носова»
Михаил Олегович Панишев

ОДОБРЕНО
Предметно-цикловой комиссией «Механического, гидравлического оборудования и автоматизации»
Председатель О.В. Коровченко
Протокол № 5 от «22» января 2025г.

Методической комиссией МпК
Протокол № 3 от «19» февраля 2025г.

СОДЕРЖАНИЕ

1 ОБЩАЯ ХАРАКТЕРИСТИКА РАБОЧЕЙ ПРОГРАММЫ ПРОФЕССИОНАЛЬНОГО МОДУЛЯ 206
1.1 Цель и место модуля в структуре образовательной программы 206
1.2 Перечень планируемых результатов освоения профессионального модуля 206
1.3 Обоснование часов профессионального модуля в рамках вариативной части 207
1.4 Трудоемкость профессионального модуля 208
2 СТРУКТУРА И СОДЕРЖАНИЕ ПРОФЕССИОНАЛЬНОГО МОДУЛЯ 209
2.1 Структура профессионального модуля 209
2.2 Тематический план и содержание профессионального модуля 210
2.3 Перечень практических занятий 213
3 УСЛОВИЯ РЕАЛИЗАЦИИ РАБОЧЕЙ ПРОГРАММЫ ПРОФЕССИОНАЛЬНОГО МОДУЛЯ 217
3.1 Материально-техническое обеспечение 217
3.2 Учебно-методическое и информационное обеспечение реализации программы 217
4 КОНТРОЛЬ И ОЦЕНКА РЕЗУЛЬТАТОВ ОСВОЕНИЯ ПРОФЕССИОНАЛЬНОГО МОДУЛЯ 218
4.1 Текущий контроль 218
4.2 Промежуточная аттестация 219
Приложение 1 225
ОБРАЗОВАТЕЛЬНЫЕ ТЕХНОЛОГИИ 225
Приложение 2 226

1 ОБЩАЯ ХАРАКТЕРИСТИКА РАБОЧЕЙ ПРОГРАММЫ ПРОФЕССИОНАЛЬНОГО МОДУЛЯ

1.1 Цель и место модуля в структуре образовательной программы

Рабочая программа профессионального модуля «Техническое обслуживание систем смазывания оборудования ПАО «ММК»» является частью профессионального цикла программы подготовки специалистов среднего звена по специальности 15.02.03 «Монтаж, техническое обслуживание и ремонт гидравлического и пневматического оборудования». Рабочая программа составлена для очной формы обучения.

Цель профессионального модуля: формировать у обучающихся профессиональные компетенции, необходимые для квалифицированного выполнения работ по техническому обслуживанию, диагностике и ремонту систем смазывания промышленного оборудования, применяемого на предприятиях ПАО «ММК», обеспечивающих его надежную и эффективную работу

Модуль «Техническое обслуживание систем смазывания оборудования ПАО «ММК»» включен в вариативную часть образовательной программы, формируемой под запрос ООО «ОСК», ПАО «ММК».

1.2 Перечень планируемых результатов освоения профессионального модуля

Результаты освоения профессионального модуля соотносятся с планируемыми результатами освоения образовательной программы, представленными в разделе 4 ППССЗ.

Требования к результатам освоения модуля

Код	Наименование вида деятельности и профессиональных компетенций
ВД 5	Организовывать и выполнять техническое обслуживание и ремонт систем смазывания металлургического оборудования
ПК 5.1.	Организовывать и выполнять техническое обслуживание и ремонт систем смазывания металлургического оборудования

Код	Наименование общих компетенций
ОК 01.	Выбирать способы решения задач профессиональной деятельности применительно к различным контекстам
ОК 07.	Содействовать сохранению окружающей среды, ресурсосбережению, применять знания об изменении климата, принципы бережливого производства, эффективно действовать в чрезвычайных ситуациях

В результате освоения профессионального модуля обучающийся:

Индекс и наименование ПК, ОК	**Результаты освоения**		
	Владеет навыками	**Умеет**	**Знает**
ПК 5.1. Организовывать и выполнять техническое обслуживание и ремонт систем смазывания металлургического оборудования.	Н 5.1.1 организации и выполнения технического обслуживания и ремонта систем смазывания металлургического оборудования	У 5.1.1. читать принципиальные схемы систем смазывания;	З 5.1.1 классификацию и особенности применения смазочных материалов
		У 5.1.2 выполнять монтаж систем смазывания;	З 5.1.2 типовые методы и способы монтажа оборудования систем смазки;
		У 5.1.3 проводить техническое обслуживание систем смазывания;	З 5.1.3 требования к техническому обслуживанию и неисправности систем смазки;

		У 5.1.4 производить ремонт систем смазывания;	З 5.1.4 технологическую последовательность разборки, ремонта и сборки узлов систем смазки;
		У 5.1.5 составлять схему и карту смазывания;	З 5.1.5 способы смазывания металлургического оборудования ПАО «ММК», схемы и карты смазывания;
ОК 01. Выбирать способы решения задач профессиональной деятельности применительно к различным контекстам		Уо 01.01 распознавать и анализировать задачу и/или проблему в профессиональном и/или социальном контексте; выделять её составные части; определять этапы решения задачи; составлять план действий; определять необходимые ресурсы; реализовывать составленный план;	Зо 01.01 актуальный профессиональный и социальный контекст, в котором приходится работать и жить;
		Уо 01.02 владеть актуальными методами работы в профессиональной и смежных сферах;	Зо 01.02 алгоритмы и методы выполнения работ в профессиональной и смежных областях;
ОК 07. Содействовать сохранению окружающей среды, ресурсосбережению, применять знания об изменении климата, принципы бережливого производства, эффективно действовать в чрезвычайных ситуациях		Уо 07.01 соблюдать нормы экологической безопасности;	Зо 07.01 правила экологической безопасности при ведении профессиональной деятельности; документацию и правила по охране труда и технике безопасности в профессиональной деятельности;
		Уо 07.02 осуществлять работу с соблюдением принципов бережливого производства;	Зо 07.02 принципы бережливого производства;

1.3 Обоснование часов профессионального модуля в рамках вариативной части

Дополнительные профессиональные компетенции	Дополнительные знания, умения, навыки	Номер и наименование темы	Объем часов	Обоснование включения в рабочую программу
ПК 5.1 Организовывать и выполнять техническое обслуживание и ремонт систем смазывания металлургического	У 5.1.1 читать принципиальные схемы систем смазывания; У 5.1.2 выполнять монтаж систем смазывания; У 5.1.3 проводить	**Раздел 1. Техническое обслуживание систем смазывания оборудования** **Производственная практика**	60 108	Требование базового работодателя, партнёра образовательно-производственного центра (кластера)

оборудования.	техническое обслуживание систем смазывания; У 5.1.4 производить ремонт систем смазывания; У 5.1.5 составлять схему и карту смазывания; З 5.1.1. классификацию и особенности применения смазочных материалов З.5.1.2 требования к техническому обслуживанию и неисправности систем смазки; З 5.1.3 технологическую последовательность разборки, ремонта и сборки узлов систем смазки; З 5.1.4 способы смазывания металлургического оборудования ПАО «ММК», схемы и карты смазывания;	**Экзамен по профессиональному модулю**	12	Профессионалитет
Всего академических часов профессионального модуля в рамках вариативной части			180	

1.4 Трудоемкость профессионального модуля

Наименование составных частей профессионального модуля	**Объем в часах**	**В т.ч. в форме практической подготовки**
Теоретические занятия	10	
Практические занятия	50	38
Лабораторные занятия	не предусмотрено	
Курсовая работа (проект)	не предусмотрено	
Консультации	не предусмотрено	
Самостоятельная работа	не предусмотрено	
Практика, в т.ч.:		
учебная	не предусмотрено	
производственная	108	108
Промежуточная аттестация	12	
Всего	180	146

2 СТРУКТУРА И СОДЕРЖАНИЕ ПРОФЕССИОНАЛЬНОГО МОДУЛЯ

2.1 Структура профессионального модуля

Индекс ОК/ПК	Наименования разделов профессионального модуля/МДК	Формы промежуточной аттестации (семестр)					Объем профессионального модуля, час.									
									с преподавателем							
										в том числе						
		Экзамены	Зачеты	Зачет с оценкой	Курсовые проекты	Курсовые работы	Объем ОП, час с	Самостоятельная работа	Всего	в практической подготовке	лекции, уроки	практические занятия	лабораторные занятия	курсовой проект (работа)	Консультации	Промежуточная аттестация
1	2	3	4	5	6	7	8	9	10	11	12	13	14	15	16	17
ПК 5.1 ОК 01. ОК 07.	МДК.05.01 Техническое обслуживание систем смазывания оборудования ПАО "ММК"	*6к*					*60*		*60*	*38*	*10*	*50*				
ПК 5.1 ОК 01. ОК 07.	Производственная практика		*67*				*108*		*108*	*108*						
ПК 5.1 ОК 01. ОК 07.	Экзамен по профессиональному модулю	*7*					*12*									*12*
	Всего	*2*	*2*				*180*		*168*	*146*	*10*	*50*				*12*

2.2 Тематический план и содержание профессионального модуля

Наименование разделов и тем профессионального модуля (ПМ), междисциплинарных курсов (МДК)	Содержание учебного материала, практические задания, производственная практика	Объем, акад. ч / в том числе в форме практической подготовки, акад.ч.	Код ПК, ОК	Коды осваиваемых элементов компетенций
1	2	3	4	5
Раздел 1. Техническое обслуживание систем смазывания оборудования		60/38		
МДК. 05.01 Техническое обслуживание систем смазывания оборудования ПАО "ММК"		60/38		
Тема 1.1 Системы смазывания оборудования ПАО «ММК»	**Содержание**	60/38		
	Классификация и особенности применения смазочных материалов; классификация способов и систем смазывания; назначение, устройство и принцип работы элементов систем жидкой и пластичной смазки, систем смазки масло-воздух; типовые методы и способы монтажа оборудования систем смазки; особенности и последовательность пуско-наладочных работ; требования к техническому обслуживанию и неисправности систем смазки; технологическая последовательность разборки, ремонта и сборки узлов систем смазки; требования, предъявляемые к качеству выполняемых работ, возможные виды дефектов при ремонте, причины вызывающие дефекты, способы их предупреждения и устранения; способы смазывания металлургического оборудования ПАО «ММК», схемы и карты смазывания; правила техники безопасности при проведении монтажа, технического обслуживания и ремонта систем смазки	10/0	ПК 5.1 ОК 01 ОК 07	З 5.1.1. З 5.1.2. З 5.1.3. З 5.1.4. Зо 01.02 Зо 07.02
	В том числе практических занятий	50/38		
	Практическое занятие №1 Анализ типовых циркуляционных систем смазывания	4/0	ПК 5.1 ОК 01 ОК 07	У 5.1.1 У 5.1.2 У 5.1.3

				У 5.1.4 Уо 01.01 Уо 07.02
	Практическое занятие №2 Анализ системы жидкой смазки SKF	4/0	ПК 5.1 ОК 01 ОК 07	У 5.1.1 У 5.1.2 У 5.1.3 У 5.1.4 Уо 01.01 Уо 07.02
	Практическое занятие №3 Анализ принципиальных схем централизованных циркуляционных систем жидкой смазки основного оборудования цехов ПАО «ММК»	4/4	ПК 5.1 ОК 01 ОК 07	У 5.1.1 У 5.1.2 У 5.1.3 У 5.1.4 Уо 01.01 Уо 07.02
	Практическое занятие №4 Анализ типовых одномагистральных и двухмагистральных систем смазки	4/4	ПК 5.1 ОК 01 ОК 07	У 5.1.1 У 5.1.2 У 5.1.3 У 5.1.4 Уо 01.01 Уо 07.02
	Практическое занятие №5 Анализ принципиальных схем автоматических централизованных систем пластичной смазки основного оборудования цехов ПАО «ММК»	4/4	ПК 5.1 ОК 01 ОК 07	У 5.1.1 У 5.1.2 У 5.1.3 У 5.1.4 Уо 01.01 Уо 07.02
	Практическое занятие №6 Анализ принципиальных схем систем смазки масло – воздух основного оборудования цехов ПАО «ММК»	4/4	ПК 5.1 ОК 01 ОК 07	У 5.1.1 У 5.1.2 У 5.1.3 У 5.1.4 Уо 01.01 Уо 07.02
	Практическое занятие №7 Выбор способов смазывания и смазочного материала для металлургического оборудования ПАО «ММК»	4/4	ПК 5.1 ОК 01 ОК 07	У 5.1.1 У 5.1.2 У 5.1.3

				У 5.1.4 Уо 01.01 Уо 01.02 Уо 07.01 Уо 07.02
	Практическое занятие №8 Разработка схемы и карты смазывания для металлургического оборудования ПАО «ММК»	4/4	ПК 5.1 ОК 01 ОК 07	У 5.1.1 У 5.1.5 Уо 01.01 Уо 01.02 Уо 07.01 Уо 07.02
	Практическое занятие №9 Эксплуатация турбинных и индустриальных масел	2/0	ПК 5.1 ОК 01 ОК 07	У 5.1.1 У 5.1.2 У 5.1.3 У 5.1.4
	Практическое занятие №10 Разработка алгоритма монтажа систем смазывания	4/4	ПК 5.1 ОК 01 ОК 07	У 5.1.1 У 5.1.2 Уо 01.01 Уо 01.02 Уо 07.01 Уо 07.02
	Практическое занятие №11 Проведение технического обслуживания систем смазывания	4/4	ПК 5.1 ОК 01 ОК 07	У 5.1.1 У 5.1.3 У 5.1.4 Уо 01.01 Уо 01.02 Уо 07.01 Уо 07.02
	Практическое занятие №12 Определение неисправностей систем смазывания и их устранение	4/4	ПК 5.1 ОК 01 ОК 07	У 5.1.1 У 5.1.3 У 5.1.4 Уо 01.01 Уо 01.02 Уо 07.01 Уо 07.02
	Практическое занятие №13 Разработка алгоритма ремонта	4/2	ПК 5.1	У 5.1.1

	систем смазывания		ОК 01 ОК 07	У 5.1.3 У 5.1.4 Уо 01.01 Уо 01.02 Уо 07.01 Уо 07.02
1. **Производственная практика. Виды работ** 1.Изучить централизованные циркуляционные системы смазывания: принципиальные схемы, конструктивные особенности, технические характеристики, смазочные материалы цеха (участка). 2.Изучить автоматические централизованные системы пластичной смазки: принципиальные схемы, конструктивные особенности, техническая характеристика, смазочные материал цеха (участка). 3.Изучить системы смазывания масло-воздух: принципиальные схемы, конструктивные особенности, техническая характеристика, смазочные материал цеха (участка). 4.Изучить схемы и карты смазывания основного технологического оборудования цеха (участка). 5.Выполнить техническое обслуживание и ремонт систем смазывания. 6.Изучить правила сбора и утилизации смазочных материалов в цехе. Регенерация смазочных материалов. 7.Изучить правила техники безопасности при ТОиР систем смазывания.		108/108	ПК 5.1 ОК 01. ОК 07.	Н 5.1.1 У 5.1.1 У 5.1.2 У 5.1.3 У 5.1.4 У 5.1.5 Уо 01.01 Уо 01.02 Уо 07.01 Уо 07.02
Промежуточная аттестация **Экзамен по профессиональному модулю**		**12/0**		
Всего		**180/146**		

2.3 Перечень практических занятий

Номенклатура практических занятий должна обеспечивать освоение названных в разделе 1.2 рабочей программы умений.

Темы практических занятий	Содержание (краткое описание)	Специализированное оборудование, технические средства, программное обеспечение
МДК.05.01 «Техническое обслуживание систем смазывания оборудования ПАО «ММК»»		
Практические занятия		
Практическое занятие №1 Анализ типовых циркуляционных систем смазывания	Формирование умений анализа принципиальных схемам централизованных циркуляционных систем	Узлы и детали циркуляционных систем смазывания, проектор, экран

	смазки оборудования с учетом конструктивных особенностей всех элементов и принципа работы.	
Практическое занятие №2 Анализ системы жидкой смазки SKF	Формирование умений анализа принципиальной схемы системы жидкой смазки SKF и её оборудования с учетом конструктивных особенностей всех элементов и принципа работы и условий эксплуатации.	Узлы и детали системы жидкой смазки SKF, проектор, экран
Практическое занятие №3 Анализ принципиальных схем централизованных циркуляционных систем жидкой смазки основного оборудования цехов ПАО «ММК»	Формирование умений анализа принципиальных схемам централизованных циркуляционных систем смазки оборудования ПАО ММК с учетом конструктивных особенностей всех элементов и принципа работы.	Узлы и детали циркуляционных систем смазывания, проектор, экран
Практическое занятие №4 Анализ типовых одномагистральных и двухмагистральных систем смазки	Формирование умений анализа принципиальных схемам типовых одномагистральных и двухмагистральных АЦСПС с учетом конструктивных особенностей всех элементов и принципа работы.	Станция пластичной смазки, узлы и детали АЦСПС, проектор, экран
Практическое занятие №5 Анализ принципиальных схем автоматических централизованных систем пластичной смазки основного оборудования цехов ПАО «ММК»	Формирование умений анализа принципиальных схемам типовых одномагистральных и двухмагистральных АЦСПС ПАО ММК с учетом конструктивных особенностей всех элементов и принципа работы и условий эксплуатации.	Станция АЦСПС, узлы и детали АЦСПС, проектор, экран
Практическое занятие №6 Анализ принципиальных схем систем смазки масло – воздух основного оборудования цехов ПАО «ММК»	Формирование умений анализа принципиальных схемам систем смазки масло-воздух оборудования ПАО ММК с учетом конструктивных особенностей всех элементов и принципа	Станция масло-воздух, узлы и детали станции, проектор, экран

	работы и условий эксплуатации.	
Практическое занятие №7 Выбор способов смазывания и смазочного материала для металлургического оборудования ПАО «ММК»	Формирование умений выбора способов смазывания и смазочного материала для металлургического оборудования ПАО «ММК» на основе анализа условий работы оборудования и его конструктивных особенностей	проектор, экран
Практическое занятие №8 Разработка схемы и карты смазывания для металлургического оборудования ПАО «ММК»	Формирование умений выбора способов смазывания и смазочного материала для металлургического оборудования ПАО «ММК» на основе анализа условий работы оборудования и его конструктивных особенностей	проектор, экран
Практическое занятие №9 Эксплуатация турбинных и индустриальных масел	Формирование умений осуществлять мероприятия по увеличению срока службы смазочных масел для металлургического оборудования ПАО «ММК»	проектор, экран
Практическое занятие №10 Разработка алгоритма монтажа систем смазывания	Формирование умений разработки технологической карты монтажа оборудования систем циркуляционной системы смазывания	проектор, экран
Практическое занятие №11 Проведение технического обслуживания систем смазывания	Формирование умений разработки технологической карты технического обслуживания оборудования систем циркуляционной системы смазывания	проектор, экран
Практическое занятие №12 Определение неисправностей систем смазывания и их устранение	Формирование умений разработки технологической карты по определению неисправностей систем смазывания и методов их устранения	проектор, экран
Практическое занятие №13 Разработка алгоритма ремонта систем смазывания	Формирование умений разработки технологической карты ремонта оборудования систем смазывания	проектор, экран

3 УСЛОВИЯ РЕАЛИЗАЦИИ РАБОЧЕЙ ПРОГРАММЫ ПРОФЕССИОНАЛЬНОГО МОДУЛЯ

3.1 Материально-техническое обеспечение

Для реализации программы учебной дисциплины предусмотрены следующие специальные помещения:

Кабинет «Кабинет общепрофессиональных дисциплин», оснащенный в соответствии с приложением 3 образовательной программы.

Лаборатория «Лаборатория гидропривода и гидропневмоавтоматики», оснащенная в соответствии с приложением 3 образовательной программы.

Помещение *для воспитательной работы*, оснащенное в соответствии с приложением 3 образовательной программы.

Компьютерный класс, оснащенный в соответствии с приложением 3 образовательной программы.

3.2 Учебно-методическое и информационное обеспечение реализации программы

Основные источники:

1. Иванов, И. С. Технология машиностроения: производство типовых деталей машин : учебное пособие / И.С. Иванов. — Москва : ИНФРА-М, 2022. — 224 с. — (Среднее профессиональное образование). - ISBN 978-5-16-015601-9. - Текст : электронный. - URL: https://znanium.ru/catalog/product/1723512 (дата обращения: 06.03.2026). – Режим доступа: по подписке.

2. Шейпак, А. А. Гидравлика и гидропневмопривод. Основы механики жидкости и газа : учебник / А. А. Шейпак. — 6-е изд., испр. и доп. — Москва : ИНФРА-М, 2024. — 272 с. — (Высшее образование). - ISBN 978-5-16-019380-9. - Текст : электронный. - URL: https://znanium.ru/catalog/product/2113849 (дата обращения: 06.03.2026). – Режим доступа: по подписке.

3. Сидоров, В. А. Диагностика металлургических машин : учебное пособие / В. А. Сидоров. - Москва ; Вологда : Инфра-Инженерия, 2023. - 172 с. - ISBN 978-5-9729-1440-1. - Текст : электронный. - URL: https://znanium.ru/catalog/product/2093419 (дата обращения: 06.03.2026). – Режим доступа: по подписке.

Дополнительные источники:

1. Сидоров, В. А. Эксплуатация гидропривода металлургических машин : учебное пособие / В. А. Сидоров, Е. В. Ошовская, С. А. Бедарев. - Москва ; Вологда : Инфра-Инженерия, 2022. - 316 с. - ISBN 978-5-9729-0822-6. - Текст : электронный. - URL: https://znanium.com/catalog/product/1903873 (дата обращения: 06.03.2026). – Режим доступа: по подписке.

4 КОНТРОЛЬ И ОЦЕНКА РЕЗУЛЬТАТОВ ОСВОЕНИЯ ПРОФЕССИОНАЛЬНОГО МОДУЛЯ

Контроль и оценка результатов освоения профессионального модуля осуществляется преподавателем в процессе текущего контроля и промежуточной аттестации.

Формой промежуточной аттестации по профессиональному модулю является экзамен по профессиональному модулю.

4.1 Текущий контроль

	Наименование оценочного средства	Критерии оценки
МДК. 05.01. **«Техническое обслуживание систем смазывания оборудования ПАО «ММК»**		
ПК 5.1 Организовывать и выполнять техническое обслуживание и ремонт систем смазывания металлургического оборудования ОК 01 Выбирать способы решения задач профессиональной деятельности применительно к различным контекстам ОК 07 Содействовать сохранению окружающей среды, ресурсосбережению, применять знания об изменении климата, принципы бережливого производства, эффективно действовать в чрезвычайных ситуациях	практическое задание кейс-задача	См. ниже
ПП.05 Производственная практика	отчет по практике	См. ниже

Критерии оценки практического задания:

«5» (отлично): выставляется студенту, если задания выполнены в полном объеме, решение оформлено с соблюдением установленных правил; студент свободно владеет теоретическим материалом, безошибочно применяет его при решении задач.

«4» (хорошо): выставляется студенту, если при выполнении задания допущены незначительные ошибки, решение оформлено с соблюдением установленных правил; студент свободно владеет теоретическим материалом, безошибочно применяет его при решении задач;

«3» (удовлетворительно): выставляется студенту, если задание выполнено с «грубыми» ошибками, решение оформлено без соблюдения установленных правил ;

«2» (неудовлетворительно): выставляется студенту, если работа не выполнена.

Критерии оценки кейс-задачи:

«5» (отлично): выставляется студенту, если выполнен структурированный и детализированный анализ кейса, представлены возможные варианты решения (3-4), четко и аргументировано обоснован окончательный выбор одного из альтернативных решений.

«4» (хорошо): выставляется студенту, если выполнен не полный анализ кейса, без учета ряда фактов, выявлены не все возможные проблемы, для решения могла быть выбрана второстепенная, а не главная проблема, количество представленных возможных вариантов решения – 2-3, затруднена четкая аргументация окончательного выбора одного из альтернативных решений

«3» (удовлетворительно): выставляется студенту, если не сделан детальный анализ кейса, далеко не все факты учтены, для решения выбрана второстепенная, а не главная проблема, количество представленных возможных вариантов решения – 1-2, отсутствует четкая аргументация окончательного выбора решения.

«2» (неудовлетворительно): выставляется студенту, если работа не выполнена.

Критерии оценки производственной практики:

«зачтено»: выставляется студенту, если практические навыки сформированы и представлены в отчете по производственной практике. Отчет выполнен в срок, оформлен в соответствии с требованиями, содержание соответствует заданию на практику, индивидуальное задание полностью раскрыто.

«не зачтено»: выставляется студенту, если практические навыки не сформированы или представлены не в полном объеме в отчете по производственной практике. Отчет не выполнен в срок, оформление не соответствует требованиям, содержание не соответствует.

4.2 Промежуточная аттестация

Код	Структурный элемент профессионального модуля	Форма промежуточной аттестации	Семестр
МДК.05.01	Техническое обслуживание систем смазывания оборудования ПАО "ММК"	Комплексный экзамен	6
ПП.05	Производственная практика	Комплексный зачет Зачет	6 7

4.2.1 Оценочные средства для экзамена по МДК, практике

Результаты обучения (ПК, ОК)	Оценочные средства для промежуточной аттестации
ПК 5.1 ОК 01 ОК 07	*Кейс-задача* Вы занимаетесь обслуживанием оборудования ПАО «ММК». Чтобы обеспечить бесперебойную работу оборудования, необходимо правильно подобрать смазочные материалы для различных узлов. Вам выдали схему оборудования с пронумерованными точками смазки, но без детальных указаний. Задание: определите узлы, обозначенные на схеме, и подберите оптимальные смазочные материалы для каждого из них, учитывая условия эксплуатации оборудования. Обоснуйте свой выбор. Ответ запишите в таблицу.

	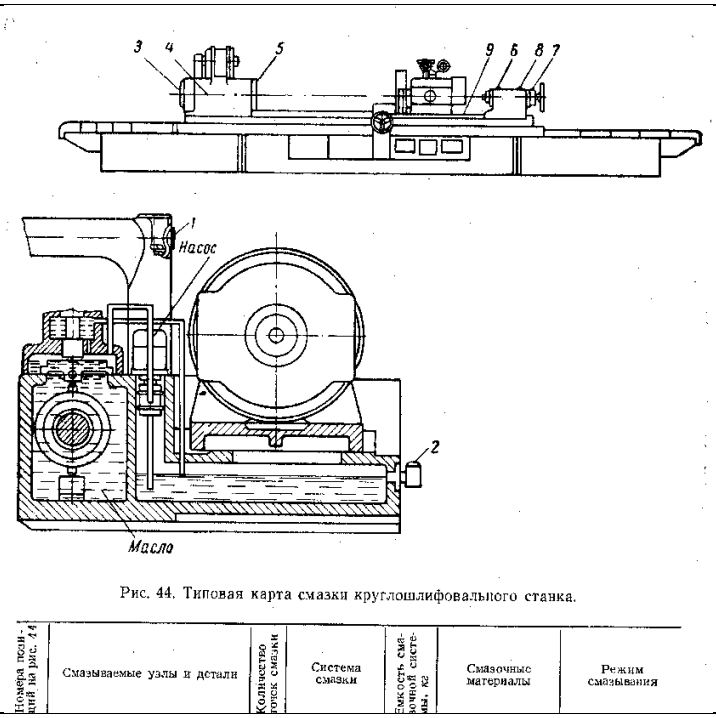 Рис. 44. Типовая карта смазки круглошлифовального станка. Номера позиций на рис. 44 / Смазываемые узлы и детали / Количество точек смазки / Система смазки / Емкость смазочной системы, кг / Смазочные материалы / Режим смазывания
Комплексный зачет ПП.05 в 6 семестре	
ПК 5.1 ОК 01 ОК 07	*Отчет по практике.* 1.Изучить централизованные циркуляционные системы смазывания: принципиальные схемы, конструктивные особенности, технические характеристики, смазочные материалы цеха (участка). 2.Изучить автоматические централизованные системы пластичной смазки: принципиальные схемы, конструктивные особенности, техническая характеристика, смазочные материал цеха (участка). 3.Изучить системы смазывания масло-воздух: принципиальные схемы, конструктивные особенности, техническая характеристика, смазочные материал цеха (участка).
Комплексный зачет ПП.05 в 7 семестре	
ПК 5.1 ОК 01 ОК 07	*Отчет по практике.* 1.Изучить схемы и карты смазывания основного технологического оборудования цеха (участка). 2.Выполнить техническое обслуживание и ремонт систем смазывания. 3.Изучить правила сбора и утилизации смазочных материалов в цехе. Регенерация смазочных материалов. 4.Изучить правила техники безопасности при ТОиР систем смазывания.

Критерии оценки комплексного экзамена

«Отлично» - теоретическое содержание курса освоено полностью, без пробелов, умения сформированы, все предусмотренные программой учебные задания выполнены, качество их выполнения оценено высоко.

«Хорошо» - теоретическое содержание курса освоено полностью, без пробелов, некоторые умения сформированы недостаточно, все предусмотренные программой учебные задания выполнены, некоторые виды заданий выполнены с ошибками.

«Удовлетворительно» - теоретическое содержание курса освоено частично, но пробелы не носят существенного характера, необходимые умения работы с освоенным материалом в основном сформированы, большинство предусмотренных программой обучения учебных заданий выполнено, некоторые из выполненных заданий содержат ошибки.

«Неудовлетворительно» - теоретическое содержание курса не освоено, необходимые умения не сформированы, выполненные учебные задания содержат грубые ошибки.

4.2.2 Экзамен по профессиональному модулю

Оценочные средства промежуточной аттестации по профессиональному модулю – экзамену профессиональному по модулю

Код и наименование компетенций	Перечень оцениваемых умений, навыков (практического опыта)	Максимальный балл
ПК 5.1 Организовывать и выполнять техническое обслуживание и ремонт систем смазывания металлургического оборудования.	У 5.1.1. читать принципиальные схемы систем смазывания;	6
	У 5.1.3 проводить техническое обслуживание систем смазывания;	6
	У 5.1.5 составлять схему и карту смазывания;	6
ОК 01. Выбирать способы решения задач профессиональной деятельности применительно к различным контекстам	Уо 01.01 распознавать и анализировать задачу и/или проблему в профессиональном и/или социальном контексте; выделять её составные части; определять этапы решения задачи; составлять план действий; определять необходимые ресурсы; реализовывать составленный план;	3
	Уо 01.02 владеть актуальными методами работы в профессиональной и смежных сферах;	2
ОК 07. Содействовать сохранению окружающей среды, ресурсосбережению, применять знания об изменении климата, принципы бережливого производства, эффективно действовать в чрезвычайных ситуациях	Уо 07.02 осуществлять работу с соблюдением принципов бережливого производства;	2
		25,00

Задание 1.

Текст задания, исходные данные и условия выполнения задания (МТБ, требования к безопасности):

Кейс-задача. Вы занимаетесь обслуживанием систем смазки в ЛПЦ-11 ПАО «ММК» (принципиальная схема системы смазывания прилагается).

Задание: Разработать регламент планового ТОиР системы смазки по форме:

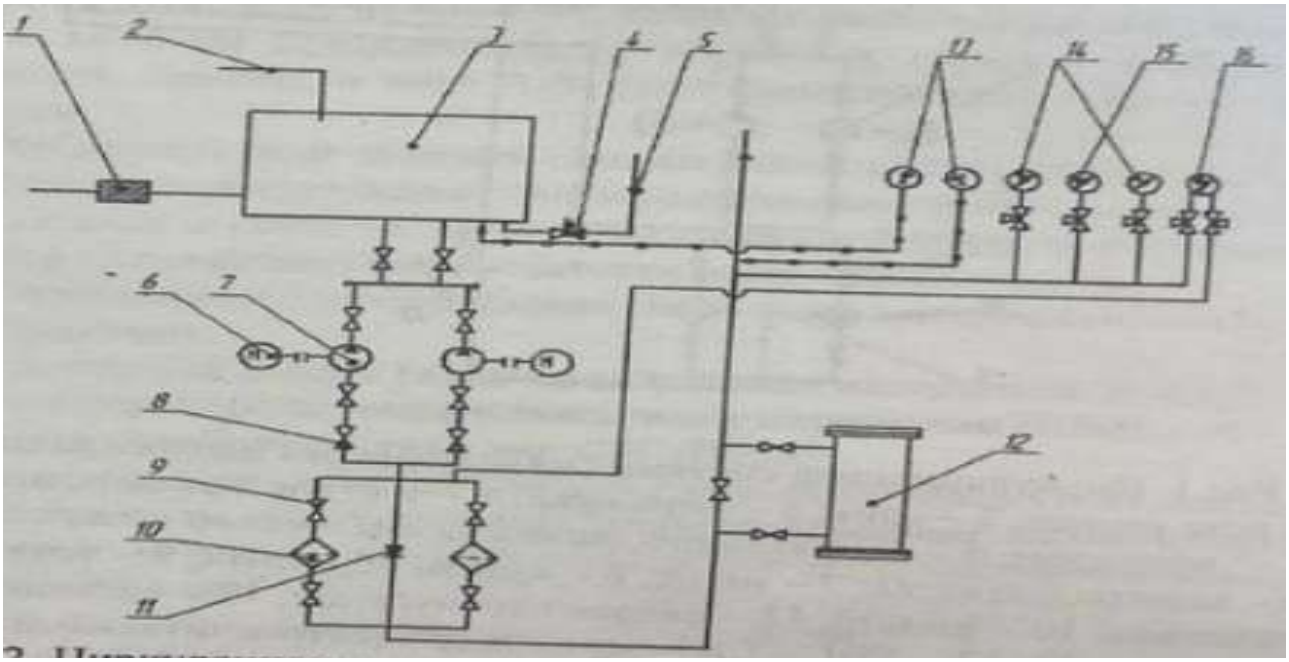

Циркуляционная система смазки

1 - реле уровня; 2- слив; 3 – резервуар; 4,9 - вентиль; 5 - направление движения смазочного материала; 6 – электродвигатель; 7- насос; 8- обратный клапан; 10- фильтр; 11 – перепускной клапан; 12 – теплообменник;13-16 -контрольно-измерительные приборы.

Регламент

по плановому ТОиР системы смазки механизма

Цех *Разработал*

Содержание работ по техническому обслуживанию и ремонту	Трудоёмкость, ч*	Вид технического обслуживания				Вид ремонта		
		ЕО	ТО-1	ТО-2	ТО-3	Т	С	К
		Наработка, ч						
		6-8	60-80	240-360	720-960	3000-4000	9000-12000	18000-24000

Обоснуйте содержание и периодичность определённых вами работ.

Критерии оценивания:

Оцениваемая ПК, ОК	Критерий оценивания (умения, навыки/ практический опыт)	Описание оценки критерия		Максимальный балл оценки подкритерия - 2 балла	Вес подкритерия: не менее 1; - шаг 0,5; не более 3	Итоговый максимальный балл подкритерия
		Конкретные оцениваемые действия (операции) или набор действий дляоценки подкритерия	Описание результата выполнения конкретногодействия (операции) подкритерияв баллах			
ПК 5.1 Организовывать и выполнять техническое обслуживание и ремонт систем смазывания металлургического оборудования.	У 5.1.1. читать принципиальные схемы систем смазывания;	Читает принципиальные схемы систем смазывания;	0-Не читает принципиальные схемы систем смазывания; 1 –Частично читает принципиальные схемы систем смазывания 2 – полностью читает принципиальные схемы систем смазывания;	2	3	6
	У 5.1.3 проводить техническое обслуживание систем смазывания;	Определяет мероприятия по техническому обслуживанию систем смазывания;	0- Не определяет мероприятия по техническому обслуживанию систем смазывания; 1 –Частично определяет мероприятия по техническому обслуживанию систем смазывания; 2–Полностью определяет мероприятия по техническому обслуживанию систем смазывания;	2	3	6
	У 5.1.5 составлять схему и карту смазывания;	Составляет схему и карту смазывания;	0-Не составляет схему и карту смазывания; 1 – Частично составляет схему и карту смазывания; 2 – Полностью составляет схему и карту смазывания;	2	3	6
ОК 01. Выбирать способы решения задач профессиональной деятельности применительно к различным контекстам	Уо 01.01 распознавать и анализировать задачу и/или проблему в профессиональном и/или социальном контексте; выделять её составные части; определять	Анализирует задачу в профессиональном контексте	0-Не анализирует задачу в профессиональном контексте 1 – Частично анализирует задачу в профессиональном контексте 2-Полностью анализирует задачу в профессиональном контексте	2	1,5	3

	этапы решения задачи; составлять план действий; определять необходимые ресурсы; реализовывать составленный план;					
	Уо 01.02 владеть актуальными методами работы в профессиональной и смежных сферах;	владеет актуальными методами работы в профессиональной сфере	0-Не владеет актуальными методами работы в профессиональной сфере; 1-Частично владеет актуальными методами работы в профессиональной сфере; 2-Полностью владеет актуальными методами работы в профессиональной сфере;	2	1	2
ОК 07. Содействовать сохранению окружающей среды, ресурсосбережению, применять знания об изменении климата, принципы бережливого производства, эффективно действовать в чрезвычайных ситуациях	Уо 07.02 осуществлять работу с соблюдением принципов бережливого производства;	Применяет принципы бережливого производства	0-Не применяет принципы бережливого производства; 1-Частично применяет принципы бережливого производства; 2-Полностью применяет принципы бережливого производства;	2	1	2

Для оценки образовательных достижений обучающихся применяется универсальная шкала, представленная в приложении 2.

Приложение 1

ОБРАЗОВАТЕЛЬНЫЕ ТЕХНОЛОГИИ

При проведении теоретических и практических/лабораторных занятий используются следующие педагогические технологии:

№ п/п	Название образовательной технологии (с указанием автора)	Цель использования образовательной технологии	Планируемый результат использования образовательной технологии	Описание порядка использования (алгоритм применения) технологии в практической профессиональной деятельности
1	Кейс-технология (Христофор Колумб Лэнгделл)	Понимание, критическое рассмотрение и решение реальной производственной ситуации	Развитие интеллектуальных способностей обучающихся; умение находить правильное решение поставленной проблемы; формирование у обучающихся позитивного мотивационного отношения к учебе.	В ходе практических заданий обучающиеся знакомятся с производственной ситуацией, анализируют и вырабатывают практическое решение. Кейс-задание на экзамен и экзамен квалификационный
2	Здоровьесберегающие технологии (А.Я.Найн, С.Г.Сериков)	Сохранение и поддержание здоровья обучающихся	благоприятный микроклимат и психологическая обстановка	соблюдение оптимального воздушно-теплового режима, чистоты в помещении; рациональное использование дневного света; использование источников искусственного освещения в исправном состоянии; грамотное использование технических средств обучения (соблюдение длительности и условий применения ТСО); достаточная двигательная активность обучающихся в процессе занятия

Приложение 2

Универсальная шкала перевода баллов в отметки по пятибалльной системе

Оценка	«2»	«3»	«4»	«5»
Отношение полученного количества баллов к максимально возможному (в %)	0,00 % - 49,99 %	50,00 % - 64,99 %	65,00 % – 89,99 %	90,00 % - 100,00 %
Количество баллов, полученных при защите курсового проекта (работы) (максимальный балл 25)	0 – 12,4	12,5 – 16,2	16,3 – 22,4	22,5 - 25
Количество баллов, полученных при сдаче экзамена по профессиональному модулю, в т.ч. в форме демонстрационного экзамена в рамках промежуточной аттестации / квалификационного экзамена (по каждой профессии) (максимальный балл 25)	0 – 12,4	12,5 – 16,2	16,3 – 22,4	22,5 - 25

Приложение 1.6 к ОПОП-П по специальности 15.02.03 Монтаж, техническое обслуживание и ремонт гидравлического и пневматического оборудования (по отраслям)

Министерство науки и высшего образования Российской Федерации

Федеральное государственное бюджетное образовательное учреждение
высшего образования
«Магнитогорский государственный технический университет
им. Г.И. Носова»
Многопрофильный колледж

РАБОЧАЯ ПРОГРАММА ПРОФЕССИОНАЛЬНОГО МОДУЛЯ ПМ.06 ОСВОЕНИЕ ПРОФЕССИЙ РАБОЧИХ, ДОЛЖНОСТЕЙ СЛУЖАЩИХ

«профессионального цикла»
программы подготовки специалистов среднего звена
по специальности 15.02.03 Монтаж, техническое обслуживание и ремонт гидравлического и пневматического оборудования (по отраслям)

Квалификация: Техник-механик

Форма обучения
очная на базе основного общего образования

Рабочая программа профессионального модуля «Освоение профессий рабочих, должностей служащих» разработана на основе: ФГОС по специальности среднего профессионального образования 15.02.03 Монтаж, техническое обслуживание и ремонт гидравлического и пневматического оборудования (по отраслям), утвержденного приказом Министерства просвещения Российской Федерации от «30» ноября 2023 г. №908

Организация-разработчик: Многопрофильный колледж ФГБОУ ВО «Магнитогорский государственный технический университет им. Г. И. Носова»

Разработчик:
преподаватель образовательно-производственного центра (кластера)
Многопрофильного колледжа ФГБОУ ВО «МГТУ им. Г.И. Носова»

Денис Андреевич Салдин

ОДОБРЕНО

Предметно-цикловой комиссией
«Механического, гидравлического
оборудования и автоматизации»
Председатель О.В. Коровченко
Протокол № 5 от «22» января 2025г.

Методической комиссией МпК

Протокол № 3 от «19» февраля 2025г.

СОДЕРЖАНИЕ

1 ОБЩАЯ ХАРАКТЕРИСТИКА РАБОЧЕЙ ПРОГРАММЫ ПРОФЕССИОНАЛЬНОГО МОДУЛЯ 230
1.1 Цель и место модуля в структуре образовательной программы 230
1.2 Перечень планируемых результатов освоения профессионального модуля 230
1.3 Обоснование часов профессионального модуля в рамках вариативной части 233
1.4 Трудоемкость профессионального модуля 233
2 СТРУКТУРА И СОДЕРЖАНИЕ ПРОФЕССИОНАЛЬНОГО МОДУЛЯ 235
2.1 Структура профессионального модуля 235
2.2 Тематический план и содержание профессионального модуля 236
2.3 Перечень практических и лабораторных занятий 242
3 УСЛОВИЯ РЕАЛИЗАЦИИ РАБОЧЕЙ ПРОГРАММЫ ПРОФЕССИОНАЛЬНОГО МОДУЛЯ 244
3.1 Материально-техническое обеспечение 244
3.2 Учебно-методическое и информационное обеспечение реализации программы 244
4 КОНТРОЛЬ И ОЦЕНКА РЕЗУЛЬТАТОВ ОСВОЕНИЯ ПРОФЕССИОНАЛЬНОГО МОДУЛЯ 245
4.1 Текущий контроль 245
4.2 Промежуточная аттестация 246
Приложение 1 254
ОБРАЗОВАТЕЛЬНЫЕ ТЕХНОЛОГИИ 254

1 ОБЩАЯ ХАРАКТЕРИСТИКА РАБОЧЕЙ ПРОГРАММЫ ПРОФЕССИОНАЛЬНОГО МОДУЛЯ

1.1 Цель и место модуля в структуре образовательной программы

Рабочая программа профессионального модуля является частью профессионального цикла программы подготовки специалистов среднего звена по специальности 15.02.03 Монтаж, техническое обслуживание и ремонт гидравлического и пневматического оборудования (по отраслям). Рабочая программа составлена для очной формы обучения.

Цель профессионального модуля: освоение профессий рабочих 18559 Слесарь-ремонтник, 18897 Стропальщик.

Модуль «Освоение профессий рабочих, должностей служащих» включен в вариативную часть профессионального цикла образовательной программы, формируемой под запрос ООО «Объединенная сервисная компания».

1.2 Перечень планируемых результатов освоения профессионального модуля

Результаты освоения профессионального модуля соотносятся с планируемыми результатами освоения образовательной программы, представленными в разделе 4 ППССЗ.

Требования к результатам освоения модуля

Код	***Наименование вида деятельности и профессиональных компетенций***
ВД 06	**Освоение профессий рабочих, должностей служащих**
ПК 6.1	Выполнять ремонт простого оборудования или отдельных деталей и узлов, входящих в состав оборудования
ПК 6.2	Осуществлять работы по строповке грузов

Код	***Наименование общих компетенций***
ОК 01	Выбирать способы решения задач профессиональной деятельности применительно к различным контекстам
ОК 03	Планировать и реализовывать собственное профессиональное и личностное развитие, предпринимательскую деятельность в профессиональной сфере, использовать знания по правовой и финансовой грамотности в различных жизненных ситуациях
ОК 04	Эффективно взаимодействовать и работать в коллективе и команде
ОК 06	Проявлять гражданско-патриотическую позицию, демонстрировать осознанное поведение на основе традиционных российских духовно-нравственных ценностей, в том числе с учетом гармонизации межнациональных и межрелигиозных отношений, применять стандарты антикоррупционного поведения
ОК 07	Содействовать сохранению окружающей среды, ресурсосбережению, применять знания об изменении климата, принципы бережливого производства, эффективно действовать в чрезвычайных ситуациях
ОК 09	Пользоваться профессиональной документацией на государственном и иностранном языках

В результате освоения профессионального модуля обучающийся:

Индекс и наименование ПК, ОК	Результаты освоения		
	Владеет навыками	Умеет	Знает
ПК 6.1 Выполнять ремонт простого оборудования или отдельных деталей и узлов, входящих в состав оборудования	Н 6.1.1 ремонта отдельных деталей и узлов простого оборудования;	У 6.1.1 читать чертежи узлов и деталей, входящих в состав оборудования; У 6.1.2 выбирать инструмент для производства работ по демонтажу, монтажу, сборке и разборке узлов и деталей, входящих в состав	З 6.1.1 последовательность сборки и разборки узлов и механизмов; З 6.1.2 виды и правила применения средств индивидуальной и коллективной защиты при выполнении работ по

		оборудования; У 6.1.3 производить очистку и промывку деталей и узлов, входящих в состав оборудования; У 6.1.4 производить сборку и разборку различных соединений узлов, входящих в состав оборудования; У 6.1.5 выбирать смазочные материалы, применяемые для данного оборудования;	демонтажу и монтажу узлов и деталей; З 6.1.3 требования охраны труда, пожарной, промышленной, экологической безопасности и электробезопасности при монтаже и демонтаже узлов и деталей; З 6.1.4 виды разъемных и неразъемных соединений; З 6.1.5 способы разборки разъемных и неразъемных соединений; З 6.1.6 виды, конструкция, назначение, возможности и правила использования инструментов и приспособлений для производства работ по демонтажу, монтажу, сборке и разборке узлов и деталей;
		У 6.1.7 выполнять слесарную обработку деталей с применением механизированного инструмента;	З 6.1.7 состав и правила эксплуатации сварочного оборудования; З 6.1.8 технологию сварочных работ; З 6.1.9 виды разъемных и неразъемных соединений; З 6.1.10 основные виды слесарных работ, технологию их проведения, применяемые инструменты и приспособления;
		У 6.1.8 производить измерения узлов, деталей и контролировать расположения узлов и деталей;	З 6.1.11 способы регулировки применяемый инструмент и приспособления;
ПК 6.2 Осуществлять работы по строповке грузов	Н 6.2.1 проведения работ, связанных с применением грузоподъемных механизмов при монтаже и ремонте промышленного оборудования;	У 6.2.1 подавать сигналы машинисту (крановщику);	З 6.2.1 условную сигнализацию для машинистов кранов (крановщиков);
		У 6.2.2 выбирать грузозахватные устройства и приспособления, соответствующие схеме строповки, массе и размерам перемещаемого груза; У 6.2.3 определять пригодность стропов; У 6.2.4 читать чертежи, схемы строповки грузов;	З 6.2.2 способы визуального определения массы перемещаемого груза; З 6.2.3 назначение и правила применения стропов - тросов, цепей, канатов и др.; З 6.2.4 предельные нормы нагрузки крана и стропов; З 6.2.5 требуемую длину и диаметр стропов для перемещения грузов; З 6.2.6 допускаемые нагрузки стропов и канатов;
		У 6.2.5 сращивать и связывать стропы разными узлами; У 6.2.6 выполнять строповку и увязку грузов, включая технологическое	З 6.2.7 места застроповки типовых изделий; З 6.2.8 правила строповки, подъема и перемещения малогабаритных грузов;

		оборудование; У 6.2.7 соблюдать правила безопасности работ;	
ОК 01 Выбирать способы решения задач профессиональной деятельности применительно к различным контекстам		Уо 01.01 распознавать и анализировать задачу и/или проблему в профессиональном и/или социальном контексте; выделять её составные части; определять этапы решения задачи; составлять план действий; определять необходимые ресурсы; реализовывать составленный план;	Зо 01.01 актуальный профессиональный и социальный контекст, в котором приходится работать и жить;
		Уо 01.02 владеть актуальными методами работы в профессиональной и смежных сферах;	Зо 01.02 алгоритмы и методы выполнения работ в профессиональной и смежных областях;
ОК 03. Планировать и реализовывать собственное профессиональное и личностное развитие, предпринимательскую деятельность в профессиональной сфере, использовать знания по правовой и финансовой грамотности в различных жизненных ситуациях		Уо 03.02 применять современную научную профессиональную терминологию;	Зо 03.02 современную научную и профессиональную терминологию;
ОК 04. Эффективно взаимодействовать и работать в коллективе и команде		Уо 04.02 эффективно работать в команде; взаимодействовать с коллегами, руководством, клиентами в ходе профессиональной деятельности;	Зо 04.02 инструменты взаимодействия членов коллектива и команды;
ОК 06. Проявлять гражданско-патриотическую позицию, демонстрировать осознанное поведение на основе традиционных российских духовно-нравственных ценностей, в том числе с учетом гармонизации межнациональных и межрелигиозных отношений, применять стандарты антикоррупционного поведения		Уо 06.02 описывать значимость своей специальности;	Зо 06.02 значимость профессиональной деятельности по специальности;
ОК 07. Содействовать		Уо 07.01 соблюдать нормы	Зо 07.01 правила

сохранению окружающей среды, ресурсосбережению, применять знания об изменении климата, принципы бережливого производства, эффективно действовать в чрезвычайных ситуациях		экологической безопасности;	экологической безопасности при ведении профессиональной деятельности; документацию и правила по охране труда и технике безопасности в профессиональной деятельности;
ОК 09. Пользоваться профессиональной документацией на государственном и иностранном языках		Уо 09.05 читать, понимать и находить необходимые технические данные и инструкции в руководствах в любом доступном формате;	Зо 09.05 типы и назначение технической документации, включая руководства и рисунки в любом доступном формате;

1.3 Обоснование часов профессионального модуля в рамках вариативной части

Дополнительные профессиональные компетенции	Дополнительные знания, умения, навыки	Номер и наименование темы	Объем часов	Обоснование включения в рабочую программу
ПК 6.1	З 6.1.1; З 6.1.4; З 6.1.5; З 6.1.6; З 6.1.7, З 6.1.10; З 6.1.11; У 6.1.1; У 6.1.2; У 6.1.4; У 6.1.5; У 6.1.6; У 6.1.7; У 6.1.1; У 6.1.8; З 6.1.2; З 6.1.3; Н 6.1.1	Раздел 1 Выполнение работ по профессии 18559 Слесарь-ремонтник	56	Соответствует потребностям работодателей и способствующую формированию высококвалифицированных слесарей-ремонтников
ПК 6.2	З 6.2.1; З 6.2.2; З 6.2.3; З 6.2.4; З 6.2.5; З 6.2.6; З 6.2.8; У 6.2.1; У 6.2.2; У 6.2.7; Н 6.2.1	Раздел 2 Выполнение работ по профессии 18897 Стропальщик	42	позволит повысить качество профессиональной подготовки будущих специалистов, обеспечит своевременное приобретение необходимых профессиональных навыков и повысит уровень компетенции выпускников, готовых успешно решать практические задачи на производстве
Всего академических часов профессионального модуля в рамках вариативной части			188	

1.4 Трудоемкость профессионального модуля

Наименование составных частей профессионального модуля	**Объем в часах**	**В т.ч. в форме практической подготовки**

Теоретические занятия	12	0
Практические занятия	86	86
Лабораторные занятия	не предусмотрено	0
Курсовая работа (проект)	не предусмотрено	0
Консультации	не предусмотрено	0
Самостоятельная работа	не предусмотрено	0
Практика, в т.ч.:	72	72
учебная	72	72
производственная	не предусмотрено	0
Промежуточная аттестация	18	0
Всего	188	158

2 СТРУКТУРА И СОДЕРЖАНИЕ ПРОФЕССИОНАЛЬНОГО МОДУЛЯ

2.1 Структура профессионального модуля

Коды ИДК ОК/ПК	Наименования разделов профессионального модуля/МДК	Формы промежуточной аттестации (семестр)					Объем профессионального модуля, час.									
									с преподавателем							
										в том числе						
		Экзамены	Зачеты	Зачет с оценкой	Курсовые проекты	Курсовые работы	**Объем ОП, час**	**Самостоятельная работа**	**Всего**	в практической подготовке	лекции, уроки	практические занятия	лабораторные занятия	курсовой проект (работа)	Консультации	**Промежуточная аттестация**
1	2	3	4	5	6	7	8	9	10	11	12	13	14	15	16	17
ПК 6.1; ОК 01; ОК 03; ОК 06; ОК 07; ОК 09	Раздел 1. Выполнение работ по профессии 18559 Слесарь-ремонтник			5к			56		56	50	6	50				
ПК 6.2; ОК 01; ОК 04; ОК 07; ОК 09	Раздел 2. Выполнение работ по профессии 18897 Стропальщик			5к			42		42	36	6	36				
ПК 6.1; ОК 01; ОК 03; ОК 06; ОК 07; ОК 09 ПК 6.2; ОК 01; ОК 04; ОК 07; ОК 09	Учебная практика		5к				72		72	72						
ПК 6.1; ОК 01; ОК 03; ОК 06; ОК 07; ОК 09 ПК 6.2; ОК 01; ОК 04; ОК 07; ОК 09	Квалификационный экзамен	5					18									18
	ВСЕГО	**1**	**1**	**1**			**188**		**170**	**158**	**12**	**86**				**18**

2.2 Тематический план и содержание профессионального модуля

Наименование разделов и тем профессионального модуля (ПМ), междисциплинарных курсов (МДК)	Содержание учебного материала, лабораторные работы и практические занятия, самостоятельная учебная работа обучающихся	Объем, акад. ч / в том числе в форме практической подготовки, акад.ч.	Код ПК, ОК	Коды; осваиваемых элементов компетенций
1	2	3		4
РАЗДЕЛ 1 ВЫПОЛНЕНИЕ РАБОТ ПО ПРОФЕССИИ 18559 СЛЕСАРЬ-РЕМОНТНИК		**110/104**		
МДК.06.01 Выполнение работ по профессии 18559 Слесарь-ремонтник		**56/50**		
Тема 1.1 Введение в профессию	**Содержание**	10/8		
	Рабочее место слесаря. Оборудование слесарных мастерских. Рабочий инструмент. Механизированный инструмент. Организация рабочего места. Основные правила организации рабочего места. Система 5С. Контрольно-измерительные инструменты. Точность измерений. Контроль точности обработки.	2/0	ПК 6.1 ОК 06 ОК 07	З 6.1.6; З 6.1.10; Зо 06.04; Зо 07.02
	В том числе практических/лабораторных занятий	8/8		
	Практическое занятие №1. Организация рабочего места слесаря-ремонтника	4/4	ПК 6.1 ОК 01 ОК 06	У 6.1.2; У 6.1.7; Уо 01.02; Уо 06.02
	Практическое занятие №2. Контрольно-измерительные инструменты слесаря-ремонтника	4/4	ПК 6.1 ОК 01 ОК 03 ОК 09	У 6.1.1; У 6.1.8; Уо 01.02; Уо 03.02; Уо 09.05
Тема 1.2 Подготовительные операции слесарной обработки	**Содержание**	20/18		
	Разметка. Плоскостная и пространственная разметка. Материалы, инструменты и приспособления для выполнения операции разметки. Технология выполнения разметки. Дефекты разметки. Рубка. Инструменты, применяемые при рубке. Технология рубки. Дефекты рубки. Правка. Инструменты и	2/0	ПК 6.1 ОК 01	З 6.1.10; Зо 01.1 Зо 01.02

	приспособления, применяемые при правке. Способы правки. Дефекты правки. Гибка. Инструменты, материалы и приспособления для гибки. Последовательность выполнения работ при гибке. Дефекты гибки. Резка. Инструменты и приспособления, применяемые в резке. Правила разрезания материалов ручными инструментами. Механизация работ при резке. типичные дефекты при разрезании металла			
	В том числе практических/лабораторных занятий	18/18		
	Практическое занятие №3. Разметка	2/2	ПК 6.1 ОК 01 ОК 09	У 6.1.1; У 6.1.7; Уо 01.01; Уо 01.02;; Уо 09.05
	Практическое занятие №4. Рубка металла	4/4	ПК 6.1 ОК 01 ОК 09	У 6.1.7; Уо 01.01; Уо 01.02;; Уо 09.05
	Практическое занятие №5. Правка металла	4/4	ПК 6.1 ОК 01 ОК 09	У 6.1.7; Уо 01.01; Уо 01.02;; Уо 09.05
	Практическое занятие №6. Гибка металла	4/4	ПК 6.1 ОК 01 ОК 09	У 6.1.7; Уо 01.01; Уо 01.02;; Уо 09.05
	Практическое занятие №7. Резка металла	4/4	ПК 6.1 ОК 01 ОК 09	У 6.1.7; Уо 01.01; Уо 01.02;; Уо 09.05
Тема 1.3 Размерная слесарная обработка	**Содержание**	12/10		
	Опиливание. Инструменты для обработки опиливанием. Приспособления для опиливания. Ручной механизированный инструмент для опиливания. типичные дефекты при опиливании. Сверление. Рассверливание. Сверла. Оборудование для обработки отверстий. Расчет режимов резания. Типичные дефекты при сверлении. Зенкерование. Зенкование. Цекование. Инструменты для зенкерования, зенкования и цекования. Приспособления и оборудование, применяемые при обработке заготовок зенкерованием, зенкованием и цекованием. Типичные	2/0	ПК 6.1 ОК 01	З 6.1.10; Зо 01.01; Зо 01.02

	дефекты при зенкеровании и зенковании. Развертывание. Инструменты и приспособления, применяемые при развертывании. Режимы резания при обработке отверстий с применением стационарного оборудования. Типичные дефекты при развертывании. Обработка резьбовых поверхностей. Инструменты и приспособления для нарезания наружной и внутренней резьбы вручную. Типичные дефекты при нарезании резьбы.			
	В том числе практических/лабораторных занятий	10/10		
	Практическое занятие №8. Опиливание металла	4/4	ПК 6.1 ОК 01 ОК 09	У 6.1.7; Уо 01.01; Уо 01.02; Уо 09.05
	Практическое занятие №9. Обработка отверстий	4/4	ПК 6.1 ОК 01 ОК 09	У 6.1.7; Уо 01.01; Уо 01.02; Уо 09.05
	Практическое занятие №10. Обработка резьбовых соединений	2/2	ПК 6.1.2 ОК 01 ОК 09	У 6.1.7; Уо 01.01; Уо 01.02; Уо 09.05
Тема 1.4 Сборка неразъемных и разъемных соединений	**Содержание**	8/8		
	Заклепочные соединения. Инструменты для клепки. Последовательность выполнения работ при клепке. Типичные дефекты клепки. Механизация процесса клепки. Паяные соединения и их сборка. Пайка мягкими и твердыми припоями. Инструменты для паяния. Последовательность выполнения работ при пайке. Типичные дефекты при пайке. Сборка методом пластической деформации. Соединения с гарантированным натягом. Инструменты, приспособления и оборудование, применяемые при выполнении соединений с гарантированным натягом. Последовательность работ при выполнении соединений с гарантированным натягом. Резьбовые соединения и их сборка. Последовательность выполнения работ и инструменты, применяемые при сборке резьбовых соединений. Типичные дефекты. Шпоночные соединения. Шлицевые	0/0	ПК 6.1 ОК 01	З 6.1.1; З 6.1.4; З 6.1.5; Зо 01.01; Зо 01.02

	соединения.			
	В том числе практических/лабораторных занятий	8/8		
	Практическое занятие №11. Сборка неразъемных соединений	4/4	ПК 6.1 ОК 01 ОК 09	У 6.1.1; У 6.1.2; У 6.1.4; Уо 01.02; Уо 09.05
	Практическое занятие №12. Сборка разъемных соединений	4/4	ПК 6.1 ОК 01 ОК 09	У 6.1.1; У 6.1.2; У 6.1.4; Уо 01.02; Уо 09.05
Тема 1.5 Техническое обслуживание и ремонт промышленного оборудования	**Содержание**	6/6		
	Состав и назначение обслуживаемого оборудования, принцип работы. Алгоритм выполнения работ. Методы оценки работоспособности деталей. Дефектация. Методы дефектации. Применяемое оборудование и инструмент. Дефектная ведомость. Карта смазывания обслуживаемого оборудования	0/0	ПК 6.1 ОК 01	З 6.1.1; З 6.1.6; З 6.1.11; Зо 01.01; Зо 01.02
	В том числе практических/лабораторных занятий	6/6		
	Практическое занятие №13. Дефектация деталей машин и механизмов	4/4	ПК 6.1 ОК 01 ОК 09	У 6.1.1; У 6.1.3; У 6.1.4; У 6.1.8; Уо 01.01; Уо 09.05
	Практическая работа №14. Анализ карты смазки кантователя	2/2	ПК 6.1 ОК 01 ОК 09	У 6.1.5; Уо 01.01; Уо 09.05
Учебная практика. Виды работ 1. Отработка приемов сверления сквозных и глухих отверстий на станках STALEX SHD-40PF Pro. 2. Отработка приемов зенкования, зенкерования, развертывания и нарезания внутренней резьбы на станках STALEX SHD-40PF Pro. 3. Наладка шлифовального станка. Кинематическая схема шлифовального станка. 4. Отработка приемов шлифования на деталях. 5.Разборка и сборка редуктора. 6. Составление Дефектной ведомости редуктора.		54/54	ПК 6.1 ОК 01 ОК 03 ОК 07	Н 6.1.1 Уо 01.01 Уо 01.02 Уо 03.02 Уо 07.01
РАЗДЕЛ 2 ВЫПОЛНЕНИЕ РАБОТ ПО ПРОФЕССИИ 18897 СТРОПАЛЬЩИК		**42/36**		
МДК.06.02 Выполнение работ по профессии 18897 Стропальщик		**42/36**		
Тема 2.1 Строповка	**Содержание**	42/36		

простых грузов для перемещения грузоподъемными машинами	Основные сведения о грузоподъемных кранах. Классификация грузоподъемных кранов. Грузозахватные органы, грузозахватные приспособления и тара. Канаты. Способы крепления концов стальных канатов. Общие сведения о грузозахватных приспособлениях. Методы контроля при строповке. Осмотр и браковка приспособлений и тары. Ремонт. Обязанности стропальщика при проведении работ. Производство работ грузоподъемными кранами. Классификация грузов и способы строповки грузов. Погрузочно-разгрузочные работы и складирование грузов. Требования к местам производства работ кранами. Строительно-монтажные работы. Основные сведения о проектах производства работ кранами и технологических картах	6/0	ПК 6.2 ОК 01 ОК 04 ОК 09	З 6.2.1; З 6.2.2; З 6.2.3; З 6.2.4; З 6.2.5; З 6.2.6; Зо 01.01; Зо 01.02; Зо 04.02
	В том числе практических/лабораторных занятий	36/36		
	Практическое занятие №15. Жесты стропальщика и манипуляционные знаки	10/10	ПК 6.2 ОК 01 ОК 04	У 6.2.1; Уо 01.02; Уо 04.02;
	Практическое занятие №16. Расшифровка маркировки канатов и кранов	8/8	ПК 6.2 ОК 01 ОК 09	У 6.2.2; Уо 01.02; Уо 09.05
	Практическое занятие №17. Расчет натяжения стропа	8/8	ПК 6.2 ОК 01 ОК 09	У 6.2.3; У 6.2.4; Уо 01.02; Уо 09.05
	Практическое занятие №18. Складирование и строповка оборудования	8/8	ПК 6.2 ОК 01 ОК 09	У 6.2.4; У 6.2.5; У 6.2.6; Уо 01.02; Уо 09.05
Учебная практика. Виды работ 1. Получение (сменного) задания. 2. Определение массы груза. 3. Проведение работ по строповке грузов. 4. Подготовка рабочего места. 5. Подготовка груза к перемещению. 6. Проверка наличия и исправности вспомогательных приспособлений и инвентаря.		18/18	ПК 6.2 ОК 01 ОК 04 ОК 07 ОК 09	Н 6.2.1 Уо 01.02 Уо 04.02 Уо 07.01 Уо 09.05

7. Закрепление и расстроповка грузов. 8. Складирование грузов. 9. Установка (укладка) груза. 10. Совместная работа с машинистом (оператором) подъемного сооружения при перемещении груза с подачей соответствующих сигналов (использованием радиосвязи).			
Промежуточная аттестация по профессиональному модулю: квалификационный экзамен	18/0		
Всего	**188/158**		

2.3 Перечень практических и лабораторных занятий

Номенклатура практических и лабораторных занятий должна обеспечивать освоение названных в разделе 1.2 рабочей программы умений.

Темы лабораторных и практических занятий	Содержание (краткое описание)	Специализированное оборудование, технические средства, программное обеспечение
МДК.06.01 Выполнение работ по профессии 18559 Слесарь-ремонтник		
Практические занятия		
Практическое занятие №1. Организация рабочего места слесаря-ремонтника	Формирование умений организовывать рабочее место слесаря-ремонтника	не требуется
Практическое занятие №2. Контрольно-измерительные инструменты слесаря-ремонтника	Формирование умений пользоваться измерительными инструментами	Заготовки деталей, измерительные инструменты
Практическое занятие №3. Разметка	Формирование умений наносить разметку	Стальная заготовка, инструменты для разметки
Практическое занятие №4. Рубка металла	Формирование умений выполнять рубку металла	Стальная заготовка, инструменты для рубки
Практическое занятие №5. Правка металла	Формирование умений выполнять правку металла	Стальная заготовка, инструменты для рубки
Практическое занятие №6. Гибка металла	Формирование умений выполнять правку металла	Стальная заготовка, инструменты для гибки
Практическое занятие №7. Резка металла	Формирование умений выполнять резу металла	Стальная заготовка, инструменты для резки
Практическое занятие №8. Опиливание металла	Формирование умений выполнять опиливание заготовок	Стальная заготовка, инструменты для опиливания
Практическое занятие №9. Обработка отверстий	Формирование умений выполнять обработку отверстий	Стальная заготовка, инструменты для обработки отверстий
Практическое занятие №10. Обработка резьбовых соединений	Формирование умений выполнять обработку резьбовых соединений	Стальная заготовка, инструменты для обработки резьбовых соединений
Практическое занятие №11. Сборка неразъемных соединений	Формирование умений выполнять сборку неразъемных соединений	Стальная заготовка, инструменты для сборки неразъемных соединений
Практическое занятие №12. Сборка разъемных соединений	Формирование умений выполнять сборку разъемных соединений	Стальная заготовка, инструменты для сборки разъемных соединений

Практическое занятие №13. Дефектация деталей машин и механизмов	Формирование умений дефектации деталей машин и механизмов	Механическое и гидравлическое оборудование, комплекты измерительного инструмента
Практическая работа №14. Анализ карты смазки кантователя	Формирование умений анализировать карту смазки	Не требуется
МДК.06.02 Выполнение работ по профессии 18897 Стропальщик		
Практические занятия		
Практическое занятие №15. Жесты стропальщика и манипуляционные знаки	Формирование умений подавать сигналы при проведении стропальных работ	Не требуется
Практическое занятие №16. Расшифровка маркировки канатов и кранов	Формирование умений выбирать оборудование и оснастку для стропальных работ	Не требуется
Практическое занятие №17. Расчет натяжения стропа	Формирование умений выбирать оборудование и оснастку для стропальных работ	Не требуется
Практическое занятие №18. Складирование и строповка оборудования	Формирование умений проводить стропальные работы	Не требуется

3 УСЛОВИЯ РЕАЛИЗАЦИИ РАБОЧЕЙ ПРОГРАММЫ ПРОФЕССИОНАЛЬНОГО МОДУЛЯ

3.1 Материально-техническое обеспечение

Для реализации программы учебной дисциплины предусмотрены следующие специальные помещения:

Кабинет монтажа, технической эксплуатации и ремонта промышленного оборудования, оснащенный в соответствии с приложением 3 образовательной программы.

Зона под вид работ Учебно-производственная мастерская «Ремонт металлургического оборудования» им. Ивана Петровича Кулибина, оснащенная в соответствии с приложением 3 образовательной программы.

Зона под вид работ Слесарная обработка, оснащенная в соответствии с приложением 3 образовательной программы.

Зона под вид работ Лаборатория-мастерская «Дефектоскопия и неразрушающий контроль металлов и изделий» им. П. П. Аносова, оснащенная в соответствии с приложением 3 образовательной программы.

Помещение для воспитательной работы, оснащенное в соответствии с приложением 3 образовательной программы.

Компьютерный класс, оснащенный в соответствии с приложением 3 образовательной программы.

3.2 Учебно-методическое и информационное обеспечение реализации программы

Основные источники:

1. Мирошин, Д.Г. Слесарное дело : учебное пособие для спо / Д.Г. Мирошин ; Д. Г. Мирошин. - Москва : Юрайт, 2023. - 334 с. - (Профессиональное образование). - URL: https://urait.ru/bcode/517591. - URL: https://urait.ru/bcode/517591. - URL: https://urait.ru/book/cover/59200035-6BB0-497B-B0B4-1E31F5F95AE5. - ISBN 978-5-534-11661-8.

2. Рахимянов, Х.М. Технология машиностроения: сборка и монтаж : учебное пособие для спо / Х.М. Рахимянов, Б.А. Красильников, Э.З. Мартынов ; Х. М. Рахимянов, Б. А. Красильников, Э. З. Мартынов. - 2-е изд. - Москва : Юрайт, 2023. - 241 с. - (Профессиональное образование). - URL: https://urait.ru/bcode/514793. - URL: https://urait.ru/bcode/514793. - URL: https://urait.ru/book/cover/0586A60B-7991-4DA3-A87D-6305F6A23611. - ISBN 978-5-534-04387-7.

Дополнительные источники:

1. Мирошин, Д.Г. Слесарное дело. Практикум : учебное пособие для спо / Д.Г. Мирошин ; Д. Г. Мирошин. - Москва : Юрайт, 2023. - 247 с. - (Профессиональное образование). - URL: https://urait.ru/bcode/518086. - URL: https://urait.ru/bcode/518086. - URL: https://urait.ru/book/cover/3915F25D-8DDE-4A2E-BFE5-273588A4C2CA. - ISBN 978-5-534-11960-2.

2. Технология сварочных работ: теория и технология контактной сварки : учебное пособие для спо / Р.Ф. Катаев [и др.] ; Р. Ф. Катаев, В. С. Милютин, М. Г. Близник ; под научной редакцией М. П. Шалимова. - Москва : Юрайт, 2023. - 146 с. - (Профессиональное образование). - URL: https://urait.ru/bcode/518116. - URL: https://urait.ru/bcode/518116. - URL: https://urait.ru/book/cover/6CF3CC32-09BF-4ADB-9B5D-C04768FA8E2C. - ISBN 978-5-534-10927-6.

Интернет-ресурсы:

1. Основы слесарного дела: [Электронный ресурс]. – Режим доступа: https://elearning.academia-moscow.ru/shellserver?id=149000&demo=1&module_id=314704#314704. – Загл. с экрана.

2. Типовая инструкция для стропальщиков (РД 10-107-96): [Электронный ресурс]. – Режим доступа: https://normativ.kontur.ru/document?moduleId=1&documentId=61520. – Загл. с экрана.

4 КОНТРОЛЬ И ОЦЕНКА РЕЗУЛЬТАТОВ ОСВОЕНИЯ ПРОФЕССИОНАЛЬНОГО МОДУЛЯ

Контроль и оценка результатов освоения профессионального модуля осуществляется преподавателем в процессе текущего контроля и промежуточной аттестации.

Формой промежуточной аттестации по профессиональному модулю является квалификационный экзамен.

4.1 Текущий контроль

<table>
<tr><th>Контролируемые результаты</th><th>Наименование оценочного средства</th><th>Критерии оценки</th></tr>
<tr><td colspan="3">ПК 6.1 Выполнять ремонт простого оборудования или отдельных деталей и узлов, входящих в состав оборудования</td></tr>
<tr><td>ПК 6.1; ОК 01; ОК 03; ОК 07</td><td>Отчет по практике</td><td>Критерии оценки отчета по учебной практике:
- соответствие содержания отчета программе прохождения практики;
- отчет собран в полном объеме;
- структурированность (четкость, нумерация страниц, подробное оглавление отчета);
- оформление отчета;
- индивидуальное задание раскрыто полностью;
- не нарушены сроки сдачи отчета.</td></tr>
<tr><td>ПК 6.1; ОК 01; ОК 03; ОК 06; ОК 07; ОК 09</td><td>Тест
Практическое задание</td><td>Критерии оценки практического задания:
Оценка «отлично» ставится, если задание выполнено верно, полностью без замечаний.
Оценка «хорошо» ставится, если ход выполнения задания верный, но была допущена одна или две ошибки.
Оценка «удовлетворительно» ставится, если приведено неполное выполнение задания, либо допущены 3-4 грубые ошибки.
Оценка «неудовлетворительно» ставится, если задание не выполнено, или допущены более 4 грубых ошибок.

Критерии оценки теста:
За каждый правильный ответ – 1 балл
За неправильный ответ – 0 баллов
<table>
<tr><th rowspan="2">Процент результативности (правильных ответов)</th><th colspan="2">Качественная оценка индивидуальных образовательных достижений</th></tr>
<tr><th>балл (отметка)</th><th>вербальный аналог</th></tr>
<tr><td>90 ÷ 100</td><td>5</td><td>отлично</td></tr>
<tr><td>80 ÷ 89</td><td>4</td><td>хорошо</td></tr>
<tr><td>70 ÷ 79</td><td>3</td><td>удовлетворительно</td></tr>
<tr><td>менее 70</td><td>2</td><td>не удовлетворительно</td></tr>
</table>
</td></tr>
<tr><td colspan="3">ПК 6.2 Осуществлять работы по строповке грузов</td></tr>
<tr><td>ПК 6.2; ОК 01; ОК 04; ОК 07; ОК 09</td><td>Отчет по практике</td><td>Критерии оценки отчета по учебной практике:
- соответствие содержания отчета программе прохождения практики;</td></tr>
</table>

<table>
<tr><td></td><td></td><td>- отчет собран в полном объеме;
- структурированность (четкость, нумерация страниц, подробное оглавление отчета);
- оформление отчета;
- индивидуальное задание раскрыто полностью;
- не нарушены сроки сдачи отчета.</td></tr>
<tr><td>ПК 6.2; ОК 01; ОК 04; ОК 07; ОК 09</td><td>Тест
Практическое задание</td><td>Критерии оценки практического задания:
Оценка «отлично» ставится, если задание выполнено верно, полностью без замечаний.
Оценка «хорошо» ставится, если ход выполнения задания верный, но была допущена одна или две ошибки.
Оценка «удовлетворительно» ставится, если приведено неполное выполнение задания, либо допущены 3-4 грубые ошибки.
Оценка «неудовлетворительно» ставится, если задание не выполнено, или допущены более 4 грубых ошибок.

Критерии оценки теста:
За каждый правильный ответ – 1 балл
За неправильный ответ – 0 баллов
<table>
<tr><td rowspan="2">Процент результативности (правильных ответов)</td><td colspan="2">Качественная оценка индивидуальных образовательных достижений</td></tr>
<tr><td>балл (отметка)</td><td>вербальный аналог</td></tr>
<tr><td>90 ÷ 100</td><td>5</td><td>отлично</td></tr>
<tr><td>80 ÷ 89</td><td>4</td><td>хорошо</td></tr>
<tr><td>70 ÷ 79</td><td>3</td><td>удовлетворительно</td></tr>
<tr><td>менее 70</td><td>2</td><td>не удовлетворительно</td></tr>
</table>
</td></tr>
</table>

4.2 Промежуточная аттестация

Код	Структурный элемент профессионального модуля	Форма промежуточной аттестации	Семестр
МДК.06.01	Выполнение работ по профессии 18559 Слесарь-ремонтник	комплексный зачет с оценкой	5
МДК.06.02	Выполнение работ по профессии 18897 Стропальщик	комплексный зачет с оценкой	5
УП.06	Учебная практика	комплексный зачет	5

4.2.1 Оценочные средства для комплексного дифференцированного зачета по междисциплинарным курсам

Результаты обучения	Оценочные средства для промежуточной аттестации
ПК 6.1; ОК 01; ОК 03; ОК 06; ОК 07; ОК 09	**МДК.06.01 Выполнение работ по профессии 18559 Слесарь-ремонтник (зачет с оценкой)** **Наименование оценочного средства:** Практическое задание **Текст задания:** опишите технологический процесс

	неполной разборки редуктора РМ-500 с демонтажем зубчатых передач, сборки редуктора, составлением схемы строповки (съем крышки редуктора), составлением дефектной ведомости, составлением карты смазки, составлением технологической карты одной слесарной операции (на выбор) **Критерии оценки** «Отлично» - задание выполнено полностью, верно составлены карты, технологический процесс не нарушен. Допускается 1 неточность, не приводящая к нарушению техпроцесса. «Хорошо» - задание выполнено полностью, верно составлены карты, технологический процесс не нарушен. Допускается 1-2 негрубые ошибки, не приводящие к нарушению техпроцесса. «Удовлетворительно» - задание выполнено частично, карты составлены с замечаниями, имеются нарушения технологического процесса. «Неудовлетворительно» - задание выполнено частично или не выполнено, карты составлены с грубыми нарушениями, технологический процесс нарушен.
ПК 6.2; ОК 01; ОК 04; ОК 07; ОК 09	**МДК 06.02 Выполнение работ по профессии 18897 Стропальщик (зачет с оценкой)** **Наименование оценочного средства:** Практическое задание **Текст задания:** Производство работ грузоподъемными кранами Погрузочно-разгрузочные работы и складирование грузов. **Критерии оценки** «Отлично» - задание выполнено полностью, верно составлены карты, технологический процесс не нарушен. Допускается 1 неточность, не приводящая к нарушению техпроцесса. «Хорошо» - задание выполнено полностью, верно составлены карты, технологический процесс не нарушен. Допускается 1-2 негрубые ошибки, не приводящие к нарушению техпроцесса. «Удовлетворительно» - задание выполнено частично, карты составлены с замечаниями, имеются нарушения технологического процесса. «Неудовлетворительно» - задание выполнено частично или не выполнено, карты составлены с грубыми нарушениями, технологический процесс нарушен.

4.2.2 Квалификационный экзамен

Оценочные средства промежуточной аттестации по профессиональному модулю – квалификационному экзамену

4.2.2.2 Спецификация заданий квалификационного экзамена

Код и наименование компетенций	Перечень оцениваемых умений, навыков (практического опыта)	Максимальный балл
ПК 6.1 Выполнять ремонт простого оборудования или отдельных деталей и узлов, входящих в состав оборудования	У 6.1.1 читать чертежи узлов и деталей, входящих в состав оборудования;	2
ПК 6.2 Осуществлять работы по строповке грузов	У 6.2.1 подавать сигналы машинисту (крановщику);	2
ОК 01 Выбирать способы решения задач профессиональной деятельности применительно к различным контекстам	Уо 01.01 распознавать и анализировать задачу и/или проблему в профессиональном и/или социальном контексте; выделять её составные части; определять этапы решения задачи; составлять план действий; определять необходимые ресурсы; реализовывать составленный план;	2
ОК 03. Планировать и реализовывать собственное профессиональное и личностное развитие, предпринимательскую деятельность в профессиональной сфере, использовать знания по правовой и финансовой грамотности в различных жизненных ситуациях	Уо 03.02 применять современную научную профессиональную терминологию;	2
ОК 04 Эффективно взаимодействовать и работать в коллективе и команде	Уо 04.02 эффективно работать в команде; взаимодействовать с коллегами, руководством, клиентами в ходе профессиональной деятельности;	2
ОК 06 Проявлять гражданско-патриотическую позицию, демонстрировать осознанное поведение на основе традиционных российских духовно-нравственных ценностей, в том числе с учетом гармонизации межнациональных и межрелигиозных отношений, применять стандарты антикоррупционного поведения	Уо 06.02 описывать значимость своей специальности;	2
ОК 07 Содействовать сохранению окружающей среды, ресурсосбережению, применять знания об изменении климата, принципы бережливого производства, эффективно действовать в чрезвычайных ситуациях	Уо 07.01 соблюдать нормы экологической безопасности;	2
ОК 09 Пользоваться профессиональной документацией на государственном и иностранном языках	Уо 09.05 читать, понимать и находить необходимые технические данные и инструкции в руководствах в любом доступном формате;	2
	ИТОГО	**25,00**

Общее время выполнения квалификационного экзамена: 02 час. 30 минут

4.2.2.3 Материально-техническое обеспечение квалификационного экзамена:

а) материально-технические ресурсы для обеспечения теоретического этапа квалификационного экзамена: мастерская УПК-2,экзаменационные образцы.

б) материально-технические ресурсы для обеспечения практического этапа квалификационного экзамена: мастерская УПК-2, стропы, редуктора, ключи гаечные, шестигранники, экзаменационные образцы.

4.2.2.4 Требования к безопасности к проведению квалификационного экзамена (при необходимости): проведение обязательного инструктажа на рабочем месте.

4.2.2.5 Критерии оценки:

а) теоретического этапа (для заданий тестового типа)

Процент результативности (правильных ответов)	Балл (для тестовых вопросов)	Балл (для заданий, предусматривающих устный ответ)
90 – 100%	10	«Отлично»
80 – 89%	9	
70 – 79%	8	«Хорошо»
60 – 69%	7	
50 – 59%	6	«Удовлетворительно»
40 – 49%	5	
30 – 39%	4	«Неудовлетворительно»
20 – 29%	3	
10 – 19%	2	
1 – 9%	1	
0%	0	

б) теоретического этапа (для заданий, предусматривающих устный ответ)

«Отлично» - обучающийся демонстрирует свободное владение профессиональной терминологией; высокий уровень теоретических знаний и умение использовать их для решения профессиональных задач; исчерпывающее последовательное, обоснованное и логически стройное изложение ответа, без ошибок. Обучающийся без затруднений ориентируется в нормативных правовых актах, научной и иной специальной литературе. Речь грамотная, лаконичная, с правильной расстановкой акцентов. Обучающийся готов отвечать на дополнительные вопросы.

«Хорошо» - обучающийся демонстрирует владение профессиональной терминологией на достаточном уровне; достаточный уровень теоретических знаний и умение использовать их для решения профессиональных задач; грамотное и логичное изложение ответа, без существенных ошибок, но изложение недостаточно систематизировано и последовательно. Обучающийся с некоторыми затруднениями ориентируется в нормативных правовых актах, научной и иной специальной литературе. Речь обучающегося грамотная, лаконичная, с правильной расстановкой акцентов. Обучающийся испытывает затруднения при ответе на дополнительные вопросы.

«Удовлетворительно» - обучающийся демонстрирует владение профессиональной терминологией на минимальном уровне; низкий пороговый уровень теоретических знаний, усвоил только основной программный материал без знания отдельных особенностей; при ответе допускает неточности, материал недостаточно систематизирован. Обучающийся с затруднениями ориентируется в нормативных правовых актах, научной и иной специальной литературе. Речь обучающегося в основном грамотная, но не демонстрируется уверенное владение материалом. Обучающийся с трудом отвечает на дополнительные вопросы.

«Неудовлетворительно» - обучающийся не владеет профессиональной терминологией, демонстрирует низкий уровень теоретических знаний и умения использовать их для решения

профессиональных задач. Обучающийся не знает значительной части программного материала, допускает существенные грубые ошибки, не ориентируется в нормативных правовых актах, научной и иной специальной литературе. Речь недостаточно грамотная. Обучающийся не может ответить на дополнительные вопросы.

б) практического этапа

Критерии оценивания:

Оцениваемая ПК, ОК	Критерий оценивания (умения, навыки/ практический опыт)	Описание оценки критерия		Максимальный балл оценки подкритерия - 2 балла	Вес подкритерия: не менее 1; - шаг 0,5; не более 3	Итоговый максимальный балл подкритерия
		Конкретные оцениваемыедействия (операции) или набор действий дляоценки подкритерия	Описание результата выполнения конкретного действия (операции) подкритерияв баллах			
ПК 6.1 Выполнять ремонт простого оборудования или отдельных деталей и узлов, входящих в состав оборудования	У 6.1.1 читать чертежи узлов и деталей, входящих в состав оборудования;	Выполнить шабрение плоской или цилиндрической направляющей поверхности (например, станины или вала) для обеспечения плотного прилегания сопрягаемых деталей. Оценка производится по количеству пятен краски на единицу площади при проверке «на краску».	0-; 1 –; 2 –;	2	1	3
ПК 6.2 Осуществлять работы по строповке грузов	У 6.2.1 подавать сигналы машинисту (крановщику);	Разобрать сложный узел (например, редуктор, подшипниковый узел или клапан), очистить детали от загрязнений, провести их дефектовку (визуальный осмотр на износ, трещины, задиры) и составить дефектовочную ведомость с перечнем деталей, подлежащих замене или ремонту.	0-; 1 –; 2 –;	2	1	3
ОК 01 Выбирать способы решения задач профессиональной деятельности применительно к различным контекстам	Уо 01.01 распознавать и анализировать задачу и/или проблему в профессиональном и/или социальном	В детали, зажатой в тисках или закреплённой на станке, просверлить отверстие и нарезать внутреннюю резьбу заданного диаметра и шага с помощью метчика. Проверить качество резьбы	0-; 1 –; 2 –;	2	1	3

	контексте; выделять её составные части; определять этапы решения задачи; составлять план действий; определять необходимые ресурсы; реализовывать составленный план;	контрольным винтом.				
ОК 03. Планировать и реализовывать собственное профессиональное и личностное развитие, предпринимательскую деятельность в профессиональной сфере, использовать знания по правовой и финансовой грамотности в различных жизненных ситуациях	Уо 03.02 применять современную научную профессиональную терминологию;	Просверлить в детали ряд отверстий заданного диаметра по разметке. Произвести зенкование (снятие фасок) под потайную головку винта с помощью зенковки для обеспечения ровной поверхности после сборки.	0-; 1 –; 2 –;	2	1	3
ОК 04 Эффективно взаимодействовать и работать в коллективе и команде	Уо 04.02 эффективно работать в команде; взаимодействовать с коллегами, руководством, клиентами в ходе профессиональной деятельности;	Править деформированный вал или ось с помощью пресса или ручного инструмента. Выполнить гибку металлической полосы или прутка под заданным углом на гибочном станке или с помощью оправки, контролируя угол шаблоном.		2	1	3
ОК 06 Проявлять гражданско-патриотическую позицию, демонстрировать осознанное поведение на основе традиционных российских духовно-нравственных ценностей, в том	Уо 06.02 описывать значимость своей специальности;	Выполнить демонтаж и разборку соединительной муфты (например, зубчатой или упругой) на валу. Провести замер биения вала с помощью индикатора часового типа. При необходимости выполнить мелкий ремонт (зачистка забоин). Собрать		2	1	3

числе с учетом гармонизации межнациональных и межрелигиозных отношений, применять стандарты антикоррупционного поведения		муфту, обеспечив центровку валов с допустимыми отклонениями, и затянуть крепежные болты с заданным моментом.				
ОК 07 Содействовать сохранению окружающей среды, ресурсосбережению, применять знания об изменении климата, принципы бережливого производства, эффективно действовать в чрезвычайных ситуациях	Уо 07.01 соблюдать нормы экологической безопасности;	Собрать узел с радиальным или упорным подшипником (например, ступицу колеса или вал в корпусе). Выполнить регулировку преднатяга или зазора в подшипниках в соответствии с технической документацией. Проверить легкость вращения вала и отсутствие люфта или «закусывания».		2	1	3
ОК 09 Пользоваться профессиональной документацией на государственном и иностранном языках	Уо 09.05 читать, понимать и находить необходимые технические данные и инструкции в руководствах в любом доступном формате;	В детали со срывом резьбы (например, в блоке цилиндров или картере) просверлить отверстие, нарезать резьбу под установку ввёртыша. Установить спиральную вставку (ввёртыш), отломить технологический поводок. Проверить восстановленную резьбу контрольным болтом на правильность шага и прочность посадки.		2	1	3

Для оценки образовательных достижений обучающихся применяется универсальная шкала, представленная в приложении 2.

Примерные задания для проведения квалификационного экзамена

Теоретический этап:

Задание 1.

Задание на выбор одного или нескольких правильных ответов (тест) Вопрос: Какие из перечисленных операций относятся к основным слесарным операциям при ремонте оборудования? Выберите все верные варианты. а) Сверление, зенкование, развертывание отверстий. б) Выполнение электродуговой сварки. в) Шабрение, притирка, опиливание. г) Центровка валов и муфт с помощью индикаторов. д) Управление грузоподъемным краном.

Обоснование: Правильными являются варианты а, в, г. Эти операции являются базовыми для слесаря-ремонтника при механической обработке деталей, сборке узлов и выверке механизмов. Сварка (б) — это отдельная профессия, а управление краном (д) — функция стропальщика или крановщика.

Задание 2.

Задание на установление последовательности действий Вопрос: Установите правильную последовательность действий при сборке резьбового соединения с использованием фиксатора резьбы.

1. Затянуть болтовое соединение с требуемым моментом затяжки.
2. Нанести на резьбу болта или в глухое отверстие анаэробный фиксатор резьбы.
3. Вставить болт в отверстие и наживить гайку от руки.
4. Очистить и обезжирить сопрягаемые поверхности и резьбу.

Обоснование: Правильная последовательность: 4 → 2 → 3 → 1. Сначала подготавливаются поверхности, затем наносится состав, после чего производится предварительная сборка и финальная затяжка с контролем момента.

Задание 3.

Задание на выбор одного или нескольких правильных ответов (тест) Вопрос: В каких из перечисленных случаев стропальщик обязан прекратить работу и доложить ответственному лицу? а) Обнаружен износ или повреждение каната стропа. б) Отсутствует бирка (клеймо) с указанием грузоподъемности на грузозахватном приспособлении. в) Масса груза неизвестна или вызывает сомнение. г) Погодные условия изменились (например, начался сильный ветер), что может повлиять на безопасность работ. д) Крановщик подал сигнал «Стоп».

Обоснование: Правильными являются все перечисленные варианты. Стропальщик обязан немедленно прекратить работу при любой угрозе безопасности: неисправности инвентаря (а, б), неопределенности с весом груза (в), неблагоприятных погодных условиях (г) или по команде крановщика (д).

Практический этап:

Задание 1.

Выполнить сборку резьбового соединения (например, болт-гайка-шайба) с заданным моментом затяжки. После сборки произвести контроль качества готового изделия с помощью штангенциркуля, проверив соответствие размеров и соосность деталей в пределах допусков, указанных в чертеже. Задание оценивается по точности сборки, отсутствию перекосов и качеству обработки сопрягаемых поверхностей.

Задание 2.

Провести визуальный осмотр грузозахватных приспособлений (строп) на предмет отсутствия повреждений, деформаций и трещин. Выполнить обвязку и зацепку макета груза (например, стальной отливки) с соблюдением требований ГОСТ и Федеральных норм и правил в области промышленной безопасности. В процессе выполнения задания подать условные сигналы крановщику для подъёма, перемещения и опускания груза. Особое внимание уделяется центровке груза для предотвращения его раскачивания.

Задание 3.

Регулировка подшипниковых узлов. Собрать узел с радиальным или упорным подшипником (например, ступицу колеса или вал в корпусе). Выполнить регулировку преднатяга или зазора в подшипниках в соответствии с технической документацией. Проверить легкость вращения вала и отсутствие люфта или «закусывания».

Приложение 1

ОБРАЗОВАТЕЛЬНЫЕ ТЕХНОЛОГИИ

При проведении практических занятий используются следующие педагогические технологии:

№ п/п	Название образовательной технологии (с указанием автора)	Цель использования образовательной технологии	Планируемый результат использования образовательной технологии	Описание порядка использования (алгоритм применения) технологии в практической профессиональной деятельности
1	Кейс-технология	Формирование навыков самостоятельного решения поставленных задач	Сформированы навыки самостоятельного решения поставленных задач	Предполагает на занятии активный проблемно-ситуационный анализ, основанный на обучении путем решения конкретных задач – ситуаций Ситуации для кейса тщательно и подробно описываются и включают в себя: - сюжетную часть – описание ситуации; - информационную часть – этапы развития ситуации, успехи, неудачи, краткое описание проблем и т.п; - методическую часть - формулировка задания; Решение кейсов проводят в 5 этапов: 1. Знакомство с ситуацией, ее особенностями; 2. Выделение основной проблемы, факторов, персоналий, которые могут реально воздействовать; 3. Предложение концепций или тем для «мозгового штурма». 4. Анализ последствий принятия того или иного решения. 5. Решение кейса – предложение одного или нескольких вариантов, указание на возможное возникновение проблем, механизмы их предотвращения и решения. Решение кейса представляется в письменной или устной форме, группой или индивидуально.
2	Здоровьесберегающие технологии	Обеспечение безопасного учебного	Созданы нормальные условия для обучения:	При построении учебного занятия выполняются

		процесс, который способствует развитию психологического, социального и физического здоровья обучающегося	исключен стресс, создана доброжелательная атмосфера на занятии. Учтены возрастные возможности. Учтены индивидуальные особенности обучающихся при обучении. Обеспечено адекватное распределение учебной и физической нагрузки.	следующие требования: 1. Смена видов деятельности: опрос обучающихся, слушание, рассматривание наглядных пособий, ответы на вопросы, решение примеров, задач и др. (норма 4-7 видов за занятие). 2. Учет продолжительности различных видов учебной деятельности: ориентировочная норма 7-10 минут. 3. Смена видов преподавания: словесный, наглядный, самостоятельная работа и т.д. (норма – не менее трех); 4. Обеспечение условий для продуктивной познавательной деятельности: использование на занятии методов, способствующих активизации инициативы и творческого самовыражения самих обучающихся: свободная беседа, выбор способа действия, выбор способа взаимодействия и т.д., активных методов). 5. Логичность и эмоциональность всех этапов занятия: наличие эмоциональных разрядок. Профилактика утомляемости на занятии: физкультминутки

Приложение 1.1.1.1 к ОПОП-П по специальности 15.02.03 Монтаж, техническое обслуживание и ремонт гидравлического и пневматического оборудования

Министерство науки и высшего образования Российской Федерации

Федеральное государственное бюджетное образовательное учреждение
высшего образования
«Магнитогорский государственный технический университет им. Г.И. Носова»
Многопрофильный колледж

РАБОЧАЯ ПРОГРАММА УЧЕБНОЙ ПРАКТИКИ

программы подготовки специалистов среднего звена
по специальности 15.02.03 Монтаж, техническое обслуживание и ремонт гидравлического и пневматического оборудования (по отраслям)

Квалификация: техник-механик

Форма обучения
очная на базе основного общего образования

Рабочая программа учебной практики разработана на основе ФГОС по специальности среднего профессионального образования 15.02.03 Монтаж, техническое обслуживание и ремонт гидравлического и пневматического оборудования (по отраслям), утвержденного Министерством просвещения Российской Федерации) от «30» ноября 2023 г. №908; СМК-К-О-РЕ-3/34-13-26 Порядок организации практической подготовки при реализации практик по образовательным программам среднего профессионального образования; рабочих программ профессиональных модулей программы подготовки специалистов среднего звена по специальности.

Организация-разработчик: Многопрофильный колледж ФГБОУ ВО «Магнитогорский государственный технический университет им. Г. И. Носова»

Разработчик (и):
преподаватель образовательно-производственного центра (кластера)
Многопрофильного колледжа ФГБОУ ВО «МГТУ им. Г.И. Носова»

Мария Вячеславовна Бойко

ОДОБРЕНО

Предметно-цикловой комиссией «Механического, гидравлического оборудования и автоматизации»
Председатель О.В. Коровченко
Протокол № 5 от «22» января 2025г.

Методической комиссией МпК

Протокол № 3 от «19» февраля 2025г.

СОДЕРЖАНИЕ

1 ОБЩАЯ ХАРАКТЕРИСТИКА РАБОЧЕЙ ПРОГРАММЫ УЧЕБНОЙ ПРАКТИКИ 259
1.1. Цель и место учебной практики в структуре образовательной программы 259
2 СТРУКТУРА И СОДЕРЖАНИЕ РАБОЧЕЙ ПРОГРАММЫ УЧЕБНОЙ ПРАКТИКИ 261
2.1 Объем учебной практики 261
2.2 Структура и содержание учебной практики 263
3 УСЛОВИЯ РЕАЛИЗАЦИИ РАБОЧЕЙ ПРОГРАММЫ УЧЕБНОЙ ПРАКТИКИ 266
3.1 Материально-техническое обеспечение учебной практики 266
3.2 Учебно-методическое и информационное обеспечение реализации рабочей программы учебной практики 266
3.3 Общие требования к организации учебной практики 267
4 КОНТРОЛЬ И ОЦЕНКА РЕЗУЛЬТАТОВ УЧЕБНОЙ ПРАКТИКИ 268

1 ОБЩАЯ ХАРАКТЕРИСТИКА РАБОЧЕЙ ПРОГРАММЫ УЧЕБНОЙ ПРАКТИКИ

1.1. Цель и место учебной практики в структуре образовательной программы

Рабочая программа учебной практики является частью программы подготовки специалистов среднего звена в соответствии с ФГОС СПО по специальности 15.02.03 Монтаж, техническое обслуживание и ремонт гидравлического и пневматического оборудования (по отраслям) и реализуется в профессиональном цикле после прохождения междисциплинарных курсов (МДК) в рамках профессиональных модулей в соответствии с учебным планом (п. 5.1. ОПОП).

Цель учебной практики: формирование первоначальных практических профессиональных умений в рамках профессиональных модулей данной ОПОП-П по видам деятельности.

Учебная практика направлена на формирование практических навыков в пределах профессиональных компетенций (ПК), на формирование и развитие общих компетенций (ОК) в процессе выполнения определенных видов работ, связанных с будущей профессиональной деятельностью по видам деятельности (ВД):

Индекс и наименование ПК/ОК	Результаты освоения
	владеет навыками
ВД 2 Эксплуатация, технологическое обслуживание и ремонт гидравлических и пневматических устройств и систем	
ПК 2.2 Производить техническое обслуживание гидравлических и пневматических устройств и систем в процессе эксплуатации в соответствии с технической документацией	Н 2.2.1 организации и выполнения технического обслуживания гидравлических и пневматических устройств и систем
ВД 4 Организация работы структурных подразделений по монтажу, эксплуатации и ремонту гидравлических и пневматических устройств и систем	
ПК 4.1 Определять оптимальные методы восстановления работоспособности гидравлического и пневматического оборудования.	Н 4.1.1 Определения оптимальных методов восстановления работоспособности гидравлического и пневматического оборудования
ПК 4.2 Определять потребность в материально-техническом обеспечении при монтаже, эксплуатации и ремонте гидравлических и пневматических устройств и систем	Н 4.2.1 Определения потребности в материально-техническом обеспечении при монтаже, эксплуатации и ремонте гидравлических и пневматических устройств и систем
ПК 4.3 Разрабатывать технологическую документацию для проведения работ по монтажу, ремонту и технической эксплуатации гидравлического и пневматического оборудования в соответствии с требованиями технических регламентов	Н 4.3.1 Разработки технологической документации для проведения работ по монтажу, ремонту и технической эксплуатации гидравлического и пневматического оборудования в соответствии с требованиями технических регламентов
ПК 4.4 Организовывать выполнение производственных заданий подчиненным персоналом с соблюдением норм охраны труда и бережливого производства	Н 4.4.1 Руководства бригадой с соблюдением норм охраны труда и бережливого производства
ПК 4.5 Осуществлять документационное обеспечение деятельности структурного подразделения	Н 4.5.1 Осуществления документационного обеспечения деятельности структурного подразделения
***ВД 6* Освоение профессий рабочих, должностей служащих**	
ПК 6.1 Выполнять ремонт простого оборудования или отдельных деталей и узлов, входящих в состав оборудования	Н 6.1.1 ремонта отдельных деталей и узлов простого оборудования
ПК 6.2 Осуществлять работы по строповке грузов	Н 6.2.1 проведения работ, связанных с применением грузоподъемных механизмов при монтаже и ремонте промышленного оборудования
ОБЩИЕ КОМПЕТЕНЦИИ	
ОК 01. Выбирать способы решения	Уо 01.01 распознавать и анализировать задачу и/или проблему в

задач профессиональной деятельности применительно к различным контекстам	профессиональном и/или социальном контексте; выделять её составные части; определять этапы решения задачи; составлять план действий; определять необходимые ресурсы; реализовывать составленный план;
	Уо 01.02 владеть актуальными методами работы в профессиональной и смежных сферах;
ОК 03. Планировать и реализовывать собственное профессиональное и личностное развитие, предпринимательскую деятельность в профессиональной сфере, использовать знания по правовой и финансовой грамотности в различных жизненных ситуациях	Уо 03.02 применять современную научную профессиональную терминологию;
	Уо 03.03 определять и выстраивать траектории профессионального развития и самообразования;
	Уо 03.04 применять знания основ предпринимательской деятельности и финансовой грамотности в профессиональной деятельности;
ОК 04. Эффективно взаимодействовать и работать в коллективе и команде	Уо 04.01 организовывать работу коллектива и команды;
	Уо 04.02 эффективно работать в команде; заимодействовать с коллегами, руководством, клиентами в ходе профессиональной деятельности;
	Уо 04.03 использовать навыки управления проектами в распределении ресурсов и формировании графика выполнения задач;
ОК 06. Проявлять гражданско-патриотическую позицию, демонстрировать осознанное поведение на основе традиционных российских духовно-нравственных ценностей, в том числе с учетом гармонизации межнациональных и межрелигиозных отношений, применять стандарты антикоррупционного поведения	Уо 06.01 отстаивать активную гражданско-патриотическую позицию; проявлять базовые общечеловеческие, культурные и национальные ценности российского государства в современном сообществе; применять стандарты антикоррупционного поведения;
	Уо 06.02 описывать значимость своей специальности;
ОК 07. Содействовать сохранению окружающей среды, ресурсосбережению, применять знания об изменении климата, принципы бережливого производства, эффективно действовать в чрезвычайных ситуациях	Уо 07.01 соблюдать нормы экологической безопасности;
	Уо 07.02 осуществлять работу с соблюдением принципов бережливого производства;
	Уо 07.03 оценивать чрезвычайную ситуацию; составлять алгоритм действий при чрезвычайной ситуации и определять необходимые ресурсы для её устранения;
ОК 09. Пользоваться профессиональной документацией на государственном и иностранном языках	Уо 09.02 участвовать в диалогах на знакомые общие и профессиональные темы; строить простые высказывания о себе и о своей профессиональной деятельности; кратко обосновывать и объяснять свои действия (текущие и планируемые);
	Уо 09.04 переводить (со словарем) тексты профессиональной направленности;
	Уо 09.05 читать, понимать и находить необходимые технические данные и инструкции в руководствах в любом доступном формате;

2 СТРУКТУРА И СОДЕРЖАНИЕ РАБОЧЕЙ ПРОГРАММЫ УЧЕБНОЙ ПРАКТИКИ

2.1 Объем учебной практики

Вид практики		Курс	Место проведения практики	Кол-во часов			Обоснование вариативной части	Вид аттестации и контроля
				Всего	базовая часть	вариативная часть		
ВД 2 Эксплуатация, технологическое обслуживание и ремонт гидравлических и пневматических устройств и систем	УП.02	4	МпК	36	36	0	-	Зачет
ВД 4 Организация работы структурных подразделений по монтажу, эксплуатации и ремонту гидравлических и пневматических устройств и систем	УП.04	3	МпК	36	36	0	-	Зачет
ВД 6 Освоение профессий рабочих, должностей служащих	УП.06.01	3	МпК	54	0	54	По требованию работодателя для расширения сферы деятельности выпускника	Зачет
	УП.06.02	3	МпК	18	0	18	По требованию работодателя для расширения сферы деятельности выпускника.	Зачет
Итого				**144/4**				

Фактические сроки проведения учебной практики определяются в соответствии с календарным учебным графиком, утверждаемым ежегодно приказом ректора.

2.2 Структура и содержание учебной практики

Код ПК/ОК	Навык	Виды работ	Наименование тем учебной практики	Объем часов	Семестр
ВД 2 Эксплуатация, технологическое обслуживание и ремонт гидравлических и пневматических устройств и систем				36	7
ПК 2.2 ОК 01; ОК 04; ОК 09.	Н 2.2.1	Выполнять работу в мультимедийных программах SIKE: 1. «Специалист по гидравлическому оборудованию в конвертере» 2. «Специалист по гидравлическому оборудованию МНЛЗ-2 ККЦ»	Тема 1.1 Система технического обслуживания и ремонта промышленного оборудования Тема 1.2 Техническое обслуживание и ремонт гидросистем Тема 1.3 Техническое обслуживание и ремонт гидромашин и аппаратуры Тема 1.6 Средства контроля технической диагностики гидропневмосистем Тема 1.7 Эксплуатация гидравлических и пневматических устройств и систем	10	7
		Чтение технической документации		12	7
		Ознакомление со схемами потоков рабочей жидкости и циклограммами гидроприводов		8	7
		Организация и выполнение технического обслуживания гидравлических и пневматических устройств и систем		6	7
			ВСЕГО	36	
ВД 4 Организация работы структурных подразделений по монтажу, эксплуатации и ремонту гидравлических и пневматических устройств и систем				36	6
ПК 4.1; ПК 4.2; ПК 4.3; ПК 4.4; ПК 4.5; ОК 01; ОК 04; ОК 07;	Н 4.4.1; Н 4.2.1; Н 4.3.1; Н 4.4.1; Н 4.5.1.	Составление ТОИ (инструкция по техническому обслуживанию): 1. Ознакомление с терминами и общими положениями;	Тема 1.1 Основные понятия обслуживания и ремонта гидравлических и пневматических устройств и систем Тема 1.2 Нормативное обеспечение охраны труда и техники безопасности при выполнении работ по техническому обслуживанию и ремонту Тема 1.3 Оформление документации мастером как ключевой элемент организации работ	4	6
		2. Разработка требований к персоналу, выполняющих операции по ТО;		4	
		3. Изучение назначения устройства и технические характеристики оборудования;		2	
		4. Разработка требований к техническому обслуживанию и порядку обслуживания;		4	
		5. Анализ типовых неисправностей и порядок их устранения;		4	
		6. Изучение требований к технической и оперативной документации;		2	
		7. Разработка требований к контролю качества ТО;		4	
		8. Разработка требований к охране труда и окружающей среды;		4	
		9. Определение ответственных лиц за ТО;		2	
		10 Составление схемы к узлу инструкции.		6	

			ВСЕГО	36	
***ВД 6* Освоение профессий рабочих, должностей служащих**				54	
ПК 6.1; ОК 01; ОК 03; ОК 04; ОК 06; ОК 07; ОК 09.	Н 6.1.1;	Выполнять пригоночные операции при монтаже.	Тема 1.1 Введение в профессию Тема 1.2 Подготовительные операции слесарной обработки Тема 1.3 Размерная слесарная обработка Тема 1.4 Сборка неразъемных и разъемных соединений	4	5
		Проводить сборку и установку контрольно-регулирующих устройств		4	
		Производить сборку и разборку сборочных единиц в соответствии с технической документацией.		4	
		Выполнять чтение технической документации общего и специализированного назначения		4	
		Определять техническое состояние простых узлов и механизмов.		4	
		Подготавливать детали к сборке.		4	
		Пользоваться специальными приспособлениями и контрольноизмерительным инструментом		4	
		Проводить смазку оборудования, пополнение, замену смазки и регулировку оборудования.		4	
		Выполнять промывку деталей простых механизмов.		2	
		Определять неисправности.		4	
		Выполнять замену и подтяжку крепежа деталей простых механизмов.		4	
		Подготавливать рабочий и измерительный инструмент.		4	
		Проверять приспособления и оборудование.		4	
		Проводить контроль качества выполненных работ с помощью шаблона, замеров и визуально.		4	
			ВСЕГО	**54**	**5**
***ВД 6* Освоение профессий рабочих, должностей служащих**				18	
ПК 6.2; ОК 01; ОК 03; ОК 04;	Н 6.2.1.	Подготовка рабочего места	Тема 6 Рабочее место стропальщика Тема 7 Подготовка груза к перемещению	2	5
		Подготовка груза к перемещению		2	

ОК 06; ОК 07; ОК 09.		Получение (сменного) задания	Тема 8 Сменное задание стропальщика Тема 9 Строповка грузов	4	
		Проведение работ по строповке грузов		6	
		Совместная работа с машинистом (оператором) подъемного сооружения при перемещении груза с подачей соответствующих сигналов (использованием радиосвязи)		4	
			ВСЕГО	**18**	**5**

3 УСЛОВИЯ РЕАЛИЗАЦИИ РАБОЧЕЙ ПРОГРАММЫ УЧЕБНОЙ ПРАКТИКИ

3.1 Материально-техническое обеспечение учебной практики

Для реализации рабочей программы учебной практики предусмотрены следующие специальные помещения и оснащение:

Лаборатория *Гидропривода и гидропневмоавтоматики*, оснащенная в соответствии с приложением 3 образовательной программы.

Мастерская *Слесарная,* оснащенная в соответствии с приложением 3 образовательной программы.

Помещение для воспитательной работы, оснащенное в соответствии с приложением 3 образовательной программы.

Компьютерный класс, оснащенный в соответствии с приложением 3 образовательной программы.

3.2 Учебно-методическое и информационное обеспечение реализации рабочей программы учебной практики

1. Шейпак, А. А. Гидравлика и гидропневмопривод. Основы механики жидкости и газа : учебник / А. А. Шейпак. — 6-е изд., испр. и доп. — Москва : ИНФРА-М, 2024. — 272 с. — (Высшее образование). - ISBN 978-5-16-019380-9. - Текст : электронный. - URL: https://znanium.com/catalog/product/2113849 . – Режим доступа: по подписке.
2. Сидоров, В. А. Диагностика металлургических машин : учебное пособие / В. А. Сидоров. - Москва ; Вологда : Инфра-Инженерия, 2023. - 172 с. - ISBN 978-5-9729-1440-1. - Текст : электронный. - URL: https://znanium.com/catalog/product/2093419 . – Режим доступа: по подписке.
3. Сидоров, В. А. Эксплуатация гидропривода металлургических машин : учебное пособие / В. А. Сидоров, Е. В. Ошовская, С. А. Бедарев. - Москва ; Вологда : Инфра-Инженерия, 2022. - 316 с. - ISBN 978-5-9729-0822-6. - Текст : электронный. - URL: https://znanium.com/catalog/product/1903873 . – Режим доступа: по подписке.
4. Основы производственного менеджмента и бережливое производство : учебник / Е.Ю. Сидорова, О.О. Скрябин, А.В. Жагловская [и др.] ; под общ. ред. д-ра экон. наук, проф. Е.Ю. Сидоровой. — Москва : ИНФРА-М, 2025. — 412 с. — (Высшее образование). — DOI 10.12737/2091823. - ISBN 978-5-16-019144-7. - Текст : электронный. - URL: https://znanium.ru/catalog/product/2091823 . – Режим доступа: по подписке.

Дополнительные источники:

1. Мазилкина, Е. И. Менеджмент : учебное пособие / Е. И. Мазилкина. — Москва : ИНФРА-М, 2023. — 197 с. — (Среднее профессиональное образование). — DOI 10.12737/23638. - ISBN 978-5-16-012447-6. - Текст : электронный. - URL: https://znanium.ru/catalog/product/1933147). – Режим доступа: по подписке.
2. Гидравлика : учебник и практикум для вузов / В. А. Кудинов, Э. М. Карташов, А. Г. Коваленко, И. В. Кудинов ; под редакцией В. А. Кудинова. — 5-е изд., перераб. и доп. — Москва : Издательство Юрайт, 2025. — 367 с. — (Высшее образование). — ISBN 978-5-534-18545-4. — Текст : электронный // Образовательная платформа Юрайт [сайт]. с. 26 — URL: https://urait.ru/bcode/560531/p.26.

Периодические издания:

1. Мирошин, Д.Г. Слесарное дело : учебное пособие для спо / Д.Г. Мирошин ; Д. Г. Мирошин. - Москва : Юрайт, 2023. - 334 с. - (Профессиональное образование). - URL: https://urait.ru/bcode/517591.
2. Рахимянов, Х.М. Технология машиностроения: сборка и монтаж : учебное пособие для спо / Х.М. Рахимянов, Б.А. Красильников, Э.З. Мартынов ; Х. М. Рахимянов, Б. А. Красильников, Э. З. Мартынов. - 2-е изд. - Москва : Юрайт, 2023. - 241 с. - (Профессиональное образование). - URL: https://urait.ru/bcode/514793. - URL: https://urait.ru/bcode/514793.

3.3 Общие требования к организации учебной практики

Учебная практика проводится в форме практической подготовки в условиях выполнения обучающимися видов работ, связанных с будущей профессиональной деятельностью и направленных на формирование, закрепление, развитие практических навыков и компетенций по профилю образовательной программы в соответствии с локальными актами образовательной организации.

4 КОНТРОЛЬ И ОЦЕНКА РЕЗУЛЬТАТОВ УЧЕБНОЙ ПРАКТИКИ

Оценка учебной практики осуществляется на основе анализа предусмотренных форм отчетности и экспертного оценивания запланированных результатов обучения: практических навыков и соответствующих общих и профессиональных компетенций, в том числе с учетом и (или) на основании результатов:

− текущего контроля видов работ, осуществляемого руководителями практики в процессе проведения практики;

− прохождения практики обучающимся, подтвержденных документами организаций/предприятий проведения практики.

Код ПК/ОК	Навык	Оценочные средства для промежуточной аттестации
ВД 02 эксплуатация, технологическое обслуживание и ремонт гидравлических и пневматических устройств и систем		
ПК 2.2 Производить техническое обслуживание гидравлических и пневматических устройств и систем в процессе эксплуатации в соответствии с технической документацией ОК 01 Выбирать способы решения задач профессиональной деятельности применительно к различным контекстам ОК 04 Эффективно взаимодействовать и работать в коллективе и команде ОК 09 Пользоваться профессиональной документацией на государственном и иностранном языках	Н 2.2.1 организации и выполнения технического обслуживания гидравлических и пневматических устройств и систем	Отчет по практике.
ВД 04 организация работы структурных подразделений по монтажу, эксплуатации и ремонту гидравлических и пневматических устройств и систем		
ПК 4.1 Определять оптимальные методы восстановления работоспособности гидравлического и пневматического оборудования.	Н 4.1.1 Определения оптимальных методов восстановления работоспособности гидравлического и пневматического оборудования	Отчет по практике.
ПК 4.2 Определять потребность в материально-техническом обеспечении при монтаже, эксплуатации и ремонте гидравлических и пневматических устройств и систем	Н 4.2.1 Определения потребности в материально-техническом обеспечении при монтаже, эксплуатации и ремонте гидравлических и пневматических устройств и систем	Отчет по практике.
ПК 4.3 Разрабатывать технологическую документацию для проведения работ по монтажу, ремонту и технической эксплуатации гидравлического и пневматического оборудования в соответствии с требованиями технических регламентов	Н 4.3.1 Разработки технологической документации для проведения работ по монтажу, ремонту и технической эксплуатации гидравлического и пневматического оборудования в соответствии с требованиями технических регламентов	Отчет по практике.

ПК 4.4 Организовывать выполнение производственных заданий подчиненным персоналом с соблюдением норм охраны труда и бережливого производства	Н 4.4.1 Руководства бригадой с соблюдением норм охраны труда и бережливого производства	Отчет по практике.
ПК 4.5 Осуществлять документационное обеспечение деятельности структурного подразделения	Н 4.5.1 Осуществления документационного обеспечения деятельности структурного подразделения	Отчет по практике.
ОК 01 Выбирать способы решения задач профессиональной деятельности применительно к различным контекстам		Отчет по практике.
ВД 06 освоение профессий рабочих, должностей служащих		
ПК 6.1 Выполнять ремонт простого оборудования или отдельных деталей и узлов, входящих в состав оборудования	Н 6.1.1 ремонта отдельных деталей и узлов простого оборудования	Отчет по практике.
ПК 6.2 Осуществлять работы по строповке грузов	Н 6.2.1 проведения работ, связанных с применением грузоподъемных механизмов при монтаже и ремонте промышленного оборудования	Отчет по практике.
ОК 01 Выбирать способы решения задач профессиональной деятельности применительно к различным контекстам		Отчет по практике.
ОК 03 Планировать и реализовывать собственное профессиональное и личностное развитие, предпринимательскую деятельность в профессиональной сфере, использовать знания по правовой и финансовой грамотности в различных жизненных ситуациях		Отчет по практике.
ОК 04 Эффективно взаимодействовать и работать в коллективе и команде		Отчет по практике.
ОК 06 Проявлять гражданско-патриотическую позицию, демонстрировать осознанное поведение на основе традиционных российских духовно-нравственных ценностей, в том числе с учетом гармонизации межнациональных и межрелигиозных отношений, применять стандарты		Отчет по практике.

антикоррупционного поведения		
ОК 07 Содействовать сохранению окружающей среды, ресурсосбережению, применять знания об изменении климата, принципы бережливого производства, эффективно действовать в чрезвычайных ситуациях		Отчет по практике.
ОК 09 Пользоваться профессиональной документацией на государственном и иностранном языках		Отчет по практике.

Формой промежуточной аттестации по учебной практике является зачет. Зачет выставляется при условии положительного аттестационного листа по практике об уровне освоения ОК и ПК, заполненного руководителями практики от организации и колледжа, отчета по практике в соответствии с заданием на практику.

Отчет по практике представляет собой комплект материалов, включающий документы для прохождения практики; подготовленные обучающимся материалы, подтверждающие выполнение заданий по практике. Содержание отчета определяется целями и задачами соответствующего ПМ, вида и программы практики.

Отчет предоставляется в течение трех дней по окончании практики руководителю практики от МпК. Отчет о выполнении заданий по практике выполняется индивидуально. Отчет является ответом на каждый пункт задания и сопровождается ссылками на приложения.

Все необходимые материалы отчета по практике комплектуются обучающимся согласно внутренней описи документов, находящейся в отчете.

Приложения представляют собой материал, подтверждающий выполнение заданий на практике (графические, аудио-, фото-, видеоматериалы, наглядные образцы изделий, копии созданных документов, фрагменты программ, чертежей и др.). Приложения имеют сквозную нумерацию. Номера страниц приложений допускается ставить вручную.

Обучающийся может приложить благодарственное письмо в адрес образовательной организации и/или лично практиканту.

Требования к оформлению отчета по практике представлены в методических указаниях по учебной практике.

Критерии оценки отчета по учебной практике:

- соответствие содержания отчета программе прохождения практики;
- отчет собран в полном объеме;
- структурированность (четкость, нумерация страниц, подробное оглавление отчета);
- оформление отчета;
- индивидуальное задание раскрыто полностью;
- не нарушены сроки сдачи отчета.

Приложение 1.1.1.2 к ОПОП-П по специальности
15.02.03 Монтаж, техническое обслуживание и ремонт
гидравлического и пневматического оборудования (по отраслям)

Министерство науки и высшего образования Российской Федерации

Федеральное государственное бюджетное образовательное учреждение
высшего образования
«Магнитогорский государственный технический университет им. Г.И. Носова»
Многопрофильный колледж

РАБОЧАЯ ПРОГРАММА
ПРОИЗВОДСТВЕННОЙ ПРАКТИКИ

программы подготовки специалистов среднего звена
по специальности
15.02.03 Монтаж, техническое обслуживание и ремонт гидравлического и пневматического оборудования (по отраслям)
Квалификация: техник-механик

Форма обучения
очная на базе основного общего образования

Рабочая программа производственной практики разработана на основе ФГОС по специальности среднего профессионального образования 15.02.03 Монтаж, техническое обслуживание и ремонт гидравлического и пневматического оборудования (по отраслям), утвержденного Министерством просвещения Российской Федерации) от 30 ноября 2023г № 908; СМК-К-О-РЕ-3/34-13-26 Порядок организации практической подготовки при реализации практик по образовательным программам среднего профессионального образования; рабочих программ профессиональных модулей программы подготовки специалистов среднего звена по специальности.

Организация-разработчик: Многопрофильный колледж ФГБОУ ВО «Магнитогорский государственный технический университет им. Г. И. Носова»

Разработчик (и):
преподаватель образовательно-производственного центра (кластера)
Многопрофильного колледжа ФГБОУ ВО «МГТУ им. Г.И. Носова»
Мария Вячеславовна Бойко

ОДОБРЕНО
Предметно-цикловой комиссией «Механического, гидравлического оборудования и автоматизации»
Председатель О.В. Коровченко
Протокол № 5 от «22» января 2025г.

Методической комиссией МпК
Протокол № 3 от «19» февраля 2025г.

СОДЕРЖАНИЕ

1 ОБЩАЯ ХАРАКТЕРИСТИКА РАБОЧЕЙ ПРОГРАММЫ ПРОИЗВОДСТВЕННОЙ ПРАКТИКИ....276

1.1. Цель и место производственной практики в структуре образовательной программы276

2 СТРУКТУРА И СОДЕРЖАНИЕ РАБОЧЕЙ ПРОГРАММЫ ПРОИЗВОДСТВЕННОЙ ПРАКТИКИ....279

2.1 Объем производственной практики....279

2.2 Структура и содержание производственной практики....280

3 УСЛОВИЯ РЕАЛИЗАЦИИ РАБОЧЕЙ ПРОГРАММЫ ПРОИЗВОДСТВЕННОЙ ПРАКТИКИ....286

3.1 Материально-техническое обеспечение производственной практики....286

3.2 Учебно-методическое и информационное обеспечение реализации рабочей программы производственной практики....286

3.3 Общие требования к организации производственной практики....287

4 КОНТРОЛЬ И ОЦЕНКА РЕЗУЛЬТАТОВ ПРОИЗВОДСТВЕННОЙ ПРАКТИКИ....287

1 ОБЩАЯ ХАРАКТЕРИСТИКА РАБОЧЕЙ ПРОГРАММЫ ПРОИЗВОДСТВЕННОЙ ПРАКТИКИ

1.1. Цель и место производственной практики в структуре образовательной программы

Рабочая программа производственной практики является частью программы подготовки специалистов среднего звена в соответствии с ФГОС СПО по специальности 15.02.03 Монтаж, техническое обслуживание и ремонт гидравлического и пневматического оборудования (по отраслям) и реализуется в профессиональном цикле после прохождения междисциплинарных курсов (МДК) в рамках профессиональных модулей в соответствии с учебным планом (п. 5.1. ОПОП).

Цель производственной практики: приобретение практического опыта в рамках профессиональных модулей данной ОПОП-П по видам деятельности.

Производственная практика реализуется в рамках профессиональных модулей (ПМ) образовательной программы и направлена на формирование, закрепление и развитие у обучающихся практических навыков в пределах профессиональных компетенций (ПК), на формирование и развитие общих компетенций (ОК) в процессе выполнения определенных видов работ, связанных с будущей профессиональной деятельностью по видам деятельности (ВД):

Индекс и наименование ПК/ОК	Результаты освоения владеет навыками
ВД.01 Организация и выполнение монтажа, наладки, испытаний, технического обслуживания и ремонта гидравлических и пневматических устройств, систем и приводов	
ПК 1.1 Осуществлять организационно-производственные работы для подготовки сборки и монтажа гидравлических и пневматических устройств и систем.	Н 1.1.1 подготовки гидро-пневмооборудования для сборки и монтажа
ПК. 1.2 Проводить сборку, регулировку, и пусконаладку гидравлических и пневматических устройств и систем.	Н 1.2.1. проведения сборки, регулировки и пусконаладочных работ гидравлических и пневматических устройств и систем
ПК 1.3 Производить оценку состояния гидравлических и пневматических устройств и систем после выполнения наладочных работ, контроль технического состояния оборудования при вводе в эксплуатацию.	Н 1.3.1 контроля выполненных наладочных работ гидравлических и пневматических устройств и систем с использованием контрольно-измерительных инструментов
ПК 1.4 Организовать работу персонала по сборке, монтажу и пусконаладке гидравлических и пневматических устройств и систем	Н 1.4.1 организации работы персонала по сборке, монтажу и пусконаладке гидравлических и пневматических устройств и систем
ВД 02 Эксплуатация, технологическое обслуживание и ремонт гидравлических и пневматических устройств и систем	
ПК 2.1 Производить диагностику состояния гидравлических и пневматических устройств и систем.	Н 2.1.1 организации и выполнения технического диагностирования гидравлических и пневматических устройств и систем
ПК 2.2 Производить техническое обслуживание гидравлических и пневматических устройств и систем в процессе эксплуатации в	Н 2.2.1 организации и выполнения технического обслуживания гидравлических и пневматических устройств и систем

соответствии с технической документацией.	
ПК 2.3 Осуществлять эксплуатацию гидравлических и пневматических устройств и систем в соответствии с техническими регламентами.	Н 2.3.1 эксплуатации гидравлических и пневматических устройств и систем в соответствие нормативным требованиям
ПК 2.4 Производить работы по организационному обеспечению и проведению плановых и неплановых ремонтов гидравлических и пневматических устройств и систем.	Н 2.4.1 организации, обеспечения и выполнения ремонтных работ гидравлических и пневматических систем
ПК 2.5 Разрабатывать технологическую документацию для проведения работ по техническому обслуживанию и ремонту гидравлических и пневматических устройств и систем.	Н 2.5.1 разработки соответствующей требованиям технологическую документацию для технического обслуживания и ремонта гидравлических и пневматических устройств и систем.
ВД 03 Ведение технологической документации по гидравлическим и пневматическим приводам, устройствам и системам	
ПК 3.1 Проводить типовые расчеты при оформлении технологической документации на гидравлические и пневматические приводы, устройства и системы	Н 3.1.1 проведения типовых расчетов при оформлении технологической документации на гидравлические и пневматические приводы, устройства и системы**.**
ПК 3.2 Оформлять техническую документацию на гидравлические и пневматические приводы, устройства и системы по заданным условиям	Н 3.2.1 оформления технической документации на гидравлические и пневматические приводы, устройства и системы по заданным условиям
ВД 4 Организация работы структурных подразделений по монтажу, эксплуатации и ремонту гидравлических и пневматических устройств и систем	
ПК 4.1. Определять оптимальные методы восстановления работоспособности гидравлического и пневматического оборудования.	Н 4.1.1 Определения оптимальных методов восстановления работоспособности гидравлического и пневматического оборудования
ПК 4.2. Определять потребность в материально-техническом обеспечении при монтаже, эксплуатации и ремонте гидравлических и пневматических устройств и систем.	Н 4.2.1 Определения потребности в материально-техническом обеспечении при монтаже, эксплуатации и ремонте гидравлических и пневматических устройств и систем
ПК 4.3. Разрабатывать технологическую документацию для проведения работ по монтажу, ремонту и технической эксплуатации гидравлического и пневматического оборудования в соответствии с требованиями технических регламентов.	Н 4.3.1 Разработки технологической документации для проведения работ по монтажу, ремонту и технической эксплуатации гидравлического и пневматического оборудования в соответствии с требованиями технических регламентов
ПК 4.4. Организовывать выполнение производственных заданий подчиненным персоналом с соблюдением норм охраны труда и бережливого производства.	Н 4.4.1 Руководства бригадой с соблюдением норм охраны труда и бережливого производства
ПК 4.5. Осуществлять документационное обеспечение деятельности структурного подразделения.	Н 4.5.1 Осуществления документационного обеспечения деятельности структурного подразделения

ВД 05 Техническое обслуживание систем смазывания оборудования ПАО "ММК"	
ПК 5.1 Организовывать и выполнять техническое обслуживание и ремонт систем смазывания металлургического оборудования.	Н 5.1.1 организации и выполнения технического обслуживания и ремонта систем смазывания металлургического оборудования
ОБЩИЕ КОМПЕТЕНЦИИ	
ОК 01. Выбирать способы решения задач профессиональной деятельности применительно к различным контекстам	Уо 01.01 распознавать и анализировать задачу и/или проблему в профессиональном и/или социальном контексте; выделять её составные части; определять этапы решения задачи; составлять план действий; определять необходимые ресурсы; реализовывать составленный план;
	Уо 01.02 владеть актуальными методами работы в профессиональной и смежных сферах;
ОК 02. Использовать современные средства поиска, анализа и интерпретации информации и информационные технологии для выполнения задач профессиональной деятельности	Уо 02.01 определять необходимые источники информации; эффективно искать информацию, необходимую для решения задачи и/или проблемы, оформлять результаты поиска;
	Уо 02.02 использовать современное программное обеспечение, различные цифровые средства для решения профессиональных задач; проявлять культуру информационной безопасности при использовании информационно-коммуникационных технологий;
ОК 04. Эффективно взаимодействовать и работать в коллективе и команде	Уо 04.01 организовывать работу коллектива и команды;
	Уо 04.02 эффективно работать в команде; взаимодействовать с коллегами, руководством, клиентами в ходе профессиональной деятельности;
ОК 07. Содействовать сохранению окружающей среды, ресурсосбережению, применять знания об изменении климата, принципы бережливого производства, эффективно действовать в чрезвычайных ситуациях	Уо 07.01 соблюдать нормы экологической безопасности;
	Уо 07.02 осуществлять работу с соблюдением принципов бережливого производства;
	Уо 07.03 оценивать чрезвычайную ситуацию; составлять алгоритм действий при чрезвычайной ситуации и определять необходимые ресурсы для её устранения;
ОК 09. Пользоваться профессиональной документацией на государственном и иностранном языках	Уо 09.01 понимать общий смысл четко произнесенных высказываний на известные темы (профессиональные и бытовые), понимать тексты на базовые профессиональные темы;
	Уо 09.05 читать, понимать и находить необходимые технические данные и инструкции в руководствах в любом доступном формате;

2 СТРУКТУРА И СОДЕРЖАНИЕ РАБОЧЕЙ ПРОГРАММЫ ПРОИЗВОДСТВЕННОЙ ПРАКТИКИ

2.1 Объем производственной практики

Вид практики		Курс	Место проведения практики	Кол-во часов			Обоснование вариативной части	Вид аттестации и контроля
				Всего	базовая часть	вариативная часть		
ВД.01 Организация и выполнение монтажа, наладки, испытаний, технического обслуживания и ремонта гидравлических и пневматических устройств, систем и приводов	ПП.01	*3*	*Организации, предприятия на основании договоров*	*108*	*108*			*Промежуточная (зачет)*
ВД.02 Эксплуатация, технологическое обслуживание и ремонт гидравлических и пневматических устройств и систем.	ПП.02	3,4	*Организации, предприятия на основании договоров*	144/216	360			*Промежуточная (зачет)*
ВД.03 Ведение технологической документации по гидравлическим и пневматическим приводам, устройствам и системам	ПП.03	3	*Организации, предприятия на основании договоров*	108	108			*Промежуточная (зачет)*
ПМ.04 Организация работы структурных подразделений по монтажу, эксплуатации и ремонту гидравлических и пневматических устройств и систем	ПП.04	3,4	*Организации, предприятия на основании договоров*	36/72	108			*Промежуточная (зачет)*
ВД.05 Техническое обслуживание систем смазывания оборудования ПАО "ММК"	ПП.05	3,4	*Организации, предприятия на основании договоров*	36/72		108	*для освоения навыков диагностики, профилактики и ремонта узлов смазки механизмов, по запросу ООО «ОСК»*	*Промежуточная (зачет)*
Итого				**792**				

Фактические сроки проведения производственной практики определяются в соответствии с календарным учебным графиком, утверждаемым ежегодно приказом ректора.

2.2 Структура и содержание производственной практики

Код ПК/ОК	Навык	Виды работ	Наименование тем производственной практики	Объем часов	Семестр
ВД.01 Организация и выполнение монтажа, наладки, испытаний, технического обслуживания и ремонта гидравлических и пневматических устройств, систем и приводов					
ПК 1.1, ПК 1.2, ПК 1.3, ПК 1.4 ОК 01, ОК 02	Н 1.1.1 подготовки гидро-пневмооборудования для сборки и монтажа Н 1.2.1. проведения сборки, регулировки и пусконаладочных работ гидравлических и пневматических устройств и систем Н 1.3.1 контроля выполненных наладочных работ гидравлических и пневматических устройств и систем с использованием контрольно-измерительных инструментов	1.Чтение технической документации (гидравлических схем).	Тема: Система технического обслуживания и ремонта промышленного оборудования	6	6
		2. Выполнение технического обслуживания гидравлических устройств и систем	Тема: Система технического обслуживания и ремонта промышленного оборудования	6	6
		3.Выполнение технического обслуживания пневматических устройств и систем.	Тема: Техническое обслуживание и ремонт гидросистем	6	6
		4.Выполнение ремонта гидравлических и пневматических устройств и систем.	Тема: Техническое обслуживание и ремонт гидросистем	6	6
		5.Выполнять ремонтные операции	Тема: Техническое обслуживание и ремонт гидросистем	6	6
		6.Устранять неполадки	Тема: Техническое обслуживание и ремонт гидросистем	6	6
		7.Проводить регулировку отдельных узлов оборудования	Тема : Средства контроля обслуживания гидропневмосистем	6	6
		8.Выполнять монтаж гидравлических и пневматических устройств и систем	Тема : Организация и выполнение монтажа, наладки, испытаний гидравлических и пневматических устройств, систем и приводов	6	6
		9.Выполнять осмотры и ремонт действующего оборудования цеха по техническому состоянию	Тема: Техническое обслуживание и ремонт гидросистем	6	6
		10.Осуществлять пуск и наладку гидравлических и пневматических приводов	Тема : Организация и выполнение монтажа, наладки, испытаний гидравлических и пневматических устройств, систем и приводов	6	6
		11.Определять техническое состояние гидрооборудования и пневмооборудования.	Тема: Система технического обслуживания и ремонта промышленного оборудования	6	6
		12.Использовать техническую документацию на проведение монтажных работ;	Тема : Организация и выполнение монтажа, наладки, испытаний гидравлических и пневматических устройств, систем и приводов	6	6
		13.Проводить монтаж гидрооборудования различного типа.	Тема : Средства контроля обслуживания гидропневмосистем	6	6
		14.Использовать приборы для измерения давления;	Тема : Средства контроля обслуживания гидропневмосистем	4	6
		15.Выбирать необходимые	Тема : Организация и	4	6

		средства измерения;	выполнение монтажа, наладки, испытаний гидравлических и пневматических устройств, систем и приводов		
		16.Определять расход жидкости различными способами;	Тема : Организация и выполнение монтажа, наладки, испытаний гидравлических и пневматических устройств, систем и приводов	4	6
		17.Использовать приборы для измерения параметров газа;	Тема : Организация и выполнение монтажа, наладки, испытаний гидравлических и пневматических устройств, систем и приводов	4	6
		18.Контролировать стенды для испытания и приемки;	Тема : Средства контроля обслуживания гидропневмосистем	4	6
		19.Проводить испытания гидравлического и пневматического оборудования	Тема : Средства контроля обслуживания гидропневмосистем	5	6
		20.Использовать диагностические средства измерений	Тема : Средства контроля обслуживания гидропневмосистем	5	6
			ВСЕГО	**108**	
ВД.02 Эксплуатация, технологическое обслуживание и ремонт гидравлических и пневматических устройств и систем.					
ПК 2.1, ПК 2.2, ПК 2.3, ПК 2.4, ПК 2.5 ОК 01, ОК 04, ОК 09	Н 2.1.1 организации и выполнения технического диагностирования гидравлических и пневматических устройств и систем Н 2.2.1 организации и выполнения технического обслуживания гидравлических и пневматических устройств и систем Н 2.3.1 эксплуатации гидравлических и пневматических устройств и систем в соответствие нормативным требованиям	1. Чтение технической документации (гидравлических схем).	Тема: Эксплуатация, технологическое обслуживание и ремонт гидравлических и пневматических устройств и систем	20	6
		2. Организация и выполнение ТО устройств и систем гидропневмоприводов на производственном участке	Тема: Эксплуатация, технологическое обслуживание и ремонт гидравлических и пневматических устройств и систем	20	6
		3. Ознакомление и использование технической документации на проведение ремонтных работ;	Тема: Эксплуатация, технологическое обслуживание и ремонт гидравлических и пневматических устройств и систем	20	6
		4. Организация и выполнение ремонта гидравлических и пневматических устройств и систем.	Тема: Эксплуатация, технологическое обслуживание и ремонт гидравлических и пневматических устройств и систем	20	6
		5. Выполнять ремонтные операции	Тема: Эксплуатация, технологическое обслуживание и ремонт гидравлических и пневматических устройств и систем	20	6
		6. Устранять неполадки	Тема: Эксплуатация, технологическое обслуживание и ремонт гидравлических и пневматических устройств и систем	20	6
		7. Определять техническое состояние гидрооборудования и пневмооборудования.	Тема: Эксплуатация, технологическое обслуживание и ремонт гидравлических и пневматических устройств и систем	24	6

		8. Проводить регулировку отдельных узлов оборудования	Тема: Эксплуатация, технологическое обслуживание и ремонт гидравлических и пневматических устройств и систем	16	7
		9. Выполнять осмотры и ремонт действующего оборудования цеха по техническому состоянию	Тема: Эксплуатация, технологическое обслуживание и ремонт гидравлических и пневматических устройств и систем	20	7
		10. Осуществлять пуск и наладку гидравлических и пневматических приводов	Тема: Эксплуатация, технологическое обслуживание и ремонт гидравлических и пневматических устройств и систем	20	7
		11. Использовать приборы для измерения давления;	Тема: Эксплуатация, технологическое обслуживание и ремонт гидравлических и пневматических устройств и систем	20	7
		12. Выбирать необходимые средства измерения;	Тема: Эксплуатация, технологическое обслуживание и ремонт гидравлических и пневматических устройств и систем	20	7
		13. Определять расход жидкости различными способами;	Тема: Эксплуатация, технологическое обслуживание и ремонт гидравлических и пневматических устройств и систем	20	7
		14. Использовать приборы для измерения параметров газа;	Тема: Эксплуатация, технологическое обслуживание и ремонт гидравлических и пневматических устройств и систем	20	7
		15. Контролировать стенды для испытания и приемки;	Тема: Эксплуатация, технологическое обслуживание и ремонт гидравлических и пневматических устройств и систем	20	7
		16. Проводить испытания гидравлического и пневматического оборудования	Тема: Эксплуатация, технологическое обслуживание и ремонт гидравлических и пневматических устройств и систем	20	7
		17. Использовать диагностические средства измерений.	Тема: Эксплуатация, технологическое обслуживание и ремонт гидравлических и пневматических устройств и систем	20	7
		18. Производить диагностику состояния гидравлических и пневматических устройств и систем	Тема: Эксплуатация, технологическое обслуживание и ремонт гидравлических и пневматических устройств и систем	20	7
			ВСЕГО	**360**	
ВД.03 Ведение технологической документации по гидравлическим и пневматическим приводам, устройствам и системам					

ПК 3.1, ПК 3.2, ОК 01, ОК 02	Н 3.1.1 проведения типовых расчетов при оформлении технологической документации на гидравлические и пневматические приводы, устройства и системы. Н 3.2.1 оформления технической документации на гидравлические и пневматические приводы, устройства и системы по заданным условиям	1. Выполнение ремонтных чертежей, разработка технологических процессов, изготовление и восстановление деталей, составление дефектной ведомости на ремонт.	Тема: Ведение технологической документации по гидравлическим и пневматическим проводам	25	6
		2. Оформление технической документации на гидравлические и пневматические приводы, устройства и системы по заданным условиям	Тема: Ведение технологической документации по гидравлическим и пневматическим проводам	25	6
		3. Проектирование гидравлических и пневматических приводов	Тема: Проектирование объемного гидропривода	25	6
		4. Пользование прикладными программами;	Тема: Выполнение гидравлических и пневматических схем	33	6
			ВСЕГО	**108**	
ПМ.04 Организация работы структурных подразделений по монтажу, эксплуатации и ремонту гидравлических и пневматических устройств и систем					
ПК 4.1. ПК 4.2. ПК 4.3. ПК 4.4. ПК 4.5. ОК 01, ОК 04, ОК 07	Н 4.1.1 Определения оптимальных методов восстановления работоспособности гидравлического и пневматического оборудования. Н 4.2.1 Определения потребности в материально-техническом обеспечении при монтаже, эксплуатации и ремонте гидравлических и пневматических устройств и систем Н 4.3.1 Разработки технологической документации для проведения работ по монтажу, ремонту и технической эксплуатации гидравлического и пневматического оборудования в соответствии с требованиями технических регламентов Н 4.4.1 Руководства бригадой с соблюдением норм охраны труда и бережливого производства Н 4.5.1 Осуществления документационного	1.Ознакомиться с деятельностью структурного подразделения.	Тема: Нормативное обеспечение охраны труда и техники безопасности при выполнении работ по техническому	6	6
		2.Изучить инструкции по охране труда и технике безопасности.	Тема: Нормативное обеспечение охраны труда и техники безопасности при выполнении работ по техническому	6	6
		3.Изучить правила внутреннего трудового распорядка структурного подразделения.	Тема: Нормативное обеспечение охраны труда и техники безопасности при выполнении работ по техническому	6	6
		4.Выполнить анализ оснащённости цеха оборудованием, машинами и механизмами.	Тема: Нормативное обеспечение охраны труда и техники безопасности при выполнении работ по техническому	6	6
		5.Выполнить анализ оснащённости цеха инструментами, контрольно-измерительными приборами.	Тема: Нормативное обеспечение охраны труда и техники безопасности при выполнении работ по техническому	6	6
		6.Выполнить анализ оснащенности цеха средствами связи, производственной мебелью, технической документацией.	Тема: Нормативное обеспечение охраны труда и техники безопасности при выполнении работ по техническому	6	6
		7.Выполнить анализ системы ТОиР оборудования, закреплённого за бригадой.	Тема: Нормативное обеспечение охраны труда и техники безопасности при выполнении работ по техническому	6	6
		8.Выполнить анализ условий и безопасности труда, применения коллективных и индивидуальных средств	Тема: Нормативное обеспечение охраны труда и техники безопасности при выполнении работ по	6	6

	обеспечения деятельности структурного подразделения	защиты.	техническому		
		9.Выполнить анализ производственной численности работников бригады.	Тема: Нормативное обеспечение охраны труда и техники безопасности при выполнении работ по техническому	6	6
		10.Выполнить схему организационной структуры бригады.	Тема: Нормативное обеспечение охраны труда и техники безопасности при выполнении работ по техническому	6	6
		11.Выполнить планировку рабочего места.	Тема: Нормативное обеспечение охраны труда и техники безопасности при выполнении работ по техническому	6	6
		12.Выполнить анализ применения инструментов бережливого производства на рабочем месте.	Тема: Нормативное обеспечение охраны труда и техники безопасности при выполнении работ по техническому	6	6
		13.Разработать мероприятия по улучшению рабочего места.	Тема: Нормативное обеспечение охраны труда и техники безопасности при выполнении работ по техническому	12	7
		14.Оформление технической и оперативной документации (наряд-допуск, журнал ежесменных заданий, сменный журнал, журнал инструктажа, протоколы ознакомления)	Тема: Нормативное обеспечение охраны труда и техники безопасности при выполнении работ по техническому	12	7
		15.Оформить отчёт по практике		12	7
			ВСЕГО	**108**	
ВД.05 Техническое обслуживание систем смазывания оборудования ПАО "ММК"					
ПК 5.1. ОК 01, ОК 07	Н 5.1.1 организации и выполнения технического обслуживания и ремонта систем смазывания металлургического оборудования	1.Изучить централизованные циркуляционные системы смазывания: принципиальные схемы, конструктивные особенности, технические характеристики, смазочные материалы цеха (участка).	Тема: Системы смазывания оборудования ПАО «ММК»	12	6
		2.Изучить автоматические централизованные системы пластичной смазки : принципиальные схемы, конструктивные особенности, техническая характеристика, смазочные материал цеха (участка).	Тема: Системы смазывания оборудования ПАО «ММК»	12	6
		3.Изучить системы смазывания масло-воздух: принципиальные схемы, конструктивные особенности, техническая характеристика, смазочные материал цеха (участка).	Тема: Системы смазывания оборудования ПАО «ММК»	12	6
		4.Изучить схемы и карты смазывания основного	Тема: Системы смазывания оборудования ПАО «ММК»	12	7

		технологического оборудования цеха (участка).			
		5.Выполнить техническое обслуживание и ремонт систем смазывания.	Тема: Системы смазывания оборудования ПАО «ММК»	36	7
		6.Изучить правила сбора и утилизации смазочных материалов в цехе. Регенерация смазочных материалов.	Тема: Системы смазывания оборудования ПАО «ММК»	12	7
		7.Изучить правила техники безопасности при ТОиР систем смазывания.	Тема: Системы смазывания оборудования ПАО «ММК»	12	7
			ВСЕГО	**108**	

3 УСЛОВИЯ РЕАЛИЗАЦИИ РАБОЧЕЙ ПРОГРАММЫ ПРОИЗВОДСТВЕННОЙ ПРАКТИКИ

3.1 Материально-техническое обеспечение производственной практики

Практическая подготовка при реализации производственной практики проводится в организациях в специально оборудованных помещениях на основе договоров между организацией/предприятием и МГТУ.

Оборудование предприятий и технологическое оснащение рабочих мест производственной практики соответствует содержанию профессиональной деятельности и дает возможность обучающемуся овладеть профессиональными компетенциями по всем видам деятельности, предусмотренных программой, с использованием современных технологий, материалов и оборудования.

3.2 Учебно-методическое и информационное обеспечение реализации рабочей программы производственной практики

Основные источники:

1. Герасимова, Е. Б. Управление качеством : учебное пособие / Е.Б. Герасимова, Б.И. Герасимов, А.Ю. Сизикин ; под ред. Б.И. Герасимова. — 4-е изд., испр. и доп. — Москва : ФОРУМ : ИНФРА-М, 2023. — 217 с. + Доп. материалы [Электронный ресурс]. — (Среднее профессиональное образование). — DOI 10.12737/23589. - ISBN 978-5-00091-420-5. - Текст : электронный. - URL: https://znanium.com/catalog/product/2015303 – Режим доступа: по подписке.
2. Графкина, М. В. Охрана труда : учебник / М.В. Графкина. — 3-е изд., перераб. и доп. — Москва : ИНФРА-М, 2023. — 212 с. — (Среднее профессиональное образование). — DOI 10.12737/1173489. - ISBN 978-5-16-016522-6. - Текст : электронный. - URL: https://znanium.ru/catalog/product/1915952 – Режим доступа: по подписке.
3. Иванов, И. С. Технология машиностроения: производство типовых деталей машин : учебное пособие / И.С. Иванов. — Москва : ИНФРА-М, 2022. — 224 с. — (Среднее профессиональное образование). - ISBN 978-5-16-015601-9. - Текст : электронный. - URL: https://znanium.ru/catalog/product/1723512 – Режим доступа: по подписке.
4. Мазилкина, Е. И. Менеджмент : учебное пособие / Е.И. Мазилкина. — Москва : ИНФРА-М, 2023. — 197 с. — (Среднее профессиональное образование). — DOI 10.12737/23638. - ISBN 978-5-16-012447-6. - Текст : электронный. - URL: https://znanium.com/catalog/product/1933147 – Режим доступа: по подписке.
5. Сафронов, Н. А. Экономика организации (предприятия) : учебник для среднего профессионального образования / Н.А. Сафронов. — 2-е изд., с изм. — Москва : Магистр : ИНФРА-М, 2022. — 256 с. - ISBN 978-5-9776-0059-0. - Текст : электронный. - URL: https://znanium.ru/catalog/product/1864065 – Режим доступа: по подписке.
6. Сидоренко, В. С. Гидромеханические системы стационарных и мобильных технологических машин : учебное пособие / В.С. Сидоренко, М.С. Полешкин, В.И. Антоненко [и др.]. — Москва : ИНФРА-М, 2023. — 281 с. — (Высшее образование: Бакалавриат). — DOI 10.12737/textbook_5caaef22362082.95120074. - ISBN 978-5-16-014879-3. - Текст : электронный. - URL: https://znanium.com/catalog/product/1915371 – Режим доступа: по подписке.
7. Сидоров, В. А. Диагностика металлургических машин : учебное пособие / В. А. Сидоров. - Москва ; Вологда : Инфра-Инженерия, 2023. - 172 с. - ISBN 978-5-9729-1440-1. - Текст : электронный. - URL: https://znanium.com/catalog/product/2093419 – Режим доступа: по подписке.
8. Сидоров, В. А. Эксплуатация гидропривода металлургических машин : учебное пособие / В. А. Сидоров, Е. В. Ошовская, С. А. Бедарев. - Москва ; Вологда : Инфра-Инженерия,

2022. - 316 с. - ISBN 978-5-9729-0822-6. - Текст : электронный. - URL: https://znanium.com/catalog/product/1903873 – Режим доступа: по подписке.
9. Шейпак, А. А. Гидравлика и гидропневмопривод. Основы механики жидкости и газа : учебник / А. А. Шейпак. — 6-е изд., испр. и доп. — Москва : ИНФРА-М, 2024. — 272 с. — (Высшее образование). - ISBN 978-5-16-019380-9. - Текст : электронный. - URL: https://znanium.com/catalog/product/2113849 – Режим доступа: по подписке.

Дополнительные источники

1. Вольвак, С. Ф. Гидравлика : учебное пособие / С.Ф. Вольвак. — Москва : ИНФРА-М, 2023. — 438 с. — (Высшее образование: Бакалавриат). — DOI 10.12737/1045063. - ISBN 978-5-16-015659-0. - Текст : электронный. - URL: https://znanium.com/catalog/product/1960101 – Режим доступа: по подписке.
2. Елагина, О. Ю. Технологические методы повышения износостойкости деталей машин : учебное пособие / О. Ю. Елагина. — Москва : Университетская книга ; Логос, 2020. - 488 с. - (Новая университетская библиотека). - ISBN 978-5-98704-450-6. - Текст : электронный. - URL: https://znanium.com/catalog/product/1214442 – Режим доступа: по подписке.
3. Краснов, В. И. Монтаж систем вентиляции и кондиционирования воздуха : учебное пособие / В. И. Краснов. — Москва : ИНФРА-М, 2023. — 224 с. — (Среднее профессиональное образование). - ISBN 978-5-16-004299-2. - Текст : электронный. - URL: https://znanium.ru/catalog/product/1913217 – Режим доступа: по подписке.

Интернет-ресурсы:

1. Портал цифрового образования. [Электронный ресурс]. – Режим доступа: www.digital-edu.ru, свободный. – Загл. с экрана. Яз. рус.

3.3 Общие требования к организации производственной практики

Производственная практика проводится в форме практической подготовки в условиях выполнения обучающимися видов работ, связанных с будущей профессиональной деятельностью и направленных на формирование, закрепление, развитие практических навыков и компетенций по профилю образовательной программы в соответствии с локальными актами образовательной организации.

4 КОНТРОЛЬ И ОЦЕНКА РЕЗУЛЬТАТОВ ПРОИЗВОДСТВЕННОЙ ПРАКТИКИ

Оценка производственной практики осуществляется на основе анализа предусмотренных форм отчетности и экспертного оценивания запланированных результатов обучения: практических навыков и соответствующих общих и профессиональных компетенций, в том числе с учетом и(или) на основании результатов:

– текущего контроля видов работ, осуществляемого руководителями практики в процессе проведения практики;

– прохождения практики обучающимся, подтвержденных документами организаций/предприятий проведения практики.

Код ПК/ОК	Навык	Оценочные средства для промежуточной аттестации
ВД.01 Организация и выполнение монтажа, наладки, испытаний, технического обслуживания и ремонта гидравлических и пневматических устройств, систем и приводов		
ПК 1.1; ОК 01	Н 1.1.1 подготовки гидро-пневмооборудования для сборки и монтажа	Отчет по практике.
ПК 1.2 ОК 01, ОК 02	Н 1.2.1. проведения сборки, регулировки и пусконаладочных работ гидравлических и пневматических устройств и систем	Отчет по практике.
ПК 1.3 ОК 01, ОК 02	Н 1.3.1 контроля выполненных наладочных работ гидравлических и пневматических устройств и систем с использованием контрольно-измерительных инструментов	Отчет по практике.
ПК 1.4 ОК 01, ОК 02	Н 1.4.1 организации работы персонала по сборке, монтажу и пусконаладке гидравлических и пневматических устройств и систем	Отчет по практике.
ВД.02 Эксплуатация, технологическое обслуживание и ремонт гидравлических и пневматических устройств и систем.		
ПК 2.1 ОК 01, ОК 04, ОК 09	Н 2.1.1 организации и выполнения технического диагностирования гидравлических и пневматических устройств и систем	Отчет по практике
ПК 2.2 ОК 01, ОК 04, ОК 09	Н 2.2.1 организации и выполнения технического обслуживания гидравлических и пневматических устройств и систем	Отчет по практике.
ПК 2.3 ОК 01, ОК 04, ОК 09	Н 2.3.1 эксплуатации гидравлических и пневматических устройств и систем в соответствие нормативным требованиям	Отчет по практике
ПК 2.4 ОК 01, ОК 04, ОК 09	Н 2.4.1 организации, обеспечения и выполнения ремонтных работ гидравлических и пневматических систем	Отчет по практике.
ПК 2.5 ОК 01, ОК 09	Н 2.5.1 разработки соответствующей требованиям технологическую документацию для технического обслуживания и ремонта гидравлических и пневматических устройств и систем.	Отчет по практике
ВД.03 Ведение технологической документации по гидравлическим и пневматическим приводам, устройствам и системам		
ПК 3.1 ОК 01, ОК 02	Н 3.1.1 проведения типовых расчетов при оформлении технологической документации на гидравлические и пневматические приводы, устройства и системы**.**	Отчет по практике
ПК 3.2 ОК 01, ОК 02	Н 3.2.1 оформления технической документации на гидравлические и пневматические приводы, устройства и системы по заданным условиям	Отчет по практике.

ПМ.04 Организация работы структурных подразделений по монтажу, эксплуатации и ремонту гидравлических и пневматических устройств и систем		
ПК 4.1 ОК 01, ОК 04, ОК 07	Н 4.1.1 Определения оптимальных методов восстановления работоспособности гидравлического и пневматического оборудования	Отчет по практике
ПК 4.2 ОК 01, ОК 07	Н 4.2.1 Определения потребности в материально-техническом обеспечении при монтаже, эксплуатации и ремонте гидравлических и пневматических устройств и систем	Отчет по практике.
ПК 4.3 ОК 01, ОК 07	Н 4.3.1 Разработки технологической документации для проведения работ по монтажу, ремонту и технической эксплуатации гидравлического и пневматического оборудования в соответствии с требованиями технических регламентов	Отчет по практике
ПК 4.4 ОК 01, ОК 04 ОК 07	Н 4.4.1 Руководства бригадой с соблюдением норм охраны труда и бережливого производства	Отчет по практике.
ПК 4.5 ОК 01, ОК 04 ОК 07	Н 4.5.1 Осуществления документационного обеспечения деятельности структурного подразделения	Отчет по практике.
ВД.05 Техническое обслуживание систем смазывания оборудования ПАО "ММК"		
ПК 5.1, ОК 02	Н 5.1.1 организации и выполнения технического обслуживания и ремонта систем смазывания металлургического оборудования	Отчет по практике

Формой промежуточной аттестации по производственной практике является зачет. Зачет выставляется при условии положительного аттестационного листа по практике об уровне освоения ОК и ПК, заполненного руководителями практики от организации и колледжа, отчета по практике в соответствии с заданием на практику, дневника по практике.

Отчет по практике представляет собой комплект материалов, включающий документы для прохождения практики; подготовленные обучающимся материалы, подтверждающие выполнение заданий по практике. Содержание отчета определяется целями и задачами соответствующего ПМ, вида и программы практики.

Отчет предоставляется в течение трех дней по окончании практики руководителю практики от МпК. Отчет о выполнении заданий по практике выполняется индивидуально. Отчет является ответом на каждый пункт задания и сопровождается ссылками на приложения.

Все необходимые материалы отчета по практике комплектуются обучающимся согласно внутренней описи документов, находящейся в отчете.

Приложения представляют собой материал, подтверждающий выполнение заданий на практике (графические, аудио-, фото-, видеоматериалы, наглядные образцы изделий, копии созданных документов, фрагменты программ, чертежей и др.). Приложения имеют сквозную нумерацию. Номера страниц приложений допускается ставить вручную.

Обучающийся может приложить благодарственное письмо в адрес образовательной организации и/или лично практиканту.

Требования к оформлению отчета и дневника по практике представлены в методических указаниях по производственной практике.

Критерии оценки отчета по производственной практике:

- соответствие содержания отчета программе прохождения практики;
- отчет собран в полном объеме;
- структурированность (четкость, нумерация страниц, подробное оглавление отчета);
- оформление отчета;
- индивидуальное задание раскрыто полностью;
- не нарушены сроки сдачи отчета.

Приложение 2 к ОПОП-П по специальности 15.02.03 Монтаж, техническое обслуживание и ремонт гидравлического и пневматического оборудования (по отраслям)

Рабочая программа учебной дисциплины ОУП.01 Русский язык	293
Рабочая программа учебной дисциплины ОУП.02 Литература	342
Рабочая программа учебной дисциплины ОУП.03 Математика	387
Рабочая программа учебной дисциплины ОУП.04 Иностранный язык	439
Рабочая программа учебной дисциплины ОУП.05 Информатика	477
Рабочая программа учебной дисциплины ОУП.06 Физика	519
Рабочая программа учебной дисциплины ОУП.07 Химия	581
Рабочая программа учебной дисциплины ОУП.08 Биология	621
Рабочая программа учебной дисциплины ОУП.09 История	658
Рабочая программа учебной дисциплины ОУП.10 Обществознание	706
Рабочая программа учебной дисциплины ОУП.11 География	745
Рабочая программа учебной дисциплины ОУП.12 Физическая культура	780
Рабочая программа учебной дисциплины ОУП.13 Основы безопасности и защиты Родины	816
Рабочая программа учебной дисциплины ДУП.01 Индивидуальный проект (по предметным областям)	860
Рабочая программа учебной дисциплины ДУП.02 Введение в специальность	898
Рабочая программа учебной дисциплины ДУП.03 Основы металлообработки	913
Рабочая программа учебной дисциплины СГ.01 История России	928
Рабочая программа учебной дисциплины СГ.02 Иностранный язык в профессиональной деятельности	952
Рабочая программа учебной дисциплины СГ.03 Безопасность жизнедеятельности	989
Рабочая программа учебной дисциплины СГ.04 Физическая культура	1017
Рабочая программа учебной дисциплины СГ.05 Основы финансовой грамотности	1039
Рабочая программа учебной дисциплины ОП.01 Инженерная графика	1054
Рабочая программа учебной дисциплины ОП.02 Материаловедение	1079
Рабочая программа учебной дисциплины ОП.03 Техническая механика и основы теории машин и механизмов	1098
Рабочая программа учебной дисциплины ОП.04 Метрология, стандартизация и технические измерения	1119
Рабочая программа учебной дисциплины ОП.05 Электротехника и основы электроники	1136
Рабочая программа учебной дисциплины ОП.06 Программирование логических контроллеров	1158
Рабочая программа учебной дисциплины ОП.07 Обработка материалов, станки и инструменты	1166
Рабочая программа учебной дисциплины ОП.08 Охрана труда	1186
Рабочая программа учебной дисциплины ОП.09 Научная организация труда и бережливое производство	1201

Рабочая программа учебной дисциплины ОП.10 Математические методы в профессиональной деятельности	1218
Рабочая программа учебной дисциплины ОП.11 Элементы САПР в профессиональной деятельности	1235
Рабочая программа учебной дисциплины ОП.12 Основы металлургического производства	1251
Рабочая программа учебной дисциплины ОП.13 Технологическое оборудование металлургического производства	1273
Рабочая программа учебной дисциплины ОП.14 Грузоподъемные механизмы и транспортные средства	1295
Рабочая программа учебной дисциплины ОП.15 Моделирование карьеры	1314
Рабочая программа учебной дисциплины ОПц.16 Цифровые технологии на предприятиях отрасли машиностроения	1327

Министерство науки и высшего образования Российской Федерации

Федеральное государственное бюджетное образовательное учреждение
высшего образования
«Магнитогорский государственный технический университет
им. Г. И. Носова»
Многопрофильный колледж

РАБОЧАЯ ПРОГРАММА УЧЕБНОЙ ДИСЦИПЛИНЫ
ОУП.01 РУССКИЙ ЯЗЫК
общеобразовательного цикла
программы подготовки специалистов среднего звена
специальности
15.02.03 Монтаж, техническое обслуживание и ремонт гидравлического и пневматического оборудования (по отраслям)

Квалификация: Техник-механик

Форма обучения
очная на базе основного общего образования

Магнитогорск, 2025

Рабочая программа учебной дисциплины «Русский язык» разработана на основе требований Федерального государственного образовательного стандарта среднего общего образования, утвержденного приказом Министерства образования и науки Российской Федерации от 17.05.2012 года № 413, на основе положений федеральной основной общеобразовательной программы среднего общего образования, утвержденной приказом Министерства просвещения Российской Федерации от 18.05.2023 года № 371, на основе требований Федерального государственного образовательного стандарта по специальности среднего профессионального образования 15.02.03 Монтаж, техническое обслуживание и ремонт гидравлического и пневматического оборудования (по отраслям), утвержденного приказом Министерства просвещения Российской Федерации от 30.11.2023 № 908 , и с учетом получаемой специальности.

Организация-разработчик: Многопрофильный колледж ФГБОУ ВО «Магнитогорский государственный технический университет им. Г. И. Носова»

Разработчик (и):
преподаватель отделения №1 «Общеобразовательной подготовки»
Многопрофильного колледжа ФГБОУ ВО «МГТУ им. Г.И. Носова»
Семенцева Нэлли Сагындыковна

ОДОБРЕНО
Предметной комиссией ««Общих гуманитарных и социально-экономических дисциплин»»
Председатель Абдрахимов А.А.
Протокол № 5 от «22» января 2025г

Методической комиссией МпК
Протокол № 3 от «19» февраля 2025г

СОДЕРЖАНИЕ

1 ОБЩАЯ ХАРАКТЕРИСТИКА РАБОЧЕЙ ПРОГРАММЫ УЧЕБНОЙ ДИСЦИПЛИНЫ 322
1.1 Область применения программы 322
1.2 Цель и место дисциплины в структуре программы подготовки специалистов среднего звена 322
2 ПЛАНИРУЕМЫЕ РЕЗУЛЬТАТЫ ОСВОЕНИЯ УЧЕБНОЙ ДИСЦИПЛИНЫ 323
3 СТРУКТУРА И СОДЕРЖАНИЕ УЧЕБНОЙ ДИСЦИПЛИНЫ 342
3.1 Объем учебной дисциплины и виды учебной работы 342
3.2 Тематический план и содержание учебной дисциплины 343
3.3 Перечень лабораторных и практических работ 361
4 УСЛОВИЯ РЕАЛИЗАЦИИ УЧЕБНОЙ ДИСЦИПЛИНЫ 365
4.1 Материально-техническое обеспечение 365
4.2 Учебно-методическое и информационное обеспечение реализации программы 365
5 КОНТРОЛЬ И ОЦЕНКА РЕЗУЛЬТАТОВ ОСВОЕНИЯ УЧЕБНОЙ ДИСЦИПЛИНЫ 366
5.1 Текущий контроль 366
5.2 Промежуточная аттестация 368
Приложение 1. Образовательные технологии 377

1 ОБЩАЯ ХАРАКТЕРИСТИКА РАБОЧЕЙ ПРОГРАММЫ УЧЕБНОЙ ДИСЦИПЛИНЫ

1.1 Область применения программы

Рабочая программа учебной дисциплины «Русский язык» является частью программы подготовки специалистов среднего звена по специальности 15.02.03 Монтаж, техническое обслуживание и ремонт гидравлического и пневматического оборудования (по отраслям). Рабочая программа составлена для очной формы обучения.

1.2 Цель и место дисциплины в структуре программы подготовки специалистов среднего звена

Учебная дисциплина «Русский язык» относится к общеобразовательному циклу программы подготовки специалистов среднего звена и относится к предметной области ФГОС среднего общего образования русский язык и литература.

Уровень освоения учебной дисциплины в соответствии с ФГОС среднего общего образования базовый.

Освоение дисциплины направлено на достижение следующих целей:

– осознание и проявление общероссийской гражданственности, патриотизма, уважения к русскому языку как государственному языку Российской Федерации и языку межнационального общения на основе расширения представлений о функциях русского языка в России и мире;

– о русском языке как духовной, нравственной и культурной ценности многонационального народа России; о взаимосвязи языка и культуры, языка и истории, языка и личности; об отражении в русском языке традиционных российских духовно-нравственных ценностей; формирование ценностного отношения к русскому языку;

– овладение русским языком как инструментом личностного развития и формирования социальных взаимоотношений; понимание роли русского языка в развитии ключевых компетенций, необходимых для успешной самореализации, для овладения будущей профессией, самообразования и социализации;

– совершенствование устной и письменной речевой культуры на основе овладения основными понятиями культуры речи и функциональной стилистики, формирование навыков нормативного употребления языковых единиц и расширение круга используемых языковых средств; совершенствование коммуникативных умений в разных сферах общения, способности к самоанализу и самооценке на основе наблюдений за речью;

– развитие функциональной грамотности: совершенствование умений текстовой деятельности, анализа текста с точки зрения явной и скрытой (подтекстовой), основной и дополнительной информации; развитие умений чтения текстов разных форматов (гипертексты, графика, инфографика и другие); совершенствование умений трансформировать, интерпретировать тексты и использовать полученную информацию в практической деятельности;

– обобщение знаний о языке как системе, об основных правилах орфографии и пунктуации, об изобразительно-выразительных средствах русского языка; совершенствование умений анализировать языковые единицы разных уровней, умений применять правила орфографии и пунктуации, умений определять изобразительно-выразительные средства языка в тексте;

– обеспечение поддержки русского языка как государственного языка Российской Федерации, недопущения использования нецензурной лексики и иностранных слов, за исключением тех, которые не имеют общеупотребительных аналогов в русском языке и перечень которых содержится в нормативных словарях.

Учебная дисциплина «Русский язык» имеет междисциплинарную связь с общеобразовательными учебными дисциплинами «Литература», «История», «Обществознание», «Иностранный язык».

2 ПЛАНИРУЕМЫЕ РЕЗУЛЬТАТЫ ОСВОЕНИЯ УЧЕБНОЙ ДИСЦИПЛИНЫ

Освоение содержания учебной дисциплины «Русский язык» обеспечивает достижение обучающимися следующих результатов:

Общие и профессиональные компетенции	Планируемые результаты обучения	
	Личностные / метапредметные	**Предметные**
ОК 01 Выбирать способы решения задач профессиональной деятельности применительно к различным контекстам	Личностные результаты освоения учебной дисциплины отражают готовность и способность обучающихся руководствоваться сформированной внутренней позицией личности, системой ценностных ориентаций, позитивных внутренних убеждений, соответствующих традиционным ценностям российского общества, расширение жизненного опыта и опыта деятельности в процессе реализации основных направлений воспитательной деятельности, в том числе в части: трудового воспитания: ЛР23. готовность к труду, осознание ценности мастерства, трудолюбие; ЛР24. готовность к активной деятельности технологической и социальной направленности, способность инициировать, планировать и самостоятельно выполнять такую деятельность; ЛР25. интерес к различным сферам профессиональной деятельности, умение совершать осознанный выбор будущей профессии и реализовывать собственные жизненные планы Метапредметные результаты освоения учебной дисциплины отражают: 8.1. Овладение универсальными учебными познавательными действиями: а) базовые логические действия: МР1. самостоятельно формулировать и актуализировать проблему, рассматривать ее всесторонне; МР2. устанавливать существенный признак или основания для сравнения, классификации и обобщения; МР3. определять цели деятельности, задавать параметры и	ПРб1. сформированность представлений о функциях русского языка в современном мире (государственный язык Российской Федерации, язык межнационального общения, один из мировых языков); о русском языке как духовно-нравственной и культурной ценности многонационального народа России; о взаимосвязи языка и культуры, языка и истории, языка и личности; об отражении в русском языке традиционных российских духовно-нравственных ценностей; сформированность ценностного отношения к русскому языку; ПРб2. совершенствование умений создавать устные монологические и диалогические высказывания различных типов и жанров; употреблять языковые средства в соответствии с речевой ситуацией (объем устных монологических высказываний - не менее 100 слов; объем диалогического высказывания - не менее 7 - 8 реплик); совершенствование умений выступать публично; представлять результаты учебно-исследовательской и проектной деятельности; использовать образовательные информационно-коммуникационные инструменты и ресурсы для решения учебных задач; ПРб3. сформированность знаний о признаках текста, его структуре, видах информации в тексте; совершенствование умений понимать, анализировать и комментировать основную и дополнительную, явную и скрытую (подтекстовую) информацию текстов, воспринимаемых зрительно и (или) на слух; выявлять логико-смысловые отношения между предложениями в тексте; создавать тексты разных функционально-смысловых типов; тексты научного, публицистического, официально-делового стилей разных жанров (объем

	критерии их достижения; МР4. выявлять закономерности и противоречия в рассматриваемых явлениях; МР5. вносить коррективы в деятельность, оценивать соответствие результатов целям, оценивать риски последствий деятельности; МР6. развивать креативное мышление при решении жизненных проблем; б) базовые исследовательские действия: МР7. владеть навыками учебно-исследовательской и проектной деятельности, навыками разрешения проблем; МР12. выявлять причинно-следственные связи и актуализировать задачу, выдвигать гипотезу ее решения, находить аргументы для доказательства своих утверждений, задавать параметры и критерии решения; МР13. анализировать полученные в ходе решения задачи результаты, критически оценивать их достоверность, прогнозировать изменение в новых условиях; МР17. уметь переносить знания в познавательную и практическую области жизнедеятельности; МР18. уметь интегрировать знания из разных предметных областей; МР19. выдвигать новые идеи, предлагать оригинальные подходы и решения; МР20. ставить проблемы и задачи, допускающие альтернативные решения	сочинения - не менее 150 слов); ПРб4. совершенствование умений использовать разные виды чтения и аудирования, приемы информационно-смысловой переработки прочитанных и прослушанных текстов, включая гипертекст, графику, инфографику и другое (объем текста для чтения - 450 - 500 слов; объем прослушанного или прочитанного текста для пересказа от 250 до 300 слов); совершенствование умений создавать вторичные тексты (тезисы, аннотация, отзыв, рецензия и другое); ПРб5. обобщение знаний о языке как системе, его основных единицах и уровнях; обогащение словарного запаса, расширение объема используемых в речи грамматических языковых средств; совершенствование умений анализировать языковые единицы разных уровней, тексты разных функционально-смысловых типов, функциональных разновидностей языка (разговорная речь, функциональные стили, язык художественной литературы), различной жанровой принадлежности; сформированность представлений о формах существования национального русского языка; знаний о признаках литературного языка и его роли в обществе; ПРб6. сформированность представлений об аспектах культуры речи: нормативном, коммуникативном и этическом; формирование системы знаний о нормах современного русского литературного языка и их основных видах (орфоэпические, лексические, грамматические, стилистические); совершенствование умений применять знание норм современного русского литературного языка в речевой практике, корректировать устные и письменные высказывания; обобщение знаний об основных правилах орфографии и пунктуации, совершенствование умений применять правила орфографии и пунктуации в практике письма; сформированность умений работать со словарями и

		справочниками, в том числе академическими словарями и справочниками в электронном формате; ПРб7. обобщение знаний о функциональных разновидностях языка: разговорной речи, функциональных стилях (научный, публицистический, официально-деловой), языке художественной литературы; совершенствование умений распознавать, анализировать и комментировать тексты различных функциональных разновидностей языка (разговорная речь, функциональные стили, язык художественной литературы); ПРб9. совершенствование умений использовать правила русского речевого этикета в социально-культурной, учебно-научной, официально-деловой сферах общения, в повседневном общении, интернет-коммуникации
ОК 02 Использовать современные средства поиска, анализа и интерпретации информации и информационные технологии для выполнения задач профессиональной деятельности	Личностные результаты освоения учебной дисциплины отражают готовность и способность обучающихся руководствоваться сформированной внутренней позицией личности, системой ценностных ориентаций, позитивных внутренних убеждений, соответствующих традиционным ценностям российского общества, расширение жизненного опыта и опыта деятельности в процессе реализации основных направлений воспитательной деятельности, в том числе в части: ценности научного познания: ЛР32. сформированность мировоззрения, соответствующего современному уровню развития науки и общественной практики, основанного на диалоге культур, способствующего осознанию своего места в поликультурном мире; ЛР33. совершенствование языковой и читательской культуры как средства взаимодействия между людьми и познания мира; ЛР34. осознание ценности научной деятельности, готовность осуществлять проектную и исследовательскую деятельность индивидуально и в группе;	ПРб3. сформированность знаний о признаках текста, его структуре, видах информации в тексте; совершенствование умений понимать, анализировать и комментировать основную и дополнительную, явную и скрытую (подтекстовую) информацию текстов, воспринимаемых зрительно и (или) на слух; выявлять логико-смысловые отношения между предложениями в тексте; создавать тексты разных функционально-смысловых типов; тексты научного, публицистического, официально-делового стилей разных жанров (объем сочинения - не менее 150 слов); ПРб4. совершенствование умений использовать разные виды чтения и аудирования, приемы информационно-смысловой переработки прочитанных и прослушанных текстов, включая гипертекст, графику, инфографику и другое (объем текста для чтения - 450 - 500 слов; объем прослушанного или прочитанного текста для пересказа от 250 до 300 слов); совершенствование умений создавать вторичные тексты (тезисы, аннотация, отзыв, рецензия и другое); ПРб5. обобщение знаний о языке как системе, его

	Метапредметные результаты освоения учебной дисциплины отражают: 8.1. Овладение универсальными учебными познавательными действиями: в) работа с информацией: МР21. владеть навыками получения информации из источников разных типов, самостоятельно осуществлять поиск, анализ, систематизацию и интерпретацию информации различных видов и форм представления; МР22. создавать тексты в различных форматах с учетом назначения информации и целевой аудитории, выбирая оптимальную форму представления и визуализации; МР23. оценивать достоверность, легитимность информации, ее соответствие правовым и морально-этическим нормам; МР24. использовать средства информационных и коммуникационных технологий в решении когнитивных, коммуникативных и организационных задач с соблюдением требований эргономики, техники безопасности, гигиены, ресурсосбережения, правовых и этических норм, норм информационной безопасности; МР25. владеть навыками распознавания и защиты информации, информационной безопасности личности	основных единицах и уровнях; обогащение словарного запаса, расширение объема используемых в речи грамматических языковых средств; совершенствование умений анализировать языковые единицы разных уровней, тексты разных функционально-смысловых типов, функциональных разновидностей языка (разговорная речь, функциональные стили, язык художественной литературы), различной жанровой принадлежности; сформированность представлений о формах существования национального русского языка; знаний о признаках литературного языка и его роли в обществе; ПРб6. сформированность представлений об аспектах культуры речи: нормативном, коммуникативном и этическом; формирование системы знаний о нормах современного русского литературного языка и их основных видах (орфоэпические, лексические, грамматические, стилистические); совершенствование умений применять знание норм современного русского литературного языка в речевой практике, корректировать устные и письменные высказывания; обобщение знаний об основных правилах орфографии и пунктуации, совершенствование умений применять правила орфографии и пунктуации в практике письма; сформированность умений работать со словарями и справочниками, в том числе академическими словарями и справочниками в электронном формате; ПРб7. обобщение знаний о функциональных разновидностях языка: разговорной речи, функциональных стилях (научный, публицистический, официально-деловой), языке художественной литературы; совершенствование умений распознавать, анализировать и комментировать тексты различных функциональных разновидностей языка (разговорная речь, функциональные стили, язык художественной литературы)

ОК 03 Планировать и реализовывать собственное профессиональное и личностное развитие, предпринимательскую деятельность в профессиональной сфере, использовать знания по правовой и финансовой грамотности в различных жизненных ситуациях	Личностные результаты освоения учебной дисциплины отражают готовность и способность обучающихся руководствоваться сформированной внутренней позицией личности, системой ценностных ориентаций, позитивных внутренних убеждений, соответствующих традиционным ценностям российского общества, расширение жизненного опыта и опыта деятельности в процессе реализации основных направлений воспитательной деятельности, в том числе в части: духовно-нравственного воспитания: ЛР11. осознание духовных ценностей российского народа; ЛР12. сформированность нравственного сознания, этического поведения; ЛР13. способность оценивать ситуацию и принимать осознанные решения, ориентируясь на морально-нравственные нормы и ценности; ЛР14. осознание личного вклада в построение устойчивого будущего; ЛР15. ответственное отношение к своим родителям и (или) другим членам семьи, созданию семьи на основе осознанного принятия ценностей семейной жизни в соответствии с традициями народов России; трудового воспитания: ЛР26. готовность и способность к образованию и самообразованию на протяжении всей жизни; Метапредметные результаты освоения учебной дисциплины отражают: 8.1. Овладение универсальными учебными познавательными действиями: б) базовые исследовательские действия: МР11. ставить и формулировать собственные задачи в образовательной деятельности и жизненных ситуациях; 8.3. Овладение универсальными регулятивными действиями: а) самоорганизация:	ПРб1. сформированность представлений о функциях русского языка в современном мире (государственный язык Российской Федерации, язык межнационального общения, один из мировых языков); о русском языке как духовно-нравственной и культурной ценности многонационального народа России; о взаимосвязи языка и культуры, языка и истории, языка и личности; об отражении в русском языке традиционных российских духовно-нравственных ценностей; сформированность ценностного отношения к русскому языку; ПРб2. совершенствование умений создавать устные монологические и диалогические высказывания различных типов и жанров; употреблять языковые средства в соответствии с речевой ситуацией (объем устных монологических высказываний - не менее 100 слов; объем диалогического высказывания - не менее 7 - 8 реплик); совершенствование умений выступать публично; представлять результаты учебно-исследовательской и проектной деятельности; использовать образовательные информационно-коммуникационные инструменты и ресурсы для решения учебных задач; ПРб4. совершенствование умений использовать разные виды чтения и аудирования, приемы информационно-смысловой переработки прочитанных и прослушанных текстов, включая гипертекст, графику, инфографику и другое (объем текста для чтения - 450 - 500 слов; объем прослушанного или прочитанного текста для пересказа от 250 до 300 слов); совершенствование умений создавать вторичные тексты (тезисы, аннотация, отзыв, рецензия и другое); ПРб5. обобщение знаний о языке как системе, его основных единицах и уровнях; обогащение словарного запаса, расширение объема используемых в речи грамматических языковых средств; совершенствование умений анализировать языковые единицы разных уровней, тексты разных функционально-смысловых

	МР38. самостоятельно осуществлять познавательную деятельность, выявлять проблемы, ставить и формулировать собственные задачи в образовательной деятельности и жизненных ситуациях; МР39. самостоятельно составлять план решения проблемы с учетом имеющихся ресурсов, собственных возможностей и предпочтений; МР44. способствовать формированию и проявлению широкой эрудиции в разных областях знаний, постоянно повышать свой образовательный и культурный уровень; б) самоконтроль: МР46. владеть навыками познавательной рефлексии как осознания совершаемых действий и мыслительных процессов, их результатов и оснований; МР47. использовать приемы рефлексии для оценки ситуации, выбора верного решения; МР48. уметь оценивать риски и своевременно принимать решения по их снижению; в) эмоциональный интеллект, предполагающий сформированность: МР49. самосознания, включающего способность понимать свое эмоциональное состояние, видеть направления развития собственной эмоциональной сферы, быть уверенным в себе; МР50. саморегулирования, включающего самоконтроль, умение принимать ответственность за свое поведение, способность адаптироваться к эмоциональным изменениям и проявлять гибкость, быть открытым новому; МР51. сформированность внутренней мотивации, включающей стремление к достижению цели и успеху, оптимизм, инициативность, умение действовать, исходя из своих возможностей; МР52. эмпатии, включающей способность понимать эмоциональное состояние других, учитывать его при осуществлении коммуникации, способность к сочувствию и сопереживанию;	типов, функциональных разновидностей языка (разговорная речь, функциональные стили, язык художественной литературы), различной жанровой принадлежности; сформированность представлений о формах существования национального русского языка; знаний о признаках литературного языка и его роли в обществе; ПРб6. сформированность представлений об аспектах культуры речи: нормативном, коммуникативном и этическом; формирование системы знаний о нормах современного русского литературного языка и их основных видах (орфоэпические, лексические, грамматические, стилистические); совершенствование умений применять знание норм современного русского литературного языка в речевой практике, корректировать устные и письменные высказывания; обобщение знаний об основных правилах орфографии и пунктуации, совершенствование умений применять правила орфографии и пунктуации в практике письма; сформированность умений работать со словарями и справочниками, в том числе академическими словарями и справочниками в электронном формате; ПРб9. совершенствование умений использовать правила русского речевого этикета в социально-культурной, учебно-научной, официально-деловой сферах общения, в повседневном общении, интернет-коммуникации

	МР53. социальных навыков, включающих способность выстраивать отношения с другими людьми, заботиться, проявлять интерес и разрешать конфликты;	
ОК 04 Эффективно взаимодействовать и работать в коллективе и команде	Метапредметные результаты освоения учебной дисциплины отражают: 8.2. Овладение универсальными коммуникативными действиями: б) совместная деятельность: МР31. понимать и использовать преимущества командной и индивидуальной работы; МР32. выбирать тематику и методы совместных действий с учетом общих интересов и возможностей каждого члена коллектива; МР33. принимать цели совместной деятельности, организовывать и координировать действия по ее достижению: составлять план действий, распределять роли с учетом мнений участников обсуждать результаты совместной работы; МР34. оценивать качество своего вклада и каждого участника команды в общий результат по разработанным критериям; МР36. координировать и выполнять работу в условиях реального, виртуального и комбинированного взаимодействия; МР37. осуществлять позитивное стратегическое поведение в различных ситуациях, проявлять творчество и воображение, быть инициативным; 8.3. Овладение универсальными регулятивными действиями: г) принятие себя и других людей: МР54. принимать себя, понимая свои недостатки и достоинства; МР55. принимать мотивы и аргументы других людей при анализе результатов деятельности; МР56. признавать свое право и право других людей на ошибки;	ПРб1. сформированность представлений о функциях русского языка в современном мире (государственный язык Российской Федерации, язык межнационального общения, один из мировых языков); о русском языке как духовно-нравственной и культурной ценности многонационального народа России; о взаимосвязи языка и культуры, языка и истории, языка и личности; об отражении в русском языке традиционных российских духовно-нрав ственных ценностей; сформированность ценностного отношения к русскому языку; ПРб2. совершенствование умений создавать устные монологические и диалогические высказывания различных типов и жанров; употреблять языковые средства в соответствии с речевой ситуацией (объем устных монологических высказываний - не менее 100 слов; объем диалогического высказывания - не менее 7 - 8 реплик); совершенствование умений выступать публично; представлять результаты учебно-исследовательской и проектной деятельности; использовать образовательные информационно-коммуникационные инструменты и ресурсы для решения учебных задач; ПРб3. сформированность знаний о признаках текста, его структуре, видах информации в тексте; совершенствование умений понимать, анализировать и комментировать основную и дополнительную, явную и скрытую (подтекстовую) информацию текстов, воспринимаемых зрительно и (или) на слух; выявлять логико-смысловые отношения между предложениями в тексте; создавать тексты разных функционально-смысловых типов; тексты научного, публицистического, официально-делового стилей разных жанров (объем сочинения - не менее 150 слов); ПРб4. совершенствование умений использовать разные

	МР57. развивать способность понимать мир с позиции другого человека;	виды чтения и аудирования, приемы информационно-смысловой переработки прочитанных и прослушанных текстов, включая гипертекст, графику, инфографику и другое (объем текста для чтения - 450 - 500 слов; объем прослушанного или прочитанного текста для пересказа от 250 до 300 слов); совершенствование умений создавать вторичные тексты (тезисы, аннотация, отзыв, рецензия и другое); ПРб5. обобщение знаний о языке как системе, его основных единицах и уровнях; обогащение словарного запаса, расширение объема используемых в речи грамматических языковых средств; совершенствование умений анализировать языковые единицы разных уровней, тексты разных функционально-смысловых типов, функциональных разновидностей языка (разговорная речь, функциональные стили, язык художественной литературы), различной жанровой принадлежности; сформированность представлений о формах существования национального русского языка; знаний о признаках литературного языка и его роли в обществе; ПРб6. сформированность представлений об аспектах культуры речи: нормативном, коммуникативном и этическом; формирование системы знаний о нормах современного русского литературного языка и их основных видах (орфоэпические, лексические, грамматические, стилистические); совершенствование умений применять знание норм современного русского литературного языка в речевой практике, корректировать устные и письменные высказывания; обобщение знаний об основных правилах орфографии и пунктуации, совершенствование умений применять правила орфографии и пунктуации в практике письма; сформированность умений работать со словарями и справочниками, в том числе академическими словарями и справочниками в электронном формате;

		ПРб7. обобщение знаний о функциональных разновидностях языка: разговорной речи, функциональных стилях (научный, публицистический, официально-деловой), языке художественной литературы; совершенствование умений распознавать, анализировать и комментировать тексты различных функциональных разновидностей языка (разговорная речь, функциональные стили, язык художественной литературы); ПРб8. обобщение знаний об изобразительно-выразительных средствах русского языка; совершенствование умений определять изобразительно-выразительные средства языка в тексте; ПРб9. совершенствование умений использовать правила русского речевого этикета в социально-культурной, учебно-научной, официально-деловой сферах общения, в повседневном общении, интернет-коммуникации
ОК 05 Осуществлять устную и письменную коммуникацию на государственном языке Российской Федерации с учетом особенностей социального и культурного контекста	Личностные результаты освоения учебной дисциплины отражают готовность и способность обучающихся руководствоваться сформированной внутренней позицией личности, системой ценностных ориентаций, позитивных внутренних убеждений, соответствующих традиционным ценностям российского общества, расширение жизненного опыта и опыта деятельности в процессе реализации основных направлений воспитательной деятельности, в том числе в части: эстетического воспитания: ЛР16. эстетическое отношение к миру, включая эстетику быта, научного и технического творчества, спорта, труда и общественных отношений; ЛР17. способность воспринимать различные виды искусства, традиции и творчество своего и других народов, ощущать эмоциональное воздействие искусства; ЛР18. убежденность в значимости для личности и общества отечественного и мирового искусства, этнических культурных традиций и народного творчества;	ПРб1. сформированность представлений о функциях русского языка в современном мире (государственный язык Российской Федерации, язык межнационального общения, один из мировых языков); о русском языке как духовно-нравственной и культурной ценности многонационального народа России; о взаимосвязи языка и культуры, языка и истории, языка и личности; об отражении в русском языке традиционных российских духовно-нрав ственных ценностей; сформированность ценностного отношения к русскому языку; ПРб2. совершенствование умений создавать устные монологические и диалогические высказывания различных типов и жанров; употреблять языковые средства в соответствии с речевой ситуацией (объем устных монологических высказываний - не менее 100 слов; объем диалогического высказывания - не менее 7 - 8 реплик); совершенствование умений выступать публично; представлять результаты учебно-исследовательской и проектной деятельности; использовать образовательные

	ЛР19. готовность к самовыражению в разных видах искусства, стремление проявлять качества творческой личности; Метапредметные результаты освоения учебной дисциплины отражают: 8.2. Овладение универсальными коммуникативными действиями: а) общение: МР26. осуществлять коммуникации во всех сферах жизни; МР27. распознавать невербальные средства общения, понимать значение социальных знаков, распознавать предпосылки конфликтных ситуаций и смягчать конфликты; МР28. владеть различными способами общения и взаимодействия; МР29. аргументированно вести диалог, уметь смягчать конфликтные ситуации; МР30. развернуто и логично излагать свою точку зрения с использованием языковых средств;	информационно-коммуникационные инструменты и ресурсы для решения учебных задач; ПРб3. сформированность знаний о признаках текста, его структуре, видах информации в тексте; совершенствование умений понимать, анализировать и комментировать основную и дополнительную, явную и скрытую (подтекстовую) информацию текстов, воспринимаемых зрительно и (или) на слух; выявлять логико-смысловые отношения между предложениями в тексте; создавать тексты разных функционально-смысловых типов; тексты научного, публицистического, официально-делового стилей разных жанров (объем сочинения - не менее 150 слов); ПРб4. совершенствование умений использовать разные виды чтения и аудирования, приемы информационно-смысловой переработки прочитанных и прослушанных текстов, включая гипертекст, графику, инфографику и другое (объем текста для чтения - 450 - 500 слов; объем прослушанного или прочитанного текста для пересказа от 250 до 300 слов); совершенствование умений создавать вторичные тексты (тезисы, аннотация, отзыв, рецензия и другое); ПРб5. обобщение знаний о языке как системе, его основных единицах и уровнях; обогащение словарного запаса, расширение объема используемых в речи грамматических языковых средств; совершенствование умений анализировать языковые единицы разных уровней, тексты разных функционально-смысловых типов, функциональных разновидностей языка (разговорная речь, функциональные стили, язык художественной литературы), различной жанровой принадлежности; сформированность представлений о формах существования национального русского языка; знаний о признаках литературного языка и его роли в обществе; ПРб6. сформированность представлений об аспектах

		культуры речи: нормативном, коммуникативном и этическом; формирование системы знаний о нормах современного русского литературного языка и их основных видах (орфоэпические, лексические, грамматические, стилистические); совершенствование умений применять знание норм современного русского литературного языка в речевой практике, корректировать устные и письменные высказывания; обобщение знаний об основных правилах орфографии и пунктуации, совершенствование умений применять правила орфографии и пунктуации в практике письма; сформированность умений работать со словарями и справочниками, в том числе академическими словарями и справочниками в электронном формате; ПРб7. обобщение знаний о функциональных разновидностях языка: разговорной речи, функциональных стилях (научный, публицистический, официально-деловой), языке художественной литературы; совершенствование умений распознавать, анализировать и комментировать тексты различных функциональных разновидностей языка (разговорная речь, функциональные стили, язык художественной литературы); ПРб8. обобщение знаний об изобразительно-выразительных средствах русского языка; совершенствование умений определять изобразительно-выразительные средства языка в тексте; ПРб9. совершенствование умений использовать правила русского речевого этикета в социально-культурной, учебно-научной, официально-деловой сферах общения, в повседневном общении, интернет-коммуникации
ОК 06 Проявлять гражданско-патриотическую позицию, демонстрировать осознанное поведение на	Личностные результаты освоения учебной дисциплины отражают готовность и способность обучающихся руководствоваться сформированной внутренней позицией личности, системой ценностных ориентаций, позитивных внутренних убеждений, соответствующих традиционным	ПРб1. сформированность представлений о функциях русского языка в современном мире (государственный язык Российской Федерации, язык межнационального общения, один из мировых языков); о русском языке как духовно-нравственной и культурной ценности

основе традиционных российских духовно-нравственных ценностей, в том числе с учетом гармонизации межнациональных и межрегилиозных отношений, применять стандарты антикоррупционного поведения;	ценностям российского общества, расширение жизненного опыта и опыта деятельности в процессе реализации основных направлений воспитательной деятельности, в том числе в части: гражданского воспитания: ЛР1. сформированность гражданской позиции обучающегося как активного и ответственного члена российского общества; ЛР2. осознание своих конституционных прав и обязанностей, уважение закона и правопорядка; ЛР3. принятие традиционных национальных, общечеловеческих гуманистических и демократических ценностей; ЛР4. готовность противостоять идеологии экстремизма, национализма, ксенофобии, дискриминации по социальным, религиозным, расовым, национальным признакам; ЛР5. готовность вести совместную деятельность в интересах гражданского общества, участвовать в самоуправлении в общеобразовательной организации и детско-юношеских организациях; ЛР6. умение взаимодействовать с социальными институтами в соответствии с их функциями и назначением; ЛР7. готовность к гуманитарной и волонтерской деятельности; патриотического воспитания: ЛР8. сформированность российской гражданской идентичности, патриотизма, уважения к своему народу, чувства ответственности перед Родиной, гордости за свой край, свою Родину, свой язык и культуру, прошлое и настоящее многонационального народа России; ЛР9. ценностное отношение к государственным символам, историческому и природному наследию, памятникам, традициям народов России, достижениям России в науке, искусстве, спорте, технологиях и труде;	многонационального народа России; о взаимосвязи языка и культуры, языка и истории, языка и личности; об отражении в русском языке традиционных российских духовно-нравственных ценностей; сформированность ценностного отношения к русскому языку; ПРб2. совершенствование умений создавать устные монологические и диалогические высказывания различных типов и жанров; употреблять языковые средства в соответствии с речевой ситуацией (объем устных монологических высказываний - не менее 100 слов; объем диалогического высказывания - не менее 7 - 8 реплик); совершенствование умений выступать публично; представлять результаты учебно-исследовательской и проектной деятельности; использовать образовательные информационно-коммуникационные инструменты и ресурсы для решения учебных задач; ПРб4. совершенствование умений использовать разные виды чтения и аудирования, приемы информационно-смысловой переработки прочитанных и прослушанных текстов, включая гипертекст, графику, инфографику и другое (объем текста для чтения - 450 - 500 слов; объем прослушанного или прочитанного текста для пересказа от 250 до 300 слов); совершенствование умений создавать вторичные тексты (тезисы, аннотация, отзыв, рецензия и другое); ПРб6. сформированность представлений об аспектах культуры речи: нормативном, коммуникативном и этическом; формирование системы знаний о нормах современного русского литературного языка и их основных видах (орфоэпические, лексические, грамматические, стилистические); совершенствование умений применять знание норм современного русского литературного языка в речевой практике, корректировать устные и письменные высказывания; обобщение знаний об основных правилах орфографии и пунктуации, совершенствование умений применять правила

	ЛР10. идейная убежденность, готовность к служению и защите Отечества, ответственность за его судьбу;	орфографии и пунктуации в практике письма; сформированность умений работать со словарями и справочниками, в том числе академическими словарями и справочниками в электронном формате; ПРб9. совершенствование умений использовать правила русского речевого этикета в социально-культурной, учебно-научной, официально-деловой сферах общения, в повседневном общении, интернет-коммуникации
ОК 07 Содействовать сохранению окружающей среды, ресурсосбережению, применять знания об изменении климата, принципы бережливого производства, эффективно действовать в чрезвычайных ситуациях	Личностные результаты освоения учебной дисциплины отражают готовность и способность обучающихся руководствоваться сформированной внутренней позицией личности, системой ценностных ориентаций, позитивных внутренних убеждений, соответствующих традиционным ценностям российского общества, расширение жизненного опыта и опыта деятельности в процессе реализации основных направлений воспитательной деятельности, в том числе в части: экологического воспитания: ЛР27. сформированность экологической культуры, понимание влияния социально-экономических процессов на состояние природной и социальной среды, осознание глобального характера экологических проблем; ЛР28. планирование и осуществление действий в окружающей среде на основе знания целей устойчивого развития человечества; ЛР29. активное неприятие действий, приносящих вред окружающей среде; ЛР30. умение прогнозировать неблагоприятные экологические последствия предпринимаемых действий, предотвращать их; ЛР31. расширение опыта деятельности экологической направленности; Метапредметные результаты освоения учебной дисциплины отражают: 8.1. Овладение универсальными учебными	ПРб1. сформированность представлений о функциях русского языка в современном мире (государственный язык Российской Федерации, язык межнационального общения, один из мировых языков); о русском языке как духовно-нравственной и культурной ценности многонационального народа России; о взаимосвязи языка и культуры, языка и истории, языка и личности; об отражении в русском языке традиционных российских духовно-нравственных ценностей; сформированность ценностного отношения к русскому языку; ПРб4. совершенствование умений использовать разные виды чтения и аудирования, приемы информационно-смысловой переработки прочитанных и прослушанных текстов, включая гипертекст, графику, инфографику и другое (объем текста для чтения - 450 - 500 слов; объем прослушанного или прочитанного текста для пересказа от 250 до 300 слов); совершенствование умений создавать вторичные тексты (тезисы, аннотация, отзыв, рецензия и другое); ПРб5. обобщение знаний о языке как системе, его основных единицах и уровнях; обогащение словарного запаса, расширение объема используемых в речи грамматических языковых средств; совершенствование умений анализировать языковые единицы разных уровней, тексты разных функционально-смысловых типов, функциональных разновидностей языка (разговорная речь, функциональные стили, язык художественной литературы), различной жанровой

	познавательными действиями: б) базовые исследовательские действия: МР15. разрабатывать план решения проблемы с учетом анализа имеющихся материальных и нематериальных ресурсов; МР16. осуществлять целенаправленный поиск переноса средств и способов действия в профессиональную среду; 8.2. Овладение универсальными коммуникативными действиями: б) совместная деятельность: МР35. предлагать новые проекты, оценивать идеи с позиции новизны, оригинальности, практической значимости; 8.3. Овладение универсальными регулятивными действиями: б) самоконтроль: МР45. давать оценку новым ситуациям, вносить коррективы в деятельность, оценивать соответствие результатов целям;	принадлежности; сформированность представлений о формах существования национального русского языка; знаний о признаках литературного языка и его роли в обществе; ПРб6. сформированность представлений об аспектах культуры речи: нормативном, коммуникативном и этическом; формирование системы знаний о нормах современного русского литературного языка и их основных видах (орфоэпические, лексические, грамматические, стилистические); совершенствование умений применять знание норм современного русского литературного языка в речевой практике, корректировать устные и письменные высказывания; обобщение знаний об основных правилах орфографии и пунктуации, совершенствование умений применять правила орфографии и пунктуации в практике письма; сформированность умений работать со словарями и справочниками, в том числе академическими словарями и справочниками в электронном формате; ПРб9. совершенствование умений использовать правила русского речевого этикета в социально-культурной, учебно-научной, официально-деловой сферах общения, в повседневном общении, интернет-коммуникации
ОК 08 Использовать средства физической культуры для сохранения и укрепления здоровья в процессе профессиональной деятельности и поддержания необходимого уровня физической подготовленности	Личностные результаты освоения учебной дисциплины отражают готовность и способность обучающихся руководствоваться сформированной внутренней позицией личности, системой ценностных ориентаций, позитивных внутренних убеждений, соответствующих традиционным ценностям российского общества, расширение жизненного опыта и опыта деятельности в процессе реализации основных направлений воспитательной деятельности, в том числе в части: физического воспитания: ЛР20. сформированность здорового и безопасного образа жизни, ответственного отношения к своему здоровью; ЛР21. потребность в физическом совершенствовании,	ПРб2. совершенствование умений создавать устные монологические и диалогические высказывания различных типов и жанров; употреблять языковые средства в соответствии с речевой ситуацией (объем устных монологических высказываний - не менее 100 слов; объем диалогического высказывания - не менее 7 - 8 реплик); совершенствование умений выступать публично; представлять результаты учебно-исследовательской и проектной деятельности; использовать образовательные информационно-коммуникационные инструменты и ресурсы для решения учебных задач; ПРб4. совершенствование умений использовать разные виды чтения и аудирования, приемы информационно-

	занятиях спортивно-оздоровительной деятельностью; ЛР22. активное неприятие вредных привычек и иных форм причинения вреда физическому и психическому здоровью; Метапредметные результаты освоения учебной дисциплины отражают: 8.1. Овладение универсальными учебными познавательными действиями: б) базовые исследовательские действия: МР14. давать оценку новым ситуациям, оценивать приобретенный опыт; 8.3. Овладение универсальными регулятивными действиями: а) самоорганизация: МР40. давать оценку новым ситуациям; МР41. расширять рамки учебного предмета на основе личных предпочтений; МР42. делать осознанный выбор, аргументировать его, брать ответственность за решение; МР43. оценивать приобретенный опыт	смысловой переработки прочитанных и прослушанных текстов, включая гипертекст, графику, инфографику и другое (объем текста для чтения - 450 - 500 слов; объем прослушанного или прочитанного текста для пересказа от 250 до 300 слов); совершенствование умений создавать вторичные тексты (тезисы, аннотация, отзыв, рецензия и другое)
ОК 09 Пользоваться профессиональной документацией на государственном и иностранном языках.	Личностные результаты освоения учебной дисциплины отражают готовность и способность обучающихся руководствоваться сформированной внутренней позицией личности, системой ценностных ориентаций, позитивных внутренних убеждений, соответствующих традиционным ценностям российского общества, расширение жизненного опыта и опыта деятельности в процессе реализации основных направлений воспитательной деятельности, в том числе в части: ценности научного познания: ЛР33. совершенствование языковой и читательской культуры как средства взаимодействия между людьми и познания мира; Метапредметные результаты освоения учебной дисциплины отражают:	ПРб2. совершенствование умений создавать устные монологические и диалогические высказывания различных типов и жанров; употреблять языковые средства в соответствии с речевой ситуацией (объем устных монологических высказываний - не менее 100 слов; объем диалогического высказывания - не менее 7 - 8 реплик); совершенствование умений выступать публично; представлять результаты учебно-исследовательской и проектной деятельности; использовать образовательные информационно-коммуникационные инструменты и ресурсы для решения учебных задач; ПРб3. сформированность знаний о признаках текста, его структуре, видах информации в тексте; совершенствование умений понимать, анализировать и комментировать основную и дополнительную, явную и скрытую (подтекстовую) информацию текстов,

	8.1. Овладение универсальными учебными познавательными действиями: б) базовые исследовательские действия: МР7. владеть навыками учебно-исследовательской и проектной деятельности, навыками разрешения проблем; МР8. способность и готовность к самостоятельному поиску методов решения практических задач, применению различных методов познания; МР9. овладение видами деятельности по получению нового знания, его интерпретации, преобразованию и применению в различных учебных ситуациях, в том числе при создании учебных и социальных проектов; МР10. формирование научного типа мышления, владение научной терминологией, ключевыми понятиями и методами.	воспринимаемых зрительно и (или) на слух; выявлять логико-смысловые отношения между предложениями в тексте; создавать тексты разных функционально-смысловых типов; тексты научного, публицистического, официально-делового стилей разных жанров (объем сочинения - не менее 150 слов); ПРб4. совершенствование умений использовать разные виды чтения и аудирования, приемы информационно-смысловой переработки прочитанных и прослушанных текстов, включая гипертекст, графику, инфографику и другое (объем текста для чтения - 450 - 500 слов; объем прослушанного или прочитанного текста для пересказа от 250 до 300 слов); совершенствование умений создавать вторичные тексты (тезисы, аннотация, отзыв, рецензия и другое); ПРб5. обобщение знаний о языке как системе, его основных единицах и уровнях; обогащение словарного запаса, расширение объема используемых в речи грамматических языковых средств; совершенствование умений анализировать языковые единицы разных уровней, тексты разных функционально-смысловых типов, функциональных разновидностей языка (разговорная речь, функциональные стили, язык художественной литературы), различной жанровой принадлежности; сформированность представлений о формах существования национального русского языка; знаний о признаках литературного языка и его роли в обществе; ПРб6. сформированность представлений об аспектах культуры речи: нормативном, коммуникативном и этическом; формирование системы знаний о нормах современного русского литературного языка и их основных видах (орфоэпические, лексические, грамматические, стилистические); совершенствование умений применять знание норм современного русского литературного языка в речевой практике, корректировать

		устные и письменные высказывания; обобщение знаний об основных правилах орфографии и пунктуации, совершенствование умений применять правила орфографии и пунктуации в практике письма; сформированность умений работать со словарями и справочниками, в том числе академическими словарями и справочниками в электронном формате; ПРб7. обобщение знаний о функциональных разновидностях языка: разговорной речи, функциональных стилях (научный, публицистический, официально-деловой), языке художественной литературы; совершенствование умений распознавать, анализировать и комментировать тексты различных функциональных разновидностей языка (разговорная речь, функциональные стили, язык художественной литературы); ПРб8. обобщение знаний об изобразительно-выразительных средствах русского языка; совершенствование умений определять изобразительно-выразительные средства языка в тексте; ПРб9. совершенствование умений использовать правила русского речевого этикета в социально-культурной, учебно-научной, официально-деловой сферах общения, в повседневном общении, интернет-коммуникации
ПК 4.5 Осуществлять документационное обеспечение деятельности структурного подразделения.	Метапредметные результаты освоения учебной дисциплины отражают: 8.2. Овладение универсальными коммуникативными действиями: а) общение: МР26. осуществлять коммуникации во всех сферах жизни; МР27. распознавать невербальные средства общения, понимать значение социальных знаков, распознавать предпосылки конфликтных ситуаций и смягчать конфликты; МР28. владеть различными способами общения и взаимодействия;	ПРб2. совершенствование умений создавать устные монологические и диалогические высказывания различных типов и жанров; употреблять языковые средства в соответствии с речевой ситуацией (объем устных монологических высказываний - не менее 100 слов; объем диалогического высказывания - не менее 7 - 8 реплик); совершенствование умений выступать публично; представлять результаты учебно-исследовательской и проектной деятельности; использовать образовательные информационно-коммуникационные инструменты и ресурсы для решения учебных задач; ПРб3. сформированность знаний о признаках текста, его

	МР29. аргументированно вести диалог, уметь смягчать конфликтные ситуации; МР30. развернуто и логично излагать свою точку зрения с использованием языковых средств;	структуре, видах информации в тексте; совершенствование умений понимать, анализировать и комментировать основную и дополнительную, явную и скрытую (подтекстовую) информацию текстов, воспринимаемых зрительно и (или) на слух; выявлять логико-смысловые отношения между предложениями в тексте; создавать тексты разных функционально-смысловых типов; тексты научного, публицистического, официально-делового стилей разных жанров (объем сочинения - не менее 150 слов); ПРб4. совершенствование умений использовать разные виды чтения и аудирования, приемы информационно-смысловой переработки прочитанных и прослушанных текстов, включая гипертекст, графику, инфографику и другое (объем текста для чтения - 450 - 500 слов; объем прослушанного или прочитанного текста для пересказа от 250 до 300 слов); совершенствование умений создавать вторичные тексты (тезисы, аннотация, отзыв, рецензия и другое);

3 СТРУКТУРА И СОДЕРЖАНИЕ УЧЕБНОЙ ДИСЦИПЛИНЫ

3.1 Объем учебной дисциплины и виды учебной работы

Вид учебной работы	Объем в часах	В т.ч. в форме практической подготовки
Объем образовательной программы учебной дисциплины	92	12
в т. ч.:		
Основное содержание	**56**	**0**
теоретическое обучение	30	0
практические занятия	26	0
лабораторные занятия	0	0
Профессионально-ориентированное содержание (содержание прикладного модуля)	**18**	**12**
теоретическое обучение	2	0
практические занятия	16	12
лабораторные занятия	0	0
промежуточная аттестация	18	0
Форма промежуточной аттестации экзамен		

3.2 Тематический план и содержание учебной дисциплины

Наименование разделов и тем	**Содержание учебного материала и формы организации деятельности обучающихся**	**Объем, акад. ч / в том числе в форме практической подготовки, акад. ч**	Код ОК	Код ПР, ЛР, МР,
1	**2**	**3**		
РАЗДЕЛ 1 Общие сведения о языке		**4/0**		
Тема 1.1 Язык как знаковая система. Основные функции языка	**Содержание**	0,5/0		
	Язык и речь. Язык как знаковая система. Основные функции языка	0,5/0	ОК 01, ОК 02, ОК 03, ОК 04, ОК 05, ОК 06, ОК 07, ОК 08, ОК 09	ПРб1, ПРб5, ЛР32-ЛР34, МР1-МР7, МР12, МР13, МР17-МР20, МР41-МР43
Тема 1.2 Лингвистика как наука	**Содержание**	0,5/0		
	Лингвистика как наука о языке. Разделы лингвистики. Русский язык как объект научного изучения	0,5/0	ОК 01, ОК 02, ОК 03, ОК 04, ОК 05, ОК 06, ОК 07, ОК 08, ОК 09	ПРб1, ПРб5, ЛР34, МР11, МР38, МР39, МР44-МР53
Тема 1.3 Язык и культура	**Содержание**	0,5/0		
	Общие сведения о языке. Основные функции языка. Язык и культура. Формы существования национального языка. Литературный язык, просторечия, народные говоры, профессиональные разновидности, жаргон, арго. Роль литературного языка в обществе	0,5/0	ОК 01, ОК 02, ОК 03, ОК 04, ОК 05, ОК 06, ОК 07, ОК 08, ОК 09	ПРб1-ПРб3, ПРб5, ЛР11-ЛР19, МР1-МР7, МР12, МР13, МР17-МР20, МР26-МР30, МР54-МР57

Тема 1.4 Русский язык - государственный язык Российской Федерации	**Содержание**	0,5/0		
	Русский язык – государственный язык Российской Федерации, средство межнационального общения, национальный язык русского народа, один из мировых языков	0,5/0	ОК 01, ОК 02, ОК 03, ОК 04, ОК 05, ОК 06, ОК 09	ПРб1, ПРб2, ПРб9, ЛР1-ЛР9, ЛР23-ЛР25, МР26-МР30
Тема 1.5 Формы существования русского национального языка	**Содержание**	2/0		
	Формы существования русского национального языка. Литературный язык, просторечие, народные говоры, профессиональные разновидности, жаргон, арго. Роль литературного языка в обществе	-		
	Профессионально-ориентированное содержание	2/0		
	В том числе практических и лабораторных занятий	2/0		
	Практическая работа № 1. Русский язык с точки зрения происхождения и употребления. Профессиональная лексика	2/0	ОК 01, ОК 02, ОК 03, ОК 04, ОК 05, ОК 06, ОК 09	ПРб1,ПРб2, ПРб5 ЛР24, ЛР 25, ЛР 26 МР11,МР 21, МР30
РАЗДЕЛ 2 Язык и речь. Культура речи		**4/0**		
Тема 2.1 Система языка. Культура речи	**Содержание**	0,25/0		
	Система языка. Культура речи	0,25/0	ОК 01, ОК 02, ОК 03, ОК 04, ОК 05, ОК 06, ОК 09	ПРб5, ПРб6, ЛР16-ЛР19, МР26-МР30
Тема 2.2 Система языка, ее устройство, функционирование	**Содержание**	0,25/0		
	Система языка, ее устройство, функционирование	0,25/0	ОК 01, ОК 02, ОК 03, ОК 04, ОК 05, ОК 09	ПРб5, ЛР16-ЛР19, МР26-МР30
Тема 2.3 Культура речи как раздел лингвистики	**Содержание**	0,25/0		
	Культура речи как раздел лингвистики	0,25/0	ОК 01, ОК 02, ОК 03, ОК 04, ОК 05, ОК 09	ПРб6, ЛР19, ЛР23, ЛР24, ЛР26,

				ЛР33, МР26-МР30
Тема 2.4 Языковая норма, ее основные признаки и функции	**Содержание**	0,25/0		
	Языковая норма, ее основные признаки и функции	0,25/0	ОК 01, ОК 02, ОК 03, ОК 04, ОК 05, ОК 09	ПРб2-ПРб4, ПРб7, ПРб9, ЛР19, ЛР23, ЛР24, ЛР26, ЛР33, МР21-МР30
Тема 2.5 Виды языковых норм	**Содержание**	0,5/0		
	Виды языковых норм: орфоэпические (произносительные и акцентологические), лексические, словообразовательные, грамматические (морфологические и синтаксические). Орфографические и пунктуационные правила (обзор, общее представление). Стилистические нормы современного русского литературного языка (общее представление)	0,5/0	ОК 01, ОК 02, ОК 03, ОК 04, ОК 05, ОК 09	ПРб2-ПРб4, ПРб7, ПРб9, ЛР19, ЛР23, ЛР24, ЛР26, ЛР33, МР21-МР30
Тема 2.6 Качества хорошей речи	**Содержание**	0,5/0		
	Качества хорошей речи	0,5/0	ОК 01, ОК 02, ОК 03, ОК 04, ОК 05, ОК 09	ПРб2-ПРб4, ПРб7, ПРб9, ЛР19, ЛР23, ЛР24, ЛР26, ЛР33, МР21-МР30
Тема 2.7 Основные виды словарей (обзор)	**Содержание**	2/0		
	Основные виды словарей (обзор). Толковый словарь. Словарь омонимов. Словарь иностранных слов. Словарь синонимов. Словарь антонимов. Словарь паронимов. Этимологический словарь. Диалектный словарь. Фразеологический словарь. Словообразовательный словарь. Орфографический словарь. Орфоэпический словарь. Словарь	-		

	грамматических трудностей. Комплексный словарь			
	В том числе практических и лабораторных занятий	2/0		
	Практическая работа № 2. Словари и справочники русского языка	2/0	ОК 01, ОК 02, ОК 03, ОК 04, ОК 05, ОК 09	ПРб1,ПРб2, ПРб5 ЛР24, ЛР 25, ЛР 26 МР11,МР 21, МР30
РАЗДЕЛ 3 Фонетика. Орфоэпия. Орфоэпические нормы		**4/0**		
Тема 3.1 Фонетика и орфоэпия как разделы лингвистики	**Содержание**	2/0		
	Фонетика и орфоэпия как разделы лингвистики (повторение, обобщение). Фонетический анализ слова. Изобразительно-выразительные средства фонетики (повторение, обобщение)	-		
	В том числе практических и лабораторных занятий	2/0		
	Практическая работа № 3. Понятие фонемы, фонетическая транскрипция	2/0	ОК 01, ОК 02, ОК 03, ОК 04, ОК 05	ПРб1,ПРб2, ПРб5 ЛР24, ЛР 25, ЛР 26 МР11,МР 21, МР30
Тема 3.2 Основные нормы современного литературного произношения	**Содержание**	2/0		
	Основные нормы современного литературного произношения: произношение безударных гласных звуков, некоторых согласных, сочетаний согласных. Произношение некоторых грамматических форм. Особенности произношения иноязычных слов. Нормы ударения в современном литературном русском языке	2/0	ОК 01, ОК 02, ОК 03, ОК 04, ОК 05	ПРб2-ПРб4, ПРб6, ПРб7, ПРб9, ЛР19, ЛР23, ЛР24, ЛР26, ЛР33, МР21-МР30

РАЗДЕЛ 4 Лексикология и фразеология. Лексические нормы		**6/0**		
4.1 Лексикология и фразеология как разделы лингвистики	**Содержание**	2/0		
	Лексикология и фразеология как разделы лингвистики (повторение, обобщение). Лексический анализ слова. Изобразительно-выразительные средства лексики: эпитет, метафора, метонимия, олицетворение, гипербола, сравнение (повторение, обобщение)	-		
	В том числе практических и лабораторных занятий	2/0		
	Практическая работа № 4. Тропы и выразительность речи	2/0	ОК 01, ОК 02, ОК 03, ОК 04, ОК 05	ПРб1,ПРб2, ПРб5, ПРб8 ЛР24, ЛР 25, ЛР 26 МР11,МР 21, МР30
Тема 4.2 Основные лексические нормы современного русского литературного языка	**Содержание**	1/0		
	Основные лексические нормы современного русского литературного языка. Многозначные слова и омонимы, их употребление. Синонимы, антонимы, паронимы и их употребление. Иноязычные слова и их употребление. Лексическая сочетаемость. Тавтология. Плеоназм	1/0	ОК 01, ОК 02, ОК 03, ОК 04, ОК 05, ОК 09	ПРб2-ПРб4, ПРб9, ЛР19, ЛР23, ЛР24, ЛР26, ЛР33, МР21-МР30
Тема 4.3 Функционально-стилистическая окраска слова	**Содержание**	0,5/0		
	Функционально-стилистическая окраска слова. Лексика общеупотребительная, разговорная и книжная. Особенности употребления	0,5/0	ОК 01, ОК 02, ОК 03, ОК 04, ОК 05, ОК 09	ПРб2-ПРб4, ПРб9, ЛР19, ЛР23, ЛР24, ЛР26, ЛР33, МР21-МР30
Тема 4.4 Экспрессивно-стилистическая окраска слова	**Содержание**	0,5/0		
	Экспрессивно-стилистическая окраска слова. Лексика	0,5/0	ОК 01, ОК 02,	ПРб2-ПРб4,

	нейтральная, высокая, сниженная. Эмоционально-оценочная окраска слова (неодобрительное, ласкательное, шутливое и другое). Особенности употребления		ОК 03, ОК 04, ОК 05, ОК 09	ПРб9, ЛР19, ЛР23, ЛР24, ЛР26, ЛР33, МР21-МР30
Тема 4.5 Фразеология русского языка	**Содержание**	2/0		
	Фразеология русского языка (повторение, обобщение). Крылатые слова	-		
	В том числе практических и лабораторных занятий	2/0		
	Практическая работа № 5. Употребление фразеологизмов в речи	2/0	ОК 01, ОК 02, ОК 03, ОК 04, ОК 05	ПРб1,ПРб2, ПРб5 ЛР24, ЛР 25, ЛР 26 МР11,МР 21, МР30
РАЗДЕЛ 5 Морфемика и словообразование. Словообразовательные нормы		**4/0**		
5.1 Морфемика и словообразование как разделы лингвистики	**Содержание**	4/0		
	Морфемика и словообразование как разделы лингвистики (повторение, обобщение). Морфемный и словообразовательный анализ слова. Словообразовательные трудности (обзор). Особенности употребления сложносокращенных слов (аббревиатур)	2/0	ОК 01, ОК 02, ОК 03, ОК 04, ОК 05, ОК 09	ПРб1,ПРб2, ПРб5 ЛР24, ЛР 25, ЛР 26 МР11,МР 21, МР30
	Профессионально-ориентированное содержание	2/0		
	В том числе практических и лабораторных занятий	2/0		
	Практическая работа № 6. Словообразование русского языка и речевая культура профессионала	2/0	ОК 01, ОК 02, ОК 03, ОК 04, ОК 05, ОК 09	ПРб1,ПРб2, ПРб5 ЛР24, ЛР 25, ЛР 26

				МР11,МР 21, МР30
РАЗДЕЛ 6 Морфология. Морфологические нормы		**8/0**		
6.1 Морфология как раздел лингвистики	**Содержание**	1/0		
	Морфология как раздел лингвистики (повторение, обобщение). Морфологический анализ слова. Особенности употребления в тексте слов разных частей речи	1/0	ОК 01, ОК 02, ОК 03, ОК 04, ОК 05, ОК 09	ПРб2-ПРб4, ПРб9, ЛР19, ЛР23, ЛР24, ЛР26, ЛР33, МР21-МР30
6.2 Морфологические нормы современного русского литературного языка	**Содержание**	1/0		
	Морфологические нормы современного русского литературного языка (общее представление)	1/0	ОК 01, ОК 02, ОК 03, ОК 04, ОК 05, ОК 09	ПРб2-ПРб4, ПРб9, ЛР19, ЛР23, ЛР24, ЛР26, ЛР33, МР21-МР30
6.3 Основные нормы употребления имен существительных	**Содержание**	1/0		
	Основные нормы употребления имен существительных: форм рода, числа, падежа	-		
	В том числе практических и лабораторных занятий	1/0		
	Практическая работа № 7. Основные нормы употребления имен существительных: форм рода, числа, падежа	1/0	ОК 01, ОК 02, ОК 03, ОК 04, ОК 05, ОК 09	ПРб1,ПРб2, ПРб5 ЛР24, ЛР 25, ЛР 26 МР11,МР 21, МР30
6.4 Основные нормы употребления имен прилагательных	**Содержание**	1/0		
	Основные нормы употребления имен прилагательных: форм степеней сравнения, краткой	-		

	формы			
	В том числе практических и лабораторных занятий	1/0		
	Практическая работа №8. Основные нормы употребления имен прилагательных: форм степеней сравнения, краткой формы	1/0	ОК 01, ОК 02, ОК 03, ОК 04, ОК 05, ОК 09	ПРб1,ПРб2, ПРб5 ЛР24, ЛР 25, ЛР 26 МР11,МР 21, МР30
6.5 Основные нормы употребления числительных	**Содержание**	1/0		
	Основные нормы употребления количественных, порядковых и собирательных числительных	-		
	В том числе практических и лабораторных занятий	1/0		
	Практическая работа № 9. Основные нормы употребления количественных, порядковых и собирательных числительных	1/0	ОК 01, ОК 02, ОК 03, ОК 04, ОК 05, ОК 09	ПРб1,ПРб2, ПРб5 ЛР24, ЛР 25, ЛР 26 МР11,МР 21, МР30
6.6 Основные нормы употребления местоимений	**Содержание**	1/0		
	Основные нормы употребления местоимений: формы 3-го лица личных местоимений, возвратного местоимения себя	-		
	В том числе практических и лабораторных занятий	1/0		
	Практическая работа № 10 Основные нормы употребления местоимений: формы 3-го лица личных местоимений, возвратного местоимения себя	1/0	ОК 01, ОК 02, ОК 03, ОК 04, ОК 05, ОК 09	ПРб1,ПРб2, ПРб5 ЛР24, ЛР 25, ЛР 26 МР11,МР 21,

				МР30
6.7 Основные нормы употребления глаголов	**Содержание**	2/0		
	Основные нормы употребления глаголов: некоторых личных форм (типа победить, убедить, выздороветь), возвратных и невозвратных глаголов; образования некоторых глагольных форм: форм прошедшего времени с суффиксом -ну-, форм повелительного наклонения	-		
	В том числе практических и лабораторных занятий	2/0		
	Практическая работа № 11. Основные нормы употребления глаголов: некоторых личных форм (типа победить, убедить, выздороветь), возвратных и невозвратных глаголов; образования некоторых глагольных форм: форм прошедшего времени с суффиксом -ну-, форм повелительного наклонения	2/0	ОК 01, ОК 02, ОК 03, ОК 04, ОК 05, ОК 09	ПРб1,ПРб2, ПРб5 ЛР24, ЛР 25, ЛР 26 МР11,МР 21, МР30
РАЗДЕЛ 7 Орфография. Основные правила орфографии		**10/0**		
7.1 Орфография как раздел лингвистики	**Содержание**	4/0		
	Орфография как раздел лингвистики (повторение, обобщение). Принципы и разделы русской орфографии. Правописание морфем; слитные, дефисные и раздельные написания; употребление прописных и строчных букв; правила переноса слов; правила графического сокращения слов	2/0	ОК 01, ОК 02, ОК 03, ОК 04, ОК 05, ОК 06, ОК 07, ОК 09	ПРб1, ПРб3, ПРб5-ПРб9, ЛР27-ЛР31, МР21-МР37, МР35, МР45
	В том числе практических и лабораторных занятий	2/0		
	Практическая работа № 12 Трудные случаи русской орфографии.	2/0	ОК 01, ОК 02, ОК 03, ОК 04, ОК 05, ОК 09	ПРб1, ПРб5 ЛР8,ЛР9,ЛР33, МР10,МР17, МР26
7.2 Орфографические правила	**Содержание**	6/0		

	Орфографические правила. Правописание гласных и согласных в корне. Употребление разделительных ъ и ь. Правописание приставок. Буквы ы – и после приставок. Правописание суффиксов. Правописание н и нн в словах различных частей речи. Правописание не и ни. Правописание окончаний имен существительных, имен прилагательных и глаголов. Слитное, дефисное и раздельное написание слов	-		
	В том числе практических и лабораторных занятий	6/0		
	Практическая работа № 13. Правописание гласных и согласных в корне	2/0	ОК 01, ОК 02, ОК 03, ОК 04, ОК 05, ОК 09	ПРб1, ПРб5 ЛР8,ЛР9,ЛР33, МР10,МР17, МР26
	Практическая работа № 14. Правописание окончаний	2/0	ОК 01, ОК 02, ОК 03, ОК 04, ОК 05, ОК 09	ПРб1, ПРб5 ЛР8,ЛР9,ЛР33, МР10,МР17, МР26

	Практическая работа № 15. Разделительные Ъ и Ь знаки	2/0	ОК 01, ОК 02, ОК 03, ОК 04, ОК 05, ОК 09	ПРб1, ПРб5 ЛР8,ЛР9,ЛР33, МР10,МР17, МР26
РАЗДЕЛ 8 Речь. Речевое общение		**6/0**		
8.1 Речь как деятельность. Виды речевой деятельности	**Содержание**	1/0		
	Речь как деятельность. Виды речевой деятельности (повторение, обобщение)	1/0	ОК 01, ОК 02, ОК 03, ОК 04, ОК 05, ОК 06, ОК 07, ОК 08, ОК 09	ПРб2-ПРб5, ПРб7, ПРб9, ЛР19, ЛР23, ЛР24, ЛР26, ЛР33, МР21-МР37
8.2 Речевое общение и его виды	**Содержание**	1/0		
	Речевое общение и его виды. Основные сферы речевого общения. Речевая ситуация и ее компоненты (адресант и адресат; мотивы и цели, предмет и тема речи; условия общения)	1/0	ОК 01, ОК 02, ОК 03, ОК 04, ОК 05, ОК 06, ОК 07, ОК 08, ОК 09	ПРб2-ПРб5, ПРб7, ПРб9, ЛР19, ЛР23, ЛР24, ЛР26, ЛР33, МР21-МР37
8.3 Речевой этикет	**Содержание**	1/0		
	Речевой этикет. Основные функции речевого этикета (установление и поддержание контакта, демонстрация доброжелательности и вежливости, уважительного отношения говорящего к партнеру и другие). Устойчивые формулы русского речевого этикета применительно к различным ситуациям официального/неофициального общения, статусу адресанта/адресата и другим	1/0	ОК 01, ОК 02, ОК 03, ОК 04, ОК 05, ОК 06, ОК 07, ОК 08, ОК 09	ПРб2-ПРб5, ПРб7, ПРб9, ЛР19, ЛР23, ЛР24, ЛР26, ЛР33, МР21-МР37
8.4 Публичное выступление и	**Содержание**	3/0		

его особенности	Публичное выступление и его особенности. Тема, цель, основной тезис (основная мысль), план и композиция публичного выступления. Виды аргументации. Выбор языковых средств оформления публичного выступления с учетом его цели, особенностей адресата, ситуации общения	1/0	ОК 01, ОК 02, ОК 03, ОК 04, ОК 05, ОК 06, ОК 07, ОК 09	ПРб1, ПРб3, ПРб5-ПРб9, ЛР27-ЛР31, МР21-МР37, МР35, МР45
	В том числе практических и лабораторных занятий	2/0		
	Практическая работа № 16. Подготовка публичного выступления	2/0	ОК 01, ОК 02, ОК 03, ОК 04, ОК 05, ОК 06, ОК 07, ОК 08, ОК 09	ПРб1, ПРб2, ПРб5, ЛР14, ЛР25, МР7,МР16, МР18
РАЗДЕЛ 9 Текст. Информационно-смысловая переработка текста		**4/2**		
9.1 Текст, его основные признаки	**Содержание**	4/2		
	Текст, его основные признаки (повторение, обобщение). Логико-смысловые отношения между предложениями в тексте (общее представление). Информативность текста. Виды информации в тексте. Информационно-смысловая переработка прочитанного текста, включая гипертекст, графику, инфографику и другие, и прослушанного текста. План. Тезисы. Конспект. Реферат. Аннотация. Отзыв. Рецензия	2/0	ОК 01, ОК 02, ОК 03, ОК 04, ОК 05, ОК 06, ОК 07, ОК 08, ОК 09	ПРб1, ПРб3, ПРб5-ПРб9, ЛР27-ЛР31, МР21-МР37, МР35, МР45
	Профессионально-ориентированное содержание	2/2		
	В том числе практических и лабораторных занятий	2/2		
	Практическая работа № 17. Текст как коммуникативная единица. Способы переработки текста. Анализ композиции деловых бумаг	2/2	ОК 01, ОК 02, ОК 03, ОК 04, ОК 05, ОК 09 ПК 4.5	ПРб1, ПРб3, ПРБ4, ПРб5 ЛР24, ЛР25, ЛР26

				МР8, МР11, МР16
РАЗДЕЛ 10 Общие сведения о языке		**1/0**		
10.1 Культура речи в экологическом аспекте. Экология языка	**Содержание**	1/0		
	Культура речи в экологическом аспекте. Экология как наука, экология языка (общее представление). Проблемы речевой культуры в современном обществе (стилистические изменения в лексике, огрубление обиходно-разговорной речи, неоправданное употребление иноязычных заимствований и другое) (обзор)	1/0	ОК 01, ОК 02, ОК 03, ОК 04, ОК 05, ОК 06, ОК 07, ОК 09	ПРб1, ПРб3, ПРб5-ПРб9, ЛР27-ЛР31, МР21-МР37, МР35, МР45
РАЗДЕЛ 11 Язык и речь. Культура речи		**3/2**		
11.1 Язык и речь. Культура речи	**Содержание**	3/2		
	Основные составляющие русского языка. Язык и речь. Специфика устной и письменной речи. Понятие культуры речи. Понятие о нормах русского литературного языка. Виды норм.	1/0	ОК 01, ОК 02, ОК 03, ОК 04, ОК 05, ОК 06, ОК 07, ОК 09	ПРб1, ПРб3, ПРб5-ПРб9, ЛР27-ЛР31, МР21-МР37, МР35, МР45
	Профессионально-ориентированное содержание	2/2		
	В том числе практических и лабораторных занятий	2/2		
	Практическая работа № 18. Нормы письменной речи специалиста	2/2	ОК 01, ОК 02, ОК 03, ОК 04, ОК 05, ОК 09 ПК 4.5	ПРб1, ПРб5 ЛР24, ЛР25, ЛР26 МР8, МР11, МР16
РАЗДЕЛ 12 Синтаксис. Синтаксические нормы		**6/4**		
12.1 Синтаксис как раздел лингвистики	**Содержание**	3/2		
	Синтаксис как раздел лингвистики (повторение, обобщение). Синтаксический анализ словосочетания и предложения. Изобразительно-выразительные средства синтаксиса. Синтаксический параллелизм, парцелляция,	1/0	ОК 01, ОК 02, ОК 03, ОК 04, ОК 05, ОК 06, ОК 07, ОК 09	ПРб1, ПРб3, ПРб5-ПРб9, ЛР27-ЛР31, МР21-МР37, МР35, МР45

	вопросно-ответная форма изложения, градация, инверсия, лексический повтор, анафора, эпифора, антитеза; риторический вопрос, риторическое восклицание, риторическое обращение; многосоюзие, бессоюзие			
	Профессионально-ориентированное содержание	2/2		
	В том числе практических и лабораторных занятий	2/2		
	Практическая работа № 19. Комплексный анализ текста. Составление резюме и автобиографии	2/2	ОК 01, ОК 02, ОК 03, ОК 04, ОК 05, ОК 09 ПК 4.5	ПРб1, ПРб5 ЛР24, ЛР25, ЛР26 МР8, МР11, МР16
12.2 Синтаксические нормы	**Содержание**	3/2		
	Синтаксические нормы. Порядок слов в предложении. Основные нормы согласования сказуемого с подлежащим, в состав которого входят слова множество, ряд, большинство, меньшинство; с подлежащим, выраженным количественно-именным сочетанием (двадцать лет, пять человек); имеющим в своем составе числительные, оканчивающиеся на один; имеющим в своем составе числительные два, три, четыре или числительное, оканчивающееся на два, три, четыре. Согласование сказуемого с подлежащим, имеющим при себе приложение (типа диван-кровать, озеро Байкал). Согласование сказуемого с подлежащим, выраженным аббревиатурой, заимствованным несклоняемым существительным. Основные нормы управления: правильный выбор падежной или предложно-падежной формы управляемого слова. Основные нормы употребления однородных членов	1/0	ОК 01, ОК 02, ОК 03, ОК 04, ОК 05, ОК 06, ОК 07, ОК 09	ПРб1, ПРб3, ПРб5-ПРб9, ЛР27-ЛР31, МР21-МР37, МР35, МР45

	предложения. Основные нормы употребления причастных и деепричастных оборотов. Основные нормы построения сложных предложений			
	Профессионально-ориентированное содержание	2/2		
	В том числе практических и лабораторных занятий	2/2		
	Практическая работа № 20. Основные нормы употребления однородных членов предложения, причастных и деепричастных оборотов, построения сложных предложений в деловых бумагах	2/2	ОК 01, ОК 02, ОК 03, ОК 04, ОК 05, ОК 09 ПК 4.5	ПРб1, ПРб5 ЛР24, ЛР25, ЛР26 МР8, МР11, МР16
РАЗДЕЛ 13 Пунктуация. Основные правила пунктуации		**6/2**		
13.1 Пунктуация как раздел лингвистики	**Содержание**	4/2		
	Пунктуация как раздел лингвистики (повторение, обобщение). Пунктуационный анализ предложения. Разделы русской пунктуации и система правил, включенных в каждый из них: знаки препинания в конце предложений; знаки препинания внутри простого предложения; знаки препинания между частями сложного предложения; знаки препинания при передаче чужой речи. Сочетание знаков препинания	2/0	ОК 01, ОК 02, ОК 03, ОК 04, ОК 05, ОК 06, ОК 07, ОК 09	ПРб1, ПРб3, ПРб5-ПРб9, ЛР27-ЛР31, МР21-МР37, МР35, МР45
	Профессионально-ориентированное содержание	2/2		
	В том числе практических и лабораторных занятий	2/2		
	Практическая работа № 21. Знаки препинания в конце предложений; знаки препинания внутри простого предложения; знаки препинания при передаче чужой речи. Составление деловых бумаг	2/2	ОК 01, ОК 02, ОК 03, ОК 04, ОК 05, ОК 09 ПК 4.5	ПРб1, ПРб5 ЛР24, ЛР25, ЛР26 МР8, МР11, МР16
13.2 Знаки препинания и их функции	**Содержание**	2/0		
	Знаки препинания и их функции. Знаки препинания	-		

	между подлежащим и сказуемым. Знаки препинания в предложениях с однородными членами. Знаки препинания при обособлении. Знаки препинания в предложениях с вводными конструкциями, обращениями, междометиями. Знаки препинания в сложном предложении. Знаки препинания в сложном предложении с разными видами связи. Знаки препинания при передаче чужой речи			
	В том числе практических и лабораторных занятий	2/0		
	Практическая работа № 22. Знаки препинания между подлежащим и сказуемым, при обособлении, в предложениях с вводными конструкциями, обращениями, междометиями. Знаки препинания в сложном предложении	2/0	ОК 01, ОК 02, ОК 03, ОК 04, ОК 05, ОК 09	ПРб1, ПРб5 ЛР8,ЛР9,ЛР33, МР10,МР17, МР26
РАЗДЕЛ 14 Функциональная стилистика. Культура речи		**8/2**		
14.1 Функциональная стилистика как раздел лингвистики. Стилистическая норма	**Содержание**	1/0		
	Функциональная стилистика как раздел лингвистики. Стилистическая норма (повторение, обобщение)	1/0	ОК 01, ОК 02, ОК 03, ОК 04, ОК 05, ОК 09	ПРб3, ПРб5, ПРб7, ПРб9, ЛР16-ЛР22, МР21-МР30
14.2 Разговорная речь	**Содержание**	0,5/0		
	Разговорная речь, сферы ее использования, назначение. Основные признаки разговорной речи: неофициальность, экспрессивность, неподготовленность, преимущественно диалогическая форма. Фонетические, интонационные, лексические, морфологические, синтаксические особенности разговорной речи. Основные жанры разговорной речи: устный рассказ, беседа, спор и другие (обзор)	0,5/0	ОК 01, ОК 02, ОК 03, ОК 04, ОК 05, ОК 09	ПРб3, ПРб5, ПРб7, ПРб9, ЛР16-ЛР19, МР21-МР37, МР35, МР45

14.3 Научный стиль	**Дидактические единицы, содержание**	0,5/0		
	Научный стиль, сферы его использования, назначение. Основные признаки научного стиля: отвлеченность, логичность, точность, объективность. Лексические, морфологические, синтаксические особенности научного стиля. Основные подстили научного стиля. Основные жанры научного стиля: монография, диссертация, научная статья, реферат, словарь, справочник, учебник и учебное пособие, лекция, доклад и другие (обзор)	0,5/0	ОК 01, ОК 02, ОК 03, ОК 04, ОК 05, ОК 09	ПРб3, ПРб5, ПРб7, ПРб9, ЛР16-ЛР19, ЛР32-ЛР34, МР7-МР10, МР21-МР30
14.4 Официально-деловой стиль	**Профессионально-ориентированное содержание**	4/2		
	Официально-деловой стиль, сферы его использования, назначение. Основные признаки официально-делового стиля: точность, стандартизированность, стереотипность. Лексические, морфологические, синтаксические особенности официально-делового стиля. Основные жанры официально-делового стиля: закон, устав, приказ; расписка, заявление, доверенность; автобиография, характеристика, резюме и другие (обзор)	2/0	ОК 01, ОК 02, ОК 03, ОК 04, ОК 05, ОК 06, ОК 07, ОК 09 ПК 4.5	ПРб1, ПРб3, ПРб5-ПРб9, ЛР27-ЛР31, МР21-МР37, МР35, МР45
	В том числе практических и лабораторных занятий	2/2		
	Практическая работа № 23. Деловое письмо, деловые бумаги	2/2	ОК 01, ОК 02, ОК 03, ОК 04, ОК 05, ОК 06, ОК 09 ПК 4.5	ПРб1, ПРб5, ПРБ7 ЛР24, ЛР25, ЛР26 МР8, МР11, МР16
14.5 Публицистический стиль	**Содержание**	1/0		
	Публицистический стиль, сферы его использования, назначение. Основные признаки публицистического	1/0	ОК 01, ОК 02, ОК 03, ОК 04,	ПРб3, ПРб5, ПРб7, ПРб8,

	стиля: экспрессивность, призывность, оценочность. Лексические, морфологические, синтаксические особенности публицистического стиля. Основные жанры публицистического стиля: заметка, статья, репортаж, очерк, эссе, интервью (обзор)		ОК 05, ОК 06, ОК 09	ЛР16-ЛР19, МР21-МР30
14.6 Язык художественной литературы	**Содержание**	1/0		
	Язык художественной литературы и его отличие от других функциональных разновидностей языка (повторение, обобщение). Основные признаки художественной речи: образность, широкое использование изобразительно-выразительных средств, языковых средств других функциональных разновидностей языка	1/0	ОК 01, ОК 02, ОК 03, ОК 04, ОК 05, ОК 06, ОК 09	ПРб3, ПРб5, ПРб7, ПРб8, ЛР16-ЛР19, МР21-МР30
Промежуточная аттестация: экзамен		18		
Всего:		**92/12**		

3.3 Перечень лабораторных и практических работ

Темы лабораторных и (или) практических занятий	Краткое содержание/ описание (цель работы)	Специализированное оборудование, технические средства, программное обеспечение (при необходимости)
РАЗДЕЛ 1 Общие сведения о языке		
Практические занятия		
Практическое занятие № 1. Русский язык с точки зрения происхождения и употребления. Профессиональная лексика	Закрепление знаний о типах лексики и употреблении слов, относящихся к разным видам лексики	Не требуется
РАЗДЕЛ 2 Язык и речь. Культура речи		
Практическое занятие № 2. Словари и справочники русского языка	Научиться пользоваться словарями, отработка умения систематизировать теоретический материал	Не требуется
РАЗДЕЛ 3 Фонетика. Орфоэпия. Орфоэпические нормы		
Практическое занятие № 3. Понятие фонемы, фонетическая транскрипция	Совершенствование навыков фонетического разбора слов	Не требуется
РАЗДЕЛ 4 Лексикология и фразеология. Лексические нормы		
Практическое занятие № 4. Тропы и выразительность речи	Научиться определять лексическое значение слова, пользоваться словарями,определять функционально-стилевую принадлежность слова, виды изобразительно-выразительных средства лексики	Не требуется
Практическое занятие № 5. Употребление фразеологизмов в речи	Научиться определять лексическое значение слова, пользоваться словарями,определять функционально-стилевую принадлежность слова	Не требуется
РАЗДЕЛ 5 Морфемика и словообразование. Словообразовательные нормы		
Практическое занятие № 6. Словообразование русского языка и речевая культура профессионала	Отработка навыков по определению способов словообразования, совершенствование навыка словообразовательного разбора слов.	Не требуется
РАЗДЕЛ 6 Морфология. Морфологические нормы		
Практическое занятие № 7. Основные нормы употребления имен существительных: форм	Освоение норм правописания имен существительных	Не требуется

рода, числа, падежа.		
Практическое занятие № 8. Основные нормы употребления имен прилагательных: форм степеней сравнения, краткой формы	Освоение норм правописания имен прилагательных	Не требуется
Практическое занятие № 9. Основные нормы употребления количественных, порядковых и собирательных числительных	Освоение норм правописания числительных	Не требуется
Практическое занятие № 10. Основные нормы употребления местоимений: формы 3-го лица личных местоимений, возвратного местоимения себя	Освоение норм правописания местоимений	Не требуется
Практическое занятие № 11. Основные нормы употребления глаголов: некоторых личных форм (типа победить, убедить, выздороветь), возвратных и невозвратных глаголов; образования некоторых глагольных форм: форм прошедшего времени с суффиксом -ну-, форм повелительного наклонения	Освоение норм правописания глаголов	Не требуется
РАЗДЕЛ 7 Орфография. Основные правила орфографии		
Практическое занятие № 12. Трудные случаи русской орфографии.	Совершенствование орфографической грамотности	Не требуется
Практическое занятие № 13. Правописание гласных и согласных в корне	Совершенствование орфографической грамотности	Не требуется
Практическое занятие № 14. Правописание окончаний	Совершенствование орфографической грамотности	Не требуется
Практическое занятие № 15. Разделительные Ъ и Ь знаки	Совершенствование орфографической грамотности	Не требуется
РАЗДЕЛ 8 Речь. Речевое общение		
Практическое занятие № 16. Подготовка публичного выступления	Формирование навыка составления текста публичного выступления	Не требуется
РАЗДЕЛ 9 Текст. Информационно-смысловая переработка текста		
Практическое занятие № 17. Текст как	Освоение видов переработки текста, развитие	Не требуется

коммуникативная единица. Способы переработки текста. Анализ композиции деловых бумаг	умения перерабатывать исходный текст. Анализировать композицию деловых бумаг	
РАЗДЕЛ 11 Язык и речь. Культура речи		
Практическое занятие № 18. Нормы письменной речи специалиста	Совершенствование орфографической грамотности будущего специалиста	Не требуется
РАЗДЕЛ 12 Синтаксис. Синтаксические нормы		
Практическое занятие № 19. Комплексный анализ текста. Составление резюме и автобиографии	Формирование навыков комплексного анализа текста, орфографической зоркости, углубление знаний обучающихся о целостном восприятии языка в единстве фонетики, орфоэпии, графики, орфографии, морфемики, словообразования, морфологии, синтаксиса и пунктуации. Совершенствование умения составлять автобиографию и резюме	Не требуется
Практическое занятие № 20. Основные нормы употребления однородных членов предложения, причастных и деепричастных оборотов, построения сложных предложений в деловых бумагах	Повышение пунктуационной грамотности, совершенствование навыков синтаксического разбора, умения разбираться в структуре предложения и оформлении деловых бумаг	Не требуется
РАЗДЕЛ 13 Пунктуация. Основные правила пунктуации		
Практическое занятие № 21. Знаки препинания в конце предложений; знаки препинания внутри простого предложения; знаки препинания при передаче чужой речи. Составление деловых бумаг	Повышение пунктуационной грамотности, совершенствование навыков синтаксического разбора, умения разбираться в структуре предложения при составлении деловых бумаг	Не требуется
Практическое занятие № 22. Знаки препинания между подлежащим и сказуемым, при обособлении, в предложениях с вводными конструкциями, обращениями, междометиями. Знаки препинания в сложном предложении	Повышение пунктуационной грамотности, совершенствование навыков синтаксического разбора, умения разбираться в структуре предложения	Не требуется
РАЗДЕЛ 14 Функциональная стилистика. Культура речи		

Практическое занятие № 23. Деловое письмо, деловые бумаги	Развитие умения и навыка составления и редактирования деловых бумаг	Не требуется

4 УСЛОВИЯ РЕАЛИЗАЦИИ УЧЕБНОЙ ДИСЦИПЛИНЫ

4.1 Материально-техническое обеспечение

Для реализации программы учебной дисциплины предусмотрены следующие специальные помещения:

Кабинет гуманитарных дисциплин, оснащенный в соответствии с приложением 3 образовательной программы.

Помещение для воспитательной работы, оснащенное в соответствии с приложением 3 образовательной программы.

Компьютерный класс, оснащенный в соответствии с приложением 3 образовательной программы.

4.2 Учебно-методическое и информационное обеспечение реализации программы

Основные источники:

1. Гусарова, И. В. Русский язык : 10-й класс : базовый и углублённый уровни : учебник / И. В. Гусарова. — 9-е изд., стер. — Москва : Просвещение, 2023. — 480 с. — ISBN 978-5-09-103554-4. — Текст : электронный // Лань : электронно-библиотечная система. — URL: https://e.lanbook.com/book/360788 (дата обращения: 24.04.2025). — Режим доступа: для авториз. пользователей.

2. Гусарова, И. В. Русский язык : 11-й класс: базовый и углублённый уровни : учебник / И. В. Гусарова. — 9-е изд., стер. — Москва : Просвещение, 2023. — 448 с. — ISBN 978-5-09-103555-1. — Текст : электронный // Лань : электронно-библиотечная система. — URL: https://e.lanbook.com/book/360791 (дата обращения: 24.04.2025). — Режим доступа: для авториз. пользователей.

Дополнительные источники:

1. Лекант П.А. Русский язык : справочник для среднего профессионального образования / П. А. Лекант, Н. Б. Самсонов ; под редакцией П. А. Леканта. — 3-е изд., испр. и доп. — Москва : Издательство Юрайт, 2023. — 246 с. — (Профессиональное образование). — ISBN 978-5-534-06698-2. — Текст : электронный // Образовательная платформа Юрайт [сайт]. — URL: https://urait.ru/bcode/513378 (дата обращения: 31.01.2024)

2. Марьева, М. В. Русский язык в деловой документации: практикум : учебное пособие / М.В. Марьева. — Москва : ИНФРА-М, 2025. — 224 с. — (Высшее образование). — DOI 10.12737/2160984. - ISBN 978-5-16-020130-6. - Текст : электронный. - URL: https://znanium.ru/catalog/product/2160984 (дата обращения: 24.04.2025). – Режим доступа: по подписке.

Интернет-ресурсы:

1. Государственная образовательная платформа «Российская электронная школа» : официальный сайт – URL : https://resh.edu.ru/ (дата обращения 29.01.2025). – Текст : электронный

2. ЭБС Юрайт : электронная библиотечная система : сайт. - Москва, 2013. - URL: https://biblio-online.ru (дата обращения: 29.01.2025). - Режим доступа: для зарегистрир. пользователей. - Текст: электронный.

3. ЭБС Znanium : электронная библиотечная система : сайт. - Москва. - URL: https://znanium.ru/ (дата обращения: 29.01.2025). – Режим доступа: по подписке

5 КОНТРОЛЬ И ОЦЕНКА РЕЗУЛЬТАТОВ ОСВОЕНИЯ УЧЕБНОЙ ДИСЦИПЛИНЫ

Контроль и оценка результатов освоения дисциплины осуществляется преподавателем в процессе текущего контроля и промежуточной аттестации.

5.1 Текущий контроль

№	Контролируемые разделы (темы) учебной дисциплины	Контролируемые результаты (ОК и ПК, ПР, ЛР, МР)	Наименование оценочного средства	Критерии оценки
1	РАЗДЕЛ 2 Язык и речь. Культура речи	ОК 01, ОК 02, ОК 03, ОК 04, ОК 05, ОК 06, ОК 09, ПРб5, ПРб6, ЛР16-ЛР19, МР26-МР30	Эссе	См. ниже
2	РАЗДЕЛ 4 Лексикология и фразеология. Лексические нормы	ОК 01, ОК 02, ОК 03, ОК 04, ОК 05, ОК 09, ПРб2-ПРб4, ПРб9, ЛР19, ЛР23, ЛР24, ЛР26, ЛР33, МР21-МР30	Тест	См. ниже
3	РАЗДЕЛ 5 Морфемика и словообразование. Словообразовательные нормы	ОК 01, ОК 02, ОК 03, ОК 04, ОК 05, ОК 09, ПРб2-ПРб4, ПРб6, ПРб7, ПРб9, ЛР19, ЛР23-ЛР26, ЛР33, МР21-МР30	Тест	См. ниже
5	РАЗДЕЛ 6 Морфология. Морфологические нормы	ОК 01, ОК 02, ОК 03, ОК 04, ОК 05, ОК 09, ПРб2-ПРб4, ПРб9, ЛР19, ЛР23, ЛР24, ЛР26, ЛР33, МР21-МР30	Контрольная работа	См. ниже
6	РАЗДЕЛ 7 Орфография. Основные правила орфографии	ОК 01, ОК 02, ОК 03, ОК 04, ОК 05, ОК 09, ПРб2-ПРб4, ПРб9, ЛР19, ЛР23, ЛР24, ЛР26, ЛР33, МР21-МР30	Диктант	См. ниже
7	РАЗДЕЛ 12 Синтаксис. Синтаксические нормы	ОК 01, ОК 02, ОК 03, ОК 04, ОК 05, ОК 09, ПК 3.5 ПРб3-ПРб5, ПРб7, ЛР19, ЛР23, ЛР24,	Контрольная работа	См. ниже

		ЛР26, ЛР33, МР21-МР30		
8	РАЗДЕЛ 14 Функциональная стилистика. Культура речи	ОК 01, ОК 02, ОК 03, ОК 04, ОК 05, ОК 09, ПК 3.5 ПРб3, ПРб5, ПРб7, ПРб9, ЛР16-ЛР22, МР21-МР30	Тест	См. ниже

Критерии оценки тестирования:

За правильно выполненное действие, задание выставляется положительная оценка – 1 балл.

За неправильно выполненное действие, задание выставляется отрицательная оценка – 0 баллов.

Для оценки образовательных достижений обучающихся применяется универсальная шкала.

Процент результативности (правильных ответов)	Качественная оценка уровня подготовки	
	балл (отметка)	вербальный аналог
90 ÷ 100	5	отлично
80 ÷ 89	4	хорошо
70 ÷ 79	3	удовлетворительно
менее 70	2	неудовлетворительно

Критерии оценки контрольной работы:

«5» (отлично): заслуживает студент, обнаруживший всестороннее, систематическое и глубокое знание учебно-программного материала, умение свободно выполнять задания, предусмотренные программой.

«4» (хорошо): выставляется студентам, показавшим систематический характер знаний по теме и способным к их самостоятельному пополнению и обновлению в ходе дальнейшей учебной работы и профессиональной деятельности, допустившим незначительные ошибки при выполнении работы.

«3» (удовлетворительно): выставляется студентам, допустившим погрешности в ответе на теоретические вопросы и при выполнении практической части, но обладающим необходимыми знаниями для их устранения под руководством преподавателя.

«2» (не зачтено): выставляется студенту, обнаружившему пробелы в знаниях основного учебно-программного материала, допустившему принципиальные ошибки в выполнении предусмотренных программой заданий.

Критерии оценки диктанта

Диктант оценивается одной оценкой.

«5» (отлично) выставляется за безошибочную работу, а также при наличии в ней 1 негрубой орфографической или 1 негрубой пунктуационной ошибки.

«4» (хорошо): допущены 2 орфографических и 2 пунктуационных ошибки, или 1 орфографическую и 3 пунктуационных ошибки, или 4 пунктуационных при отсутствии орфографических ошибок. Либо «хорошо» может выставляться при 3 орфографических ошибках, если среди них есть однотипные.

«3» (удовлетворительно) выставляется за диктант, в котором допущены 4 орфографические и 4 пунктуационные ошибки, или 3 орфографические и 5 пунктуационных ошибок, или 7 пунктуационных ошибок при отсутствии орфографических ошибок. Оценка «удовлетворительно» может быть поставлена также при наличии 6 орфографических и 6 пунктуационных ошибок, если среди тех и других имеются однотипные и негрубые ошибки.

«2» (неудовлетворительно) выставляется за диктант, в котором допущено до 7 орфографических и 7 пунктуационных ошибок, или 6 орфографических и 8 пунктуационных ошибок, 5 орфографических и 9 пунктуационных ошибок, 8 орфографических и 6 пунктуационных ошибок.

При некоторой вариативности количества ошибок, учитываемых при выставлении оценки за диктант, следует принимать во внимание предел, превышение которого не позволяет выставлять данную оценку. Таким пределом является для оценки «4» 2 орфографические ошибки, для оценки «3» — 4 орфографические ошибки, для оценки «2» — 7 орфографических ошибок

Критерии оценки эссе

«5» (отлично) выставляется за безошибочный текст эссе, представляющее собой рассуждение на заданную тему.

«4» (хорошо) выставляется за работу, в которой допущены 1-2 стилевые неточности, имеются незначительные орфографические, речевые или пунктуационные ошибки.

«3» (удовлетворительно) выставляется за наличие стилистических ошибок или проявляется недостаточная самостоятельность при создании текста.

«2» (неудовлетворительно) выставляется, если в составленном тексте не прослеживаются характерные стилевые черты, допущено больше 4 орфографических, пунктуационных или речевых ошибок

5.2 Промежуточная аттестация

Промежуточная аттестация обучающихся осуществляется по завершении изучения учебного предмета «Русский язык» и позволяет определить качество и уровень ее освоения.

Форма промежуточной аттестации по предмету «Русский язык» – экзамен

Результаты обучения (ОК и ПК)	**Оценочные средства для промежуточной аттестации**
ОК 01-09, ПК 4.5	Тест 1. 1) … (2) Ещё в древние времена оно росло в Египте по берегам Нила. (3) Папирус выращивали, чтобы делать из него бумагу. (4) Когда папирус вырастет, достигнув 3–5 метров и толщины с руку, проникнуть в его заросли невозможно: это плотная стена. (5) Корни папируса сплетаются, и, разрастаясь, группа растений отрывается от берегов и образует своеобразный островок, который медленно плывёт по реке. (6) К сожалению, такие островки задерживают движение кораблей, мешают судоходству. 2. Какое из приведённых ниже предложений должно быть первым в этом тексте? 1) В древности и раннем Средневековье применяли писчий материал из стеблей папируса. 2) Папирус – это болотное растение. 3) Название «папирус» переносилось и на рукопись на этом материале. 4) Тексты папирусов изучаются такими науками, как папирология, египтология, семитология. 3. Укажите значение слова СТЕНА в четвёртом (4) предложении текста. 1) высокая каменная ограда; 2) преграда, мешающая общению; 3) масса чего-нибудь, образующая преграду;

	4) часть здания. 4. Словом, состоящим из приставки, корня, двух суффиксов и окончания, является… 1) сплетаются (предложение 5); 2) разрастаясь (предложение 5); 3) движение (предложение 6); 4) выращивали (предложение 2). 5. Укажите правильную морфологическую характеристику слова КОТОРЫЙ в предложении 5. 1) вопросительное местоимение; 2) причастие; 3) прилагательное; 4) относительное местоимение. 6. Какое слово или сочетание слов является грамматической основой в одном из предложений текста? 1) группа отрывается (предложение 5); 2) который плывёт (предложение 5); 3) папирус выращивали (предложение 2); 4) задерживают движение (предложение 6); 7. (1)С детства я относился к театру, как к путешествию в волшебную страну. (2)С годами это ощущение не только не прошло, а наоборот, усилилось. (3)Каждый спектакль как был в детстве, так и остался до зрелых лет и праздником и мученьем. (4)Празднично в театре было всё: и зрительный зал, немного задымлённый, сверкающий огнями и позолотой, и ветер от занавеса, и стремительный бег человеческой жизни на сцене, и смена эпох, и плащ Чацкого, и звон гитары в руках бесприданницы Ларисы, и щемящие слова её песни: «Мне снился день, который не вернётся…» (5)Человеческая жизнь, строго взвешенная, очищенная от мусора, как бы перемытая и перевеянная многими водами и ветрами, представала в театре во всей своей значительности, во всей силе мысли, страстей, борьбы и надолго завладевала сознанием. (6)Тогда праздничность сменялась порой мучительными, но плодотворными думами о судьбах героев. (7)Они давно уже раскланялись со сцены, сняли костюмы, смыли грим, но продолжали жить и заставляли думать о себе. (8)И чем дольше, тем сильнее. (9) Есть пьесы, после которых не уходят из сердца сострадание к героям, ненависть, любовь, радость. (10) Вплотную подходишь к любой человеческой жизни, к любому времени, к любой коллизии, вживаясь в удивительный мир разнообразных человеческих судеб. (11) Мы часто говорим: «Театр – волшебное зрелище», – или что-либо иное в этом роде, но не задумываемся над содержанием слова «волшебный». (12)«Волшебный» – это вовсе не сказочный. (13)Это – превращение в зримые, ощутимые, совершенно конкретные вещи

	прекрасного вымысла, наполнение вымысла подлинной жизнью, обогащение жизни вымыслом, воображением, силой образов. (14)Так думал я как зритель. (15)Но после первой же репетиции, на которой мне пришлось быть, я 31 понял, что не только готовый спектакль обладает этими волшебными свойствами, но обладает ими и вся работа театра над пьесами. (16)Вообразите себе богатую картинную галерею, где собраны полотна всех эпох и жанров. (17)И вот на глазах у вас происходит необыкновенное зрелище: картины оживают, галерея наполняется пёстрой толпой, вышедшей из рам, блеском одежд, солнцем, спорами, смехом, шумом садов, раскатами отдалённой грозы, – всем тем, что до сих пор существовало только как соотношение мазков на полотне. (18)То же самое, по существу, происходит и в театре, – и на репетициях и на спектаклях. (19)Всё выше сказанное имеет отношение не только к театру вообще, но прежде всего к Малому театру. (20)Потому что по силе своих выразительных средств, актёрского мастерства и перевоплощения этот театр давно пользуется народным признанием. (21)Малый театр для нас – олицетворение России. (22)Он стал неотъемлемой частью народной жизни. (23)Невозможно представить себе Россию и Москву без Малого театра, как невозможно представить нашу страну без Волги. (24)Осенью 1948 года Малый театр предложил мне написать для него пьесу о Пушкине. (25)Мне, как и каждому, кто прикасается к блистательному имени Пушкина, было просто страшно работать над этой темой. (26)Страшно и вместе с тем заманчиво. (27)У каждого есть мера своих сил, свой «потолок», и все мы сознаём, что эта мера сил слишком мала, чтобы воскресить хотя бы в какой-то доле жизнь и характер гения. (28)Во время работы над пьесой театр помог мне не скрупулёзной проверкой авторского текста, не тем, что смотрел автору через плечо во время писания пьесы, а помог глубокой заинтересованностью в содержании пьесы и страстным желанием показать современному зрителю пленительный облик великого Пушкина (29)И если спектакль Малого театра хотя бы на сотую долю усилит у зрителя любовь к поэту, к мудрости и мощи его стихов, то это будет наилучшим выражением любви Малого театра и к своей стране, и к её культуре. (По К. Г. Паустовскому) 8. Какое утверждение не соответствует содержанию текста? 1) Для автора каждый спектакль всегда является только праздником.

	2) Вся работа театра над пьесами пронизана волшебством. 3) Малый театр по силе своих выразительных средств, актёрского мастерства пользуется народным признанием. 4) Есть пьесы, которые вызывают у зрителя самые сильные чувства. 9. Какое из перечисленных утверждений является верным? 1) В предложениях 19–23 представлено рассуждение. 2) Предложение 5 содержит обоснование высказанного в предложении 4 утверждения. 3) В предложениях 5–8 содержится описание. 4) В предложениях 11–13 представлено повествование. 10. Какое утверждение не соответствует содержанию текста? 1) Есть пьесы, которые вызывают у зрителя самые сильные чувства. 2) Вся работа театра над пьесами пронизана волшебством. 3) Малый театр по силе своих выразительных средств, актёрского мастерства пользуется народным признанием. 4) Для автора каждый спектакль всегда является только праздником. 11. Прочитайте фрагмент рецензии, составленной на основе текста. В этом фрагменте рассматриваются языковые особенности текста. Некоторые термины, используемые в рецензии, пропущены. Запишите последовательность цифр в поле ответов в том порядке, в котором они должны быть в тексте рецензии на месте пропусков. При перечислении цифры отделяйте запятыми. В рассуждениях К.Г. Паустовского о роли театра в жизни человека для более точного выражения мысли используются сложные предложения различной структуры, а в простых предложениях – _____ (предложения 5,6,7,10). Выразительность речи усиливает_____ (ощущение не прошло, а, наоборот, усилилось в предложении 2). Говоря о личном отношении к театру, Паустовский приводит_____ (в предложении 1). Привлекая внимание читателя к волшебству, царящему в театре, автор использует такое лексическое средство, как _____ (в предложении 13). Список терминов: 1) антитеза; 2) восклицательное предложение; 3) градация; 4) лексический повтор;

	5) олицетворение; 6) риторический вопрос; 7) ряды однородных членов; 8) синтаксический параллелизм; 9) сравнение. 12. В предложениях 9 -10 словом, образованным приставочно-суффиксальным способом, является _____ (впишите слово). 13. Слова в форме сравнительной степени ДОЛЬШЕ и СИЛЬНЕЕ (предложение 8) относятся к такой части речи, как _____ (впишите слово) 14. В предложении 16 найдите подчинительное словосочетание со связью ПРИМЫКАНИЕ_____ (впишите словосочетание). 15. Среди предложений 9 –15 сложным предложением, в состав которого входит односоставное безличное, является … (укажите номер предложения) 16. Среди предложений 4 – 10 предложением с обособленным обстоятельством является … (укажите номер предложения) 17. Среди предложений 6–16 сложноподчинёнными предложениями с определительными придаточными являются … (перечислите цифры предложений) 18.Выделенное слово употреблено неверное в предложении: 1) Теперь его отправляли в ДЛИТЕЛЬНЫЙ отпуск и на лечение, а он упорно сопротивлялся. 2) Переждать – значит сделать разумный ТАКТИЧЕСКИЙ шаг, сохранить свои силы. 3) Мало -помалу шумный ливень превратился в БЛАГОТВОРНЫЙ мелкий дождик. 4) Раза два мы встречали БОЛОТИСТЫХ курочек - лысух – черных ныряющих птичек с большими ногами. 19. В предложениях 7–10 найдите действительное причастие _____ (впишите слово). (7)Способность к мечте создала почти все то ценное, что нас окружает, начиная от прекрасного по своим душевным качествам человека и кончая передачей изображения на расстояние и возможностью слышать человеческий голос из Москвы в хижине канадского лесоруба или в пустынях Австралии. (8)Мысль о том, что сказка говорит о несбыточном, что она – только игра воображения, была, быть может, справедлива для наших отдаленных предков, но не для нас. (9)Мы живем в мире сбывшихся сказок. (10)За последние десятилетия человек научился летать по воздуху со скоростью звука, проплывать под водой тысячи километров, видеть на огромные расстояния в темноте,

	проникать взором через непроницаемые раньше преграды, закреплять и передавать потомкам такую мимолётную вещь, как звук своего голоса, вести разговор через океаны и горы, выращивать исполинские деревья, менять географию земного шара, на месте сухих степей создавать великие озёра-моря, превращать в свет, тепло и движение воды рек, ветер, силу взрыва, – иначе говоря, человек стал всемогущим, и нет такой сказки, которая не оказалась бы через некоторое количество лет былью. 20. Ошибка в образовании формы слова допущена в словосочетании: 1) красивый тюль; 2) более моложе; 3) в полутора километрах; 4) пара туфель. 21. В каком варианте ответа правильно указаны все цифры, на месте которых пишется -НН-? Диск луны сделался правильным и блестящим, как отполирова(1)ый серебря(2)ый щит. По со(3)ой воде протянулся от берега к пароходу и заиграл золотыми блёстками дли(4)ый дрожащий столб. 1) 1, 3 2) 3, 4 3) 1, 3, 4 4) 1, 2, 3 22. Безударная проверяемая гласная корня во всех словах пропущена в ряду… 1) разъед…нять, уд…вительный, т…желый; 2) разв…зать, интелл…генция, непром…каемый; 3) н…тариус, цер…мония, взр…щенный; 4) запл…тить, посв…тить (фарами), секр…тарь. 23. Во всех словах пропущена одна и та же буква в ряду… 1) не…деланный; бе…численный, ра…чет; 2) пр…брежный, пр…восходить, пр…умолкнуть; 3) компан…он, необ…ятный, в…ются; 4) пре…стоящий, о…граничить, на…земный. 24. В обоих словах на месте пропуска пишется буква И в ряду… 1) завис…шь, редактиру…мый; 2) производ…шь, вид…мый; 3) стро…шь, побужда…мый; 4) бор…шься, слыш…мый. 25. Все слова, где пропущена буква Е, указаны в варианте ответа… 1) В, Г; 2) А, В, Г; 3) Б, Г; 4) Б, В, Г.

	26. НЕ (НИ) со словом пишется слитно в предложении… 1) Двери дачи были (не)заперты. 2) Гимнастки выполняли свои упражнения далеко (не)безупречно. 3) Газет он не получал, поэтому сведений (ни)откуда иметь не мог. 4) Обман исчезает и вы начинаете видеть, что двигается (не)мост, а река. 27. Оба выделенных слова пишутся слитно в предложении … 1) Кругом было (НА)СТОЛЬКО красиво, что все замолчали и с восторгом смотрели (В)ПЕРЁД. 2) Я поблагодарил Дерсу (ЗА)ТО, что он вовремя столкнул меня с плота. Этим он спас мен жизнь, рискую ею (ТАК)ЖЕ, как и я. 3) Тогда мы стали (ПО)БОКАМ девушки, она обняла нас за плечи и, прихрамывая, начала (ПО)ТИХОНЬКУ спускаться по шоссе. 4) (НЕ)СМОТРЯ на наш уговор, он все-таки поступил (ПО)СВОЕМУ. 28. Укажите грамматически правильное продолжение предложения: Посмотрев постановку пьесы, 1) проявились новые грани таланта этого писателя; 2) мы заинтересовались творчеством драматурга; 3) нам понравилась блестящая игра актеров; 4) становится понятна поднятая автором проблема. 29. Грамматическая (синтаксическая) норма нарушена в предложении: 1) На новогодний утренник не только пришли дети, но и взрослые. 2) Все, кто приближается к площади, еще издали видят памятник Гоголю. 3) Дойдя до озера, мы устроили привал. 4) По прибытии поезда мы сразу же отправились в центр города. 30. Укажите правильное объяснение постановки запятой или её отсутствия в предложении… Хутор стоял на припёке ( ) и нигде кругом не видно было ни воды, ни деревьев. 1) Сложносочинённое предложение, перед союзом И запятая не нужна. 2) Простое предложение с однородными членами, перед союзом И запятая не нужна. 3) Сложносочинённое предложение, перед союзом И нужна запятая. 4) Простое предложение с однородными членами, перед союзом И нужна запятая. 31. Все цифры, на месте которых в предложении

	должны стоять запятые, правильно указаны в варианте ответа… Сад (1) все больше редея (2) и (3) переходя в настоящий луг (4) спускался к реке (5) поросшей зеленым камышом и ивняком. 1) 1, 2, 3, 4; 2) 1, 2, 3; 3) 1, 4, 5; 4) 1, 2, 4. 32.Все цифры, на месте которых в предложении должны стоять запятые, правильно указаны в варианте ответа… В это короткое пребывание Ростова в Москве, до отъезда в армию, он не сблизился, а (1) напротив (2) разошёлся с Соней. Она была очень хороша, мила и (3) очевидно (4) страстно влюблена в него. 1) 1, 2, 3, 4; 2) 2, 3, 4; 3) 3,4; 4) 1, 2. 33.Одна запятая ставится в предложении… (Знаки препинания не расставлены.) 1) Тропа вела то лугом вдоль речки то частым лесом то гречишным полем. 2) Серые стога сена и золотые снопа хлеба станом располагаются в поле и кочуют по его неизмеримости. 3) Учёные обогащают науку и технику новыми исследованиями и изобретениями. 4) Катька и Валька шли на лыжах по тихой озаренной звёздами тайге. 34. В приведённом предложении ставится двоеточие, потому что… Количество слов и их сочетаний находится в самой прямой зависимости от суммы впечатлений и представлений: без последних не может быть ни понятий, ни определений, а стало быть, и поводов к обогащению языка. 1) Вторая часть бессоюзного сложного предложения дополняет первую; 2) Обобщающее слово стоит перед однородными членами предложения; 3) Первая часть бессоюзного сложного предложения указывает на условие того, о чём говорится во второй части; 4) Вторая часть бессоюзного сложного предложения указывает на причину того, о чём говорится в первой части. 35. Все цифры, на месте которых должны стоять запятые, правильно указаны в варианте ответа… Князь Андрей после Аустерлицкой кампании твёрдо

	решил никогда не служить более в военной службе (1) и (2) когда началась война (3) и все должны были служить (4) он принял должность под начальством отца по сбору ополчения. 1) 1, 2, 3, 4; 2) 1, 3, 4; 3) 1, 2, 4; 4) 1, 2, 3. 36. Верно выделена буква, обозначающая ударный звук в слове: 1) намЕрение; 2) лгАла; 3) тортЫ; 4) созвОнимся

Критерии оценки экзамена

- «Отлично» - теоретическое содержание курса освоено полностью, без пробелов, умения сформированы, все предусмотренные программой учебные задания выполнены, качество их выполнения оценено высоко.
- «Хорошо» - теоретическое содержание курса освоено полностью, без пробелов, некоторые умения сформированы недостаточно, все предусмотренные программой учебные задания выполнены, некоторые виды заданий выполнены с ошибками.
- «Удовлетворительно» - теоретическое содержание курса освоено частично, но пробелы не носят существенного характера, необходимые умения работы с освоенным материалом в основном сформированы, большинство предусмотренных программой обучения учебных заданий выполнено, некоторые из выполненных заданий содержат ошибки.
- «Неудовлетворительно» - теоретическое содержание курса не освоено, необходимые умения не сформированы, выполненные учебные задания содержат грубые ошибки.

Приложение 1

ОБРАЗОВАТЕЛЬНЫЕ ТЕХНОЛОГИИ

При проведении теоретических и практических/лабораторных занятий используются следующие педагогические технологии:

№ п/п	Название образовательной технологии (с указанием автора)	Цель использования образовательной технологии	Планируемый результат использования образовательной технологии	Описание порядка использования (алгоритм применения) технологии в практической профессиональной деятельности
1.	Развитие критического мышления (Воган, Эстес, Бьюзен) 1. Групповая дискуссия. 2. Коллективная мыслительная деятельность («мозговой штурм»). 3. Анализ конкретной ситуации. 4. Составление списка по ключевым словам. 5. Предположение по ключевым словам. 6. Составление кластеров, таблиц. 7. Верные и неверные утверждения. 8. Перепутанные логические цепочки. 9. Синквейн, даймонд. 10. Фишбоун («рыбьи косточки» - метод «за и против»)	Развитие способности выявлять пробелы в своих знаниях и умениях при решении новой задачи, оценивать необходимость той или иной информации для своей деятельности, осуществлять информационный поиск, самостоятельно осваивать знания, необходимые для решения познавательных и коммуникативных задач.	Критически относиться к любым утверждениям, ничего не принимать на веру без доказательств, быть открытым новым знаниям, идеям, способам – выбирать актуальные методы и средства обработки информации, критически ее оценить, осмысливать, применять.	Наличие 3 стадий учебного процесса: «Вызов – осмысление – размышление». Способы и средства, используемые на каждой стадии, позволяют успешно развивать информационную компетентность обучающихся. На этапе вызова актуализируются имеющиеся у учащихся знания и представления об изучаемом материале, определяются цели деятельности. Наиболее используемыми на стадии осмысления (или реализации смысла) приемами являются способы графической организации материала. На стадии размышления (рефлексии) происходит осмысление учащимися

				приобретенных знаний и собственных мыслительных процессов, корректировка привычных представлений об изучаемом. Использование всех трех каналов восприятия (визуальный, аудиальный, кинестетический) одновременно делает усвоение материала осознанным и системным
2	Технологии активного метода обучения Я.А. Коменского, Ж.-Ж. Руссо, И.Г. Песталоцци, Г. Гегеля, Ф. Фрёбеля, А. Дистервега, Дж. Дьюи, К.Д. Ушинского и др. 1. Работа в группе. 2. Беседа. 3. Урок-игра. 4. Опережающие задания. 5. Составление упражнений	Стимулируют познавательную деятельность обучающихся. Характеризуются высоким уровнем активности обучающихся	Ориентация учебного процесса на развитие самостоятельности, ответственности, творческой активности учащихся; вариативность и комплексность применяемых форм и методов обучения	АМО строятся на практической направленности, игре и творчестве в процессе обучения, взаимодействия, различных коммуникациях, диалоге и использовании знаний обучающихся, групповой форме организации их работы, деятельностном подходе к обучению, движении и самоанализу
3	Технология «портфолио» (Воган, Эстес, Бьюзен) 1. Эссе. 2. Рецензия. 3. Составление таблиц, сигнальных карточек	Портфолио представляет собой одновременно форму, процесс организации и технологию работы с продуктами познавательной деятельности обучающихся, предназначенных	Фиксирование, накопление и оценка индивидуальных достижений студента в определенный период его обучения в разнообразных видах деятельности. - стимулирование учебной мотивации	Портфолио – это рабочая файловая папка, содержащая многообразную информацию, которая документирует приобретенный опыт и достижения обучающихся

		для демонстрации, анализа и оценки, для развития рефлексии, для осознания и оценки ими результатов своей деятельности, для осознания собственной субъективной позиции. Цель портфолио – выполнять роль индивидуально й накопительной оценки и представлять отчет по процессу обучения, увидеть картинку значимых результатов в целом, обеспечить отслеживание индивидуального прогресса обучающегося, продемонстрировать его способности практически применять приобретенные знания и умения	обучающихся, - развитие навыков рефлексивной и оценочной деятельности обучающихся, - формирование умения учиться – ставить цели, планировать и организовать собственную деятельность	
4	Кейс-технология (гарвардская технология, В.Д. Киселев) 1. Моделирование. 2. Мысленный эксперимент. 3. Дискуссия. 4. Мозговой штурм. 5. Игровые ситуации	Развитие навыков анализа и развития критического мышления, способности прорабатывать различные проблемы и находить их решение, формирование навыков оценки. альтернативных вариантов в условиях неопределенности	Формирование проблемы и путей ее решения происходит на основании кейса, который является одновременно и техническим заданием, и источником информации для осознания вариантов эффективных действий. Два этапа деятельности: - деятельность за пределами аудитории научно-	Обучающихся просят проанализировать ситуацию, разобраться в сути проблемы, предложить возможные варианты решения и выбрать лучший. На этапе создание кейса: определение раздела курса, которому посвящена ситуация; формулирование целей и задач;

			исследовательская, методическая и конструирующая (создание кейса и вопросов для его анализа) - деятельность в аудитории: работа в группе, участие в дискуссии, поддержка делового настроя, оценивание вкладов участников в анализ ситуации	определение проблемной ситуации, формулировка проблемы; поиск необходимой информации; создание и описание ситуации
5	Технология педагогических мастерских (П. Ланжевен, Анри Валлон, Жан Пиаже и др., Э.С. Соколова) 1. Индуктор – слово, образ, фраза, предмет, звук, мелодия, текст, рисунок и т.д. – все, что может разбудить чувство, вызвать поток ассоциаций, воспоминаний, ощущений, вопросов. 2. Эвристическая беседа. 3. Постановка проблемных вопросов.	Развитие познавательной активности, творческих способностей студентов, личностного позитивного отношения к изучаемому материалу	Специально организованное педагогом-мастером развивающее пространство (жизненные ситуации, в которых есть все необходимые условия для развития) позволяет обучающимся в коллективном поиске приходить к построению («открытию») знания, источником которого при традиционном обучении является только преподаватель	Этапы работы мастерской: 1. «Индукция» («наведение») – создание эмоционального настроя, включение подсознания, области чувств каждого студента, создание личного отношения к предмету обсуждения. 2. «Самоинструкция» - индивидуальное создание гипотезы, решения, текста, рисунка, проекта. 3. «Социоконструкция» - построение этих элементов группой. 4. «Социализация» - все, что сделано индивидуально, в паре, в группе, должно быть обнародовано, обсуждено, «подано» всем, все мнения услышаны, все гипотезы рассмотрены.

				5. «Афиширование» - вывешивание «произведений» - работ учеников и Мастера (текстов, рисунков, схем, проектов, решений) в аудитории, ознакомление с ними, обсуждение. 6. «Разрыв» - внутреннее осознание участником мастерской неполноты или несоответствия своего старого знания новому, внутренний эмоциональный конфликт, подвигающийся к углублению в проблему, к поиску ответов, к сверке нового знания с литературным или научным источником. 7. «Рефлексия» - отражение чувств, ощущений, возникших у обучающихся в ходе мастерской, это богатейший материал для рефлексии самого Мастера, для усовершенствования им конструкции мастерской, для дальнейшей работы
6	Здоровьесберегающая технология (Смирнов Н.К.) 1. Динамическая пауза 2. Пальчиковая	Повышение результативности учебно-воспитательного процесса,	Формирование ценностного отношения обучающихся к своему здоровью,	Элементы гимнастики для глаз, дыхательной гимнастики и т. п. Проводится во время

	гимнастика 3. Артикуляционная гимнастика	формирование ценностных ориентации, направленных на сохранение и укрепление здоровья обучающихся	личный опыт здоровьесберега-ющей деятельности и основы безопасного поведения	занятий по мере утомляемости обучающихся. Продолжительность – 2-3 мин. Проветривание помещения

Приложение 2.2 к ОПОП-П по специальности
15.02.03 Монтаж, техническое обслуживание и ремонт гидравлического и пневматического оборудования (по отраслям)

Министерство науки и высшего образования Российской Федерации

Федеральное государственное бюджетное образовательное учреждение
высшего образования
«Магнитогорский государственный технический университет
им. Г. И. Носова»
Многопрофильный колледж

РАБОЧАЯ ПРОГРАММА УЧЕБНОЙ ДИСЦИПЛИНЫ
ОУП.02 ЛИТЕРАТУРА
общеобразовательного цикла
программы подготовки специалистов среднего звена
специальности
15.02.03 Монтаж, техническое обслуживание и ремонт гидравлического и пневматического оборудования (по отраслям)

Квалификация: техник-механик

Форма обучения
очная на базе основного общего образования

Магнитогорск, 2025

Рабочая программа учебной дисциплины «Литература» разработана на основе требований Федерального государственного образовательного стандарта среднего общего образования, утвержденного приказом Министерства образования и науки Российской Федерации от 17.05.2012 года № 413, на основе положений федеральной основной общеобразовательной программы среднего общего образования, утвержденной приказом Министерства просвещения Российской Федерации от 18.05.2023 года № 371, на основе требований Федерального государственного образовательного стандарта по специальности среднего профессионального образования 15.02.03 Монтаж, техническое обслуживание и ремонт гидравлического и пневматического оборудования (по отраслям), утвержденного приказом Министерства просвещения Российской Федерации от «30» ноября 2023 г. № 908, и с учетом получаемой специальности.

Организация-разработчик: Многопрофильный колледж ФГБОУ ВО «Магнитогорский государственный технический университет им. Г. И. Носова»

Разработчик (и):
преподаватель отделения №1 «Общеобразовательной подготовки»
Многопрофильного колледжа ФГБОУ ВО «МГТУ им. Г.И. Носова»
Нэлли Сагындыковна Семенцева

ОДОБРЕНО
Предметной комиссией ««Общих гуманитарных и социально-экономических дисциплин»»
Председатель Абдрахимов А.А.
Протокол № 5 от «22» января 2025г

Методической комиссией МпК
Протокол № 3 от «19» февраля 2025г

СОДЕРЖАНИЕ

1 ОБЩАЯ ХАРАКТЕРИСТИКА РАБОЧЕЙ ПРОГРАММЫ УЧЕБНОЙ ДИСЦИПЛИНЫ 386
1.1 Область применения программы 386
1.2 Цель и место дисциплины в структуре программы подготовки специалистов среднего звена 386
2 ПЛАНИРУЕМЫЕ РЕЗУЛЬТАТЫ ОСВОЕНИЯ УЧЕБНОЙ ДИСЦИПЛИНЫ 386
3 СТРУКТУРА И СОДЕРЖАНИЕ УЧЕБНОЙ ДИСЦИПЛИНЫ 410
3.1 Объем учебной дисциплины и виды учебной работы 410
3.2 Тематический план и содержание учебной дисциплины 411
4 УСЛОВИЯ РЕАЛИЗАЦИИ УЧЕБНОЙ ДИСЦИПЛИНЫ 450
4.1 Материально-техническое обеспечение 450
4.2 Учебно-методическое и информационное обеспечение реализации программы 450
5 КОНТРОЛЬ И ОЦЕНКА РЕЗУЛЬТАТОВ ОСВОЕНИЯ УЧЕБНОЙ ДИСЦИПЛИНЫ 452
5.1 Текущий контроль 452
5.2 Промежуточная аттестация 453
Приложение 1 458

1 ОБЩАЯ ХАРАКТЕРИСТИКА РАБОЧЕЙ ПРОГРАММЫ УЧЕБНОЙ ДИСЦИПЛИНЫ

1.1 Область применения программы

Рабочая программа учебной дисциплины «Литература» является частью программы подготовки специалистов среднего звена по специальности 15.02.03 Монтаж, техническое обслуживание и ремонт гидравлического и пневматического оборудования (по отраслям). Рабочая программа составлена для очной формы обучения.

1.2 Цель и место дисциплины в структуре программы подготовки специалистов среднего звена

Учебная дисциплина «Литература» относится к общеобразовательному циклу программы подготовки специалистов среднего звена и относится к предметной области ФГОС среднего общего образования русский язык и литература.

Уровень освоения учебной дисциплины в соответствии с ФГОС среднего общего образования базовый.

Цели изучения литературы на уровне среднего общего образования состоят в сформированности чувства причастности к отечественным культурным традициям, лежащим в основе исторической преемственности поколений, и уважительного отношения к другим культурам; в развитии ценностно-смысловой сферы личности на основе высоких этических идеалов; осознании ценностного отношения к литературе как неотъемлемой части культуры и взаимосвязей между языковым, литературным, интеллектуальным, духовно-нравственным развитием личности.

Учебная дисциплина «Литература» имеет междисциплинарную связь с общеобразовательными учебными дисциплинами «Русский язык», «История», «Обществознание».

2 ПЛАНИРУЕМЫЕ РЕЗУЛЬТАТЫ ОСВОЕНИЯ УЧЕБНОЙ ДИСЦИПЛИНЫ

Освоение содержания учебной дисциплины «Литература» обеспечивает достижение обучающимися следующих результатов:

Общие и профессиональные компетенции	Планируемые результаты обучения	
	Личностные / метапредметные	Предметные

ОК 01 Выбирать способы решения задач профессиональной деятельности применительно к различным контекстам	Личностные результаты освоения учебной дисциплины отражают готовность и способность обучающихся руководствоваться сформированной внутренней позицией личности, системой ценностных ориентаций, позитивных внутренних убеждений, соответствующих традиционным ценностям российского общества, расширение жизненного опыта и опыта деятельности в процессе реализации основных направлений воспитательной деятельности, в том числе в части: трудового воспитания: ЛР23. готовность к труду, осознание ценности мастерства, трудолюбие; ЛР24. готовность к активной деятельности технологической и социальной направленности, способность инициировать, планировать и самостоятельно выполнять такую деятельность; ЛР25. интерес к различным сферам профессиональной деятельности, умение совершать осознанный выбор будущей профессии и реализовывать собственные жизненные планы; Метапредметные результаты освоения учебной дисциплины отражают: 8.1. Овладение универсальными учебными познавательными действиями: а) базовые логические действия: МР1. самостоятельно формулировать и актуализировать проблему, рассматривать ее всесторонне; МР2. устанавливать существенный признак или основания для сравнения, классификации и обобщения; МР3. определять цели деятельности, задавать параметры и критерии их достижения; МР4. выявлять закономерности и противоречия в рассматриваемых явлениях; МР5. вносить коррективы в деятельность, оценивать	ПРб1. осознание причастности к отечественным традициям и исторической преемственности поколений; включение в культурно-языковое пространство русской и мировой культуры; сформированность ценностного отношения к литературе как неотъемлемой части культуры; ПРб2. осознание взаимосвязи между языковым, литературным, интеллектуальным, духовно-нравственным развитием личности; ПРб4. знание содержания, понимание ключевых проблем и осознание историко-культурного и нравственно-ценностного взаимовлияния произведений русской, зарубежной классической и современной литературы, в том числе литературы народов России:пьеса А.Н. Островского "Гроза"; роман И.А. Гончарова "Обломов"; роман И.С. Тургенева "Отцы и дети"; стихотворения Ф.И. Тютчева, А.А. Фета, стихотворения и поэма "Кому на Руси жить хорошо" Н.А. Некрасова; роман М.Е. Салтыкова-Щедрина "История одного города" (избранные главы); роман Ф.М. Достоевского "Преступление и наказание"; роман Л.Н. Толстого "Война и мир"; одно произведение Н.С. Лескова; рассказы и пьеса "Вишнёвый сад" А.П. Чехова; рассказы и пьеса "На дне" М. Горького; рассказы И.А. Бунина и А.И. Куприна; стихотворения и поэма "Двенадцать" А.А. Блока; стихотворения и поэма "Облако в штанах" В.В. Маяковского; стихотворения С.А. Есенина, О.Э. Мандельштама, М.И. Цветаевой; стихотворения и поэма "Реквием" А.А. Ахматовой; роман М.А. Шолохова "Тихий Дон" (избранные главы); роман М.А. Булгакова "Мастер и Маргарита"

	соответствие результатов целям, оценивать риски последствий деятельности; МР6. развивать креативное мышление при решении жизненных проблем; б) базовые исследовательские действия: МР7. владеть навыками учебно-исследовательской и проектной деятельности, навыками разрешения проблем; МР12. выявлять причинно-следственные связи и актуализировать задачу, выдвигать гипотезу ее решения, находить аргументы для доказательства своих утверждений, задавать параметры и критерии решения; МР13. анализировать полученные в ходе решения задачи результаты, критически оценивать их достоверность, прогнозировать изменение в новых условиях; МР17. уметь переносить знания в познавательную и практическую области жизнедеятельности; МР18. уметь интегрировать знания из разных предметных областей; МР19. выдвигать новые идеи, предлагать оригинальные подходы и решения; МР20. ставить проблемы и задачи, допускающие альтернативные решения;	(или "Белая гвардия"); одно произведение А.П. Платонова; стихотворения А.Т. Твардовского, Б.Л. Пастернака, повесть А.И. Солженицына "Один день Ивана Денисовича"; произведения литературы второй половины XX - XXI в.: не менее двух прозаиков по выбору (в том числе Ф.А. Абрамова, В.П. Астафьева, А.Г. Битова, Ю.В. Бондарева, Б.Л. Васильева, К.Д. Воробьёва, Ф.А. Искандера, В.Л. Кондратьева, В.Г. Распутина, А.А. Фадеева, В.М. Шукшина и других); не менее двух поэтов по выбору (в том числе И.А. Бродского, А.А. Вознесенского, В.С. Высоцкого, Е.А. Евтушенко, Н.А. Заболоцкого, А.С. Кушнера, Б.Ш. Окуджавы, Р.И. Рождественского, Н.М. Рубцова и других); пьеса одного из драматургов по выбору (в том числе А.Н. Арбузова, А.В. Вампилова и других); не менее двух произведений зарубежной литературы (в том числе романы и повести Ч. Диккенса, Г. Флобера, Дж. Оруэлла, Э.М. Ремарка, Э. Хемингуэя, Дж. Сэлинджера, Р. Брэдбери; стихотворения А. Рембо, Ш. Бодлера; пьесы Г. Ибсена, Б. Шоу и других); не менее одного произведения из литературы народов России (в том числе произведения Г. Айги, Р. Гамзатова, М. Джалиля, М. Карима, Д. Кугультинова, К. Кулиева, Ю. Рытхэу, Г. Тукая, К. Хетагурова, Ю. Шесталова и других); ПРб5. сформированность умений определять и учитывать историко-культурный контекст и контекст творчества писателя в процессе анализа художественных произведений, выявлять их связь с современностью; ПРб10. умение сопоставлять произведения русской и зарубежной литературы и сравнивать их с художественными интерпретациями в других видах искусств (графика, живопись, театр, кино, музыка и другие);

ОК 02 Использовать современные средства поиска, анализа и интерпретации информации и информационные технологии для выполнения задач профессиональной деятельности;	Личностные результаты освоения учебной дисциплины отражают готовность и способность обучающихся руководствоваться сформированной внутренней позицией личности, системой ценностных ориентаций, позитивных внутренних убеждений, соответствующих традиционным ценностям российского общества, расширение жизненного опыта и опыта деятельности в процессе реализации основных направлений воспитательной деятельности, в том числе в части: ценности научного познания: ЛР32. сформированность мировоззрения, соответствующего современному уровню развития науки и общественной практики, основанного на диалоге культур, способствующего осознанию своего места в поликультурном мире; ЛР33. совершенствование языковой и читательской культуры как средства взаимодействия между людьми и познания мира; ЛР34. осознание ценности научной деятельности, готовность осуществлять проектную и исследовательскую деятельность индивидуально и в группе;	ПРб1. осознание причастности к отечественным традициям и исторической преемственности поколений; включение в культурно-языковое пространство русской и мировой культуры; сформированность ценностного отношения к литературе как неотъемлемой части культуры; ПРб9. владение умениями анализа и интерпретации художественных произведений в единстве формы и содержания (с учетом неоднозначности заложенных в нем смыслов и наличия в нем подтекста) с использованием теоретико-литературных терминов и понятий (в дополнение к изученным на уровне начального общего и основного общего образования); ПРб12. владение современными читательскими практиками, культурой восприятия и понимания литературных текстов, умениями самостоятельного истолкования прочитанного в устной и письменной форме, информационной переработки текстов в виде аннотаций, докладов, тезисов, конспектов, рефератов, а также написания отзывов и сочинений различных жанров (объем сочинения - не менее 250 слов); владение умением

	Метапредметные результаты освоения учебной дисциплины отражают: 8.1. Овладение универсальными учебными познавательными действиями: в) работа с информацией: МР21. владеть навыками получения информации из источников разных типов, самостоятельно осуществлять поиск, анализ, систематизацию и интерпретацию информации различных видов и форм представления; МР22. создавать тексты в различных форматах с учетом назначения информации и целевой аудитории, выбирая оптимальную форму представления и визуализации; МР23. оценивать достоверность, легитимность информации, ее соответствие правовым и морально-этическим нормам; МР24. использовать средства информационных и коммуникационных технологий в решении когнитивных, коммуникативных и организационных задач с	редактировать и совершенствовать собственные письменные высказывания с учетом норм русского литературного языка; ПРБ13. умение работать с разными информационными источниками, в том числе в медиапространстве, использовать ресурсы традиционных библиотек и электронных библиотечных систем.

	соблюдением требований эргономики, техники безопасности, гигиены, ресурсосбережения, правовых и этических норм, норм информационной безопасности; МР25. владеть навыками распознавания и защиты информации, информационной безопасности личности;	

ОК 03 Планировать и реализовывать собственное профессиональное и личностное развитие, предпринимательскую деятельность в профессиональной сфере, использовать знания по правовой и финансовой грамотности в различных жизненных ситуациях	Личностные результаты освоения учебной дисциплины отражают готовность и способность обучающихся руководствоваться сформированной внутренней позицией личности, системой ценностных ориентаций, позитивных внутренних убеждений, соответствующих традиционным ценностям российского общества, расширение жизненного опыта и опыта деятельности в процессе реализации основных направлений воспитательной деятельности, в том числе в части: духовно-нравственного воспитания: ЛР11. осознание духовных ценностей российского народа; ЛР12. сформированность нравственного сознания, этического поведения; ЛР13. способность оценивать ситуацию и принимать осознанные решения, ориентируясь на морально-нравственные нормы и ценности; ЛР14. осознание личного вклада в построение устойчивого будущего; ЛР15. ответственное отношение к своим родителям и (или) другим членам семьи, созданию семьи на основе осознанного принятия ценностей семейной жизни в соответствии с традициями народов России; трудового воспитания: ЛР26. готовность и способность к образованию и самообразованию на протяжении всей жизни; Метапредметные результаты освоения учебной дисциплины отражают: 8.1. Овладение универсальными учебными познавательными действиями: б) базовые исследовательские действия: МР11. ставить и формулировать собственные задачи в образовательной деятельности и жизненных ситуациях; 8.3. Овладение универсальными регулятивными действиями:	ПРб3. сформированность устойчивого интереса к чтению как средству познания отечественной и других культур; приобщение к отечественному литературному наследию и через него - к традиционным ценностям и сокровищам мировой культуры; ПРб6. способность выявлять в произведениях художественной литературы образы, темы, идеи, проблемы и выражать свое отношение к ним в развернутых аргументированных устных и письменных высказываниях, участвовать в дискуссии на литературные темы; ПРб7. осознание художественной картины жизни, созданной автором в литературном произведении, в единстве эмоционального личностного восприятия и интеллектуального понимания; ПРб8. сформированность умений выразительно (с учетом индивидуальных особенностей обучающихся) читать, в том числе наизусть, не менее 10 произведений и (или) фрагментов; ПРб9. владение умениями анализа и интерпретации художественных произведений в единстве формы и содержания (с учетом неоднозначности заложенных в нем смыслов и наличия в нем подтекста) с использованием теоретико-литературных терминов и понятий (в дополнение к изученным на уровне начального общего и основного общего образования);

	а) самоорганизация: МР38. самостоятельно осуществлять познавательную деятельность, выявлять проблемы, ставить и формулировать собственные задачи в образовательной деятельности и жизненных ситуациях; МР39. самостоятельно составлять план решения проблемы с учетом имеющихся ресурсов, собственных возможностей и предпочтений; МР44. способствовать формированию и проявлению широкой эрудиции в разных областях знаний, постоянно повышать свой образовательный и культурный уровень; б) самоконтроль: МР46. владеть навыками познавательной рефлексии как осознания совершаемых действий и мыслительных процессов, их результатов и оснований; МР47. использовать приемы рефлексии для оценки ситуации, выбора верного решения; МР48. уметь оценивать риски и своевременно принимать решения по их снижению; в) эмоциональный интеллект, предполагающий сформированность: МР49. самосознания, включающего способность понимать свое эмоциональное состояние, видеть направления развития собственной эмоциональной сферы, быть уверенным в себе; МР50. саморегулирования, включающего самоконтроль, умение принимать ответственность за свое поведение, способность адаптироваться к эмоциональным изменениям и проявлять гибкость, быть открытым новому; МР51. сформированность внутренней мотивации, включающей стремление к достижению цели и успеху, оптимизм, инициативность, умение действовать, исходя из своих возможностей; МР52. эмпатии, включающей способность понимать эмоциональное состояние других, учитывать его при осуществлении коммуникации, способность к сочувствию	

	и сопереживанию; МР53. социальных навыков, включающих способность выстраивать отношения с другими людьми, заботиться, проявлять интерес и разрешать конфликты;	

ОК 04 Эффективно взаимодействовать и работать в коллективе и команде	Метапредметные результаты освоения учебной дисциплины отражают: 8.2. Овладение универсальными коммуникативными действиями: б) совместная деятельность: МР31. понимать и использовать преимущества командной и индивидуальной работы; МР32. выбирать тематику и методы совместных действий с учетом общих интересов и возможностей каждого члена коллектива; МР33. принимать цели совместной деятельности, организовывать и координировать действия по ее достижению: составлять план действий, распределять роли с учетом мнений участников обсуждать результаты совместной работы; МР34. оценивать качество своего вклада и каждого участника команды в общий результат по разработанным критериям; МР36. координировать и выполнять работу в условиях реального, виртуального и комбинированного взаимодействия; МР37. осуществлять позитивное стратегическое поведение в различных ситуациях, проявлять творчество и воображение, быть инициативным; 8.3. Овладение универсальными регулятивными действиями: г) принятие себя и других людей: МР54. принимать себя, понимая свои недостатки и достоинства; МР55. принимать мотивы и аргументы других людей при анализе результатов деятельности; МР56. признавать свое право и право других людей на ошибки; МР57. развивать способность понимать мир с позиции другого человека;	ПРб2. осознание взаимосвязи между языковым, литературным, интеллектуальным, духовно-нравственным развитием личности; ПРб6. способность выявлять в произведениях художественной литературы образы, темы, идеи, проблемы и выражать свое отношение к ним в развернутых аргументированных устных и письменных высказываниях, участвовать в дискуссии на литературные темы

ОК 05 Осуществлять устную и письменную коммуникацию на государственном языке	Личностные результаты освоения учебной дисциплины отражают готовность и способность обучающихся руководствоваться сформированной внутренней позицией личности, системой ценностных ориентаций, позитивных внутренних убеждений, соответствующих традиционным	ПРб6. способность выявлять в произведениях художественной литературы образы, темы, идеи, проблемы и выражать свое отношение к ним в развернутых аргументированных устных и

Российской Федерации с учетом особенностей социального и культурного контекста	ценностям российского общества, расширение жизненного опыта и опыта деятельности в процессе реализации основных направлений воспитательной деятельности, в том числе в части: эстетического воспитания: ЛР16. эстетическое отношение к миру, включая эстетику быта, научного и технического творчества, спорта, труда и общественных отношений; ЛР17. способность воспринимать различные виды искусства, традиции и творчество своего и других народов, ощущать эмоциональное воздействие искусства; ЛР18. убежденность в значимости для личности и общества отечественного и мирового искусства, этнических культурных традиций и народного творчества; ЛР19. готовность к самовыражению в разных видах искусства, стремление проявлять качества творческой личности; Метапредметные результаты освоения учебной дисциплины отражают: 8.2. Овладение универсальными коммуникативными действиями: а) общение: МР26. осуществлять коммуникации во всех сферах жизни; МР27. распознавать невербальные средства общения, понимать значение социальных знаков, распознавать предпосылки конфликтных ситуаций и смягчать конфликты; МР28. владеть различными способами общения и взаимодействия; МР29. аргументированно вести диалог, уметь смягчать конфликтные ситуации; МР30. развернуто и логично излагать свою точку зрения с использованием языковых средств;	письменных высказываниях, участвовать в дискуссии на литературные темы; ПРб9. владение умениями анализа и интерпретации художественных произведений в единстве формы и содержания (с учетом неоднозначности заложенных в нем смыслов и наличия в нем подтекста) с использованием теоретико-литературных терминов и понятий (в дополнение к изученным на уровне начального общего и основного общего образования); ПРб10. умение сопоставлять произведения русской и зарубежной литературы и сравнивать их с художественными интерпретациями в других видах искусств (графика, живопись, театр, кино, музыка и другие); ПРб11. сформированность представлений о литературном произведении как явлении словесного искусства, о языке художественной литературы в его эстетической функции, об изобразительно- выразительных возможностях русского языка в художественной литературе и умение применять их в речевой практике; ПРб12. владение современными читательскими практиками, культурой восприятия и понимания литературных текстов, умениями самостоятельного истолкования прочитанного в устной и письменной форме, информационной переработки текстов в виде аннотаций, докладов, тезисов, конспектов, рефератов, а также написания отзывов и сочинений различных жанров (объем сочинения - не менее 250 слов); владение умением редактировать и совершенствовать собственные письменные высказывания с учетом норм русского литературного языка;

ОК 06 Проявлять гражданско-патриотическую позицию, демонстрировать осознанное поведение на основе традиционных российских духовно-нравственных ценностей, в том числе с учетом гармонизации межнациональных и межрелигиозных отношений, применять стандарты антикоррупционного поведения;	Личностные результаты освоения учебной дисциплины отражают готовность и способность обучающихся руководствоваться сформированной внутренней позицией личности, системой ценностных ориентаций, позитивных внутренних убеждений, соответствующих традиционным ценностям российского общества, расширение жизненного опыта и опыта деятельности в процессе реализации основных направлений воспитательной деятельности, в том числе в части: гражданского воспитания: ЛР1. сформированность гражданской позиции обучающегося как активного и ответственного члена российского общества; ЛР2. осознание своих конституционных прав и обязанностей, уважение закона и правопорядка; ЛР3. принятие традиционных национальных, общечеловеческих гуманистических и демократических ценностей; ЛР4. готовность противостоять идеологии экстремизма, национализма, ксенофобии, дискриминации по социальным, религиозным, расовым, национальным признакам; ЛР5. готовность вести совместную деятельность в интересах гражданского общества, участвовать в самоуправлении в общеобразовательной организации и детско-юношеских организациях; ЛР6. умение взаимодействовать с социальными институтами в соответствии с их функциями и назначением; ЛР7. готовность к гуманитарной и волонтерской деятельности; патриотического воспитания: ЛР8. сформированность российской гражданской идентичности, патриотизма, уважения к своему народу, чувства ответственности перед Родиной, гордости за свой край, свою Родину, свой язык и культуру, прошлое и	ПРб3. сформированность устойчивого интереса к чтению как средству познания отечественной и других культур; приобщение к отечественному литературному наследию и через него - к традиционным ценностям и сокровищам мировой культуры; ПРб5. сформированность умений определять и учитывать историко-культурный контекст и контекст творчества писателя в процессе анализа художественных произведений, выявлять их связь с современностью

	настоящее многонационального народа России; ЛР9. ценностное отношение к государственным символам, историческому и природному наследию, памятникам, традициям народов России, достижениям России в науке, искусстве, спорте, технологиях и труде; ЛР10. идейная убежденность, готовность к служению и	

	защите Отечества, ответственность за его судьбу;	

ОК 07 Содействовать сохранению окружающей среды, ресурсосбережению, применять знания об изменении климата, принципы бережливого производства, эффективно действовать в чрезвычайных ситуациях	Личностные результаты освоения учебной дисциплины отражают готовность и способность обучающихся руководствоваться сформированной внутренней позицией личности, системой ценностных ориентаций, позитивных внутренних убеждений, соответствующих традиционным ценностям российского общества, расширение жизненного опыта и опыта деятельности в процессе реализации основных направлений воспитательной деятельности, в том числе в части: экологического воспитания: ЛР27. сформированность экологической культуры, понимание влияния социально-экономических процессов на состояние природной и социальной среды, осознание глобального характера экологических проблем; ЛР28. планирование и осуществление действий в окружающей среде на основе знания целей устойчивого развития человечества; ЛР29. активное неприятие действий, приносящих вред окружающей среде; ЛР30. умение прогнозировать неблагоприятные экологические последствия предпринимаемых действий, предотвращать их; ЛР31. расширение опыта деятельности экологической направленности; Метапредметные результаты освоения учебной дисциплины отражают: 8.1. Овладение универсальными учебными познавательными действиями: б) базовые исследовательские действия: МР15. разрабатывать план решения проблемы с учетом анализа имеющихся материальных и нематериальных ресурсов; МР16. осуществлять целенаправленный поиск переноса средств и способов действия в профессиональную среду; 8.2. Овладение универсальными коммуникативными	ПРб9. владение умениями анализа и интерпретации художественных произведений в единстве формы и содержания (с учетом неоднозначности заложенных в нем смыслов и наличия в нем подтекста) с использованием теоретико-литературных терминов и понятий (в дополнение к изученным на уровне начального общего и основного общего образования);

	действиями: б) совместная деятельность: МР35. предлагать новые проекты, оценивать идеи с	

	позиции новизны, оригинальности, практической значимости; 8.3. Овладение универсальными регулятивными действиями: б) самоконтроль: МР45. давать оценку новым ситуациям, вносить коррективы в деятельность, оценивать соответствие результатов целям;	
ОК 08 Использовать средства физической культуры для сохранения и укрепления здоровья в процессе профессиональной деятельности и поддержания необходимого уровня физической подготовленности	Личностные результаты освоения учебной дисциплины отражают готовность и способность обучающихся руководствоваться сформированной внутренней позицией личности, системой ценностных ориентаций, позитивных внутренних убеждений, соответствующих традиционным ценностям российского общества, расширение жизненного опыта и опыта деятельности в процессе реализации основных направлений воспитательной деятельности, в том числе в части: физического воспитания: ЛР20. сформированность здорового и безопасного образа жизни, ответственного отношения к своему здоровью; ЛР21. потребность в физическом совершенствовании, занятиях спортивно-оздоровительной деятельностью; ЛР22. активное неприятие вредных привычек и иных форм причинения вреда физическому и психическому здоровью;	ПРб10. умение сопоставлять произведения русской и зарубежной литературы и сравнивать их с художественными интерпретациями в других видах искусств (графика, живопись, театр, кино, музыка и другие);

	Метапредметные результаты освоения учебной дисциплины отражают: 8.1. Овладение универсальными учебными познавательными действиями: б) базовые исследовательские действия: МР14. давать оценку новым ситуациям, оценивать приобретенный опыт; 8.3. Овладение универсальными регулятивными действиями: а) самоорганизация: МР40. давать оценку новым ситуациям; МР41. расширять рамки учебного предмета на основе личных предпочтений; МР42. делать осознанный выбор, аргументировать его, брать ответственность за решение;	

	МР43. оценивать приобретенный опыт;	
ОК 09 Пользоваться профессиональной документацией на государственном и иностранном языках.	Личностные результаты освоения учебной дисциплины отражают готовность и способность обучающихся руководствоваться сформированной внутренней позицией личности, системой ценностных ориентаций, позитивных внутренних убеждений, соответствующих традиционным ценностям российского общества, расширение жизненного опыта и опыта деятельности в процессе реализации основных направлений воспитательной деятельности, в том числе в части: ценности научного познания: ЛР33. совершенствование языковой и читательской культуры как средства взаимодействия между людьми и познания мира; Метапредметные результаты освоения учебной дисциплины отражают: 8.1. Овладение универсальными учебными познавательными действиями: б) базовые исследовательские действия: МР7. владеть навыками учебно-исследовательской и проектной деятельности, навыками разрешения проблем; МР8. способность и готовность к самостоятельному поиску методов решения практических задач, применению различных методов познания; МР9. овладение видами деятельности по получению нового знания, его интерпретации, преобразованию и применению в различных учебных ситуациях, в том числе при создании учебных и социальных проектов; МР10. формирование научного типа мышления, владение научной терминологией, ключевыми понятиями и методами;	ПРб12. владение современными читательскими практиками, культурой восприятия и понимания литературных текстов, умениями самостоятельного истолкования прочитанного в устной и письменной форме, информационной переработки текстов в виде аннотаций, докладов, тезисов, конспектов, рефератов, а также написания отзывов и сочинений различных жанров (объем сочинения - не менее 250 слов); владение умением редактировать и совершенствовать собственные письменные высказывания с учетом норм русского литературного языка

3 СТРУКТУРА И СОДЕРЖАНИЕ УЧЕБНОЙ ДИСЦИПЛИНЫ

3.1 Объем учебной дисциплины и виды учебной работы

Вид учебной работы	Объем в часах	В т.ч. в форме практической подготовки
Объем образовательной программы учебной дисциплины	111	0
в т. ч.:		
Основное содержание	**103**	**0**
теоретическое обучение	103	0
практические занятия	0	0
лабораторные занятия	0	0
Профессионально-ориентированное содержание (содержание прикладного модуля)	**8**	**0**
теоретическое обучение	8	0
практические занятия	0	0
лабораторные занятия	0	0
Форма промежуточной аттестации *дифференцированный зачет*		

3.2 Тематический план и содержание учебной дисциплины

Наименование разделов и тем	**Содержание учебного материала и формы организации деятельности обучающихся**	**Объем, акад. ч / в том числе в форме практической подготовки, акад. ч**	Код ОК	Код ПР, ЛР, МР,
1	**2**	**3**		
РАЗДЕЛ 1. ЛИТЕРАТУРА ВТОРОЙ ПОЛОВИНЫ XIX ВЕКА		**40/0**		
Тема 1.1 Основные этапы	**Содержание**	2/0		

литературного процесса от древнерусской литературы до литературы первой половины XIX века: обобщающее повторение	Историко-культурный процесс и периодизация русской литературы. Специфика литературы как вида искусства. Взаимодействие русской и западноевропейской литературы в XIX веке. Самобытность русской литературы (с обобщением ранее изученного материала). Общая характеристика русской классической литературы, ее гуманистический пафос, художественные поиски жизнеутверждающих идеалов, высоких духовных ценностей. Общественное значение русской литературы («Слово о полку Игореве», стихотворение М.В. Ломоносова, Г.Р Державина, комедия Д.И. Фонвизина « Недоросль», стихотворения и баллады В.А. Жуковского, комедия А.С. Грибоедова « Горе от ума», произведения А.С. Пушкина, М.Ю. Лермонтова, Н.В. Гоголя). Культурно-историческое развитие России середины XIX века, отражение его в литературном процессе. Феномен русской литературы. Взаимодействие разных стилей и направлений. Жизнеутверждающий и критический реализм. Нравственные поиски героев. Литературная критика. Эстетическая полемика. Журнальная полемика1860-х годов о «лишних людях» и «новом человеке» в журналах «Современник»,	1/0	ОК 01 ОК 02 ОК 03 ОК 05 ОК 06 ОК 09	ЛР24, ЛР17, ЛР32,МР2, МР4,МР12, МР13,ПРб1, ПРб5, ПРб12

	«Отечественные записки», «Русское слово». Газета «Колокол», общественно-политическая и литературная деятельность А. И. Герцена, В. Г. Белинского. Развитие реалистических традиций в прозе			
	Профессионально ориентированное содержание	1/0	ОК 01 ОК 02 ОК 03 ОК 05 ОК 06 ОК 09	ЛР24, ЛР17, ЛР32,МР2, МР4,МР12, МР13,ПРб1, ПРб5, ПРб12
	Значение литературы при освоении профессий и специальностей СПО технологического профиля Работа с источниками информации (дополнительная литература, словари, энциклопедии, тексты художественной литературы, электронные источники)	1/0		
Тема 1.2 Литература второй половины XIX века. А.Н. Островский. Драма "Гроза"	**Содержание**	4/0		
	Жизненный и творческий путь А. Н. Островского (с обобщением ранее изученного). Социально-культурная новизна драматургии А. Н. Островского. Темы «горячего сердца» и «темного царства» в творчестве А. Н. Островского. Драма «Гроза». Творческая история драмы. Жанровое своеобразие. Художественные особенности драмы. Калинов и его обитатели (система персонажей). Самобытность замысла, оригинальность основного характера, сила трагической развязки в судьбе героев драмы. Символика грозы. Образ Катерины — воплощение лучших качеств женской натуры. Конфликт романтической личности с укладом жизни, лишенной народных нравственных основ. Мотивы искушений, мотив своеволия и свободы в драме. Катерина в оценке Н. А. Добролюбова и Д. И. Писарева. Позиция автора и его идеал. Роль персонажей второго ряда в пьесе.	4/0	ОК 01 ОК 02 ОК 03 ОК 04 ОК 05 ОК 07 ОК 09	ЛР24, ЛР11,ЛР13 МР21,МР1, МР2, МР6, МР12, МР39,ПРб1, ПРб4, *ПРб12*
Тема 1.3	**Содержание**	4/0		

И.А. Гончаров. Роман "Обломов"	Жизненный путь и творческая биография И. А. Гончарова. Роль В. Г. Белинского в жизни И. А. Гончарова. «Обломов». Творческая история романа. Своеобразие сюжета и жанра произведения. Проблема русского национального характера в романе. Сон Ильи Ильича как художественно-философский центр	4/0	ОК 01 ОК 02 ОК 03 ОК 04 ОК 05 ОК 06	ЛР23, ЛР12,ЛР1, ЛР33 МР5,МР51,МР53, МР54, МР30,МР10 ПРб2, ПРб4, Прб6,Прб9

	романа. Образ Обломова. Противоречивость характера Обломова. Обломов как представитель своего времени и вневременной образ. Типичность образа Обломова. Эволюция образа Обломова. Штольц и Обломов. Прошлое и будущее России. Проблемы любви в романе. Любовь как лад человеческих отношений (Ольга Ильинская — Агафья Пшеницына). Оценка романа «Обломов» в критике (Н. Добролюбова, Д. И. Писарева, И. Анненского и др.). Роман «Обрыв». Отражение смены эпох в обществе и нравах. Многообразие типов и характеров в романе. Трагическая судьба незаурядного человека в романе. Гончаров — мастер пейзажа. Тема России в романах Гончарова		ОК 09	
Тема 1.4 И.С. Тургенев. Роман "Отцы и дети"	**Содержание**	4/0		
	И.С. Тургенев. Жизненный и творческий путь И. С. Тургенева (с обобщением ранее изученного). Психологизм творчества Тургенева. Роман «Отцы и дети». Смысл названия романа. Отображение в романе общественно-политической обстановки 1860-х годов. Проблематика романа. Особенности композиции романа. Базаров в системе образов романа. Нигилизм Базарова и пародия на нигилизм в романе (Ситников и Кукшина). Взгляды Базарова на искусство, природу, общество. Базаров и Кирсановы. Базаров и Одинцова. Любовная интрига в романе и ее роль в раскрытии идейно-эстетического содержания романа. Базаров и родители. Сущность споров, конфликт «отцов» и «детей». Значение заключительных сцен романа в раскрытии его идейно-эстетического содержания. Авторская позиция в романе. Полемика вокруг романа «Отцы и дети» (Д. И. Писарев, Н. Страхов, М. Антонович).	4/0	ОК 01 ОК 02 ОК 03 ОК 05 ОК 06 ОК 09	ЛР25, ЛР32, ЛР34, ЛР15,ЛР26, ЛР16, ЛР2, МР3,МР17, МР11,МР53,МР30, МР9, ПРб2, Прб4, Прб5, Прб9

Тема 1.5 Творчество Ф.И. Тютчева, А.А. Фета, Н.А.	**Содержание**	4/0		
	Обзор русской поэзии второй половины XIX века. Идейная борьба направлений «чистого искусства» и	4/0	ОК 01 ОК 02	ЛР11,МР31, МР32, ЛР19,ЛР3,ЛР33,

Некрасова. Поэма Н.А. Некрасова "Кому на Руси жить хорошо"	гражданской литературы. Сведения из биографии Ф.И. Тютчева. Стихотворения: «Silentium», «Не то, что мните вы, природа…», «Умом Россию не понять…», «О, как убийственно мы любим», «Последняя любовь», «Я очи знал, – о, эти очи», «Нам не дано предугадать…», «К. Б.» («Я встретил Вас – и все былое…»), «День и ночь», «Эти бедные селенья…», «Она сидела на полу…» и др. Философичность – основа лирики поэта. Символичность образов поэзии Ф.И. Тютчева. Общественно-политическая лирика. Ф. И. Тютчев, его видение России и ее будущего. Лирика любви. Раскрытие в ней драматических переживаний поэта. Сведения из биографии А.А. Фета. Стихотворения: «Осень», «Шепот, робкое дыханье…», «Сияла ночь. Луной был полон сад...», «Еще майская ночь...», «На заре ты ее не буди...», «Это утро, радость эта…», «Еще одно забывчивое слово», «Вечер», «Бабочка» и др. Поэзия как выражение идеала и красоты. Слияние внешнего и внутреннего мира в его поэзии. Гармоничность и мелодичность лирики А.А. Фета. Лирический герой в поэзии А.А. Фета. Сведения из биографии Н.А. Некрасова, гражданская позиция поэта. Стихотворения: «Родина», «Вчерашний день, часу в шестом…», «В дороге», «Мы с тобой бестолковые люди», «Тройка», «Поэт и гражданин», «Плач детей», «О Муза, я у двери гроба…», «Я не люблю иронии твоей…», «Блажен незлобивый поэт…», «Внимая ужасам войны…». Поэма «Кому на Руси жить хорошо». Гражданский пафос лирики. Своеобразие лирического героя 40-х–50-х и 60-х–70-х годов. Жанровое своеобразие лирики Н.А. Некрасова. Народная поэзия как источник своеобразия поэзии Н.А. Некрасова. Разнообразие интонаций. Поэтичность		ОК 03 ОК 04 ОК 05 ОК 06 ОК 09	МР2, МР21,МР38, МР30,МР10, ПРб4, ПРб6,Прб8, ПРб9, ПРб11

	языка. Интимная лирика			

Тема 1.6	**Содержание**	2/0		

М.Е. Салтыков-Щедрин. Роман-хроника "История одного города"	Жизненный и творческий путь М.Е. Салтыкова-Щедрина. Мировоззрение писателя. Замысел, история создания романа «История одного города» (обзор). «Господа Головлевы». Своеобразие типизации М.Е. Салтыкова-Щедрина. Объекты сатиры и сатирические приемы. Гипербола и гротеск как способы изображения действительности. Своеобразие писательской манеры. Роль М.Е. Салтыкова-Щедрина в истории русской литературы. Понятия об условности в искусстве (гротеск, «эзопов язык»)	1/0	ОК 03 ОК 05 ОК 06 ОК 07 ОК 08	ЛР12, ЛР1, МР15 МР44, МР27, МР14, МР10 ПРб4, ПРБ9
	Профессионально ориентированное содержание	1/0		
	Дискуссия «Что значит быть мастером своего дела?» на основе высказываний писателей о профессиональном мастерстве и работы с информационными ресурсами.	1/0		
Тема 1.7	**Содержание**	6/0		

Ф.М. Достоевский. Роман "Преступление и наказание"	Ф.М. Достоевский. Сведения из жизни писателя (с обобщением ранее изученного). Роман «Преступление и наказание» Своеобразие жанра. Особенности сюжета. Отображение русской действительности в романе. Социальная и нравственно философская проблематика романа. Социальные и философские основы бунта Раскольникова. Смысл теории Раскольникова. Проблема «сильной личности» и «толпы», «твари дрожащей» и «имеющих право» и ее опровержение в романе. Тайны внутреннего мира человека: готовность к греху, попранию высоких истин и нравственных ценностей. Драматичность характера и судьбы Родиона Раскольникова. Сны Раскольникова в раскрытии его характера и общей композиции романа. Эволюция идеи «двойничества». Страдание и очищение в романе. Символические образы в романе. Символическое значение образа «вечной Сонечки». Своеобразие воплощения авторской позиции в романе. «Правда» Раскольникова и «правда» Сони. Петербург	6/0	ОК 01 ОК 02 ОК 03 ОК 04 ОК 05 ОК 06 ОК 08 ОК 09	ЛР24,ЛР32,ЛР11, ЛР13,ЛР4,ЛР22, МР1,МР12,МР19, МР21,МР22,МР52, МР38,МР31,МР33, МР56,МР29,МР42, МР7,ПРб2,ПРб4, ПРБ5,ПРб6, ПРб9, ПРб12

	Достоевского. Библейские мотивы в произведении. Споры вокруг романа и его главного героя			
Тема 1.8 **Л.Н. Толстой. Роман-эпопея "Война и мир"**	**Содержание**	8/0		
	Л.Н. Толстой. Жизненный и творческий путь. Духовные искания писателя. Роман-эпопея «Война и мир». Жанровое своеобразие романа. Особенности композиционной структуры романа. Художественные принципы Толстого в изображении русской действительности: следование правде, психологизм, «диалектика души». Соединение в романе идеи личного и всеобщего. Символическое значение понятий «война» и «мир». Духовные искания Андрея Болконского, Пьера Безухова, Наташи Ростовой. Светское общество в изображении Толстого, осуждение его бездуховности и лжепатриотизма. Авторский идеал семьи в романе. Правдивое изображение войны и русских солдат — художественное открытие Л. Н. Толстого. Бородинская битва — величайшее проявление русского патриотизма, кульминационный момент романа. «Дубина народной войны», партизанская война в романе. Образы Тихона Щербатого и Платона Каратаева, их отношение к войне. Народный полководец Кутузов. Кутузов и Наполеон в авторской оценке. Проблема русского национального характера. Осуждение жестокости войны в романе. Развенчание идеи «наполеонизма». Патриотизм в понимании писателя	8/0	ОК 01 ОК 02 ОК 03 ОК 04 ОК 05 ОК 06 ОК 08 ОК 09	ЛР32, ЛР33, ЛР11,ЛР12,ЛР15, ЛР18,ЛР17, ЛР8,ЛР9, ЛР10 МР1,МР2, МР7, МР20, МР28, МР31,МР47,МР21, МР23,МР42 МР53,МР34, МР57 ПРб4, ПРБ5,ПРб6, ПРб9, ПРб12,ПРб13
Тема 1.9	**Содержание**	2/0		

Н.С. Лесков. Рассказы и повести. "Очарованный странник"	Н.С. Лесков. Сведения из биографии. Повесть «Очарованный странник». Художественный мир писателя. Праведники Н. С. Лескова. Повесть «Очарованный странник». Особенности композиции и жанра. Образ Ивана Флягина. Тема трагической судьбы талантливого русского человека. Смысл названия повести. Особенности повествовательной	1/0	ОК 01 ОК 02 ОК 03 ОК 05 ОК 06 ОК 09	ЛР23, ЛР32,ЛР13, ЛР16,ЛР33, МР12, МР26, МР10 ПРб4, ПРб9, ПРб12

	манеры Н. С. Лескова. Традиции житийной литературы в повести «Очарованный странник».			
	Профессионально ориентированное содержание	1/0		
	Пути совершенствования в профессии/ специальности: обобщение и систематизация знаний о профессиональном мастерстве. Знакомство с профессиональными журналами и информационными ресурсами, посвященными профессиональной деятельности.	1/0		
Тема 1.10 А.П. Чехов. Рассказы. Комедия "Вишневый сад"	**Содержание**	3/0		
	А.П. Чехов. Сведения из биографии (с обобщением ранее изученного). Своеобразие и всепроникающая сила чеховского творчества. Художественное совершенство рассказов А. П. Чехова. Новаторство Чехова. Периодизация творчества Чехова. Работа писателя в журналах. Чехов-репортер. Юмористические рассказы. Пародийность ранних рассказов. Новаторство Чехова в поисках жанровых форм. Новый тип рассказа. Герои рассказов Чехова. Особенности изображения «маленького человека» в прозе А. П. Чехова. Драматургия Чехова. Комедия «Вишневый сад». История создания, жанр, система персонажей. Сложность и многозначность отношений между персонажами. Разрушение дворянских гнезд в пьесе. Сочетание комического и драматического в пьесе «Вишневый сад». Лиризм и юмор в пьесе «Вишневый сад». Смысл названия пьесы. Особенности символов. Драматургия А. П. Чехова и Московский Художественный театр. Театр Чехова воплощение кризиса современного общества. Роль А. П. Чехова в мировой драматургии театра. Критика о Чехове (И. Анненский, В. Пьецух)	3/0	ОК 01 ОК 02 ОК 03 ОК 05 ОК 07 ОК 09	ЛР25,ЛР32,ЛР33, ЛР11,ЛР19,ЛР17, ЛР29, ЛР30 МР1, МР7,МР21, МР44,МР38, МР28,ПРб4,ПРб6, ПРб9, ПРБ10, ПРб13
Тема 1.11	**Содержание**	1/0		

Л.Н. Андреев Рассказы и повести	Л.Н. Андреев. Сведения из биографии. Художественный мир писателя. Рассказы и повести,	1/0	ОК 01 ОК 02	ЛР25,ЛР32,ЛР33, ЛР11,ЛР19,ЛР17,

	например, «Иуда Искариот», «Большой шлем» и другие		ОК 03 ОК 05 ОК 07 ОК 09	ЛР29, ЛР30 МР1, МР7,МР21, МР44,МР38, МР28,ПРб4,ПРб6, ПРб9, ПРБ10, ПРб13
РАЗДЕЛ 2. ЛИТЕРАТУРА КОНЦА XIX - НАЧАЛА XX ВЕКОВ		5/0		
Тема 2.1 **А.И. Куприн. Рассказы и повести.**	**Содержание**	2/0		
	А.И. Куприн. Сведения из биографии. Повесть «Гранатовый браслет». Куприна Повести «Гранатовый браслет», «Олеся». Воспевание здоровых человеческих чувств в произведениях А. И. Куприна. Традиции романтизма и их влияние на творчество А. И. Куприна. Трагизм любви в творчестве А. И. Куприна. Тема «естественного человека» в творчестве Куприна (повесть «Олеся»). Поэтическое изображение природы, богатство духовного мира героев. Нравственные и социальные проблемы в рассказах Куприна. Осуждение пороков современного общества. Повесть «Гранатовый браслет». Смысл названия повести, спор о сильной, бескорыстной любви, тема неравенства в повести. Трагический смысл произведения. Любовь как великая и вечная духовная ценность. Трагическая история любви «маленького человека». Столкновение высоты чувства и низости жизни как лейтмотив произведений А. И. Куприна о любви. Критики о Куприне (Ю. Айхенвальд, М. Горький, О. Михайлов)	2/0	ОК 01 ОК 02 ОК 03 ОК 05 ОК 07 ОК 09	ЛР32,ЛР12,ЛР13, ЛР14,ЛР31,ЛР33 МР1,МР17,МР21, МР39,МР48, МР29, ПРб4, ПРб 7,ПРб9, ПРб12
Тема 2.2	**Содержание**	2/0		

М. Горький. Рассказы. Пьеса "На дне"	Сведения из биографии М. Горького. Ранний рассказ «Старуха Изергиль». Правда жизни в рассказах М. Горького. Типы персонажей в романтических рассказах писателя. Тематика и проблематика романтического творчества М. Горького. Поэтизация гордых и сильных людей. Авторская позиция и способ ее воплощения. Пьеса «На дне». Изображение правды жизни в пьесе и ее философский смысл. Герои пьесы. Спор о назначении человека. Авторская позиция и	2/0	ОК 01 ОК 02 ОК 03 ОК 04 ОК 05 ОК 09	ЛР25,ЛР32,ЛР33, ЛР11,ЛР19,ЛР17, ЛР29, ЛР30 МР1, МР7,МР21, МР44,МР38, МР28,ПРб4,ПРб6, ПРб9, ПРБ10, ПРб13

	способы ее выражения. Новаторство М. Горького – драматурга. М. Горький и МХАТ. Совершенствование представлений о драматургии (внутреннее и внешнее действие; подтекст; роль авторских ремарок; пауз, переклички реплик и т.д.)			
Тема 2.3	**Содержание**	1/0		

Стихотворения поэтов Серебряного века Стихотворения К.Д. Бальмонта, М.А. Волошина, Н.С. Гумилева и другие	Обзор русской поэзии и поэзии народов России конца XIX – начала XX в. Константин Бальмонт, Валерий Брюсов, Николай Гумилев, Осип Мандельштам, Марина Цветаева, Георгий Иванов, Владислав Ходасевич, Игорь Северянин, Михаил Кузмин, Габдулла Тукай и др.; общая характеристика творчества. Проблема традиций и новаторства в литературе начала XX века; формы ее разрешения в творчестве реалистов, символистов, акмеистов, футуристов. Серебряный век как своеобразный «русский ренессанс». Литературные течения поэзии русского модернизма: символизм, акмеизм, футуризм. Поэты, творившие вне литературных течений: И.Ф. Анненский, М.И. Цветаева. Символизм. Истоки русского символизма. Влияние западноевропейской философии и поэзии на творчество русских символистов. Связь с романтизмом. Понимание символа символистами (задача предельного расширения значения слова, открытие тайн как цель нового искусства). Конструирование мира в процессе творчества, идея «творимой легенды». Музыкальность стиха. «Старшие символисты» (В.Я. Брюсов, К.Д. Бальмонт, Ф.К. Сологуб) и «младосимволисты» (А. Белый, А. А. Блок). Акмеизм. Истоки акмеизма. Программа акмеизма в статье Н.С. Гумилева «Наследие символизма и акмеизм». Утверждение акмеистами красоты земной жизни, возвращение к «прекрасной ясности», создание зримых образов конкретного мира. Идея поэта-ремесленника. Футуризм. Манифесты футуризма, их пафос и	1/0	ОК 01 ОК 02 ОК 03 ОК 04 ОК 05 ОК 06 ОК 07 ОК 09	ЛР11,МР31, МР32, ЛР19,ЛР3,ЛР33, МР2, МР21,МР38, МР30,МР10, ПРб4, ПРб6,Прб8, ПРб9, ПРб11

	проблематика. Поэт как миссионер «нового искусства». Декларация о разрыве с традицией, абсолютизация «самовитого» слова, приоритет формы над содержанием, вторжение грубой лексики в поэтический язык, неологизмы, эпатаж. Звуковые и графические эксперименты футуристов. Группы футуристов: эгофутуристы			
РАЗДЕЛ 3. ЛИТЕРАТУРА XX ВЕКА		58/0		
Тема 3.1 **И.А. Бунин. Рассказы**	**Содержание**	2/0		
	Сведения из биографии И.А. Бунина. Философичность лирики И.А. Бунина. Рассказы «Легкое дыхание», «Чистый понедельник». «Темные аллеи». Тонкость восприятия психологии человека и мира природы; поэтизация исторического прошлого. Рассказ «Господин из Сан-Франциско». Осуждение бездуховности существования. Изображение «мгновения» жизни. Реалистическое и символическое в прозе и поэзии. Слово, подробность, деталь в поэзии и прозе. Поэтика И. А. Бунина	2/0	ОК 01 ОК 02 ОК 03 ОК 04 ОК 05 ОК 07 ОК 09	ЛР32,ЛР12,ЛР13, ЛР14,ЛР31,ЛР33 МР1,МР17,МР21, МР39,МР48, МР29, ПРб4, ПРб 7,ПРб9, ПРб12
Тема 3.2	**Содержание**	2/0		

А.А. Блок. Стихотворения. Поэма "Двенадцать"	Сведения из биографии А.А. Блока. Стихотворения: «Вхожу я в темные храмы», «Незнакомка», «Россия», «В ресторане», «Ночь, улица, фонарь, аптека…», «На железной дороге», «Река раскинулась. Течет…», «О, я хочу безумно жить…». Природа социальных противоречий в изображении поэта. Тема исторического прошлого в лирике А. Блока. Тема родины, тревога за судьбу России. Поэма «Двенадцать». Сложность восприятия А. Блоком социального характера революции. Сюжет поэмы и ее 6герои. Борьба миров. Изображение «мирового пожара», неоднозначность финала, образ Христа в поэме. Композиция, лексика, ритмика, интонационное разнообразие поэмы. Художественная образность (образ-символ)	2/0	ОК 01 ОК 02 ОК 03 ОК 04 ОК 05 ОК 06 ОК 09	ЛР11,МР31, МР32, ЛР19,ЛР3,ЛР33, МР2, МР21,МР38, МР30,МР10, ПРб4, ПРб6,Прб8, ПРб9, ПРб11
Тема 3.3	**Содержание**	2/0		

В.В. Маяковский. Стихотворения. Поэма "Облако в штанах"	Сведения из биографии В.В. Маяковского. Стихотворения: «А вы могли бы?», «Нате!», «Послушайте!», «Скрипка и немножко нервно…», «Прозаседавшиеся», поэма «Во весь голос», «Облако в штанах», «Лиличка!», «Письмо Татьяне Яковлевой». Поэтическая новизна ранней лирики: необычное содержание, гиперболичность и пластика образов, яркость метафор, контрасты и противоречия. Тема несоответствия мечты и действительности, несовершенства мира в лирике поэта. Проблемы духовной жизни. Характер и личность автора в стихах о любви. Обличение мещанства и «новообращенных». Традиции и новаторство в поэзии. Новая система стихосложения. Тоническое стихосложение	2/0	ОК 01 ОК 02 ОК 03 ОК 04 ОК 05 ОК 09	ЛР11,МР31, МР32, ЛР19,ЛР3,ЛР33, МР2, МР21,МР38, МР42,МР10, ПРб4, ПРб6,Прб8, ПРб9, ПРб11
Тема 3.4	**Содержание**	4/0		

С.А. Есенин. О.Э. Мандельштам. Б.Л. Пастернак. Стихотворения	Жизнь и творчество (обзор). Стихотворения: «Февраль. Достать чернил и плакать!..», «Определение поэзии», «Во всем мне хочется дойти…», «Гамлет», «Зимняя ночь» (указанные стихотворения являются обязательными для изучения). Стихотворение: «Снег идет», «Быть знаменитым некрасиво…» (возможен выбор двух других стихотворений). Поэтическая эволюция Пастернака: от сложности языка к простоте поэтического слова. Тема поэта и поэзии (искусство и ответственность, поэзия и действительность, судьба художника и его роковая обреченность на страдания). Философская глубина лирики Пастернака. Тема человека и природы в творчестве О. Мандельштама. Сложность настроения лирического героя. Соединение патетической интонации и разговорного языка. Сведения из биографии С.А. Есенина. Стихотворения: «Гой ты, Русь моя родная!», «Русь», «Письмо матери», «Не бродить, не мять в кустах багряных…», «Спит ковыль. Равнина дорогая…», «Письмо к женщине», «Я покинул родимый дом…», «Не жалею, не зову, не плачу…», «Сорокоуст», «Шаганэ, ты моя, Шаганэ…».	4/0	ОК 01 ОК 02 ОК 03 ОК 04 ОК 05 ОК 06 ОК 07 ОК 09	ЛР11,МР31, МР32, ЛР19,ЛР3,ЛР33, МР2, МР21,МР38, МР42,МР10, ПРб4, ПРб6,Прб8, ПРб9, ПРб11

	Поэтизация русской природы, русской деревни, развитие темы родины как выражение любви к России. Художественное своеобразие творчества С. Есенина: глубокий лиризм, яркая образность, цветопись, принцип пейзажной живописи, народно-песенная основа стихов.			
Тема 3.5	**Содержание**	4/0		

М.И. Цветаева. А.А. Ахматова. Стихотворения. Поэма "Реквием".	Сведения из биографии М.И. Цветаевой. Стихотворения «Моим стихам, написанным так рано…», «Стихи к Блоку» («Имя твое – птица в руке…»), «Кто создан из камня, кто создан из глины…», «Тоска по родине! Давно…», Стихи о Москве», «Родина». Основные темы творчества М.И. Цветаевой. Конфликт быта и бытия, времени и вечности. Поэзия как напряженный монолог-исповедь. Фольклорные и литературные образы и мотивы в лирике М.И. Цветаевой. Своеобразие стиля поэтессы Сведения из биографии А.А. Ахматовой. Стихотворения: «Сероглазый король», «Песня последней встречи», «Мне ни к чему одические рати», «Сжала руки под темной вуалью…», «Не с теми я, кто бросил земли...», «Родная земля», «Мне голос был», «Клятва», «Мужество». Ранняя лирика А.А. Ахматовой: глубина, яркость переживаний поэта, его радость, скорбь, тревога. Тематика и тональность лирики периода первой мировой войны: судьба страны и народа. Личная и общественная темы в стихах революционных и первых послереволюционных лет. Темы любви к родной земле, к Родине, к России. Пушкинские темы в творчестве А.А. Ахматовой. Тема любви к Родине и гражданского мужества в лирике военных лет. Тема поэтического мастерства в творчестве поэтессы. Поэма «Реквием». Исторический масштаб и трагизм поэмы. Трагизм жизни и судьбы лирической героини и поэтессы. Своеобразие лирики А.А. Ахматовой	4/0	ОК 01 ОК 02 ОК 03 ОК 04 ОК 05 ОК 06 ОК 07 ОК 09	ЛР11,МР31, МР32, ЛР19,ЛР3,ЛР33, МР2, МР21,МР38, МР42,МР10, ПРб4, ПРб6,Прб8, ПРб9, ПРб11

Тема 3.6 **Н.А. Островский. Роман "Как закалялась сталь"**	**Содержание**	2/0		
	Н.А. Островский. Роман "Как закалялась сталь" Идейно-художественное своеобразие романа. «Необыкновенное время» в произведении. Характер и психология героев романа. Судьбы людей, творящих новые общественные отношения	2/0	ОК 01 ОК 02 ОК 03 ОК 04 ОК 05 ОК 06 ОК 09	ЛР25, ЛР32, ЛР34, ЛР15,ЛР26, ЛР16, ЛР2, МР3,МР17, МР11,МР53,МР30, МР9, ПРб2, Прб4, Прб5, Прб9
Тема 3.7 **М.А. Шолохов. Роман-эпопея "Тихий Дон"**	**Содержание**	4/0		
	М.А. Шолохов. Краткий очерк жизни и творчества. Мир и человек в рассказах М.А. Шолохова. Глубина реалистических обобщений. Трагический пафос «Донских рассказов». Поэтика раннего творчества М.А. Шолохова. «Тихий Дон». Роман-эпопея о судьбах русского народа и казачества в годы Гражданской войны. Своеобразие жанра. Особенности композиции. Столкновение старого и нового мира в романе. Мастерство психологического анализа. Патриотизм и гуманизм романа. Образ Григория Мелехова. Трагедия человека из народа в поворотный момент истории, ее смысл и значение. Женские судьбы. Любовь на страницах романа. Многоплановость повествования. Традиции Л.Н. Толстого в романе М. Шолохова. Своеобразие художественной манеры писателя.	2/0	ОК 01 ОК 02 ОК 03 ОК 04 ОК 05 ОК 06 ОК 09	ЛР32, ЛР33, ЛР11,ЛР12,ЛР15, ЛР18,ЛР17, ЛР8,ЛР9, ЛР10 МР1,МР2, МР7, МР20, МР28, МР31,МР47,МР21, МР23,МР42 МР53,МР34, МР57 ПРб4, ПРБ5,ПРб6, ПРб9, ПРб12,ПРб13
	Профессионально ориентированное содержание	2/0		
	Навыки анализа текста художественного произведения и их применение в профессии технологического профиля	2/0		
Тема 3.8	**Содержание**	6/0		

М.А. Булгаков. "Мастер и Маргарита"	М.А. Булгаков. Краткий очерк жизни и творчества. Своеобразие произведений М.А. Булгакова (эпическая широта, трагизм, сатира, лиризм, сочетание реальности и фантастики). Роман «Мастер и Маргарита». Своеобразие жанра. Многоплановость романа. Система образов. Ершалаимские главы. Москва 30-х годов. Тайны психологии человека: страх сильных	6/0	ОК 01 ОК 02 ОК 03 ОК 04 ОК 05 ОК 06 ОК 09	ЛР3,ЛР33,ЛР12, ЛР17, МР1, МР7, МР8, МР22, МР46,МР50,МР37, МР54,МР30

	мира перед правдой жизни. Воланд и его окружение. Фантастическое и реалистическое в романе. Любовь и судьба Мастера. Традиции русской литературы (творчество Н. Гоголя) в творчестве М. Булгакова. Своеобразие писательской манеры			
Тема 3.9	**Содержание**	2/0		

А.П. Платонов. Рассказы и повести	А.П. Платонов. Особенности развития русской литературы первой половины XX века. Противоречивость развития культуры в 20-е годы. Литературный процесс 20-х годов. Литературные группировки и журналы (РАПП, Перевал, Конструктивизм; «На посту», «Красная новь», «Новый мир» и др.). Политика партии в области литературы в 20-е годы. Основные потоки русской литературы XX века: литература, создававшаяся на родине, литература русского зарубежья, «запрещенная литература». Разнообразие идейно-художественных позиций советских писателей в освещении темы революции и гражданской войны. Поиски нового героя эпохи. Человек на перепутье истории – сквозная тема русской литературы первой половины XX века. Интеллигенция и революция в литературе 20-х годов. Становление жанра романа-антиутопии в 20-е годы – становление нарастающей тревоги за будущее («Чевенгур» А. Платонова). Становление новой культуры в 30-е годы. Поворот к патриотизму в середине 30-х годов (в культуре, искусстве и литературе). Единство и многообразие русской литературы («Серапионовы братья», «Кузница» и др.). Первый съезд советских писателей и его значение. Социалистический реализм как новый художественный метод. Противоречия в его развитии и воплощении. Отражение индустриализации и коллективизации; поэтизация социалистического идеала. Художественный мир А.П. Платонова, как пример литературы 1920-40-х гг.	2/0	ОК 01 ОК 02 ОК 03 ОК 05 ОК 09	ЛР23,ЛР32,ЛР14, ЛР16,ЛР33 МР1,МР4,МР21, МР50,МР30, МР10, ПРб7,ПРб4,ПРб6, ПРб9
Тема 3.10	**Содержание**	4/0		

Проза о Великой Отечественной войне. В.О. Богомолов «В августе сорок четвертого»	Проза о Великой Отечественной войне «Лейтенантская проза»: В. П. Астафьев, Ю. В. Бондарев, В. В. Быков, Б. Л. Васильев, К. Д. Воробьев, В. Л. Кондратьев и др. (обзор прозы «молодых» лейтенантов) В.О. Богомолов «В августе сорок четвертого» Проблема нравственного выбора на войне Мотив испытания войной на войне и после войны. Герои рассказа. Дилемма нравственного выбора между «воинским долгом и человеческой жизнью». Тема покаяния, ответственности за каждый свой поступок Исследование природы подвига и предательства, философский анализ поведения человека в экстремальной ситуации	4/0	ОК 01 ОК 02 ОК 03 ОК 04 ОК 05 ОК 06 ОК 07 ОК 08 ОК 09	ЛР33,ЛР12,ЛР13, ЛР10,ЛР8,ЛР20 МР1,МР12,МР20, МР21,МР24,МР50, МР56,МР57,МР30, МР15,МР42, ПРб4,ПРб5,ПРб9
Тема 3.11 А.А. Фадеев "Молодая гвардия"	**Содержание**	4/0		
	А.А. Фадеев. Роман «Молодая гвардия» Герои романа. Дилемма нравственного выбора между долгом и жизнью	4/0	ОК 01 ОК 02 ОК 03 ОК 04 ОК 05 ОК 06 ОК 09	ЛР5,ЛР32,ЛР13, ЛР1,ЛР3,ЛР6,ЛР33 МР1,МР4,МР23, МР11,МР57,МР26, МР30,ПРб4, ПРб5, ПРб9, ПРб12
Тема 3.12	**Содержание**	2/0		

А.Т. Твардовский. Стихотворения	А.Т. Твардовский. Краткий очерк жизни и творчества. Стихотворения: «Вся суть в одном-единственном завете», «Памяти матери», «Я знаю: никакой моей вины…», «К обидам горьким собственной персоны...», «В тот день, когда кончилась война…». Поэма «По праву памяти» – искупление и предостережение, поэтическое и гражданское осмысление трагического прошлого. Тема войны и памяти в лирике А.Т. Твардовского. Утверждение нравственных ценностей. Лирический герой поэмы, его жизненная позиция. Художественное своеобразие творчества А.Т. Твардовского	2/0	ОК 01 ОК 02 ОК 03 ОК 04 ОК 05 ОК 06 ОК 09	ЛР11,МР31, МР32, ЛР19,ЛР3,ЛР33, МР2, МР21,МР38, МР42,МР10, ПРб4, ПРб6,Прб8, ПРб9, ПРб11
Тема 3.13	**Содержание**	2/0		

Поэзия о Великой Отечественной войне.	Лирический герой в стихах поэтов-фронтовиков (О. Берггольц, К. Симонов, А. Твардовский, А. Сурков, М. Исаковский, М. Алигер, Ю. Друнина, М. Джалиль и др.).	2/0	ОК 01 ОК 02 ОК 03 ОК 04 ОК 05 ОК 06 ОК 09	ЛР11,МР31, МР32, ЛР19,ЛР3,ЛР33, МР2, МР21,МР38, МР42,МР10, ПРб4, ПРб6,Прб8, ПРб9, ПРб11
Тема 3.14 Драматургия о Великой Отечественной войне. Пьесы. В.С. Розов «Вечно живые»	**Содержание**	2/0		
	В.С. Розов «Вечно живые». Проблемы человеческого бытия, добра и зла, эгоизма и жизненного подвига, противоборства созидающих и разрушающих сил	2/0	ОК 01 ОК 02 ОК 03 ОК 04 ОК 05 ОК 09	ЛР25, ЛР32, ЛР34, ЛР15,ЛР26, ЛР16, МР17, МР11,МР53,МР30, МР9, ПРб2, Прб4, Прб5, Прб9, ПРб10
Тема 3.15 А.И. Солженицын. Произведения "Один день Ивана Денисовича", "Архипелаг ГУЛАГ"	**Содержание**	2/0		
	А.И. Солженицын. Сведения из биографии. «Один день Ивана Денисовича». Обзор жизни и творчества А. И. Солженицына (с обобщением ранее изученного). Сюжетно-композиционные особенности повести «Один день Ивана Денисовича». Отражение конфликтов истории в судьбах героев. Характеры героев как способ выражения авторской позиции. Новый подход к изображению прошлого. Проблема ответственности поколений. Мастерство А. Солженицына психолога: глубина характеров, историко-философское обобщение в творчестве писателя. Литературные традиции в изображении человека из народа. «Лагерная проза» А. Солженицына: «Архипелаг ГУЛАГ». Публицистика А. И. Солженицына.	2/0	ОК 01 ОК 02 ОК 03 ОК 04 ОК 05 ОК 09	ЛР25, ЛР32, ЛР34, ЛР15,ЛР26, ЛР16, МР17, МР11,МР49, МР53,МР30, МР9, ПРб2, Прб4, Прб5, Прб9
Тема 3.16	**Содержание**	4/0		

В.М. Шукшин. В.Г. Распутин. Рассказы и повести	Герои-чудики. Восприятие их окружающими. Стремление Андрея Ерина («Микроскоп») сделать «людям как лучше». Неоднозначность шукшинских чудиков. Глеб Капустин («недобрый» чудик) и городской гость («Срезал»). Противостояние	4/0	ОК 01 ОК 02 ОК 03 ОК 04 ОК 05 ОК 06	ЛР23,ЛР32,ЛР12, ЛР16,ЛР1,ЛР27, ЛР30,ЛР33 МР1,МР6,МР22, МР38,МР44,МР57,

	интеллигенции и народа. Поэтика рассказов: анекдотичность, характеристичный диалог, открытый финал Повесть «Прощание с Матерой». Связь творчества писателя с экологическими проблемами. Народ, его история, его земля в произведении. Образы «старинных старух». Утрата нравственных ценностей молодым поколением. Символика в повести. Позиция автора. Фильм «Прощание» (1981) – драма Э. Климова и Л. Шепетко по мотивам распутинской повести.		ОК 07 ОК 09	
Тема 3.17	**Содержание**	2/0		

Н.М. Рубцов. И.А. Бродский Стихотворения	Развитие традиционных тем русской лирики «Звезда полей», «Тихая моя родина!», «В горнице моей светло…», «Привет, Россия…», «Русский огонёк». Тема творчества: тема любви, гражданского служения, тема войны, единство человека и природы. Культурный контекст лирики. Поэтические искания. Проблемно-тематическое многообразие лирики поэта. «В деревне Бог живет по углам…», «Воротишься на родину. Ну что ж», «Стансы», «Postsciptum» («Как жаль, что тем, чем стала для меня…»), «Пятая годовщина», «На столетие Анны Ахматовой», «Рождественская звезда», «Не выходи из комнаты…». Культурно-исторический и литературный контекст поэзии Бродского. Автобиографические мотивы. Тема изгнанничества, одиночества, вечной разлуки, тема любви, тема памяти, христианская тема. Философские темы (жизнь и смерть, свобода настоящая и свобода мнимая). Особенности стиха. Стихи поэта, места, связанные с его жизнью, в современной массовой культуре	2/0	ОК 01 ОК 02 ОК 03 ОК 04 ОК 05 ОК 06 ОК 09	ЛР11,МР31, МР32, ЛР19,ЛР3,ЛР33, МР2, МР21,МР38, МР42,МР10, ПРб4, ПРб6,Прб8, ПРб9, ПРб11
Тема 3.18	**Содержание**	2/0		
Поэзия второй половины	Развитие традиций русской классики и поиски нового	1/0	ОК 01	ЛР11,МР31, МР32,

XX - начала XXI века. Стихотворения Б.А. Ахмадулиной, А.А. Вознесенского, В.С. Высоцкого, Е.А. Евтушенко, Н.А. Заболоцкого, Т.Ю. Б.Ш. Окуджавы, Р.И. Рождественского, А.А. и других	поэтического языка, формы, жанра в поэзии половины XX - начала XXI века. Художественное своеобразие поэзии Р. Рождественского, Е. Евтушенко, Б. Ахмадулиной, В. Высоцкого		ОК 02 ОК 03 ОК 04 ОК 05 ОК 09	ЛР19,ЛР3,ЛР33, МР2, МР21,МР38, МР42,МР10, ПРб4, ПРб6,Прб8, ПРб9, ПРб11
	Профессионально ориентированное содержание	1/0		
	Роль поэзии в жизни человека любой профессии. Общение с поэзией как способ эстетического обогащения своей духовной сферы, постижения общечеловеческих ценностей, развитие способности к творческой деятельности. Путь к пониманию поэзии – это чтение, обсуждение, интерпретация (вербальная/невербальная) стихов разных поэтов в поисках «своего».	1/0		
Тема 3.19 Проза второй половины XX - начала XXI века. Рассказы, повести, романы (Ф.А. Абрамов, Ч.Т. Айтматов, Ф.А. Искандер, Ю.П. Казаков, В.О. Пелевин, Захар Прилепин, А.Н. и Б.Н. Стругацкие)	**Содержание**	4/0		
	Основные направления и течения художественной прозы. Обзор произведений Ф.А. Абрамова, Ч.Т. Айтматова, Ф.А. Искандера, Ю.П. Казакова, В.О. Пелевина, Захара Прилепина, А.Н. и Б.Н. Стругацких	4/0	ОК 01 ОК 02 ОК 03 ОК 04 ОК 05 ОК 06 ОК 07 ОК 08 ОК 09	ЛР32,ЛР33,ЛР12, ЛР9,ЛР31, МР1,МР2,МР38, МР53,МР55,МР30, МР14,ПРб4,ПРб6, ПРб9,ПРб12,ПРб13
Тема 3.20	**Содержание**	2/0		

Драматургия второй половины XX - начала XXI века. Пьесы. А.В. Вампилов "Старший сын"	А.В. Вампилов. Очерк жизни и творчества. Динамика нравственных ценностей, быт и бытие. Традиции и новаторство в произведениях А.В. Вампилова.	2/0	ОК 01 ОК 02 ОК 03 ОК 05 ОК 09	ЛР33,ЛР11,ЛР12, ЛР15,ЛР17 МР2,МР4,МР9, МР22,МР50,МР30, ПРб4,ПРб10,ПРб9

РАЗДЕЛ 4. ЛИТЕРАТУРА НАРОДОВ РОССИИ		4/0		
Тема 4.1 Литература народов России. Рассказы, повести, стихотворения	**Содержание**	4/0		
	Повесть Ю. Шесталова «Синий ветер каслания». Стихотворения Г. Айги, Р. Гамзатова, М. Джалиля, М. Карима. Соотнесение традиций классической литературы с традициями литературы народов России. Отражение национальных, духовно-нравственных и социальных проблем.	4/0	ОК 01 ОК 02 ОК 03 ОК 04 ОК 05 ОК 09	ЛР32,ЛР33 МР1,МР2,МР21, МР44,МР54,МР57, ЛР17,ЛР18,МР30, ПРб1,ПРб3,Прб4, Прб8,ПРб10
РАЗДЕЛ 5. ЗАРУБЕЖНАЯ ЛИТЕРАТУРА		4/0		
5.1 Зарубежная литература второй половины XIX – XX веков	**Содержание**	4/0		
	Особенности развития зарубежной литературы (проза, поэзия, драматургия). Темы и проблемы зарубежной литературы. Обзор творчества Б. Шоу, Дж. Оруэлла, Дж. Сэлинджера, Ш. Бодлера, А. Рембо.	2/0	ОК 01 ОК 02 ОК 03 ОК 04 ОК 05 ОК 09	ЛР33,ЛР13,ЛР17, МР1,МР2,МР21, МР44,МР57,МР30, МР7,ПРб1,ПРб3, ПРб4,ПРб9,ПРб10
	Профессионально ориентированное содержание	2/0		
	Закрепление знаний содержания произведений русской и мировой классической литературы, их историко-культурного и нравственно-ценностного влияния на формирование национальной и мировой культуры и их применение в профессии.	2/0		
Промежуточная аттестация: дифференцированный зачет				
Всего:		**111/0**		

4 УСЛОВИЯ РЕАЛИЗАЦИИ УЧЕБНОЙ ДИСЦИПЛИНЫ

4.1 Материально-техническое обеспечение

Для реализации программы учебной дисциплины предусмотрены следующие специальные помещения:

Кабинет гуманитарных дисциплин, оснащенный в соответствии с приложением 3 образовательной программы.

Помещение для воспитательной работы, оснащенное в соответствии с приложением 3 образовательной программы.

Компьютерный класс, оснащенный в соответствии с приложением 3 образовательной программы.

4.2 Учебно-методическое и информационное обеспечение реализации программы

Основные источники:

1. Лебедев, Ю. В. Литература: 10-й класс: базовый уровень : учебник : в 2 частях / Ю. В. Лебедев. — 12-е изд., стер. — Москва : Просвещение, 2024 — Часть 1 — 2024. — 367 с. — ISBN 978-5-09-112125-4. — Текст : электронный // Лань : электронно-библиотечная система. — URL: https://e.lanbook.com/book/408761 (дата обращения: 14.05.2025). — Режим доступа: для авториз. пользователей.

2. Лебедев, Ю. В. Литература: 10-й класс: базовый уровень : учебник : в 2 частях / Ю. В. Лебедев. — 12-е изд., стер. — Москва : Просвещение, 2024 — Часть 2 — 2024. — 367 с. — ISBN 978-5-09-112126-1. — Текст : электронный // Лань : электронно-библиотечная система. — URL: https://e.lanbook.com/book/408764 (дата обращения: 14.05.2025). — Режим доступа: для авториз. пользователей.

3. Литература : 11-й класс : базовый уровень : учебник : в 2 частях : учебник : в 2 частях / О. Н. Михайлов, И. О. Шайтанов, В. А. Чалмаев [и др.] ; составитель Е. П. Пронина ; под редакцией В. П. Журавлева. — 12-е изд., стер. — Москва : Просвещение, [б. г.]. — Часть 1 : Литература : 11-й класс : базовый уровень — 2024. — 415 с. — ISBN 978-5-09-112128-5. — Текст : электронный // Лань : электронно-библиотечная система. — URL: https://e.lanbook.com/book/408839 (дата обращения: 14.05.2025). — Режим доступа: для авториз. пользователей.

4. Литература : 11-й класс : базовый уровень : учебник : в 2 час тях : учебник : в 2 частях / О. Н. Михайлов, И. О. Шайтанов, В. А. Чалмаев [и др.] ; составитель Е. П. Пронина ; под редакцией В. П. Журавлева. — 12-е изд., стер. — Москва : Просвещение, [б. г.]. — Часть 2 : Литература : 11-й класс : базовый уровень — 2024. — 431 с. — ISBN 978-5-09-112129-2. — Текст : электронный // Лань : электронно-библиотечная система. — URL: https://e.lanbook.com/book/408836 (дата обращения: 14.05.2025). — Режим доступа: для авториз. пользователей.

Дополнительные источники:

1. Русская литература в вопросах и ответах в 2 т. Том 1. XIX век : учебное пособие для среднего профессионального образования / Л. В. Чернец [и др.] ; под редакцией Л. В. Чернец. — 4 е изд., испр. и доп. — Москва : Издательство Юрайт, 2022. — 212 с. — (Профессиональное образование). — ISBN 978-5-534-07963-0. — Текст : электронный // Образовательная платформа Юрайт [сайт]. — URL: https://urait.ru/bcode/490595 (дата обращения: 19.01.2025).

2. Русская литература в вопросах и ответах в 2 т. Том 2. XX век : учебное пособие для среднего профессионального образования / под редакцией Г. И. Романовой. — 3-е изд., испр. и доп. — Москва : Издательство Юрайт, 2022. — 232 с. — (Профессиональное образование). — ISBN 978-5-534-07770-4. — Текст : электронный // Образовательная платформа Юрайт [сайт]. — URL: https://urait.ru/bcode/490897 (дата обращения: 14.05.2025).

3. Родная русская литература: 10-й класс: базовый уровень : учебник / О. М. Александрова,

М. А. Аристова, Н. В. Беляева [и др.]. — Москва : Просвещение, 2024. — 254 с. — ISBN 978-5-09-113356-1. — Текст : электронный // Лань : электронно-библиотечная система. — URL: https://e.lanbook.com/book/408767 (дата обращения: 14.05.2025). — Режим доступа: для авториз. пользователей.

4. Родная русская литература: 11-й класс: базовый уровень : учебник / О. М. Александрова, М. А. Аристова, Н. В. Беляева [и др.]. — Москва : Просвещение, 2024. — 192 с. — ISBN 978-5-09-113357-8. — Текст : электронный // Лань : электронно-библиотечная система. — URL: https://e.lanbook.com/book/408770 (дата обращения: 14.05.2025). — Режим доступа: для авториз. пользователей.

Интернет-ресурсы:

1. Государственная образовательная платформа «Российская электронная школа» : официальный сайт – URL :: https://resh.edu.ru/ (дата обращения 29.01.2025). – Текст : электронный

2. Русская литература XX - XXI века: направления и течения : электронный журнал. – URL : http://slovesnikural.narod.ru/periodika.html (дата обращения: 18.01.2025). - Текст : электронный.

5 КОНТРОЛЬ И ОЦЕНКА РЕЗУЛЬТАТОВ ОСВОЕНИЯ УЧЕБНОЙ ДИСЦИПЛИНЫ

Контроль и оценка результатов освоения дисциплины осуществляется преподавателем в процессе текущего контроля и промежуточной аттестации.

5.1 Текущий контроль

№	Контролируемые разделы (темы) учебной дисциплины	Контролируем ые результаты (ОК и ПК, ПР, ЛР, МР)	Наименован ие оценочного средства	Критерии оценки
1	Тема 1.3 И.А. Гончаров. Роман "Обломов"	ОК 01-06 ОК 09,ЛР23, ЛР12,ЛР1, ЛР33 МР5,МР51, МР53,МР54, МР30,МР10 ПРб2, ПРб4, Прб6,Прб9	Тест	См. ниже
2	Тема 1.4 И.С. Тургенев. Роман "Отцы и дети"	ОК 01-03, ОК 05,ОК 06 ОК 09,ЛР25, ЛР32, ЛР34, ЛР15,ЛР26, ЛР16, ЛР2, МР3,МР17, МР11,МР53, МР30,МР9, ПРб2, Прб4, Прб5, Прб9	Тест	
3	Тема 1.7 Ф.М. Достоевский. Роман "Преступлени е и наказание"	ОК01-06,ОК08- 09,ЛР24,ЛР32, ЛР11,ЛР13,ЛР4, ЛР22,МР1,МР12, МР19,МР21 ,МР22,МР52, МР38,МР31, МР33,МР56, МР29,МР42, МР7,ПРб2,ПРб4, ПРБ5,ПРб6, ПРб9, ПРб12	Тест	
4	Тема 1.8 Л.Н. Толстой. Роман-эпопея "Война и мир"	ОК01-06,ОК08- 09,ЛР32, ЛР33, ЛР11,ЛР12,ЛР15, ЛР18,ЛР17, ЛР8,ЛР9, ЛР10 МР1,МР2, МР7, МР20, МР28, МР31,МР47, МР21,МР23, МР42МР53, МР34, МР57 ПРб4,ПРБ5, ПРб6,ПРб9, ПРб12,ПРб13	Тест	
6	Раздел 1. Литература второй половины XIX века	ОК01-09,ПРб1, ПРб2, ПРб3, ПРб4, ПРб5, ПРб6, ПРб7, ПРб8; ЛР1, ЛР 3, ЛР11, ЛР 12, ЛР 13, ЛР 32, ЛР33; МР 1, МР 6, МР 8, МР11, МР 26, МР 29, МР 38, МР 43, МР 52;	Контрольн ая работа	См. ниже

7	Раздел 2. Литература конца XIX - начала XX веков.	ОК01-07, ОК09,ПРб1, ПРб2, ПРб3, ПРб4, ПРб5, ПРб6, ПРб7, ПРб8; ЛР1, ЛР 3, ЛР11, ЛР 12, ЛР 13, ЛР 32, ЛР33; МР 1, МР 6, МР 8, МР11, МР 26, МР 29, МР 38, МР 43, МР 52;	Контрольная работа	См. ниже
8	Раздел 3. Литература XX века	ОК01-09,ПРб1, ПРб2, ПРб3, ПРб4, ПРб5, ПРб6, ПРб7, ПРб8;ПРб12 ЛР1, ЛР 3, ЛР11, ЛР 12, ЛР 13, ЛР 32, ЛР33; МР 1, МР 6, МР 8, МР11, МР 26, МР 29, МР 38, МР 43, МР 52;	Контрольная работа	

Критерии оценки тестирования:

За правильно выполненное действие, задание выставляется положительная оценка – 1 балл.

За неправильно выполненное действие, задание выставляется отрицательная оценка – 0 баллов.

Для оценки образовательных достижений обучающихся применяется универсальная шкала.

Процент результативности (правильных ответов)	Качественная оценка уровня подготовки	
	балл (отметка)	вербальный аналог
90 ÷ 100	5	отлично
80 ÷ 89	4	хорошо
70 ÷ 79	3	удовлетворительно
менее 70	2	неудовлетворительно

Критерии оценки контрольной работы:

«5» (отлично): заслуживает студент, обнаруживший всестороннее, систематическое и глубокое знание учебно-программного материала, умение свободно выполнять задания, предусмотренные программой.

«4» (хорошо): выставляется студентам, показавшим систематический характер знаний по теме и способным к их самостоятельному пополнению и обновлению в ходе дальнейшей учебной работы и профессиональной деятельности, допустившим незначительные ошибки при выполнении работы.

«3» (удовлетворительно): выставляется студентам, допустившим погрешности в ответе на теоретические вопросы и при выполнении практической части, но обладающим необходимыми знаниями для их устранения под руководством преподавателя.

«2» (не зачтено): выставляется студенту, обнаружившему пробелы в знаниях основного учебно-программного материала, допустившему принципиальные ошибки в выполнении предусмотренных программой заданий.

5.2 Промежуточная аттестация

Промежуточная аттестация обучающихся осуществляется по завершении изучения учебного предмета «Литература» и позволяет определить качество и уровень ее освоения.

Форма промежуточной аттестации по предмету «Литература» – дифференцированный зачет

Результаты обучения (ОК и ПК)	Оценочные средства для промежуточной аттестации
ОК 01-09	**Дифференцированный зачет** **Эссе** Для выполнения задания выберите только ОДНУ из предложенных тем эссе. Напишите эссе на эту тему в объёме 150 - 200 слов (при объёме менее 150 слов сочинение оценивается 0 баллов). Аргументируйте свои тезисы анализом элементов текста произведения (в эссе по лирике необходимо проанализировать не менее трёх стихотворений). Выявляйте роль художественных средств, важную для раскрытия темы эссе. **Темы** 1.Проблема поиска собственного пути на страницах художественного произведения (На примере произведения отечественной или зарубежной литературы.) **2.** Проблема бережного отношения к природе (на примере 1−2 произведений отечественной или зарубежной литературы). 3. Тема любви в поэзии серебряного века (На примере произведений одного из поэтов: А. А. Блока, А. А. Ахматовой, М. И. Цветаевой). 4. Духовный поиск героев русской литературы XX века (На примере произведений одного из писателей: Василия Шукшина, Чингиза Айтматова, Валентина Распутина). 5. Как русская литература повлияла на другие виды искусства? (На материале одного или двух произведений). 6. Как соотносятся темы свободы и творчества в русской литературе (На примере произведений одного из писателей: Н. В. Гоголя, Б. Л. Пастернака, М. А. Булгакова)? 7. Тема «странного человека» в русской литературе XIX—XX веков (На примере произведений одного из писателей: А. П. Платонова, В. М. Шукшина, В. П. Астафьева). 8. Тема духовной нищеты на страницах художественного произведения (На примере произведения отечественной или зарубежной литературы.) 9. Война в произведениях русских поэтов и писателей 19-20 веков. 10. «Через осуществление великих целей человек обнаруживает в себе и великий характер, делающий его маяком для других» (Гегель) (На примере произведений одного из писателей: Ф. М. Достоевского, Л. Н. Толстого, И. С. Тургенева).

Критерии оценки *дифференцированного зачета*

Объём эссе должен быть 150-200 слов. Если в эссе **менее 150 слов** (в подсчёт слов включаются все слова), то данная работа считается невыполненной и оценивается на **0 баллов**.

Если в формулировке задания эссе по поэзии есть указание на раскрытие темы на примере не менее трёх произведений (стихотворения, лирические поэмы), то при оценке такого эссе по критерию 2 учитывается количество привлеченных лирических произведений, при использовании только двух произведений оценка не может быть выше **2 баллов**, при привлечении одного произведения оценка не может быть выше **1 балла**.

Критерии	Баллы
1. Соответствие эссе теме и её раскрытие.	
Эссе написано на указанную тему, тема раскрыта полностью и с разных сторон.	3
Эссе написано на указанную тему, тема раскрыта полностью, но только с одной стороны.	2
Эссе написано на указанную тему, но тема раскрыта частично.	1
Тема не раскрыта.	0
Критерии	Баллы
1. Соответствие сочинения теме и её раскрытие.	
Эссе написано на указанную тему, тема раскрыта полностью и с разных сторон.	3
Эссе написано на указанную тему, тема раскрыта полностью, но только с одной стороны.	2
Эссе написано на указанную тему, но тема раскрыта частично.	1
Тема не раскрыта.	0
2. Привлечение текста произведения для аргументации.	
Для аргументации текст используется в качестве анализа важных для выполнения задания элементов, образов, микротем, деталей и т.д., авторская позиция отображена верно, фактические ошибки отсутствуют.	3
Для аргументации текст используется для анализа важных для выполнения задания элементов, образов, микротем, деталей и т.д., авторская позиция отображена верно, допущено одна-две фактические ошибки.	2
Для аргументации текст привлекается на уровне общих рассуждений о его содержании (без анализа важных для раскрытия темы сочинения фрагментов, образов, микротем, деталей и т.п.), **либо** аргументация подменяется пересказом текста, авторская позиция не искажена, **либо** допущено три фактические ошибки.	1
Суждения не аргументируются текстом произведения(-ий), **либо** при аргументации (с любым уровнем привлечения текста произведения(-	0

ий)) допущено более 4 фактических ошибок, **либо** авторская отражена не верно.	
3. Опора на теоретико-литературные понятия	
Теоретико-литературные понятия применяются в сочинение и используются для анализа текста произведения(-ий) для раскрытия темы сочинения, ошибки в использовании понятий отсутствуют.	2
Теоретико-литературные понятия применяются в сочинение, но не используются для анализа текста произведения(-ий), **либо** допущена одна ошибка в применении понятий.	1
Теоретико-литературные понятия не используются в сочинение, либо допущено более одной ошибки в использовании понятий.	0
4. Композиционная цельность и логичность.	
Эссе характеризуется композиционной цельностью, его смысловые части логически связаны, внутри смысловых частей отсутствуют нарушения последовательности и необоснованных повторов.	3
Эссе характеризуется композиционной цельностью, его смысловые части логически связаны между собой, однако внутри смысловых частей присутствуют нарушения последовательности и необоснованные повторы.	2
В эссе прослеживается композиционный замысел, НО есть нарушения композиционной связи между смысловыми частями, **либо** мысль повторяется и не развивается.	1
В эссе не прослеживается композиционный замысел; допущены грубые нарушения последовательности частей высказывания, существенно усложняющие понимание смысла сочинения.	0
5. Соблюдение речевых норм.	
Речевые ошибки отсутствуют, или допущена одна речевая ошибка	3
Допущено 2-3 речевые ошибки.	2
Допущено 4 речевые ошибки.	1
Допущено 5 или более речевых ошибок.	0
Максимальный балл	14

- «Отлично» - 12-14 баллов
- «Хорошо» - 9-11 баллов
- «Удовлетворительно» - 7-10 баллов
- «Неудовлетворительно» - 0-6 баллов

Приложение 1

ОБРАЗОВАТЕЛЬНЫЕ ТЕХНОЛОГИИ

При проведении теоретических занятий используются следующие педагогические технологии:

№ п/п	Название образовательной технологии (с указанием автора)	Цель использования образовательной технологии	Планируемый результат использования образовательной технологии	Описание порядка использования (алгоритм применения) технологии в практической профессиональной деятельности
1.	Развитие критического мышления (Воган, Эстес, Бьюзен) 1.Групповая дискуссия 2.Коллективная мыслительная деятельность («мозговой штурм») 3.Анализ конкретной ситуации 4.Составление списка по ключевым словам 5.Предположе по ключевым словам, 6.Сосатвление кластеров, таблиц; 7.Верные и неверные утверждения 8.Перепутанные логические цепочки и т.д. 9.Синквейн, даймонд 10.Фишбоун («рыбьи косточки» - метод «за и против»)	Развитие способности выявлять пробелы в своих знаниях и умениях при решении новой задачи, оценивать необходимость той или иной информации для своей деятельности, осуществлять информационный поиск, самостоятельно осваивать знания, необходимые для решения познавательных и коммуникативных задач.	Критически относиться к любым утверждениям, ничего не принимать на веру без доказательств, быть открытым новым знаниям, идеям, способам. – выбирать актуальные методы и средства обработки информации, критически ее оценить, осмысливать, применять.	Наличие 3 стадий учебного процесса: «Вызов – осмысление – размышление». Способы и средства, используемые на каждой стадии, позволяют успешно развивать информационную компетентность обучающихся. На этапе вызова актуализируются имеющиеся у учащихся знания и представления об изучаемом материале, определяются цели деятельности. Наиболее используемыми на стадии осмысления (или реализации смысла) приемами являются способы графической организации материала. На стадии размышления (рефлексии) происходит осмысление

				учащимися приобретенных знаний и собственных мыслительных процессов, корректировка привычных представлений об изучаемом. Использование всех 3 каналов восприятия (визуальный, аудиальный, кинестетический) одновременно, делает усвоение материала осознанным и системным.
2.	Технология «портфолио» (Воган, Эстес, Бьюзен) 1.Эссе 2.Рецензия 3.Составление таблиц, библиографических карточек	Портфолио представляет собой одновременно форму, процесс организации и технологию работы с продуктами познавательной деятельности учащихся, предназначенных для демонстрации, анализа и оценки, для развития рефлексии, для осознания и оценки ими результатов своей деятельности, для осознания собственной субъективной позиции. Цель портфолио – выполнять роль индивидуальной накопительной оценки и представлять отчет по процессу обучения, увидеть	фиксирование, накопление и оценка индивидуальных достижений ученика в определенный период его обучения в разнообразных видах деятельности. - стимулирование учебной мотивации учащихся, - развитие навыков рефлексивной и оценочной деятельности учащихся, - формирование умения учиться – ставить цели, планировать и организовать собственную деятельность.	Портфолио – это рабочая файловая папка, содержащая многообразную информацию, которая документирует приобретенный опыт и достижения учащихся.

		картинку значимых результатов в целом, обеспечить отслеживание индивидуального прогресса учащегося в обучении, продемонстрировать его способности практически применять приобретенные знания и умения.		
3.	Кейс-технология (гарвардская технология, В.Д. Киселев 1. Моделирование 2. Мысленный эксперимент 3. Дискуссия 4. Мозговой штурм 5. Игровые ситуации	Развитие навыков анализа и развития критического мышления, способности прорабатывать различные проблемы и находить их решение, формирование навыков оценки альтернативных вариантов в условиях неопределенности	Формирование проблемы и путей ее решения происходит на основании кейса, который является одновременно и техническим заданием, и источником информации для осознания вариантов эффективных действий. Два этапа деятельности: - деятельность за пределами аудитории: научно-исследовательская, методическая и конструирующая (создание кейса и вопросов для его анализа). - деятельность в аудитории: работа в группе, участие в дискуссии, поддержка делового настроя, оценивание вкладов участников в анализ ситуации	Обучающихся просят проанализировать ситуацию, разобраться в сути проблемы, предложить возможные варианты решения и выбрать лучший. На этапе создание кейса: определение раздела курса, которому посвящена ситуация; формулирование целей и задач; определение проблемной ситуации, формулировка проблемы; поиск необходимой информации; создание и описание ситуации.
4.	Технология педагогических мастерских (П. Ланжевен, Анри Валлон, Жан Пиаже и	Развитие познавательной активности, творческих способностей	Мастером развивающее пространство (жизненные ситуации, в которых	Этапы работы мастерской: 1. «Индукция» («наведение») – создание

	др. Э.С. Соколова) 1.Индуктор – слово, образ, фраза, предмет, звук, мелодия, текст, рисунок и т.д. – все, что может разбудить чувство, вызвать поток ассоциаций, воспоминаний, ощущений, вопросов. 2.Эвристическая беседа 3.Постановка проблемных вопросов 4.Синквейн, даймонд 5.Фишбоун («рыбьи косточки» - метод «за и против»)	учеников, личностного позитивного отношения к изучаемому материал	есть все необходимые условия для развития) позволяет учащимся в коллективном поиске приходить к построению («открытию») знания, источником которого при традиционном обучении является только учитель	эмоционального настроя, включение подсознания, области чувств каждого ученика, создание личного отношения к предмету обсуждения. 2. «Самоинструкция» - индивидуальное создание гипотезы, решения, текста, рисунка, проекта. 3. «Социоконструкция» - построение этих элементов группой. 4. «Социализация» - все, что сделано индивидуально, в паре, в группе, должно быть обнародовано, обсуждено, «подано» всем, все мнения услышаны, все гипотезы рассмотрены. 5. «Афиширование» - вывешивание «произведений» - работ учеников и Мастера (текстов, рисунков, схем, проектов, решений) в аудитории, ознакомление с ними, обсуждение. 6. «Разрыв» - внутреннее осознание участником мастерской неполноты или несоответствия своего старого знания новому, внутренний эмоциональный конфликт, подвигающийся к

				углублению в проблему, к поиску ответов, к сверке нового знания с литературным или научным источником. 7. «Рефлексия» - отражение чувств, ощущений, возникших у учащихся в ходе мастерской, это богатейший материал для рефлексии самого Мастера, для усовершенствования им конструкции мастерской, для дальнейшей работы.
5.	Технология сохранения и стимулирования здоровья Смирнов Н.К. 1.Динамическая пауза 2.Пальчиковая гимнастика 3.Артикуляционная гимнастика	Повышение результативности учебно-воспитательного процесса, формирование ценностных ориентации, направленных на сохранение и укрепление здоровья обучающихся	Формирование ценностного отношения обучающихся к своему здоровью, личный опыт здоровьесберегающей деятельности и основы безопасного поведения	Элементы гимнастики для глаз, дыхательной гимнастики и т. п. Проводится во время занятий по мере утомляемости обучающихся Продолжительность – 2-3 мин. Проветривание помещения.

Приложение 2.1 к ОПОП-П по специальности
15.02.03 Монтаж, техническое обслуживание и ремонт гидравлического и пневматического оборудования (по отраслям)

Министерство науки и высшего образования Российской Федерации

Федеральное государственное бюджетное образовательное учреждение
высшего образования
«Магнитогорский государственный технический университет
им. Г. И. Носова»
Многопрофильный колледж

РАБОЧАЯ ПРОГРАММА УЧЕБНОЙ ДИСЦИПЛИНЫ
ОУП.03 МАТЕМАТИКА
общеобразовательного цикла
программы подготовки специалистов среднего звена
специальности 15.02.03 Монтаж, техническое обслуживание и ремонт гидравлического и пневматического оборудования (по отраслям)

Квалификация: Техник-механик

Форма обучения
очная на базе основного общего образования

Магнитогорск, 2025

Рабочая программа учебной дисциплины «Математика» разработана на основе требований Федерального государственного образовательного стандарта среднего общего образования, утвержденного приказом Министерства образования и науки Российской Федерации от 17.05.2012 года №413, на основе положений федеральной основной общеобразовательной программы среднего общего образования, утвержденной приказом Министерства просвещения Российской Федерации от 18.05.2023 года № 371, на основе требований Федерального государственного образовательного стандарта по специальности среднего профессионального образования 15.02.03 Монтаж, техническое обслуживание и ремонт гидравлического и пневматического оборудования (по отраслям**)**, утвержденного приказом Министерства просвещения Российской Федерации от 30.11.2023г. №908, и с учетом получаемой специальности.

Организация-разработчик: Многопрофильный колледж ФГБОУ ВО «Магнитогорский государственный технический университет им. Г. И. Носова»

Разработчик (и):
преподаватель отделения №1 «Общеобразовательной подготовки»
Многопрофильного колледжа ФГБОУ ВО «МГТУ им. Г.И. Носова»
Эльвира Раисовна Жигарева

ОДОБРЕНО
Предметной комиссией «Математических и естественнонаучных дисциплин»
Председатель Е.С. Корытникова
Протокол № 5 от «22» января2025г

Методической комиссией МпК
Протокол № 3 от «19» февраля 2025г

СОДЕРЖАНИЕ

1 ОБЩАЯ ХАРАКТЕРИСТИКА РАБОЧЕЙ ПРОГРАММЫ УЧЕБНОЙ ДИСЦИПЛИНЫ 466
1.1 Область применения программы 466
1.2 Цель и место дисциплины в структуре программы подготовки специалистов среднего звена 466
2 ПЛАНИРУЕМЫЕ РЕЗУЛЬТАТЫ ОСВОЕНИЯ УЧЕБНОЙ ДИСЦИПЛИНЫ 466
3 СТРУКТУРА И СОДЕРЖАНИЕ УЧЕБНОЙ ДИСЦИПЛИНЫ 484
3.1 Объем учебной дисциплины и виды учебной работы 484
3.2 Тематический план и содержание учебной дисциплины 485
3.3 Перечень лабораторных и практических работ 515
4УСЛОВИЯ РЕАЛИЗАЦИИ УЧЕБНОЙ ДИСЦИПЛИНЫ 522
4.1 Материально-техническое обеспечение 522
4.2 Учебно-методическое и информационное обеспечение реализации программы 522
5 КОНТРОЛЬ И ОЦЕНКА РЕЗУЛЬТАТОВ ОСВОЕНИЯ УЧЕБНОЙ ДИСЦИПЛИНЫ 524
5.1 Текущий контроль 524
5.2 Промежуточная аттестация 530
Приложение 1ОБРАЗОВАТЕЛЬНЫЕ ТЕХНОЛОГИИ 534

1 ОБЩАЯ ХАРАКТЕРИСТИКА РАБОЧЕЙ ПРОГРАММЫ УЧЕБНОЙ ДИСЦИПЛИНЫ

1.1 Область применения программы

Рабочая программа учебной дисциплины «Математика» является частью программы подготовки специалистов среднего звена по специальности 15.02.03 Монтаж, техническое обслуживание и ремонт гидравлического и пневматического оборудования (по отраслям**)**. Рабочая программа составлена для очной формы обучения.

1.2 Цель и место дисциплины в структуре программы подготовки специалистов среднего звена

Учебная дисциплина «Математика» относится к общеобразовательному циклу программы подготовки специалистов среднего звена и относится к предметной области ФГОС среднего общего образования математика и информатика.

Уровень освоения учебной дисциплины в соответствии с ФГОС среднего общего образования углубленный.

Освоение дисциплины направлено на достижение следующих целей:

- формирование центральных математических понятий (число, величина, геометрическая фигура, переменная, вероятность, функция), обеспечивающих преемственность и перспективность математического образования обучающихся;
- подведение обучающихся на доступном для них уровне к осознанию взаимосвязи математики и окружающего мира, понимание математики как части общей культуры человечества;
- развитие интеллектуальных и творческих способностей обучающихся, познавательной активности, исследовательских умений, критичности мышления, интереса к изучению математики;
- формирование функциональной математической грамотности: умения распознавать математические аспекты в реальных жизненных ситуациях и при изучении других учебных предметов, проявления зависимостей и закономерностей, формулировать их на языке математики и создавать математические модели, применять освоенный математический аппарат для решения практико-ориентированных задач, интерпретировать и оценивать полученные результаты.

Учебная дисциплина «Математика» имеет междисциплинарную связь с общеобразовательными учебными дисциплинами «Физика», «Информатика».

2 ПЛАНИРУЕМЫЕ РЕЗУЛЬТАТЫ ОСВОЕНИЯ УЧЕБНОЙ ДИСЦИПЛИНЫ

Освоение содержания учебной дисциплины «Математика» обеспечивает достижение обучающимися следующих результатов:

Общие и профессиональные компетенции	Планируемые результаты обучения	
	Личностные / метапредметные	**Предметные**
ОК 01 Выбирать способы решения задач профессиональной деятельности применительно к различным контекстам	Личностные результаты освоения учебной дисциплины отражают готовность и способность обучающихся руководствоваться сформированной внутренней позицией личности, системой ценностных ориентаций, позитивных внутренних убеждений, соответствующих традиционным ценностям российского общества, расширение жизненного опыта и опыта деятельности в процессе реализации основных направлений воспитательной деятельности, в том числе в части: трудового воспитания: ЛР23. готовность к труду, осознание ценности мастерства, трудолюбие; ЛР25. интерес к различным сферам профессиональной деятельности, умение совершать осознанный выбор будущей профессии и реализовывать собственные жизненные планы; Метапредметные результаты освоения учебной дисциплины отражают: 8.1. Овладение универсальными учебными познавательными действиями: а) базовые логические действия: МР1. самостоятельно формулировать и актуализировать проблему, рассматривать ее всесторонне; МР2. устанавливать существенный признак или основания для сравнения, классификации и обобщения; МР3. определять цели деятельности, задавать параметры и критерии их достижения; МР4. выявлять закономерности и противоречия в рассматриваемых явлениях; б) базовые исследовательские действия:	ПРб1. владение методами доказательств, алгоритмами решения задач; умение формулировать определения, аксиомы и теоремы, применять их, проводить доказательные рассуждения в ходе решения задач; ПРб2. умение оперировать понятиями: степень числа, логарифм числа; умение выполнять вычисление значений и преобразования выражений со степенями и логарифмами, преобразования дробно-рациональных выражений; ПРб3. умение оперировать понятиями: рациональные, иррациональные, показательные, степенные, логарифмические, тригонометрические уравнения и неравенства, их системы; ПРб4. умение оперировать понятиями: функция, непрерывная функция, производная, первообразная, определенный интеграл; умение находить производные элементарных функций, используя справочные материалы; исследовать в простейших случаях функции на монотонность, находить наибольшие и наименьшие значения функций; строить графики многочленов с использованием аппарата математического анализа; применять производную при решении задач на движение; решать практико-ориентированные задачи на наибольшие и наименьшие значения, на нахождение пути, скорости и ускорения; ПРб5. умение оперировать понятиями: рациональная функция, показательная функция, степенная функция, логарифмическая функция, тригонометрические функции, обратные функции; умение строить графики изученных функций, использовать графики при изучении процессов и зависимостей, при решении задач из других учебных

	МР7. владеть навыками учебно-исследовательской и проектной деятельности, навыками разрешения проблем; МР12. выявлять причинно-следственные связи и актуализировать задачу, выдвигать гипотезу ее решения, находить аргументы для доказательства своих утверждений, задавать параметры и критерии решения; МР13. анализировать полученные в ходе решения задачи результаты, критически оценивать их достоверность, прогнозировать изменение в новых условиях; МР17. уметь переносить знания в познавательную и практическую области жизнедеятельности; МР18. уметь интегрировать знания из разных предметных областей; МР20. ставить проблемы и задачи, допускающие альтернативные решения;	предметов и задач из реальной жизни; выражать формулами зависимости между величинами; ПРб6. умение решать текстовые задачи разных типов (в том числе на проценты, доли и части, на движение, работу, стоимость товаров и услуг, налоги, задачи из области управления личными и семейными финансами); составлять выражения, уравнения, неравенства и их системы по условию задачи, исследовать полученное решение и оценивать правдоподобность результатов; ПРб7. умение оперировать понятиями: среднее арифметическое, медиана, наибольшее и наименьшее значения, размах, дисперсия, стандартное отклонение числового набора; умение извлекать, интерпретировать информацию, представленную в таблицах, на диаграммах, графиках, отражающую свойства реальных процессов и явлений; представлять информацию с помощью таблиц и диаграмм; исследовать статистические данные, в том числе с применением графических методов и электронных средств; ПРб8. умение оперировать понятиями: случайный опыт и случайное событие, вероятность случайного события; умение вычислять вероятность с использованием графических методов; применять формулы сложения и умножения вероятностей, комбинаторные факты и формулы при решении задач; оценивать вероятности реальных событий; знакомство со случайными величинами; умение приводить примеры проявления закона больших чисел в природных и общественных явлениях; ПРб9. умение оперировать понятиями: точка, прямая, плоскость, пространство, двугранный угол, скрещивающиеся прямые, параллельность и перпендикулярность прямых и плоскостей, угол между прямыми, угол между прямой и плоскостью, угол между плоскостями, расстояние от точки до плоскости, расстояние между прямыми, расстояние между

		плоскостями; умение использовать при решении задач изученные факты и теоремы планиметрии; умение оценивать размеры объектов окружающего мира; ПРб10. умение оперировать понятиями: многогранник, сечение многогранника, куб, параллелепипед, призма, пирамида, фигура и поверхность вращения, цилиндр, конус, шар, сфера, сечения фигуры вращения, плоскость, касающаяся сферы, цилиндра, конуса, площадь поверхности пирамиды, призмы, конуса, цилиндра, площадь сферы, объем куба, прямоугольного параллелепипеда, пирамиды, призмы, цилиндра, конуса, шара; умение изображать многогранники и поверхности вращения, их сечения от руки, с помощью чертежных инструментов и электронных средств; умение распознавать симметрию в пространстве; умение распознавать правильные многогранники; ПРб11. умение оперировать понятиями: движение в пространстве, подобные фигуры в пространстве; использовать отношение площадей поверхностей и объемов подобных фигур при решении задач; ПРб12. умение вычислять геометрические величины (длина, угол, площадь, объем, площадь поверхности), используя изученные формулы и методы; ПРб13. умение оперировать понятиями: прямоугольная система координат, координаты точки, вектор, координаты вектора, скалярное произведение, угол между векторами, сумма векторов, произведение вектора на число; находить с помощью изученных формул координаты середины отрезка, расстояние между двумя точками; ПРб14. умение выбирать подходящий изученный метод для решения задачи, распознавать математические факты и математические модели в природных и общественных явлениях, в искусстве; умение приводить примеры математических открытий российской и мировой математической науки;

		ПРу1. умение оперировать понятиями: определение, аксиома, теорема, следствие, свойство, признак, доказательство, равносильные формулировки; умение формулировать обратное и противоположное утверждение, приводить примеры и контрпримеры, использовать метод математической индукции; проводить доказательные рассуждения при решении задач, оценивать логическую правильность рассуждений; ПРу2. умение оперировать понятиями: множество, подмножество, операции над множествами; умение использовать теоретико-множественный аппарат для описания реальных процессов и явлений и при решении задач, в том числе из других учебных предметов; ПРу3. умение оперировать понятиями: граф, связный граф, дерево, цикл, граф на плоскости; умение задавать и описывать графы различными способами; использовать графы при решении задач; ПРу4. умение свободно оперировать понятиями: сочетание, перестановка, число сочетаний, число перестановок; бином Ньютона; умение применять комбинаторные факты и рассуждения для решения задач; ПРу5. умение оперировать понятиями: натуральное число, целое число, остаток по модулю, рациональное число, иррациональное число, множества натуральных, целых, рациональных, действительных чисел; умение использовать признаки делимости, наименьший общий делитель и наименьшее общее кратное, алгоритм Евклида при решении задач; знакомство с различными позиционными системами счисления; ПРу6. умение свободно оперировать понятиями: степень с целым показателем, корень натуральной степени, степень с рациональным показателем, степень с действительным (вещественным) показателем, логарифм числа, синус, косинус и тангенс произвольного числа; ПРу7. умение оперировать понятиями: тождество, тождественное преобразование, уравнение, неравенство,

		система уравнений и неравенств, равносильность уравнений, неравенств и систем, рациональные, иррациональные, показательные, степенные, логарифмические, тригонометрические уравнения, неравенства и системы; умение решать уравнения, неравенства и системы с помощью различных приемов; решать уравнения, неравенства и системы с параметром; применять уравнения, неравенства, их системы для решения математических задач и задач из различных областей науки и реальной жизни; ПРу8. умение свободно оперировать понятиями: график функции, обратная функция, композиция функций, линейная функция, квадратичная функция, степенная функция с целым показателем, тригонометрические функции, обратные тригонометрические функции, показательная и логарифмическая функции; умение строить графики функций, выполнять преобразования графиков функций; умение использовать графики функций для изучения процессов и зависимостей при решении задач из других учебных предметов и из реальной жизни; выражать формулами зависимости между величинами; умение свободно оперировать понятиями: четность функции, периодичность функции, ограниченность функции, монотонность функции, экстремум функции, наибольшее и наименьшее значения функции на промежутке; умение проводить исследование функции; умение использовать свойства и графики функций для решения уравнений, неравенств и задач с параметрами; изображать на координатной плоскости множества решений уравнений, неравенств и их систем; ПРу9. умение свободно оперировать понятиями: последовательность, арифметическая прогрессия, геометрическая прогрессия, бесконечно убывающая геометрическая прогрессия; умение задавать последовательности, в том числе с помощью рекуррентных формул;

		ПРу10. умение оперировать понятиями: непрерывность функции, асимптоты графика функции, первая и вторая производная функции, геометрический и физический смысл производной, первообразная, определенный интеграл; умение находить асимптоты графика функции; умение вычислять производные суммы, произведения, частного и композиции функций, находить уравнение касательной к графику функции; умение использовать производную для исследования функций, для нахождения наилучшего решения в прикладных, в том числе социально-экономических и физических задачах, для определения скорости и ускорения; находить площади и объемы фигур с помощью интеграла; приводить примеры математического моделирования с помощью дифференциальных уравнений; ПРу11. умение оперировать понятиями: комплексное число, сопряженные комплексные числа, модуль и аргумент комплексного числа, форма записи комплексных чисел (геометрическая, тригонометрическая и алгебраическая); уметь производить арифметические действия с комплексными числами; приводить примеры использования комплексных чисел; ПРу12. умение свободно оперировать понятиями: среднее арифметическое, медиана, наибольшее и наименьшее значения, размах, дисперсия, стандартное отклонение для описания числовых данных; умение исследовать статистические данные, в том числе с применением графических методов и электронных средств; графически исследовать совместные наблюдения с помощью диаграмм рассеивания и линейной регрессии; ПРу13. умение находить вероятности событий с использованием графических методов; применять для решения задач формулы сложения и умножения вероятностей, формулу полной вероятности, формулу Бернулли, комбинаторные факты и формулы; оценивать вероятности реальных событий; умение оперировать

		понятиями: случайная величина, распределение вероятностей, математическое ожидание, дисперсия и стандартное отклонение случайной величины, функции распределения и плотности равномерного, показательного и нормального распределений; умение использовать свойства изученных распределений для решения задач; знакомство с понятиями: закон больших чисел, методы выборочных исследований; умение приводить примеры проявления закона больших чисел в природных и общественных явлениях; ПРу14. умение свободно оперировать понятиями: точка, прямая, плоскость, пространство, отрезок, луч, плоский угол, двугранный угол, трехгранный угол, пересекающиеся, параллельные и скрещивающиеся прямые, параллельность и перпендикулярность прямых и плоскостей, угол между прямыми, угол между прямой и плоскостью, угол между плоскостями; умение использовать при решении задач изученные факты и теоремы планиметрии; умение оценивать размеры объектов в окружающем мире; умение оперировать понятиями: многогранник, сечение многогранника, правильный многогранник, призма, пирамида, фигура и поверхность вращения, цилиндр, конус, шар, сфера, развертка поверхности, сечения конуса и цилиндра, параллельные оси или основанию, сечение шара, плоскость, касающаяся сферы, цилиндра, конуса; умение строить сечение многогранника, изображать многогранники, фигуры и поверхности вращения, их сечения, в том числе с помощью электронных средств; умение применять свойства геометрических фигур, самостоятельно формулировать определения изучаемых фигур, выдвигать гипотезы о свойствах и признаках геометрических фигур, обосновывать или опровергать их; умение проводить классификацию фигур по различным признакам, выполнять необходимые дополнительные построения;

		ПРу15. умение свободно оперировать понятиями: площадь фигуры, объем фигуры, величина угла, расстояние от точки до плоскости, расстояние между прямыми, расстояние между плоскостями, площадь сферы, площадь поверхности пирамиды, призмы, конуса, цилиндра, объем куба, прямоугольного параллелепипеда, пирамиды, призмы, цилиндра, конуса, шара; умение находить отношение объемов подобных фигур; ПРу16. умение свободно оперировать понятиями: движение, параллельный перенос, симметрия на плоскости и в пространстве, поворот, преобразование подобия, подобные фигуры; умение распознавать равные и подобные фигуры, в том числе в природе, искусстве, архитектуре; умение использовать геометрические отношения, находить геометрические величины (длина, угол, площадь, объем) при решении задач из других учебных предметов и из реальной жизни; ПРу17. умение свободно оперировать понятиями: прямоугольная система координат, вектор, координаты точки, координаты вектора, сумма векторов, произведение вектора на число, разложение вектора по базису, скалярное произведение, векторное произведение, угол между векторами; умение использовать векторный и координатный метод для решения геометрических задач и задач других учебных предметов; оперировать понятиями: матрица 2 х 2 и 3 х 3, определитель матрицы, геометрический смысл определителя; ПРу18. умение моделировать реальные ситуации на языке математики; составлять выражения, уравнения, неравенства и их системы по условию задачи, исследовать построенные модели с использованием аппарата алгебры, интерпретировать полученный результат; строить математические модели с помощью геометрических понятий и величин, решать связанные с ними практические задачи; составлять вероятностную модель и интерпретировать полученный результат; решать

		прикладные задачи средствами математического анализа, в том числе социально-экономического и физического характера; ПРу19. умение выбирать подходящий метод для решения задачи; понимание значимости математики в изучении природных и общественных процессов и явлений; умение распознавать проявление законов математики в искусстве, умение приводить примеры математических открытий российской и мировой математической науки;
ОК 02 Использовать современные средства поиска, анализа и интерпретации информации и информационные технологии для выполнения задач профессиональной деятельности	Личностные результаты освоения учебной дисциплины отражают готовность и способность обучающихся руководствоваться сформированной внутренней позицией личности, системой ценностных ориентаций, позитивных внутренних убеждений, соответствующих традиционным ценностям российского общества, расширение жизненного опыта и опыта деятельности в процессе реализации основных направлений воспитательной деятельности, в том числе в части: ценности научного познания: ЛР32. сформированность мировоззрения, соответствующего современному уровню развития науки и общественной практики, основанного на диалоге культур, способствующего осознанию своего места в поликультурном мире; ЛР33. совершенствование языковой и читательской культуры как средства взаимодействия между людьми и познания мира; ЛР34. осознание ценности научной деятельности, готовность осуществлять проектную и исследовательскую деятельность индивидуально и в группе; Метапредметные результаты освоения учебной дисциплины отражают: 8.1. Овладение универсальными учебными познавательными действиями: в) работа с информацией:	ПРб5. умение оперировать понятиями: рациональная функция, показательная функция, степенная функция, логарифмическая функция, тригонометрические функции, обратные функции; умение строить графики изученных функций, использовать графики при изучении процессов и зависимостей, при решении задач из других учебных предметов и задач из реальной жизни; выражать формулами зависимости между величинами; ПРу5. умение оперировать понятиями: натуральное число, целое число, остаток по модулю, рациональное число, иррациональное число, множества натуральных, целых, рациональных, действительных чисел; умение использовать признаки делимости, наименьший общий делитель и наименьшее общее кратное, алгоритм Евклида при решении задач; знакомство с различными позиционными системами счисления; ПРу7. умение оперировать понятиями: тождество, тождественное преобразование, уравнение, неравенство, система уравнений и неравенств, равносильность уравнений, неравенств и систем, рациональные, иррациональные, показательные, степенные, логарифмические, тригонометрические уравнения, неравенства и системы; умение решать уравнения, неравенства и системы с помощью различных приемов; решать уравнения, неравенства и системы с параметром; применять уравнения, неравенства, их системы для решения математических задач и задач из различных

	МР21. владеть навыками получения информации из источников разных типов, самостоятельно осуществлять поиск, анализ, систематизацию и интерпретацию информации различных видов и форм представления; МР22. создавать тексты в различных форматах с учетом назначения информации и целевой аудитории, выбирая оптимальную форму представления и визуализации; МР23. оценивать достоверность, легитимность информации, ее соответствие правовым и морально-этическим нормам;	областей науки и реальной жизни; ПРу16. умение свободно оперировать понятиями: движение, параллельный перенос, симметрия на плоскости и в пространстве, поворот, преобразование подобия, подобные фигуры; умение распознавать равные и подобные фигуры, в том числе в природе, искусстве, архитектуре; умение использовать геометрические отношения, находить геометрические величины (длина, угол, площадь, объем) при решении задач из других учебных предметов и из реальной жизни;
ОК 03 Планировать и реализовывать собственное профессиональное и личностное развитие, предпринимательскую деятельность в профессиональной сфере, использовать знания по правовой и финансовой грамотности в различных жизненных ситуациях	Личностные результаты освоения учебной дисциплины отражают готовность и способность обучающихся руководствоваться сформированной внутренней позицией личности, системой ценностных ориентаций, позитивных внутренних убеждений, соответствующих традиционным ценностям российского общества, расширение жизненного опыта и опыта деятельности в процессе реализации основных направлений воспитательной деятельности, в том числе в части: духовно-нравственного воспитания: ЛР11. осознание духовных ценностей российского народа; ЛР12. сформированность нравственного сознания, этического поведения; ЛР14. осознание личного вклада в построение устойчивого будущего; трудового воспитания: ЛР26. готовность и способность к образованию и самообразованию на протяжении всей жизни; Метапредметные результаты освоения учебной дисциплины отражают: 8.1. Овладение универсальными учебными познавательными действиями: б) базовые исследовательские действия: МР11. ставить и формулировать собственные задачи в образовательной деятельности и жизненных ситуациях;	ПРб5. умение оперировать понятиями: рациональная функция, показательная функция, степенная функция, логарифмическая функция, тригонометрические функции, обратные функции; умение строить графики изученных функций, использовать графики при изучении процессов и зависимостей, при решении задач из других учебных предметов и задач из реальной жизни; выражать формулами зависимости между величинами; ПРб6. умение решать текстовые задачи разных типов (в том числе на проценты, доли и части, на движение, работу, стоимость товаров и услуг, налоги, задачи из области управления личными и семейными финансами); составлять выражения, уравнения, неравенства и их системы по условию задачи, исследовать полученное решение и оценивать правдоподобность результатов; ПРу10. умение оперировать понятиями: непрерывность функции, асимптоты графика функции, первая и вторая производная функции, геометрический и физический смысл производной, первообразная, определенный интеграл; умение находить асимптоты графика функции; умение вычислять производные суммы, произведения, частного и композиции функций, находить уравнение касательной к графику функции; умение использовать производную для исследования функций, для нахождения наилучшего решения в прикладных, в том числе социально-экономических и физических задачах, для

	8.3. Овладение универсальными регулятивными действиями: а) самоорганизация: МР38. самостоятельно осуществлять познавательную деятельность, выявлять проблемы, ставить и формулировать собственные задачи в образовательной деятельности и жизненных ситуациях; МР39. самостоятельно составлять план решения проблемы с учетом имеющихся ресурсов, собственных возможностей и предпочтений; МР44. способствовать формированию и проявлению широкой эрудиции в разных областях знаний, постоянно повышать свой образовательный и культурный уровень; б) самоконтроль: МР46. владеть навыками познавательной рефлексии как осознания совершаемых действий и мыслительных процессов, их результатов и оснований; МР47. использовать приемы рефлексии для оценки ситуации, выбора верного решения; в) эмоциональный интеллект, предполагающий сформированность: МР49. самосознания, включающего способность понимать свое эмоциональное состояние, видеть направления развития собственной эмоциональной сферы, быть уверенным в себе; МР50. саморегулирования, включающего самоконтроль, умение принимать ответственность за свое поведение, способность адаптироваться к эмоциональным изменениям и проявлять гибкость, быть открытым новому; МР51. сформированность внутренней мотивации, включающей стремление к достижению цели и успеху, оптимизм, инициативность, умение действовать, исходя из своих возможностей; МР52. эмпатии, включающей способность понимать эмоциональное состояние других, учитывать его при осуществлении коммуникации, способность к сочувствию	определения скорости и ускорения; находить площади и объемы фигур с помощью интеграла; приводить примеры математического моделирования с помощью дифференциальных уравнений; ПРу18. умение моделировать реальные ситуации на языке математики; составлять выражения, уравнения, неравенства и их системы по условию задачи, исследовать построенные модели с использованием аппарата алгебры, интерпретировать полученный результат; строить математические модели с помощью геометрических понятий и величин, решать связанные с ними практические задачи; составлять вероятностную модель и интерпретировать полученный результат; решать прикладные задачи средствами математического анализа, в том числе социально-экономического и физического характера;

	и сопереживанию; МР53. социальных навыков, включающих способность выстраивать отношения с другими людьми, заботиться, проявлять интерес и разрешать конфликты;	
ОК 04 Эффективно взаимодействовать и работать в коллективе и команде	Метапредметные результаты освоения учебной дисциплины отражают: 8.2. Овладение универсальными коммуникативными действиями: б) совместная деятельность: МР31. понимать и использовать преимущества командной и индивидуальной работы; МР33. принимать цели совместной деятельности, организовывать и координировать действия по ее достижению: составлять план действий, распределять роли с учетом мнений участников обсуждать результаты совместной работы; МР34. оценивать качество своего вклада и каждого участника команды в общий результат по разработанным критериям; 8.3. Овладение универсальными регулятивными действиями: г) принятие себя и других людей: МР54. принимать себя, понимая свои недостатки и достоинства; МР55. принимать мотивы и аргументы других людей при анализе результатов деятельности; МР56. признавать свое право и право других людей на ошибки;	ПРб8. умение оперировать понятиями: случайный опыт и случайное событие, вероятность случайного события; умение вычислять вероятность с использованием графических методов; применять формулы сложения и умножения вероятностей, комбинаторные факты и формулы при решении задач; оценивать вероятности реальных событий; знакомство со случайными величинами; умение приводить примеры проявления закона больших чисел в природных и общественных явлениях; ПРу6. умение свободно оперировать понятиями: степень с целым показателем, корень натуральной степени, степень с рациональным показателем, степень с действительным (вещественным) показателем, логарифм числа, синус, косинус и тангенс произвольного числа; ПРу8. умение свободно оперировать понятиями: график функции, обратная функция, композиция функций, линейная функция, квадратичная функция, степенная функция с целым показателем, тригонометрические функции, обратные тригонометрические функции, показательная и логарифмическая функции; умение строить графики функций, выполнять преобразования графиков функций; умение использовать графики функций для изучения процессов и зависимостей при решении задач из других учебных предметов и из реальной жизни; выражать формулами зависимости между величинами; умение свободно оперировать понятиями: четность функции, периодичность функции, ограниченность функции, монотонность функции, экстремум функции, наибольшее и наименьшее значения функции на промежутке; умение проводить исследование функции; умение использовать свойства и графики

		функций для решения уравнений, неравенств и задач с параметрами; изображать на координатной плоскости множества решений уравнений, неравенств и их систем;
ОК 05 Осуществлять устную и письменную коммуникацию на государственном языке Российской Федерации с учетом особенностей социального и культурного контекста	Личностные результаты освоения учебной дисциплины отражают готовность и способность обучающихся руководствоваться сформированной внутренней позицией личности, системой ценностных ориентаций, позитивных внутренних убеждений, соответствующих традиционным ценностям российского общества, расширение жизненного опыта и опыта деятельности в процессе реализации основных направлений воспитательной деятельности, в том числе в части: эстетического воспитания: ЛР16. эстетическое отношение к миру, включая эстетику быта, научного и технического творчества, спорта, труда и общественных отношений; ЛР17. способность воспринимать различные виды искусства, традиции и творчество своего и других народов, ощущать эмоциональное воздействие искусства; культурных традиций и народного творчества; Метапредметные результаты освоения учебной дисциплины отражают: 8.2. Овладение универсальными коммуникативными действиями: а) общение: МР26. осуществлять коммуникации во всех сферах жизни; МР27. распознавать невербальные средства общения, понимать значение социальных знаков, распознавать предпосылки конфликтных ситуаций и смягчать конфликты; МР28. владеть различными способами общения и взаимодействия; МР29. аргументированно вести диалог, уметь смягчать конфликтные ситуации; МР30. развернуто и логично излагать свою точку зрения с	ПРб1. владение методами доказательств, алгоритмами решения задач; умение формулировать определения, аксиомы и теоремы, применять их, проводить доказательные рассуждения в ходе решения задач; ПРб6. умение решать текстовые задачи разных типов (в том числе на проценты, доли и части, на движение, работу, стоимость товаров и услуг, налоги, задачи из области управления личными и семейными финансами); составлять выражения, уравнения, неравенства и их системы по условию задачи, исследовать полученное решение и оценивать правдоподобность результатов; ПРу1. умение оперировать понятиями: определение, аксиома, теорема, следствие, свойство, признак, доказательство, равносильные формулировки; умение формулировать обратное и противоположное утверждение, приводить примеры и контрпримеры, использовать метод математической индукции; проводить доказательные рассуждения при решении задач, оценивать логическую правильность рассуждений;

	использованием языковых средств;	
ОК 06 Проявлять гражданско-патриотическую позицию, демонстрировать осознанное поведение на основе традиционных российских духовно-нравственных ценностей, в том числе с учетом гармонизации межнациональных и межрелигиозных отношений, применять стандарты антикоррупционного поведения;	Личностные результаты освоения учебной дисциплины отражают готовность и способность обучающихся руководствоваться сформированной внутренней позицией личности, системой ценностных ориентаций, позитивных внутренних убеждений, соответствующих традиционным ценностям российского общества, расширение жизненного опыта и опыта деятельности в процессе реализации основных направлений воспитательной деятельности, в том числе в части: гражданского воспитания: ЛР1. сформированность гражданской позиции обучающегося как активного и ответственного члена российского общества; ЛР6. умение взаимодействовать с социальными институтами в соответствии с их функциями и назначением; патриотического воспитания: ЛР8. сформированность российской гражданской идентичности, патриотизма, уважения к своему народу, чувства ответственности перед Родиной, гордости за свой край, свою Родину, свой язык и культуру, прошлое и настоящее многонационального народа России; ЛР9. ценностное отношение к государственным символам, историческому и природному наследию, памятникам, традициям народов России, достижениям России в науке, искусстве, спорте, технологиях и труде;	ПРб14. умение выбирать подходящий изученный метод для решения задачи, распознавать математические факты и математические модели в природных и общественных явлениях, в искусстве; умение приводить примеры математических открытий российской и мировой математической науки; ПРу19. умение выбирать подходящий метод для решения задачи; понимание значимости математики в изучении природных и общественных процессов и явлений; умение распознавать проявление законов математики в искусстве, умение приводить примеры математических открытий российской и мировой математической науки;
ОК 07 Содействовать сохранению окружающей среды, ресурсосбережению, применять знания об изменении климата, принципы бережливого производства, эффективно	Личностные результаты освоения учебной дисциплины отражают готовность и способность обучающихся руководствоваться сформированной внутренней позицией личности, системой ценностных ориентаций, позитивных внутренних убеждений, соответствующих традиционным ценностям российского общества, расширение жизненного опыта и опыта деятельности в процессе реализации	ПРу18. умение моделировать реальные ситуации на языке математики; составлять выражения, уравнения, неравенства и их системы по условию задачи, исследовать построенные модели с использованием аппарата алгебры, интерпретировать полученный результат; строить математические модели с помощью геометрических понятий и величин, решать связанные с ними

действовать в чрезвычайных ситуациях	основных направлений воспитательной деятельности, в том числе в части: экологического воспитания: ЛР27. сформированность экологической культуры, понимание влияния социально-экономических процессов на состояние природной и социальной среды, осознание глобального характера экологических проблем; ЛР30. умение прогнозировать неблагоприятные экологические последствия предпринимаемых действий, предотвращать их; Метапредметные результаты освоения учебной дисциплины отражают: 8.1. Овладение универсальными учебными познавательными действиями: б) базовые исследовательские действия: МР15. разрабатывать план решения проблемы с учетом анализа имеющихся материальных и нематериальных ресурсов; МР16. осуществлять целенаправленный поиск переноса средств и способов действия в профессиональную среду; 8.2. Овладение универсальными коммуникативными действиями: б) совместная деятельность: 8.3. Овладение универсальными регулятивными действиями: б) самоконтроль: МР45. давать оценку новым ситуациям, вносить коррективы в деятельность, оценивать соответствие результатов целям;	практические задачи; составлять вероятностную модель и интерпретировать полученный результат; решать прикладные задачи средствами математического анализа, в том числе социально-экономического и физического характера; ПРу19. умение выбирать подходящий метод для решения задачи; понимание значимости математики в изучении природных и общественных процессов и явлений; умение распознавать проявление законов математики в искусстве, умение приводить примеры математических открытий российской и мировой математической науки;
ОК 08 Использовать средства физической культуры для сохранения и укрепления здоровья в процессе профессиональной деятельности и поддержания	Личностные результаты освоения учебной дисциплины отражают готовность и способность обучающихся руководствоваться сформированной внутренней позицией личности, системой ценностных ориентаций, позитивных внутренних убеждений, соответствующих традиционным ценностям российского общества, расширение жизненного опыта и опыта деятельности в процессе реализации	ПРу19. умение выбирать подходящий метод для решения задачи; понимание значимости математики в изучении природных и общественных процессов и явлений; умение распознавать проявление законов математики в искусстве, умение приводить примеры математических открытий российской и мировой математической науки;

необходимого уровня физической подготовленности	основных направлений воспитательной деятельности, в том числе в части: физического воспитания: Метапредметные результаты освоения учебной дисциплины отражают: 8.1. Овладение универсальными учебными познавательными действиями: б) базовые исследовательские действия: МР14. давать оценку новым ситуациям, оценивать приобретенный опыт; 8.3. Овладение универсальными регулятивными действиями: а) самоорганизация: МР40. давать оценку новым ситуациям; МР41. расширять рамки учебного предмета на основе личных предпочтений; МР42. делать осознанный выбор, аргументировать его, брать ответственность за решение; МР43. оценивать приобретенный опыт;	
ОК 09 Пользоваться профессиональной документацией на государственном и иностранном языках.	Личностные результаты освоения учебной дисциплины отражают готовность и способность обучающихся руководствоваться сформированной внутренней позицией личности, системой ценностных ориентаций, позитивных внутренних убеждений, соответствующих традиционным ценностям российского общества, расширение жизненного опыта и опыта деятельности в процессе реализации основных направлений воспитательной деятельности, в том числе в части: ценности научного познания: ЛР33. совершенствование языковой и читательской культуры как средства взаимодействия между людьми и познания мира; Метапредметные результаты освоения учебной дисциплины отражают: 8.1. Овладение универсальными учебными познавательными действиями:	ПРу18. умение моделировать реальные ситуации на языке математики; составлять выражения, уравнения, неравенства и их системы по условию задачи, исследовать построенные модели с использованием аппарата алгебры, интерпретировать полученный результат; строить математические модели с помощью геометрических понятий и величин, решать связанные с ними практические задачи; составлять вероятностную модель и интерпретировать полученный результат; решать прикладные задачи средствами математического анализа, в том числе социально-экономического и физического характера;

	б) базовые исследовательские действия: МР7. владеть навыками учебно-исследовательской и проектной деятельности, навыками разрешения проблем; МР8. способность и готовность к самостоятельному поиску методов решения практических задач, применению различных методов познания; МР9. овладение видами деятельности по получению нового знания, его интерпретации, преобразованию и применению в различных учебных ситуациях, в том числе при создании учебных и социальных проектов; МР10. формирование научного типа мышления, владение научной терминологией, ключевыми понятиями и методами;	
ПК 3.1 Проводить типовые расчеты при оформлении технологической документации на гидравлические и пневматические приводы, устройства и системы.	МР3. определять цели деятельности, задавать параметры и критерии их достижения; МР8. способность и готовность к самостоятельному поиску методов решения практических задач, применению различных методов познания; МР13. анализировать полученные в ходе решения задачи результаты, критически оценивать их достоверность, прогнозировать изменение в новых условиях; МР42. делать осознанный выбор, аргументировать его, брать ответственность за решение;	ПРу18. умение моделировать реальные ситуации на языке математики; составлять выражения, уравнения, неравенства и их системы по условию задачи, исследовать построенные модели с использованием аппарата алгебры, интерпретировать полученный результат; строить математические модели с помощью геометрических понятий и величин, решать связанные с ними практические задачи; составлять вероятностную модель и интерпретировать полученный результат; решать прикладные задачи средствами математического анализа, в том числе социально-экономического и физического характера;

3 СТРУКТУРА И СОДЕРЖАНИЕ УЧЕБНОЙ ДИСЦИПЛИНЫ

3.1 Объем учебной дисциплины и виды учебной работы

Вид учебной работы	Объем в часах	В т.ч. в форме практической подготовки
Объем образовательной программы учебной дисциплины	225	58
в т. ч.:		
Основное содержание	**135**	**0**
теоретическое обучение	89	0
практические занятия	46	0
лабораторные занятия	не предусмотрено	не предусмотрено
Профессионально-ориентированное содержание (содержание прикладного модуля)	**72**	**58**
теоретическое обучение	14	0
практические занятия	58	58
лабораторные занятия	не предусмотрено	не предусмотрено
промежуточная аттестация	18	0
Форма промежуточной аттестации дифференцированный зачет 1 семестр и экзамен 2 семестр		

3.2 Тематический план и содержание учебной дисциплины

Наименование разделов и тем	Содержание учебного материала и формы организации деятельности обучающихся	Объем, акад. ч / в том числе в форме практической подготовки, акад. ч	Код ОК, ПК	Код ПР, ЛР, МР,
1	**2**	**3**		
РАЗДЕЛ 1 АЛГЕБРА		**60/16**		
Тема 1.1 Развитие понятия о числе	**Содержание**	**20/6**		
	Введение. Входной контроль Целые, рациональные, иррациональные, действительные числа. Комплексные числа. Приближенные вычисления. Проценты. Тождества и тождественные преобразования. Рациональные уравнения и неравенства. Равносильность уравнений, неравенств, систем. Основные приемы их решения (разложение на множители, введение новых неизвестных, подстановка, графический метод). Метод интервалов. Система и совокупность уравнений и неравенств.	6/0	ОК 01 ОК 02 ОК 03 ОК 05	ПРб2, ПРб3, ПРб6 ПРу5,ПРу7,ПРу11, ЛР11,ЛР12,ЛР14, ЛР16, ЛР17,ЛР23, ЛР25, ЛР26ЛР32, ЛР33, ЛР34 МР1, МР2, МР3, МР4, МР7, МР11, МР12,МР13,МР17, МР18,МР20,МР21, МР22,МР23,МР26, МР27,МР28,МР29, МР30,МР38,МР39, МР44,МР46,МР47, МР49,МР50,МР51, МР52, МР53
	Профессионально-ориентированное содержание	**4/0**		
	Порядок арифметических действий в числовом и буквенном выражениях. Арифметические действия с рациональными числами. Задачи на проценты с профессиональным содержанием. Системы рациональных уравнений, способы их решения для расчетов электрических схем.	4/0		
	В том числе практических и лабораторных занятий	**10/6**		
	Практическое занятие №3. Решение рациональных уравнений и систем уравнений	2/0	ОК 01 ОК 02	ПРб2, ПРб3, ПРу7, ЛР23, ЛР25, ЛР32, ЛР33, ЛР34

				МР1, МР2, МР3, МР4, МР7, МР12, МР13,МР17,МР18, МР20, МР21, МР22, МР23
	Практическое занятие №5. Решение рациональных неравенств	2/0	ОК 01 ОК 02	ПРб2, ПРб3, Пру7 ЛР23, ЛР25, ЛР32, ЛР33, ЛР34 МР1,МР2,МР3, МР4, МР7,МР12, МР13,МР17,МР18, МР20, МР21, МР22, МР23
	Профессионально-ориентированное содержание	**6/6**		
	Практическое занятие №1 Арифметические действия над действительными и комплексными числами. Приближенные вычисления.	2/2	ОК 01 ОК 02 ПК 3.1	ПРб2, ПРу5 ПРу11, ПРу18 ЛР23, ЛР25, ЛР32, ЛР33, ЛР34 МР1, МР2,МР3, МР4, МР7, МР8, МР12,МР13,МР17, МР18,МР20,МР21, МР22, МР23,МР42
	Практическое занятие №2 Решение прикладных задач на проценты.	2/2	ОК 01 ОК 02 ПК 3.1	ПРб2, ПРб3, ПРб6 ПРу5, ПРу7, ПРу11, ПРу18 ЛР23, ЛР25, ЛР32, ЛР33, ЛР34 МР1, МР2, МР3, МР4, МР7, МР8, МР12,МР13,МР17, МР18,МР20,МР21, МР22, МР23,МР42

	Практическое занятие №4. Решение задач на составление уравнений с профессиональным содержанием.	2/2	ОК 01 ОК 02 ПК 3.1	ПРб6, ПРб14, ПРу7, ПРу11, ПРу18 ЛР23, ЛР25, ЛР32, ЛР33, ЛР34 МР1, МР2, МР3, МР4, МР7, МР8, МР12,МР13,МР17, МР18,МР20,МР21, МР22, МР23,МР42
Тема 1.2 Функции и графики	**Содержание**	**12/4**		
	Функции. Область определения и множество значений; график функции, построение графиков функций, заданных различными способами. Свойства функции. Монотонность, четность, нечетность, ограниченность, периодичность. Промежутки возрастания и убывания, наибольшее и наименьшее значения, точки экстремума. Графическая интерпретация. Арифметические операции над функциями. Сложная функция (композиция). Понятие о непрерывности функции. Обратные функции. Область определения и область значений обратной функции. График обратной функции. Элементарные преобразования графиков функций.	4/0	ОК 01 ОК 02 ОК 03 ОК 04	ПРб4, ПРб5, Пру8, ЛР11, ЛР12, ЛР14, ЛР23, ЛР25, ЛР26 ЛР32, ЛР33, ЛР34 МР1, МР2, МР3, МР4, МР7, МР11, МР12,МР13,МР17, МР18,МР20,МР21, МР22,МР23,МР31, МР33,МР34,МР38, МР39,МР44,МР46, МР47,МР49,МР50, МР51,МР52,МР53, МР54, МР55,МР56
	Профессионально-ориентированное содержание	**4/0**		
	Чтение свойств функций по графикам. Примеры функциональных зависимостей в реальных процессах и явлениях в профессиональной деятельности.	4/0		
	В том числе практических и лабораторных занятий	**4/4**		
	Профессионально-ориентированное содержание	**4/4**		
	Практическая работа №6. Исследование функций. Свойства линейной, квадратичной, кусочно-линейной и дробно-линейной функций	2/2	ОК 01 ОК 02 ОК 03	ПРб4, ПРб5,ПРу8, ПРу18 ЛР11, ЛР12, ЛР14,

			ОК 04 ПК 3.1	ЛР23, ЛР25, ЛР26 ЛР32, ЛР33, ЛР34 МР1, МР2, МР3, МР4, МР7,МР8, МР11,МР12,МР13, МР17,МР18,МР20, МР21,МР22,МР23, МР31,МР33,МР34, МР38,МР39,МР42, МР44,МР46,МР47, МР49,МР50,МР51, МР52,МР53,МР54, МР55,МР56
	Практическое занятие №7. Построение и чтение графиков функций.	2/2	ОК 01 ОК 02 ОК 03 ОК 04 ПК 3.1	ПРб4, ПРб5, ПРу8, ПРу18 ЛР11, ЛР12, ЛР14, ЛР23, ЛР25, ЛР26 ЛР32, ЛР33, ЛР34 МР1, МР2, МР3, МР4, МР7,МР8, МР11,МР12,МР13, МР17,МР18,МР20, МР21,МР22,МР23, МР31,МР33,МР34, МР38,МР39,МР42, МР44,МР46,МР47, МР49,МР50,МР51, МР52,МР53,МР54, МР55, МР56
Тема 1.3 Корни, степени и логарифмы	**Содержание**	**28/6**		
	Корни и степени. Корни натуральной степени из числа и их свойства. Степени с рациональными показателями, их свойства. Степени с действительными показателями. Свойства степени с	10/0	ОК 01 ОК 02 ОК 03 ОК 04	ПРб2, ПРб3, ПРб5, ПРу6, ПРу7, ПРу8, ЛР11, ЛР12, ЛР14,

	действительным показателем. Логарифм. Логарифм числа. Основное логарифмическое тождество. Десятичные и натуральные логарифмы. Правила действий с логарифмами. Переход к новому основанию. Преобразование алгебраических выражений. Преобразование рациональных, иррациональных, степенных, показательных и логарифмических выражений. Показательная и логарифмическая функции. Определения функций, их свойства и графики. Преобразования графиков. Параллельный перенос, симметрия относительно осей координат, и симметрия относительно начала координат, симметрия относительно прямой, растяжение и сжатие вдоль осей координат. Показательные и логарифмические уравнения. Основные приемы их решения (разложение на множители, введение новых неизвестных, подстановка, графический метод). Показательные и логарифмические неравенства. Основные приемы их решения.			ЛР23, ЛР25, ЛР26 ЛР32, ЛР33, ЛР34 МР1, МР2, МР3, МР4, МР7, МР11, МР12, МР13, МР17, МР18, МР20, МР21, МР22, МР23, МР31, МР33, МР34, МР38, МР39, МР44, МР46, МР47, МР49, МР50, МР51, МР52, МР53, МР54, МР55, МР56
	Профессионально-ориентированное содержание	**2/0**		
	Вычисление значений выражений с корнями, степенями и логарифмами.	2/0		
	В том числе практических и лабораторных занятий	**16/6**		
	Практическое занятие №9. Преобразования выражений, содержащих степени и радикалы	2/0	ОК 01 ОК 04	ПРб2, ПРу6, ЛР23, ЛР25, МР1, МР2, МР3, МР4, МР7, МР8, МР12,МР13,МР17, МР18,МР20,МР31, МР33,МР34,МР42, МР54, МР55,МР56
	Практическое занятие №10. Решение показательных	2/0	ОК 01	ПРб2, ПРб3,

	уравнений		ОК 02 ОК 04	ПРу6, ПРу7, ЛР23, ЛР25, ЛР32, ЛР33, ЛР34 МР1, МР2, МР3, МР4, МР7,МР12, МР13,МР17,МР18, МР20,МР21,МР22, МР23,МР31,МР33, МР34, МР54, МР55, МР56
	Практическое занятие №11. Решение показательных неравенств	2/0	ОК 01 ОК 02 ОК 04	ПРб2, ПРб3, ПРу6, ПРу7, ЛР23, ЛР25, ЛР32, ЛР33, ЛР34 МР1, МР2, МР3, МР4, МР7, МР12, МР13,МР17,МР18, МР20,МР21,МР22, МР23,МР31,МР33, МР34, МР54, МР55, МР56
	Практическое занятие №13. Решение логарифмических уравнений	2/0	ОК 01 ОК 02 ОК 04	ПРб2, ПРб3, ПРу6, ПРу7, ЛР23, ЛР25, ЛР32, ЛР33, ЛР34 МР1, МР2, МР3, МР4, МР7, МР12, МР13,МР17,МР18, МР20,МР21,МР22, МР23,МР31,МР33, МР34, МР54, МР55, МР56
	Практическое занятие №14. Решение логарифмических неравенств	2/0	ОК 01 ОК 02	ПРб2, ПРб3, ПРу6, ПРу7,

			ОК 04	ЛР23, ЛР25, ЛР32, ЛР33, ЛР34 МР1, МР2, МР3, МР4, МР7, МР12, МР13,МР17,МР18, МР20,МР21,МР22, МР23,МР31,МР33, МР34, МР54, МР55, МР56
	Профессионально-ориентированное содержание	**6/6**		
	Практическое занятие №8. Решение иррациональных уравнений	2/0	ОК 01 ОК 02 ОК 04 ПК 3.1	ПРб2, ПРб3, ПРу6, ПРу7, ПРу18 ЛР23, ЛР25, ЛР32, ЛР33, ЛР34 МР1, МР2, МР3, МР4, МР7, МР8, МР12,МР13,МР17, МР18,МР20,МР21, МР22,МР23,МР31, МР33,МР34,МР42, МР54, МР55,МР56
	Практическое занятие №12. Нахождение значений логарифма по произвольному основанию. Переход от одного основания к другому. Вычисление и сравнение логарифмов. Логарифмирование и потенцирование выражений	2/2	ОК 01 ОК 04 ПК 3.1	ПРб2, ПРу6, ПРу18 ЛР23, ЛР25, МР1, МР2, МР3, МР4, МР7,МР8, МР12, МР13, МР17, МР18, МР20, МР31, МР33, МР34, МР42, МР54,
	Практическое занятие №15. Решение логарифмических	2/2	ОК 01	ПРб2, ПРб3,

	уравнений и неравенств		ОК 02 ОК 04 ПК 3.1	ПРу6, ПРу7, ПРу18 ЛР23, ЛР25, ЛР32, ЛР33, ЛР34 МР1, МР2, МР3, МР4, МР7, МР12, МР13,МР17,МР18, МР20,МР21,МР22, МР23,МР31,МР33, МР34, МР54, МР55, МР56
РАЗДЕЛ 2 ОСНОВЫ ТРИГОНОМЕТРИИ		**29/4**		
Тема 2.1 Основные понятия тригонометрии. Преобразования тригонометрических выражений	**Содержание**	**17/4**		
	Основные понятия. Радианная мера угла. Вращательное движение. Синус, косинус, тангенс и котангенс числа. Основные тригонометрические тождества. Формулы приведения. Формулы сложения. Формулы удвоения. Формулы половинного угла. Преобразования простейших тригонометрических выражений. Преобразование суммы тригонометрических функций в произведение и произведения в сумму. Выражение тригонометрических функций через тангенс половинного аргумента. Тригонометрические функции. Свойства и графики синуса, косинуса, тангенса и котангенса. Преобразования графиков. Параллельный перенос, растяжение и сжатие вдоль осей координат.	7/0	ОК 01 ОК 02 ОК 03 ОК 04	ПРб5, ПРу6, ПРу8, ЛР11, ЛР12, ЛР14, ЛР23, ЛР25, ЛР26 ЛР32, ЛР33, ЛР34 МР1, МР2, МР3, МР4, МР7, МР11, МР12, МР13, МР17, МР18, МР20, МР21, МР22, МР23, МР31, МР33, МР34, МР38, МР39, МР44, МР46, МР47, МР49, МР50, МР51, МР52, МР53, МР54, МР55, МР56
	В том числе практических и лабораторных занятий	**10/4**		
	Практическое занятие №17. Преобразования	2/0	ОК 01	ПРу6

	тригонометрических выражений. Основные тригонометрические тождества		ОК 04	ЛР23, ЛР25, МР1, МР2, МР3, МР4, МР7, МР12, МР13, МР17, МР18, МР20, МР31, МР33, МР34, МР54, МР55, МР56
	Практическое занятие №18. Преобразования тригонометрических выражений. Формулы сложения, удвоения. Формулы приведения.	2/0	ОК 01 ОК 04	ПРу6 ЛР23, ЛР25, МР1, МР2, МР3, МР4, МР7, МР12, МР13, МР17, МР18, МР20, МР31, МР33, МР34, МР54, МР55, МР56
	Практическое занятие №19. Преобразование суммы тригонометрических функций в произведение, преобразование произведения тригонометрических функций в сумму.	2/0	ОК 01 ОК 04	ПРу6 ЛР23, ЛР25, МР1, МР2, МР3, МР4, МР7, МР12, МР13, МР17, МР18, МР20, МР31, МР33, МР34, МР54, МР55, МР56
	Профессионально-ориентированное содержание	**4/4**		
	Практическое занятие №16. Радианный метод измерения углов вращения и связь с градусной мерой. Нахождение значений тригонометрических функций	2/2	ОК 01 ОК 04 ПК 3.1	ПРу6, ПРу18 ЛР23, ЛР25, МР1, МР2, МР3, МР4, МР7, МР8, МР12, МР13, МР17, МР18,

				МР20, МР31, МР33, МР34, МР42,МР54, МР55, МР56
	Практическое занятие №20. Построение графиков тригонометрических функций с использованием геометрических преобразований. Описание производственных процессов с помощью графиков функций	2/2	ОК 01 ОК 04 ПК 3.1	ПРб5, ПРу8, ПРу18 ЛР11, ЛР12, ЛР14, ЛР23, ЛР25, ЛР26 ЛР32, ЛР33, ЛР34 МР1, МР2, МР3, МР4, МР7, МР8, МР11, МР12, МР13, МР17, МР18, МР20, МР21, МР22, МР23, МР31, МР33, МР34, МР38, МР39, МР42, МР44, МР46, МР47, МР49, МР50, МР51, МР52, МР53, МР54, МР55, МР56
Тема 2.2 Тригонометрические уравнения и неравенства	**Содержание**	**12/0**		
	Обратные тригонометрические функции. Арксинус, арккосинус, арктангенс числового аргумента. Тригонометрические уравнения и неравенства. Простейшие тригонометрические уравнения. Тригонометрические уравнения. Основные приемы их решения (разложение на множители, введение новых неизвестных). Простейшие тригонометрические неравенства.	6/0	ОК 01 ОК 02 ОК 03 ОК 04	ПРб3, ПРб5, ПРу7, ПРу8, ЛР11, ЛР12, ЛР14, ЛР23, ЛР25, ЛР26 ЛР32, ЛР33, ЛР34 МР1, МР2, МР3, МР4, МР7, МР11, МР12, МР13, МР17, МР18,

				МР20, МР21, МР22, МР23, МР31, МР33, МР34, МР38, МР39, МР44, МР46, МР47, МР49, МР50, МР51, МР52, МР53, МР54, МР55, МР56
	В том числе практических и лабораторных занятий	**6/0**		
	Практическое занятие №21. Простейшие тригонометрические уравнения и неравенства	2/0	ОК 01 ОК 02	ПРб3, ПРу7 ЛР23, ЛР25, ЛР32, ЛР33, ЛР34 МР1, МР2, МР3, МР4, МР7, МР12, МР13, МР17, МР18, МР20, МР21, МР22, МР23
	Практическое занятие №22. Тригонометрические уравнения и методы их решения	2/0	ОК 01 ОК 02	ПРб3, ПРу7 ЛР23, ЛР25, ЛР32, ЛР33, ЛР34 МР1, МР2, МР3, МР4, МР7, МР12, МР13, МР17, МР18, МР20, МР21, МР22, МР23
	Практическое занятие №23. Тригонометрические уравнения и методы их решения	2/0	ОК 01 ОК 02	ПРб3, ПРу7 ЛР23, ЛР25, ЛР32, ЛР33, ЛР34 МР1, МР2, МР3,

				МР4, МР7, МР12, МР13, МР17, МР18, МР20, МР21, МР22, МР23
РАЗДЕЛ 3 НАЧАЛА МАТЕМАТИЧЕСКОГО АНАЛИЗА		**58/18**		
Тема 3.1 Производная функции и её применение	**Содержание**	**32/10**		
	Последовательности. Способы задания и свойства числовых последовательностей. Понятие о пределе последовательности. Существование предела монотонной ограниченной последовательности. Суммирование последовательностей. Арифметическая и геометрическая прогрессии. Бесконечно убывающая геометрическая прогрессия и ее сумма. Непрерывные функции и их свойства. Точки разрыва. Производная. Понятие о производной функции, ее геометрический и физический смысл. Уравнение касательной к графику функции. Производные суммы, разности, произведения, частного. Производные основных элементарных функций. Применение производной к исследованию функций и построению графиков. Производные обратной функции и композиции функций. Примеры использования производной для нахождения наилучшего решения в профессиональных задачах. Вторая производная, ее геометрический и физический смысл. Нахождение скорости для процесса, заданного формулой и графиком.	12/0	ОК 01 ОК 03 ОК 04 ОК 06 ОК 07 ОК 08 ОК 09	ПРб4, ПРб14, ПРу8, ПРу9, ПРу10; ПРу18, ПРу19 ЛР1, ЛР6, ЛР8, ЛР9, ЛР11, ЛР12, ЛР14, ЛР23, ЛР25, ЛР26, ЛР27, ЛР30 ЛР33, МР1, МР2, МР3, МР4, МР7, МР8, МР9, МР10, МР11, МР12, МР13, МР14, МР15, МР16, МР17, МР18, МР20, МР31, МР33, МР34, МР38, МР39, МР40, МР41, МР42, МР43, МР44, МР45, МР46, МР47, МР49, МР50, МР51, МР52, МР53, МР54, МР55, МР56
	Профессионально-ориентированное содержание	**6/0**		
	Применения производной функции в задачах профессиональной направленности технологического профиля (определение изменения силы тока, теплоемкости в магнитной цепи). Нахождение оптимального результата в задачах технологического	6/0		

	профиля			
	В том числе практических и лабораторных занятий	**14/10**		
	Практическое занятие №24. Числовая последовательность, способы ее задания, вычисления членов последовательности. Предел последовательности. Нахождение пределов функций.	2/0	ОК 01	ПРу9 ЛР23, ЛР25, МР1, МР2, МР3, МР4, МР7, МР12, МР13, МР17, МР18, МР20
	Практическое занятие №25. Нахождение производных по определению. Правила и формулы дифференцирования, таблица производных элементарных функций	2/0	ОК 01 ОК 03	ПРб4, ПРу10 ЛР11, ЛР12, ЛР14, ЛР23, ЛР25, ЛР26 МР1, МР2, МР3, МР4, МР7, МР11, МР12, МР13, МР17, МР18, МР20, МР38, МР39, МР44, МР46, МР47, МР49, МР50, МР51, МР52, МР53
	Профессионально-ориентированное содержание	**10/10**		
	Практическое занятие №26. Вычисление производных сложных функций	2/2	ОК 01 ОК 03 ОК 04 ПК 3.1	ПРу8, ПРу10, ПРу18 ЛР11, ЛР12, ЛР14, ЛР23, ЛР25, ЛР26 МР1, МР2, МР3, МР4, МР7, МР11, МР12, МР13, МР17, МР18, МР20, МР31, МР33, МР34, МР38, МР39,

				МР44, МР46, МР47, МР49, МР50, МР51, МР52, МР53, МР54, МР55, МР56
	Практическое занятие №27. Физические и геометрические приложения производной	2/2	ОК 01 ОК 04 ПК 3.1	ПРу8, ПРу18 ЛР23, ЛР25, МР1, МР2, МР3, МР4, МР7, МР12, МР13, МР17, МР18, МР20, МР31, МР33, МР34, МР54, МР55, МР56
	Практическое занятие №28. Исследование функций с помощью производной и построение графиков	2/2	ОК 01 ОК 03 ОК 04 ПК 3.1	ПРб4, ПРу8, ПРу10; ПРу18 ЛР11, ЛР12, ЛР14, ЛР23, ЛР25, ЛР26 МР1, МР2, МР3, МР4, МР7, МР11, МР12, МР13, МР17, МР18, МР20, МР31, МР33, МР34, МР38, МР39, МР44, МР46, МР47, МР49, МР50, МР51, МР52, МР53, МР54, МР55, МР56
	Практическое занятие №29 Решение прикладных задач с помощью производной	2/2	ОК 01 ОК 03	ПРб4, ПРб14, ПРу8, ПРу10;

			ОК 04 ОК 06 ОК 07 ОК 08 ОК 09 ПК 3.1	ПРу18, ПРу19 ЛР1, ЛР6, ЛР8, ЛР9, ЛР11, ЛР12, ЛР14, ЛР23, ЛР25, ЛР26, ЛР27, ЛР30 ЛР33, МР1, МР2, МР3, МР4, МР7, МР8, МР9, МР10, МР11, МР12, МР13, МР14, МР15, МР16, МР17, МР18, МР20, МР31, МР33, МР34, МР38, МР39, МР40, МР41, МР42, МР43, МР44, МР45, МР46, МР47, МР49, МР50, МР51, МР52, МР53, МР54, МР55, МР56
	Практическое занятие №30 Нахождение оптимального результата с помощью производной в практических задачах	2/2	ОК 01 ОК 03 ОК 04 ОК 06 ОК 07 ОК 08 ОК 09 ПК 3.1	ПРб4, ПРб14, ПРу8, ПРу10; ПРу18, ПРу19 ЛР1, ЛР6, ЛР8, ЛР9, ЛР11, ЛР12, ЛР14, ЛР23, ЛР25, ЛР26, ЛР27, ЛР30 ЛР33, МР1, МР2, МР3, МР4, МР7, МР8, МР9, МР10, МР11, МР12,

				МР13, МР14, МР15, МР16, МР17, МР18, МР20, МР31, МР33, МР34, МР38, МР39, МР40, МР41, МР42, МР43, МР44, МР45, МР46, МР47, МР49, МР50, МР51, МР52, МР53, МР54, МР55, МР56
Тема 3.2 Интеграл и его применение	**Содержание**	**26/8**		
	Первообразная. Первообразные элементарных функций. Правила нахождения первообразных. Интеграл. Применение определенного интеграла для нахождения площади криволинейной трапеции. Формула Ньютона-Лейбница. Примеры применения интеграла в задачах профессиональной направленности	10/0	ОК 01 ОК 03 ОК 06 ОК 07 ОК 08 ОК 09	ПРб4, ПРб14, ПРу10; ПРу18, ПРу19 ЛР1, ЛР6, ЛР8, ЛР9, ЛР11, ЛР12, ЛР14, ЛР23, ЛР25, ЛР26, ЛР27, ЛР30 ЛР33, МР1, МР2, МР3, МР4, МР7, МР8, МР9, МР10, МР11, МР12, МР13, МР14, МР15, МР16, МР17, МР18, МР20, МР38, МР39, МР40, МР41, МР42, МР43, МР44, МР45, МР46,
	Профессионально-ориентированное содержание	**4/0**		
	Применения интеграла в задачах профессиональной направленности технологического профиля	4/0		

				МР47, МР49, МР50, МР51, МР52, МР53
	В том числе практических и лабораторных занятий	**12/8**		
	Практическое занятие №31. Интеграл и первообразная. Нахождение неопределенных интегралов при помощи свойств интегралов	2/0	ОК 01 ОК 03	ПРб4, ПРу10 ЛР11, ЛР12, ЛР14, ЛР23, ЛР25, ЛР26 МР1, МР2, МР3, МР4, МР7, МР11, МР12, МР13, МР17, МР18, МР20, МР38, МР39, МР44, МР46, МР47, МР49, МР50, МР51, МР52, МР53
	Практическое занятие №32 Интегрирование методом замены переменной.	2/0	ОК 01 ОК 03	ПРб4, ПРу10 ЛР11, ЛР12, ЛР14, ЛР23, ЛР25, ЛР26 МР1, МР2, МР3, МР4, МР7, МР11, МР12, МР13, МР17, МР18, МР20, МР38, МР39, МР44, МР46, МР47, МР49, МР50, МР51, МР52, МР53
	Профессионально-ориентированное содержание	**8/8**		
	Практическое занятие №33. Теорема Ньютона-Лейбница. Вычисление определенных интегралов	2/2	ОК 01 ОК 03	ПРб4, ПРу10, ПРу18

	различными методами.		ПК 3.1	ЛР11, ЛР12, ЛР14, ЛР23, ЛР25, ЛР26 МР1, МР2, МР3, МР4, МР7, МР11, МР12, МР13, МР17, МР18, МР20, МР38, МР39, МР44, МР46, МР47, МР49, МР50, МР51, МР52, МР53
	Практическое занятие №34. Вычисление площадей фигур и объемов тел	2/2	ОК 01 ОК 03 ОК 06 ОК 07 ОК 08 ОК 09 ПК 3.1	ПРб4, ПРб14, ПРу10; ПРу18, ПРу19 ЛР1, ЛР6, ЛР8, ЛР9, ЛР11, ЛР12, ЛР14, ЛР23, ЛР25, ЛР26, ЛР27, ЛР30 ЛР33, МР1, МР2, МР3, МР4, МР7, МР8, МР9, МР10, МР11, МР12, МР13, МР14, МР15, МР16, МР17, МР18, МР20, МР38, МР39, МР40, МР41, МР42, МР43, МР44, МР45, МР46, МР47, МР49, МР50, МР51, МР52, МР53

	Практическое занятие № 35,36. Физические приложения интегралов	4/4	ОК 01 ОК 03 ОК 06 ОК 07 ОК 08 ОК 09 ПК 3.1	ПРб4, ПРб14, ПРу10; ПРу18, ПРу19 ЛР1, ЛР6, ЛР8, ЛР9, ЛР11, ЛР12, ЛР14, ЛР23, ЛР25, ЛР26, ЛР27, ЛР30 ЛР33, МР1, МР2, МР3, МР4, МР7, МР8, МР9, МР10, МР11, МР12, МР13, МР14, МР15, МР16, МР17, МР18, МР20, МР38, МР39, МР40, МР41, МР42, МР43, МР44, МР45, МР46, МР47, МР49, МР50, МР51, МР52, МР53
РАЗДЕЛ 4 ГЕОМЕТРИЯ		**44/14**		
Тема 4.1 Координаты и векторы	**Содержание**	**8/2**		
	Прямоугольная (декартова) система координат в пространстве. Формула расстояния между двумя точками. Уравнения сферы, плоскости и прямой. Векторы. Модуль вектора. Равенство векторов. Сложение векторов. Умножение вектора на число. Разложение вектора по направлениям. Угол между двумя векторами. Проекция вектора на ось. Координаты вектора. Скалярное произведение векторов. Использование координат и векторов при решении математических и прикладных задач	2/0	ОК 01	ПРб13, ПРу17, ЛР23, ЛР25, МР1, МР2, МР3, МР4, МР7, МР12, МР13, МР17, МР18, МР20

	Профессионально-ориентированное содержание	**2/0**		
	Операции с векторами. Угол между векторами в задачах технической механики и электротехники.	2/0		
	В том числе практических и лабораторных занятий	**4/2**		
	Практическая работа № 38. Декартова система координат на плоскости. Уравнения прямой, окружности. Решение задач на расположение прямых на плоскости	2/0	ОК 01	ПРб13, ПРу17 ЛР23, ЛР25, МР1, МР2, МР3, МР4, МР7, МР12, МР13, МР17, МР18, МР20
	Профессионально-ориентированное содержание	**2/2**		
	Практическая работа №37. Векторы. Действия с векторами. Декартова система координат в пространстве. Расстояние между точками	2/2	ОК 01 ПК 3.1	ПРб13, ПРу17, ПРу18 ЛР23, ЛР25, МР1, МР2, МР3, МР4, МР7, МР8, МР12, МР13, МР17, МР18, МР20, МР42
Тема 4.2 Прямые и плоскости в пространстве	**Содержание**	**16/0**		
	Взаимное расположение двух прямых в пространстве. Параллельность прямой и плоскости. Параллельность плоскостей. Перпендикулярность прямой и плоскости. Перпендикуляр и наклонная. Угол между прямой и плоскостью. Двугранный угол. Угол между плоскостями. Перпендикулярность двух плоскостей. Геометрические преобразования пространства: параллельный перенос, симметрия относительно плоскости. Параллельное проектирование. Площадь ортогональной проекции. Изображение пространственных фигур.	8/0	ОК 01 ОК 05	ПРб1, ПРб9, ПРб12, ПРу1, ПРу14, ПРу15, ЛР16, ЛР17, ЛР23, ЛР25, МР1, МР2, МР3, МР4, МР7, МР12, МР13, МР17, МР18, МР20, МР26, МР27, МР28, МР29, МР30
	В том числе практических и лабораторных занятий	**8/0**		

	Практическое занятие № 39. Решение задач на параллельность прямой и плоскости	2/0	ОК 01 ОК 05	ПРб1, ПРб9, ПРб12, ПРу1, ПРу14, ПРу15, ЛР16, ЛР17, ЛР23, ЛР25, МР1, МР2, МР3, МР4, МР7, МР12, МР13, МР17, МР18, МР20, МР26, МР27, МР28, МР29, МР30
	Практическое занятие № 40. Решение задач на перпендикулярность прямой и плоскости. Решение задач на применение теорем о трёх перпендикулярах.	2/0	ОК 01 ОК 05	ПРб1, ПРб9, ПРб12, ПРу1, ПРу14, ПРу15, ЛР16, ЛР17, ЛР23, ЛР25, МР1, МР2, МР3, МР4, МР7, МР12, МР13, МР17, МР18, МР20, МР26, МР27, МР28, МР29, МР30
	Практическое занятие № 41. Решение задач на параллельность плоскостей	2/0	ОК 01 ОК 05	ПРб1, ПРб9, ПРб12, ПРу1, ПРу14, ПРу15, ЛР16, ЛР17, ЛР23, ЛР25, МР1, МР2, МР3, МР4, МР7, МР12, МР13, МР17, МР18, МР20, МР26, МР27,

				МР28, МР29, МР30
	Практическое занятие №42. Решение задач на двугранные углы	2/0	ОК 01 ОК 05	ПРб1, ПРб9, ПРб12, ПРу1, ПРу14, ПРу15, ЛР16, ЛР17, ЛР23, ЛР25, МР1, МР2, МР3, МР4, МР7, МР12, МР13, МР17, МР18, МР20, МР26, МР27, МР28, МР29, МР30
Тема 4.3 Многогранники и круглые тела	**Содержание**	**20/12**		
	Вершины, ребра, грани многогранника. Развертка. Многогранные углы. Выпуклые многогранники. Теорема Эйлера. Призма. Прямая и наклонная призма. Правильная призма. Параллелепипед. Куб. Пирамида. Правильная пирамида. Усеченная пирамида. Тетраэдр. Симметрии в кубе, в параллелепипеде, в призме и пирамиде. Сечения куба, призмы и пирамиды. Представление о правильных многогранниках (тетраэдре, кубе, октаэдре, додекаэдре и икосаэдре). Тела вращения. Цилиндр и конус. Усеченный конус. Основание, высота, боковая поверхность, образующая, развертка. Осевые сечения и сечения, параллельные основанию. Шар и сфера, их сечения. Касательная плоскость к сфере. Объем и его измерения. Интегральная формула объема. Формулы объема куба, прямоугольного параллелепипеда, призмы, цилиндра. Формулы объема пирамиды и конуса. Формулы площади поверхностей цилиндра и конуса. Формулы объема шара и площади сферы. Подобие тел.	8/0	ОК 01 ОК 02 ОК 06 ОК 07 ОК 08 ОК 09	ПРб10, ПРб11, ПРб12, ПРб14, ПРу14, ПРу15, ПРу16, ПРу18, Пру19 ЛР1, ЛР6, ЛР8, ЛР9, ЛР23, ЛР25, ЛР27, ЛР30, ЛР32, ЛР33, ЛР34, МР1, МР2, МР3, МР4, МР7, МР8, МР9, МР10, МР11, МР12, МР13, МР14, МР15, МР16, МР17, МР18, МР20, МР21, МР22, МР23, МР41, МР42,

	Отношения площадей поверхностей и объемов подобных тел			МР43, МР45
	В том числе практических и лабораторных занятий	**12/12**		
	Профессионально-ориентированное содержание	**12/12**		
	Практическое занятие №43. Решение задач на призму.	2/2	ОК 01 ОК 02 ОК 06 ОК 07 ОК 08 ОК 09 ПК 3.1	ПРб10, ПРб12, ПРб14, ПРу14, ПРу15, ПРу16, ПРу18, ПРу19, ЛР1, ЛР6, ЛР8, ЛР9, ЛР23, ЛР25, ЛР27, ЛР30, ЛР32, ЛР33, ЛР34, МР1, МР2, МР3, МР4, МР7, МР8, МР9, МР10, МР11, МР12, МР13, МР14, МР15, МР16, МР17, МР18, МР20, МР21, МР22, МР23, МР41, МР42, МР43, МР45
	Практическое занятие №44. Решение задач на пирамиду	2/2	ОК 01 ОК 02 ОК 06 ОК 07 ОК 08 ОК 09 ПК 3.1	ПРб10, ПРб12, ПРб14, ПРу14, ПРу15, ПРу16, ПРу18, ПРу19, ЛР1, ЛР6, ЛР8, ЛР9, ЛР23, ЛР25, ЛР27, ЛР30, ЛР32, ЛР33, ЛР34, МР1, МР2, МР3, МР4, МР7, МР8,

				МР9, МР10, МР11, МР12, МР13, МР14, МР15, МР16, МР17, МР18, МР20, МР21, МР22, МР23, МР41, МР42, МР43, МР45
	Практическое занятие №45. Решение задач на вычисление объёмов и поверхностей многогранников	2/2	ОК 01 ОК 02 ОК 06 ОК 07 ОК 08 ОК 09 ПК 3.1	ПРб10, ПРб12, ПРб14, ПРу14, ПРу15, ПРу16, ПРу18, ПРу19, ЛР1, ЛР6, ЛР8, ЛР9, ЛР23, ЛР25, ЛР27, ЛР30, ЛР32, ЛР33, ЛР34, МР1, МР2, МР3, МР4, МР7, МР8, МР9, МР10, МР11, МР12, МР13, МР14, МР15, МР16, МР17, МР18, МР20, МР21, МР22, МР23, МР41, МР42, МР43, МР45
	Практическое занятие №46. Решение задач на цилиндр и конус, шар и сферу.	2/2	ОК 01 ОК 02 ОК 06 ОК 07 ОК 08 ОК 09	ПРб10, ПРб12, ПРб14, ПРу14, ПРу15, ПРу16, ПРу18, ПРу19, ЛР1, ЛР6, ЛР8, ЛР9, ЛР23, ЛР25,

			ПК 3.1	ЛР27, ЛР30, ЛР32, ЛР33, ЛР34, МР1, МР2, МР3, МР4, МР7, МР8, МР9, МР10, МР11, МР12, МР13, МР14, МР15, МР16, МР17, МР18, МР20, МР21, МР22, МР23, МР41, МР42, МР43, МР45
	Практическое занятие №47. Решение задач на вычисление объёмов и поверхностей круглых тел	2/2	ОК 01 ОК 02 ОК 06 ОК 07 ОК 08 ОК 09 ПК 3.1	ПРб10, ПРб12, ПРб14, ПРу14, ПРу15, ПРу16, ПРу18, ПРу19, ЛР1, ЛР6, ЛР8, ЛР9, ЛР23, ЛР25, ЛР27, ЛР30, ЛР32, ЛР33, ЛР34, МР1, МР2, МР3, МР4, МР7, МР8, МР9, МР10, МР11, МР12, МР13, МР14, МР15, МР16, МР17, МР18, МР20, МР21, МР22, МР23, МР41, МР42, МР43, МР45
	Практическое занятие №48. Использование комбинаций многогранников и тел вращения в	2/2	ОК 01 ОК 02	ПРб10, ПРб12, ПРб14, ПРу14,

	практико-ориентировочных задачах		ОК 06 ОК 07 ОК 08 ОК 09 ПК 3.1	ПРу15, ПРу16, ПРу18, ПРу19, ЛР1, ЛР6, ЛР8, ЛР9, ЛР23, ЛР25, ЛР27, ЛР30, ЛР32, ЛР33, ЛР34, МР1, МР2, МР3, МР4, МР7, МР8, МР9, МР10, МР11, МР12, МР13, МР14, МР15, МР16, МР17, МР18, МР20, МР21, МР22, МР23, МР41, МР42, МР43, МР45
РАЗДЕЛ 5 КОМБИНАТОРИКА, СТАТИСТИКА И ТЕОРИЯ ВЕРОЯТНОСТЕЙ		**10/6**		
Тема 5.1 Элементы комбинаторики в информатике и программировании	**Содержание**	**4/2**		
	Основные понятия комбинаторики. Задачи на подсчет числа размещений, перестановок, сочетаний. Решение задач на перебор вариантов. Формула бинома Ньютона. Свойства биноминальных коэффициентов. Треугольник Паскаля	2/0	ОК 01 ОК 04	ПРб8, ПРу4 ЛР23, ЛР25, МР1, МР2, МР3, МР4, МР7, МР12, МР13, МР17, МР18, МР20, МР31, МР33, МР34, МР54, МР55, МР56
	В том числе практических и лабораторных занятий	**2/2**		
	Профессионально-ориентированное содержание	**2/2**		
	Практическое занятие №49. Решение комбинаторных задач. Размещения, сочетания и перестановки	2/2	ОК 01 ОК 04	ПРб8, ПРу4,ПРу18 ЛР23, ЛР25,

			ПК 3.1	МР1, МР2, МР3, МР4, МР7, МР8,МР12, МР13, МР17, МР18, МР20, МР31, МР33, МР34, МР42,МР54, МР55, МР56
Тема 5.2 Элементы теории вероятностей и математической статистики	**Содержание**	**6/4**		
	События, вероятность события, сложение и умножение вероятностей. Понятие о независимости событий. Дискретная случайная величина, закон ее распределения. Числовые характеристики дискретной случайной величины. Понятие о законе больших чисел. Представление данных (таблицы, диаграммы, графики), генеральная совокупность, выборка, среднее арифметическое, медиана. Понятие о задачах математической статистики.	2/0	ОК 01 ОК 03 ОК 04 ОК 07 ОК 09	ПРб7, ПРб8, ПРу12, ПРу13, ПРу18, ЛР11, ЛР12, ЛР14, ЛР23, ЛР25, ЛР26, ЛР27, ЛР30 ЛР33, МР1, МР2, МР3, МР4, МР7, МР8, МР9, МР10, МР11, МР12, МР13, МР14, МР15, МР16, МР17, МР18, МР20, МР31, МР33, МР34, МР38, МР39, МР40, МР41, МР42, МР43, МР44, МР45, МР46, МР47, МР49, МР50, МР51, МР52, МР53, МР54, МР55, МР56
	В том числе практических и лабораторных занятий	**4/4**		

	Профессионально-ориентированное содержание	**4/4**		
	Практическое занятие №50. Классическое определение вероятности, свойства вероятностей, теорема о сумме вероятностей. Вероятность в задачах технологического профиля	2/2	ОК 01 ОК 03 ОК 04 ОК 07 ОК 09 ПК 3.1	ПРб7,ПРб8,ПРу12, ПРу13, ПРу18, ЛР11, ЛР12, ЛР14, ЛР23, ЛР25, ЛР26, ЛР27, ЛР30 ЛР33, МР1, МР2, МР3, МР4, МР7, МР8, МР9, МР10, МР11, МР12, МР13, МР14, МР15, МР16, МР17, МР18, МР20, МР31, МР33, МР34, МР38, МР39, МР40, МР41, МР42, МР43, МР44, МР45, МР46, МР47, МР49, МР50, МР51, МР52, МР53, МР54, МР55, МР56
	Практическое занятие №51. Представление данных. Задачи математической статистики технологического профиля	2/2	ОК 01 ОК 03 ОК 04 ОК 07 ОК 09 ПК 3.1	ПРб7, ПРб8, ПРу12, ПРу13, ПРу18, ЛР11, ЛР12, ЛР14, ЛР23, ЛР25, ЛР26, ЛР27, ЛР30 ЛР33, МР1, МР2, МР3, МР4, МР7, МР8, МР9, МР10, МР11, МР12,

				МР13, МР14, МР15, МР16, МР17, МР18, МР20, МР31, МР33, МР34, МР38, МР39, МР40, МР41, МР42, МР43, МР44, МР45, МР46, МР47, МР49, МР50, МР51, МР52, МР53, МР54, МР55, МР56
РАЗДЕЛ 6 ОСНОВЫ ДИСКРЕТНОЙ МАТЕМАТИКИ		**6/0**		
Тема 6.1 Основы теории множеств	**Содержание**	**4/0**		
	Множества. Способы задания множеств. Операции над множествами. Диаграммы Вена	2/0	ОК 01	ПРу2, ПРу3, ЛР23, ЛР25, МР1, МР2, МР3, МР4, МР7, МР12, МР13, МР17, МР18, МР20
	В том числе практических и лабораторных занятий	**2/0**		
	Практическое занятие №52. Способы задания множеств. Операции над множествами	2/0	ОК 01	ПРу2, ЛР23, ЛР25, МР1, МР2, МР3, МР4, МР7, МР12, МР13, МР17, МР18, МР20
Тема 6.2 Основы теории графов	**Содержание**	**2/0**		
	Понятие графа. Способы задания. Виды графов. Матрица смежности. Матрица инцидентности. Маршрут, цикл, путь в графе	2/0	ОК 01	ПРу2, ПРу3, ЛР23, ЛР25, МР1, МР2, МР3,

				MP4, MP7, MP12, MP13, MP17, MP18, MP20
Промежуточная аттестация		18		
Всего:		225/58		

3.3 Перечень лабораторных и практических работ

Темы лабораторных и (или) практических занятий	Краткое содержание/ описание (цель работы)	Специализированное оборудование, технические средства, программное обеспечение (при необходимости)
Раздел 1 Алгебра		
Практические занятия		
Практическое занятие №1 Арифметические действия над действительными и комплексными числами. Приближенные вычисления	Обобщить и систематизировать знания, умения и навыки выполнения действий с действительными и комплексными числами, приближенных вычислений.	Не требуется
Практическое занятие №2 Решение прикладных задач на проценты.	Обобщить и систематизировать знания, умения и навыки при выполнении процентных вычислений	Не требуется
Практическое занятие №3. Решение рациональных уравнений и систем уравнений	Обобщить и систематизировать знания, умения учащихся при решении линейных и квадратных уравнений, систем уравнений.	Не требуется
Практическое занятие №4. Решение задач на составление уравнений с профессиональным содержанием.	Обобщить и систематизировать знания, умения учащихся при решении задач на составление уравнений.	Не требуется
Практическое занятие №5. Решение рациональных неравенств	Повторить и закрепить знания и умения учащихся при решении рациональных неравенств.	Не требуется
Практическое занятие №6. Исследование функций. Свойства линейной, квадратичной, кусочно-линейной и дробно-линейной функций.	Систематизировать знания учащихся, формировать навыки исследования функций.	Не требуется
Практическое занятие №7. Построение и чтение графиков функций.	Систематизировать знания учащихся, формировать навыки исследования функций и построения графиков, исследования графиков производственных процессов.	Не требуется
Практическое занятие №8. Решение иррациональных уравнений	Обобщить, закрепить и систематизировать знания учащихся, формировать навыки	Не требуется

	решения различных видов иррациональных уравнений.	
Практическое занятие №9. Преобразования выражений, содержащих степени и радикалы	Обобщить, закрепить и систематизировать знания учащихся при решении заданий по преобразованию выражений, содержащих степени и радикалы. Рассмотреть их применение в прикладных формулах	Не требуется
Практическое занятие №10. Решение показательных уравнений	Обобщить, закрепить и систематизировать знания учащихся по методам решения показательных уравнений. Рассмотреть применение показательных функций.	Не требуется
Практическое занятие №11. Решение показательных неравенств.	Обобщить, закрепить и систематизировать знания учащихся по методам решения показательных неравенств	Не требуется
Практическое занятие №12. Нахождение значений логарифма по произвольному основанию. Переход от одного основания к другому. Вычисление и сравнение логарифмов. Логарифмирование и потенцирование выражений	Обобщить, закрепить и систематизировать знания учащихся по теме. Формировать навыки нахождения значений логарифмических выражений, применяя определение и свойства логарифмов, логарифмировать и потенцировать выражения	Не требуется
Практическое занятие №13. Решение логарифмических уравнений	Обобщить, закрепить и систематизировать знания учащихся по методам решения логарифмических уравнений. Формировать навыки решения уравнений.	Не требуется
Практическое занятие №14. Решение логарифмических неравенств	Обобщить, закрепить и систематизировать знания учащихся по методам решения логарифмических неравенств. Формировать навыки решения неравенств.	Не требуется
Практическое занятие №15. Решение логарифмических уравнений и неравенств.	Формировать навыки решения логарифмических уравнений и неравенств.	Не требуется
Раздел 2 Основы тригонометрии		
Практические занятия		

Практическое занятие №16. Радианный метод измерения углов вращения и связь с градусной мерой. Нахождение значений тригонометрических функций	Формировать навыки перехода от радианной меры углов к градусной и обратно, нахождения значений тригонометрических функций.	Не требуется
Практическое занятие №17. Преобразования тригонометрических выражений. Основные тригонометрические тождества	Формировать навыки преобразования тригонометрических выражений, используя основные тригонометрические тождества.	Не требуется
Практическое занятие №18. Преобразования тригонометрических выражений. Формулы сложения, удвоения. Формулы приведения.	Формировать навыки преобразования тригонометрических выражений, используя формулы сложения, удвоения и приведения.	Не требуется
Практическое занятие №19. Преобразование суммы тригонометрических функций в произведение, преобразование произведения тригонометрических функций в сумму	Формировать навыки преобразования тригонометрических выражений, используя формулы преобразования суммы и разности тригонометрических функций в произведение, преобразования произведения тригонометрических функций в сумму.	Не требуется
Практическое занятие №20. Построение графиков тригонометрических функций с использованием геометрических преобразований. Описание производственных процессов с помощью графиков функций	Формировать навыки построения графиков тригонометрических функций с помощью преобразований и исследования их свойств.	Не требуется
Практическое занятие №21. Простейшие тригонометрические уравнения и неравенства	Формировать навыки решения простейших тригонометрических уравнений и неравенств	Не требуется
Практическое занятие №22. Тригонометрические уравнения и методы их решения	Формировать навыки решения тригонометрических уравнений, сводящихся к простейшим.	Не требуется
Практическое занятие №23. Тригонометрические уравнения и методы их решения	Обобщить, закрепить и систематизировать знания учащихся по методам решения тригонометрических уравнений. Формировать навыки решения тригонометрических уравнений	Не требуется
Раздел 3 Начала математического анализа		
Практические занятия		

Практическое занятие №24. Числовая последовательность, способы ее задания, вычисления членов последовательности. Предел последовательности. Нахождение пределов функций.	Формировать навыки решения задач, связанных с числовой последовательностью. Формировать навыки вычисления пределов функций, раскрытия неопределенностей $\left(\frac{0}{0}\right)$ и $\left(\frac{\infty}{\infty}\right)$.	Не требуется
Практическое занятие №25. Нахождение производных по определению. Правила и формулы дифференцирования, таблица производных элементарных функций	Закрепить определение производной функции. Формировать навыки применения правил дифференцирования и таблицы производных, нахождения значения производной в заданной точке.	Не требуется
Практическое занятие №26. Вычисление производных сложных функций	Формировать навыки нахождения производных сложных функций.	Не требуется
Практическое занятие №27. Физические и геометрические приложения производной.	Формировать навыки применения геометрического смысла производной.	Не требуется
Практическое занятие №28. Исследование функций с помощью производной и построение графиков	Формировать навыки исследования функций с помощью производной и построения графиков.	Не требуется
Практическое занятие №29 Решение прикладных задач с помощью производной.	Формировать навыки применения производной к решению физических задач и задач с профессиональной направленностью.	Не требуется
Практическое занятие №30 Нахождение оптимального результата с помощью производной в практических задачах.	Формировать навыки применения производной функции при решении прикладных задач на экстремум.	Не требуется
Практическое занятие №31. Интеграл и первообразная. Нахождение неопределенных интегралов при помощи свойств интегралов	Формировать навыки вычисления неопределенных интегралов методом непосредственного интегрирования при помощи свойств интегралов.	Не требуется
Практическое занятие №32 Интегрирование методом замены переменной.	Формировать навыки вычисления неопределенных интегралов методом замены переменной.	Не требуется
Практическое занятие №33. Теорема Ньютона-Лейбница. Вычисление	Формировать навыки вычисления определенных интегралов по формуле	Не требуется

определенных интегралов различными методами	Ньютона-Лейбница с применением свойств определенного интеграла и методом замены переменной.	
Практическое занятие №34. Вычисление площадей фигур и объемов тел	Формировать навыки применения определенных интегралов для вычисления площадей фигур и объемов тел.	Не требуется
Практическое занятие №35, 36. Физические приложения интегралов	Формировать навыки применения определенных интегралов к решению физических задач	Не требуется
Раздел 4 Геометрия		
Практические занятия		
Практическое занятие №37. Векторы. Действия с векторами. Декартова система координат в пространстве. Расстояние между точками	Формировать навыки выполнения действий с векторами, нахождения расстояний между точками.	Не требуется
Практическое занятие № 38. Декартова система координат на плоскости. Уравнения прямой, окружности. Решение задач на расположение прямых на плоскости	Формировать навыки составления уравнений прямых и окружностей, определять их взаимное расположение на плоскости.	Не требуется
Практическое занятие № 39. Решение задач на параллельность прямой и плоскости	Формировать навыки решения задач на параллельность прямой и плоскости, используя признак параллельности прямой и плоскости.	Не требуется
Практическое занятие № 40. Решение задач на перпендикулярность прямой и плоскости. Решение задач на применение теорем о трёх перпендикулярах	Формировать навыки решения геометрических задач, используя признак перпендикулярности прямой и плоскости, теорему о трех перпендикулярах.	Не требуется
Практическое занятие № 41. Решение задач на параллельность плоскостей	Формировать навыки решения задач, используя признак параллельности плоскостей и свойства параллельных плоскостей.	Не требуется
Практическое занятие №42. Решение задач на двугранные углы	Формировать навыки решения задач на применение понятий угла между прямой и	Не требуется

	плоскостью, двугранного угла, угла между плоскостями.	
Практическое занятие №43. Решение задач на призму	Формировать навыки решения задач на вычисления различных элементов призмы, ее поверхности и объема.	Не требуется
Практическое занятие №44. Решение задач на пирамиду	Формировать навыки решения задач на вычисления различных элементов пирамиды, ее поверхности и объема.	Не требуется
Практическое занятие №45. Решение задач на вычисление объёмов и поверхностей многогранников	Формировать навыки решения задач на вычисления различных элементов призмы, ее поверхности и объема.	Не требуется
Практическое занятие №46. Решение задач на цилиндр и конус, шар и сферу.	Формировать навыки решения задач на вычисления различных элементов тел вращения, их поверхностей и объемов.	Не требуется
Практическое занятие №47. Решение задач на вычисление объёмов и поверхностей круглых тел	Формировать навыки решения задач на вычисление поверхностей и объемов тел вращения.	Не требуется
Практическое занятие №48. Использование комбинаций многогранников и тел вращения в практико-ориентировочных задачах	Формировать навыки решения задач на комбинации многогранников и тел вращения.	Не требуется
Раздел 5 Комбинаторика, статистика и теория вероятностей		
Практические занятия		
Практическое занятие №49. Решение комбинаторных задач. Размещения, сочетания и перестановки	Систематизировать знания учащихся по теме. Формировать навыки подсчета числа комбинаций без повторения, используя соответствующие формулы, отличать друг от друга виды комбинаций.	Не требуется
Практическое занятие №50. Классическое определение вероятности, свойства вероятностей, теорема о сумме вероятностей. Вероятность в задачах технологического профиля	Систематизировать знания учащихся по теме. Формировать навыки вычисления вероятности событий, используя классическое определение вероятности	Не требуется
Практическое занятие №51. Представление	Систематизировать знания учащихся по теме.	Не требуется

данных. Задачи математической статистики технологического профиля	Формировать навыки нахождения статистических характеристик в задачах	
Раздел 6 Основы дискретной математики		
Практические занятия		
Практическое занятие №52. Способы задания множеств. Операции над множествами	Систематизировать знания учащихся по теме. Формировать навыки выполнения операций над множествами.	Не требуется

4УСЛОВИЯ РЕАЛИЗАЦИИ УЧЕБНОЙ ДИСЦИПЛИНЫ

4.1 Материально-техническое обеспечение

Для реализации программы учебной дисциплины предусмотрены следующие специальные помещения:

Кабинет математических дисциплин, оснащенный в соответствии с приложением 3 образовательной программы.

Помещение для воспитательной работы, оснащенное в соответствии с приложением 3 образовательной программы.

Компьютерный класс, оснащенный в соответствии с приложением 3 образовательной программы.

4.2 Учебно-методическое и информационное обеспечение реализации программы

Основные источники:

1. Математика: алгебра и начала математического анализа, геометрия. Алгебра и начала математического анализа: 10—11-е классы: базовый и углублённый уровни : учебник / Ш. А. Алимов, Ю. М. Колягин, М. В. Ткачёва, Фёдорова. — 12-е изд., стер. — Москва : Просвещение, 2024. — 463 с. — ISBN 978-5-09-112136-0. — Текст : электронный // Лань : электронно-библиотечная система. — URL: https://e.lanbook.com/book/408656 (дата обращения: 04.04.2025). — Режим доступа: для авториз. пользователей.

2. Атанасян, Л. С. Математика: алгебра и начала математического анализа, геометрия. Геометрия: 10—11-й классы: базовый и углублённый уровни : учебник / Л. С. Атанасян, В. Ф. Бутузов, С. Б. Кадомцев. — 12-е изд., стер. — Москва : Просвещение, 2023. — 287 с. — ISBN 978-5-09-112137-7. — Текст : электронный // Лань : электронно-библиотечная система. — URL: https://e.lanbook.com/book/408659 (дата обращения: 04.04.2025). — Режим доступа: для авториз. пользователей.

Дополнительные источники:

1. Богомолов, Н. В. Математика. Задачи с решениями : учебник для среднего профессионального образования / Н. В. Богомолов. — 2-е изд., испр. и доп. — Москва : Издательство Юрайт, 2025. — 755 с. — (Профессиональное образование). — ISBN 978-5-534-16211-0. — Текст : электронный // Образовательная платформа Юрайт [сайт]. — URL: https://urait.ru/bcode/568499 (дата обращения: 04.04.2025).

2. Богомолов, Н. В. Математика. Задачи с решениями : учебник для среднего профессионального образования / Н. В. Богомолов. — 2-е изд., испр. и доп. — Москва : Издательство Юрайт, 2025. — 755 с. — (Профессиональное образование). — ISBN 978-5-534-16211-0. — Текст : электронный // Образовательная платформа Юрайт [сайт]. — URL: https://urait.ru/bcode/568499 (дата обращения: 04.04.2025).

3. Потоскуев, Е. В. Математика: алгебра и начала математического анализа, геометрия. Геометрия : 11-й класс : углублённый уровень : учебник / Е. В. Потоскуев, Л. И. Звавич. — 10-е изд., стер. — Москва : Просвещение, 2023. — 384 с. — ISBN 978-5-09-110488-2. — Текст : электронный // Лань : электронно-библиотечная система. — URL: https://e.lanbook.com/book/360731 (дата обращения: 04.04.2025). — Режим доступа: для авториз. пользователей.

4. Мерзляк, А. Г. Математика. Алгебра и начала математического анализа. 10 класс : углублённый уровень : учебник / А. Г. Мерзляк, Д. А. Номировский, В. М. Поляков. — 6-е изд., стер. — Москва : Просвещение, 2022. — 480 с. — ISBN 978-5-09-087877-7. — Текст : электронный // Лань : электронно-библиотечная система. — URL: https://e.lanbook.com/book/360725 (дата обращения: 04.04.2025). — Режим доступа: для авториз. пользователей.

5. Мерзляк, А. Г. Математика. Алгебра и начала математического анализа : 11 класс : углублённый уровень : учебник / А. Г. Мерзляк, Д. А. Номировский, В. М. Поляков ; под редакцией В. Е. Подольского. — 5-е изд., стер. — Москва : Просвещение, 2022. — 412 с. — ISBN 978-5-09-087874-6. — Текст : электронный // Лань : электронно-библиотечная система. — URL: https://e.lanbook.com/book/360722 (дата обращения: 04.04.2025). — Режим доступа: для авториз. пользователей.

6. Математика : алгебра и начала математического анализа, геометрия. Алгебра и начала математического анализа : 11-й класс : базовый уровень : учебник : в 2 частях / А. Г. Мордкович, П. В. Семенов, Л. А. Александрова, Е. Л. Мардахаева. — 2-е изд., стер. — Москва : Просвещение, 2022 — Часть 2 — 2022. — 206 с. — ISBN 978-5-09-092048-3. — Текст : электронный // Лань : электронно-библиотечная система. — URL: https://e.lanbook.com/book/360719 (дата обращения: 04.04.2025). — Режим доступа: для авториз. пользователей.

Интернет-ресурсы:

1. Уроки, тесты и презентации по математике : сайт. – URL : http://urokimatematiki.ru/ (дата обращения: 20.04.2025). – Текст : электронный.

2. Презентации по математике, алгебре и геометрии : сайт. – URL : http://mirmatematiki.ruдата обращения: 20.04.2025). – Текст : электронный.

3. Мир математических уравнений : сайт. – URL : http://eqworld.ipmnet.ru(дата обращения: 20.04.2025). – Текст : электронный.

4. Интернет-проект «Задачи» для учителей и преподавателей : сайт. – URL : www.problems.ru(дата обращения: 20.04.2025). – Текст : электронный.

5. Математика в помощь школьнику и студенту (тесты по математике online) : сайт. – URL : www.mathtest.ru(дата обращения: 20.04.2025). – Текст : электронный.

6. Учебно-консультационный портал «Математика в школе» : сайт. – URL : http://school.msu.ru (дата обращения: 20.04.2025). – Текст : электронный.

7. Сайт посвящён Математике (и математикам) : сайт. – URL :www.math.ru (дата обращения: 20.04.2025). – Текст : электронный.

8. Общероссийский математический портал Math-Net.Ru : сайт.– URL : www.mathnet.ru(дата обращения: 20.04.2025). – Текст : электронный.

9. Из золотого фонда популярной физико-математической литературы : сайт. – URL : http://ilib.mccme.ru(дата обращения: 20.04.2025). – Текст : электронный.

10 Научно-популярный физико-математический журнал «Квант». Архив номеров : сайт. – URL : http://kvant.mccme.ru(дата обращения: 20.04.2025). – Текст : электронный.

11. Справочник математических формул. Примеры и задачи с решениями : сайт. – URL : www.pm298.ru(дата обращения: 20.04.2025). – Текст : электронный.

12. Информационно-поисковая система «Задачи по геометрии» : сайт. – URL : http://zadachi.mccme.ru(дата обращения: 20.04.2025). – Текст : электронный.

5 КОНТРОЛЬ И ОЦЕНКА РЕЗУЛЬТАТОВ ОСВОЕНИЯ УЧЕБНОЙ ДИСЦИПЛИНЫ

Контроль и оценка результатов освоения дисциплины осуществляется преподавателем в процессе текущего контроля и промежуточной аттестации.

5.1 Текущий контроль

№	Контролируемые разделы (темы) учебной дисциплины	Контролируемые результаты (ОК и ПК, ПР, ЛР, МР)	Наименование оценочного средства	Критерии оценки
1	Введение	Пру5	Тест	См. ниже
2	**Раздел 1 Алгебра**	ОК 01 (ПРб2, ПРб3, ПРб4, ПРб5,ПРб6, ПРу5, Пру6, ПРу7, ПРу8, ПРу11, ЛР23, ЛР25, МР1, МР2, МР3, МР4, МР7, МР12, МР13, МР17, МР18, МР20) ОК 02 (ПРб5, ПРу5, ПРу7, ЛР32, ЛР33, ЛР34, МР21, МР22, МР23) ОК 03 (ПРб5, ПРб6, ЛР11, ЛР12, ЛР14, ЛР26, МР11, МР38, МР39, МР44, МР46, МР47, МР49, МР50, МР51, МР52, МР53) ОК 04 (ПРу6, Пру8, МР31, МР33, МР34, МР54, МР55, МР56) ОК 05 (ПРб6, ЛР16, ЛР17, МР26, МР27, МР28, МР29, МР30) ПК 3.1 (ПРу18)	Тест	См. ниже
3	Тема 1.1. Развитие понятия о числе	ОК 01 (ПРб2, ПРб3, ПРб6, ПРу5, ПРу7, ПРу11, ЛР23, ЛР25, МР1, МР2, МР3, МР4, МР7, МР12, МР13, МР17, МР18, МР20) ОК 02 (ПРу5, ПРу7, ЛР32, ЛР33, ЛР34, МР21, МР22, МР23) ОК 03 (ПРб6, ЛР11, ЛР12, ЛР14, ЛР26, МР11, МР38, МР39, МР44, МР46, МР47, МР49, МР50, МР51, МР52, МР53) ОК 05 (ПРб6, ЛР16, ЛР17, МР26, МР27, МР28, МР29, МР30) ПК 3.1 (ПРу18)	Практическая работа (практическое задание) Тест	См. ниже
4	Тема 1.2 Функции и графики	ОК 01 (ПРб4, ПРб5, Пру8, ЛР23, ЛР25, МР1, МР2,	Практическая работа	См. ниже

		МР3, МР4, МР7, МР12, МР13, МР17, МР18, МР20) ОК 02 (ПРб5, ЛР32, ЛР33, ЛР34, МР21, МР22, МР23) ОК 03 (ПРб5, ЛР11, ЛР12, ЛР14, ЛР26, МР11, МР38, МР39, МР44, МР46, МР47, МР49, МР50, МР51, МР52, МР53) ОК 04 (Пру8, МР31, МР33, МР34, МР54, МР55, МР56) ПК 3.1 (ПРу18)	(практическое задание) Тест	
5	Тема 1.3 Корни, степени и логарифмы	ОК 01 (ПРб2, ПРб3, ПРб5, Пру6, ПРу7, ПРу8, ЛР23, ЛР25, МР1, МР2, МР3, МР4, МР7, МР12, МР13, МР17, МР18, МР20) ОК 02 (ПРб5, ПРу7, ЛР32, ЛР33, ЛР34, МР21, МР22, МР23) ОК 03 (ПРб5, ЛР11, ЛР12, ЛР14, ЛР26, МР11, МР38, МР39, МР44, МР46, МР47, МР49, МР50, МР51, МР52, МР53) ОК 04 (ПРу6, Пру8, МР31, МР33, МР34, МР54, МР55, МР56) ПК 3.1 (ПРу18)	Практическая работа (практическое задание) Контрольная работа	См. ниже
6	**Раздел 2 Основы тригонометрии**	ОК 01 (ПРб3, ПРб5, ПРу6, ПРу7, ПРу8, ЛР23, ЛР25, МР1, МР2, МР3, МР4, МР7, МР12, МР13, МР17, МР18, МР20) ОК 02 (ПРб5, ПРу7, ЛР32, ЛР33, ЛР34, МР21, МР22, МР23) ОК 03 (ПРб5, ЛР11, ЛР12, ЛР14, ЛР26, МР11, МР38, МР39, МР44, МР46, МР47, МР49, МР50, МР51, МР52, МР53) ОК 04 (ПРу6, Пру8, МР31, МР33, МР34, МР54, МР55, МР56) ПК 3.1 (ПРу18)	Контрольная работа	См. ниже
7	Тема 2.1 Основные понятия тригонометрии. Преобразования	ОК 01 (ПРб5, ПРу6, ПРу8, ЛР23, ЛР25, МР1, МР2, МР3, МР4, МР7, МР12, МР13, МР17, МР18, МР20)	Практическая работа (практическое задание)	См. ниже

	тригонометрических выражений	ОК 02 (ПРб5, ЛР32, ЛР33, ЛР34, МР21, МР22, МР23) ОК 03 (ПРб5, ЛР11, ЛР12, ЛР14, ЛР26, МР11, МР38, МР39, МР44, МР46, МР47, МР49, МР50, МР51, МР52, МР53) ОК 04 (ПРу6, Пру8, МР31, МР33, МР34, МР54, МР55, МР56) ПК 3.1 (ПРу18)	Тест	
8	Тема 2.2 Тригонометрические уравнения и неравенства	ОК 01 (ПРб3, ПРб5, ПРу7, ПРу8, ЛР23, ЛР25, МР1, МР2, МР3, МР4, МР7, МР12, МР13, МР17, МР18, МР20) ОК 02 (ПРб5, ПРу7, ЛР32, ЛР33, ЛР34, МР21, МР22, МР23) ОК 03 (ПРб5, ЛР11, ЛР12, ЛР14, ЛР26, МР11, МР38, МР39, МР44, МР46, МР47, МР49, МР50, МР51, МР52, МР53) ОК 04 (Пру8, МР31, МР33, МР34, МР54, МР55, МР56)	Практическая работа (практическое задание)	См. ниже
9	**Раздел 3 Начала математического анализа**	ОК 01 (ПРб4, ПРб14, ПРу8, ПРу9, ПРу10; ПРу18, ПРу19, ЛР23, ЛР25, МР1, МР2, МР3, МР4, МР7, МР12, МР13, МР17, МР18, МР20) ОК 03 (ПРу10; ПРу18, ЛР11, ЛР12, ЛР14, ЛР26, МР11, МР38, МР39, МР44, МР46, МР47, МР49, МР50, МР51, МР52, МР53) ОК 04 (Пру8, МР31, МР33, МР34, МР54, МР55, МР56) ОК 06 (ПРб14, ПРу19, МР31, МР33, МР34, МР54, МР55, МР56) ОК 07 (ПРу18, ПРу19, ЛР27, ЛР30, МР15, МР16, МР45) ОК 08 (ПРу19, МР14, МР40, МР41, МР42, МР43) ОК 09 (ПРу18, ЛР33, МР7, МР8, МР9, МР10) ПК 3.1 (ПРу18)	Тест	См. ниже

10	Тема 3.1 Производная функции и ее применение	ОК 01(ПРб4, ПРб14, ПРу8, ПРу9, ПРу10; ПРу18, ПРу19, ЛР23, ЛР25, МР1, МР2, МР3, МР4, МР7, МР12, МР13, МР17, МР18, МР20) ОК 03 (ПРу10; ПРу18, ЛР11, ЛР12, ЛР14, ЛР26, МР11, МР38, МР39, МР44, МР46, МР47, МР49, МР50, МР51, МР52, МР53) ОК 04 (Пру8, МР31, МР33, МР34, МР54, МР55, МР56) ОК 06 (ПРб14, ПРу19, МР31, МР33, МР34, МР54, МР55, МР56) ОК 07 (ПРу18, ПРу19, ЛР27, ЛР30, МР15, МР16, МР45) ОК 08 (ПРу19, МР14, МР40, МР41, МР42, МР43) ОК 09 (ПРу18, ЛР33, МР7, МР8, МР9, МР10) ПК 3.1 (ПРу18)	Практическая работа (практическое задание) Контрольная работа	См. ниже
11	Тема 3.2. Интеграл и его применение	ОК 01 (ПРб4, ПРб14, ПРу10; ПРу18, ПРу19, ЛР23, ЛР25, МР1, МР2, МР3, МР4, МР7, МР12, МР13, МР17, МР18, МР20) ОК 03 (ПРу10; ПРу18, ЛР11, ЛР12, ЛР14, ЛР26, МР11, МР38, МР39, МР44, МР46, МР47, МР49, МР50, МР51, МР52, МР53) ОК 06 (ПРб14, ПРу19, МР31, МР33, МР34, МР54, МР55, МР56) ОК 07 (ПРу18, ПРу19, ЛР27, ЛР30, МР15, МР16, МР45) ОК 08 (ПРу19, МР14, МР40, МР41, МР42, МР43) ОК 09 (ПРу18, ЛР33, МР7, МР8, МР9, МР10) ПК 3.1 (ПРу18)	Практическая работа (практическое задание) Контрольная работа	См. ниже
12	**Раздел 4 Геометрия**	ОК 01 (ПРб1, ПРб9, ПРб10, ПРб11, ПРб12, ПРб13, ПРб14, ПРу1, ПРу14, ПРу15, ПРу16, ПРу17, ПРу18,	Тест	См. ниже

		Пру19, ЛР23, ЛР25, МР1, МР2, МР3, МР4, МР7, МР12, МР13, МР17, МР18, МР20) ОК 02 (ПРу16, ЛР32, ЛР33, ЛР34, МР21, МР22, МР23) ОК 05 (ПРб1, ПРу1, ЛР16, ЛР17, МР26, МР27, МР28, МР29, МР30) ОК 06 (ПРб14, ПРу19, МР31, МР33, МР34, МР54, МР55, МР56) ОК 7 (ПРу18, ПРу19, ЛР27, ЛР30, МР15, МР16, МР45) ОК 08 (ПРу19, МР14, МР40, МР41, МР42, МР43) ОК 09 (ПРу18, ЛР33, МР7, МР8, МР9, МР10) ПК 3.1 (ПРу18)		
13	Тема 4.1 Координаты и векторы	ОК 01 (ПРб13, ПРу17,ЛР23, ЛР25, МР1, МР2, МР3, МР4, МР7, МР12, МР13, МР17, МР18, МР20) ПК 3.1 (ПРу18)	Практическая работа (практическое задание)	См. ниже
14	Тема 4.2 Прямые и плоскости в пространстве	ОК 01 (ПРб1, ПРб9, ПРб12, ПРу1, ПРу14, ПРу15, ЛР23, ЛР25, МР1, МР2, МР3, МР4, МР7, МР12, МР13, МР17, МР18, МР20) ОК 05 (ПРб1, ПРу1, ЛР16, ЛР17, МР26, МР27, МР28, МР29, МР30)	Практическая работа (практическое задание) Контрольная работа	См. ниже
15	Тема 4.3 Многогранники и круглые тела	ОК 01 (ПРб10, ПРб11, ПРб12, ПРб14, ПРу14, ПРу15, ПРу16, ПРу18, Пру19, ЛР23, ЛР25, МР1, МР2, МР3, МР4, МР7, МР12, МР13, МР17, МР18, МР20) ОК 02 (ПРу16, ЛР32, ЛР33, ЛР34, МР21, МР22, МР23) ОК 06 (ПРб14, ПРу19, МР31, МР33, МР34, МР54, МР55, МР56) ОК 07 (ПРу18, ПРу19, ЛР27, ЛР30, МР15, МР16, МР45) ОК 08 (ПРу19, МР14,	Практическая работа (практическое задание) Контрольная работа	См. ниже

		МР40, МР41, МР42, МР43) ОК 09 (ПРу18, ЛР33, МР7, МР8, МР9, МР10) ПК 3.1 (ПРу18)		
16	**Раздел 5 Комбинаторика, статистика и теория вероятностей**	ОК 01 (ПРб7, ПРб8, ПРу4, ПРу12, ПРу13, ПРу18, ЛР23, ЛР25, МР1, МР2, МР3, МР4, МР7, МР12, МР13, МР17, МР18, МР20) ОК 03 (ПРу18, ЛР11, ЛР12, ЛР14, ЛР26, МР11, МР38, МР39, МР44, МР46, МР47, МР49, МР50, МР51, МР52, МР53) ОК 04 (Прб8, МР31, МР33, МР34, МР54, МР55, МР56) ОК 07 (ПРу18, ЛР27, ЛР30, МР15, МР16, МР45) ОК 09 (ПРу18, ЛР33, МР7, МР8, МР9, МР10) ПК 3.1 (ПРу18)	Тест	См. ниже
17	Тема 5.1 Элементы комбинаторики	ОК 01 (ПРб8, ПРу4 ЛР23, ЛР25, МР1, МР2, МР3, МР4, МР7, МР12, МР13, МР17, МР18, МР20) ОК 04 (Прб8, МР31, МР33, МР34, МР54, МР55, МР56) ПК 3.1 (ПРу18)	Практическая работа (практическое задание)	См. ниже
18	Тема 5.2 Элементы теории вероятностей и математической статистики	ОК 01 (ПРб7, ПРб8, ПРу12, ПРу13, ПРу18, ЛР23, ЛР25, МР1, МР2, МР3, МР4, МР7, МР12, МР13, МР17, МР18, МР20) ОК 03 (ПРу18, ЛР11, ЛР12, ЛР14, ЛР26, МР11, МР38, МР39, МР44, МР46, МР47, МР49, МР50, МР51, МР52, МР53) ОК 04 (Прб8, МР31, МР33, МР34, МР54, МР55, МР56) ОК 07 (ПРу18, ЛР27, ЛР30, МР15, МР16, МР45) ОК 09 (ПРу18, ЛР33, МР7, МР8, МР9, МР10) ПК 3.1 (ПРу18)	Практическая работа (практическое задание)	См. ниже

Критерии оценки практического задания:

«5» "отлично" ставится, если задание выполнено в полном объёме с соблюдением необходимой последовательности действий; в ответе правильно и аккуратно выполнены все записи и вычисления.

«4» "хорошо" ставится, если выполнены требования к оценке "отлично", но допущены 2-3 недочета.

«3» "удовлетворительно" ставится, если задание выполнено не полностью, но объём выполненной части таков, что позволяет получить правильные результаты и выводы; в ходе проведения работы были допущены ошибки.

«2» "неудовлетворительно" ставится, если задание выполнено не полностью или объём выполненной части работы не позволяет сделать правильных выводов

Критерии оценки тестирования:

За правильно выполненное действие, задание выставляется положительная оценка – 1 балл.

За неправильно выполненное действие, задание выставляется отрицательная оценка – 0 баллов.

Для оценки образовательных достижений обучающихся применяется универсальная шкала.

Процент результативности (правильных ответов)	Качественная оценка уровня подготовки	
	балл (отметка)	вербальный аналог
90 ÷ 100	5	отлично
80 ÷ 89	4	хорошо
70 ÷ 79	3	удовлетворительно
менее 70	2	неудовлетворительно

Критерии оценки контрольной работы:

«5» (отлично): заслуживает студент, обнаруживший всестороннее, систематическое и глубокое знание учебно-программного материала, умение свободно выполнять задания, предусмотренные программой.

«4» (хорошо): выставляется студентам, показавшим систематический характер знаний по теме и способным к их самостоятельному пополнению и обновлению в ходе дальнейшей учебной работы и профессиональной деятельности, допустившим незначительные ошибки при выполнении работы.

«3» (удовлетворительно): выставляется студентам, допустившим погрешности в ответе на теоретические вопросы и при выполнении практической части, но обладающим необходимыми знаниями для их устранения под руководством преподавателя.

«2» (не зачтено): выставляется студенту, обнаружившему пробелы в знаниях основного учебно-программного материала, допустившему принципиальные ошибки в выполнении предусмотренных программой заданий.

5.2 Промежуточная аттестация

Промежуточная аттестация обучающихся осуществляется по завершении изучения учебной дисциплины «Математика» и позволяет определить качество и уровень ее освоения.

Форма промежуточной аттестации по дисциплине «Математика» - дифференцированный зачет в 1 семестре и экзамен во 2 семестре.

Результаты обучения (ОК и ПК)	**Оценочные средства для промежуточной аттестации**
Дифференцированный зачет	
ОК 01 Выбирать способы решения задач профессиональной деятельности применительно к различным контекстам. ОК 02 Использовать современные средства поиска, анализа и интерпретации информации и информационные технологии	*Контрольная работа* 1. Найдите область определения функций: $f(x) = \sqrt{\frac{4x-10}{x^2+5x}}$

для выполнения задач профессиональной деятельности. ОК 03 Планировать и реализовывать собственное профессиональное и личностное развитие, предпринимательскую деятельность в профессиональной сфере, использовать знания по правовой финансовой грамотности в различных жизненных ситуациях. ОК 04 Эффективно взаимодействовать и работать в коллективе и команде. ОК 05 Осуществлять устную и письменную коммуникацию на государственном языке Российской Федерации с учетом особенностей социального и культурного контекста. ПК 3.1 Проводить типовые расчеты при оформлении технологической документации на гидравлические и пневматические приводы, устройства и системы.	2. Найдите нули функции: $f(x) = \frac{2x-8}{x^2-3x}$. 3. Решите иррациональное уравнение. $\sqrt{3x+1} + \sqrt{4x-3} = \sqrt{5x+4}$ 4. Вычислите: $0{,}027^{-\frac{1}{3}} - \left(\frac{1}{6}\right)^{-2} + 256^{0{,}75} - 3^{-1} + 5{,}5^0$ 5. Решите показательное уравнение: $49^{x+1} = 7$ 6. Решите логарифмическое неравенство: $\log_{\frac{1}{2}}(2x-7) > -1$. 7. Сила трения железного троса, намотанного на железный барабан, дает возможность уравновесить меньшей силой F_0 Большую силу F, которую вычисляют по формуле $F = F_0 \cdot 3^n$, где n - число витков троса на барабане. Требуется установить сколько раз трос намотан на барабан, если силой 8 Н удерживается груз 24 Н. *8.* Количество теплоты, выделяемое за время t током I при сопротивлении проводника R, вычисляется по формуле $Q = I^2Rt$. Найдите количество теплоты, выделяемое электрической лампочкой в течении 1 ч, если $I = 0{,}315$ А, $R = 357{,}2$ Ом. Критерии оценки См. ниже
Экзамен	
ОК 01 Выбирать способы решения задач профессиональной деятельности применительно к различным контекстам. ОК 02 Использовать современные средства поиска, анализа и интерпретации информации и информационные технологии для выполнения задач профессиональной деятельности. ОК 03 Планировать и реализовывать собственное профессиональное и личностное развитие, предпринимательскую деятельность в профессиональной сфере, использовать знания по правовой и финансовой грамотности в различных жизненных ситуациях. ОК 04 Эффективно взаимодействовать и работать в коллективе и команде. ОК 05 Осуществлять устную и письменную коммуникацию на государственном языке	*Контрольная работа* 1. Упростите: $\cos 2\alpha + \operatorname{tg}\alpha \sin 2\alpha$. 2. Решите тригонометрическое уравнение: $\sin 2x = \frac{\sqrt{2}}{2}$ 3. Вычислить предел функции $\lim\limits_{x\to 3} \frac{x^2+2x-15}{x^2-9}$. 4. Для технологической карты нужно рассчитать угловой коэффициент касательной к графику функции $f(x) = \frac{2x^3-4x^2}{3x-1}$, в точке $x_0 = 1$. 5. Требуется изготовить открытый сверху котел вместимостью 108 м^3 с квадратным основанием.

Российской Федерации с учетом особенностей социального и культурного контекста. ОК 06 Проявлять гражданско-патриотическую позицию, демонстрировать осознанное поведение на основе традиционных российских духовно-нравственных ценностей, в том числе с учетом гармонизации межнациональных и межрелигиозных отношений, применять стандарты антикоррупционного поведения. ОК 07 Содействовать сохранению окружающей среды, ресурсосбережению, применять знания об изменении климата, принципы бережливого производства, эффективно действовать в чрезвычайных ситуациях. ОК 08 Использовать средства физической культуры для сохранения и укрепления здоровья в процессе профессиональной деятельности и поддержания необходимого уровня физической подготовленности. ОК 09 Пользоваться профессиональной документацией на государственном и иностранном языках ПК 3.1 Проводить типовые расчеты при оформлении технологической документации на гидравлические и пневматические приводы, устройства и системы.	Каковы должны быть размеры котла, чтобы на него было израсходовано минимальной количество нержавеющей стали. 6. Напряжение на конденсаторе меняется от времени по закону $U(t) = t^3 - 9t^2 + 15t + 10$. Найдите момент времени, при котором напряжение достигнет максимального значения. 7. Вычислите неопределенный интеграл: $$\int \left(\frac{1}{2}\cos x + 2x - \sqrt{x}\right) dx$$ 8. К плоскости проведена наклонная МА и перпендикуляр МО, равный 15 см. Угол между наклонной и плоскостью составляет 30^0. Найдите длины наклонной и ее проекции. 9. Тело, на которое действует постоянная сила $\vec{F}$, перемещается по отрезку прямой из точки А в точку В. Вычислите работу этой силы, если $\vec{F} = (2;3;-1)$, А(0;2;-5), В(1;-3;6). 10. Вычислите количество электричества, протекшего по проводнику за промежуток времени [3;4], если сила тока задается формулой $I(t) = 3t^2+2t$. 11. Площадь основания цилиндрической цистерны равна 10 м^2, а площадь осевого сечения равна 14 м^2. Найдите площадь полной поверхности цистерны. 12. Электронный прибор состоит из двух последовательно включенных блоков. Вероятность выхода из строя за 1 месяц работы первого блока равна $\frac{1}{3}$, второго - $\frac{1}{4}$, а обоих - $\frac{1}{6}$. Найдите вероятность безаварийной работы прибора в течение месяца. Критерии оценки См. ниже

Критерии оценки *дифференцированного зачета/экзамена*

- «Отлично» - теоретическое содержание курса освоено полностью, без пробелов, умения сформированы, все предусмотренные программой учебные задания выполнены, качество их выполнения оценено высоко.
- «Хорошо» - теоретическое содержание курса освоено полностью, без пробелов, некоторые умения сформированы недостаточно, все предусмотренные программой учебные задания выполнены, некоторые виды заданий выполнены с ошибками.

- «Удовлетворительно» - теоретическое содержание курса освоено частично, но пробелы не носят существенного характера, необходимые умения работы с освоенным материалом в основном сформированы, большинство предусмотренных программой обучения учебных заданий выполнено, некоторые из выполненных заданий содержат ошибки.
- «Неудовлетворительно» - теоретическое содержание курса не освоено, необходимые умения не сформированы, выполненные учебные задания содержат грубые ошибки.

Приложение 1

ОБРАЗОВАТЕЛЬНЫЕ ТЕХНОЛОГИИ

При проведении теоретических и практических/лабораторных занятий используются следующие педагогические технологии:

№ п/п	Название образовательной технологии (с указанием автора)	Цель использования образовательной технологии	Планируемый результат использования образовательной технологии	Описание порядка использования (алгоритм применения) технологии в практической профессиональной деятельности
1	Проблемное обучение (Дж. Дьюи)	Усвоение не только результатов научного познания, но и самого пути, процесса получения этих результатов, формирование познавательной самостоятельности ученика.	Активная деятельность каждого обучающегося на занятии, объективное оценивание деятельности обучающегося на занятии.	Постановка проблемы Осознание *(проблемный вопрос, проблемная задача*), обсуждение проблемы в группе Обсуждение того, что известно группе о проблеме – *этап вызова, актуализации знаний* Выработка возможных путей решения Выработка плана решения – *этап закрепления новых знаний* Занятие по сбору материала Систематизация знаний – *этап контроля усвоения знаний*
2	Здоровьесберегающая технология (Н. К. Смирнов, А.Я Найн, С.Г.Сериков)	Обеспечение санитарно-гигиенического состояния учебного помещения (освещение, проветривание, температурный режим и пр.); наличие «эмоциональных разрядок»: шуток, улыбок, юмористических или поучительных картинок, поговорок, известных высказываний с комментариями и т.п.	Соблюдение оптимального воздушно-теплового режима в аудитории; поддержание работоспособности обучающихся на занятии; Смена видов деятельности на уроке обучающихся	Проведение физкультминуток и физкультпауз на занятии(1-2 мин); благоприятный микроклимат и психологическая обстановка – *этап динамической паузы урока*
3	Игровая технология (Байбородова Л.В., Золотарева	Повышение мотивации к изучению дисциплины; активизация познавательной	Активизация мыслительной деятельности, закрепление и систематизация	Эмоциональная установка на игру Постановка задач игры, правил и условий Реализация игровых действий

	А.В.)	деятельности, расширение и дополнение знаний обучающихся об основных понятиях и законах математики	знаний и умений по изучаемой теме.	Подведение итогов игры (рефлексия) *Деловая игра –* *этап закрепления новых знаний*
4	Информационно-коммуникационная технология (цифровые технологии) (А.В. Демурова): *Изучение и использования информации* из интернет источников (электронные учебники, образовательный портал МГТУ, справочники и словари); *Интерактивная подача и хранение информации* (онлайн олимпиады, презентации, транслирование видеоролико в для многостороннего освещения темы, видеозапись лекций, мгновенное распространение материала	Обеспечение получения новых знаний, закрепление учебного материала и контроль; Обеспечение процесса обучения в онлайн формате	Наглядное сопровождение материалов урока (видеоролики, схемы, таблицы); Онлайн связь с участниками образовательного процесса (видеоконференции); Повышение мотивации обучения	Интернет – ресурсы, в т ч использование интернет-браузеров (Firefox, InternetExplorer, Google и тд.) для поиска, отбора и систематизации информации – *на этапе домашнего задания* анкетирование, тестирование – *на этапе контроля усвоения знаний* хранение информации – *на этапе домашнего задания, подготовки к семинару* Единый портал интернет-тестирования в сфере образования (тренажеры) Онлайн доска IDroo – *на этапе получения новых знаний в режиме онлайн;* ЭИОСMoodle (элементы «Чат», «Посещаемость», - на организационном этапе урока, «Лекция», «Практическое задание», «Гиперссылка» - *на этапе закрепления новых знаний*); Discord (занятие по группам), вебинарная комната BigBlueButton - *проведение онлайн урока*

	между студентами) *Дистанционное образование и виды коммуникации* (чаты, онлайн конференции, электронная почта и т. д.)			
5	Технология критического мышления (Ж. Пиаже)	Развитие умения подвергать сомнению достоверность и авторитетность информации, проверять логику доказательств, делать выводы, принимать решения.	Активизация умственной деятельности; Умение анализировать, аргументировать, рефлексировать	Стадия вызова: предоставление возможности сформулировать тему, цель, составить план занятия – *этап вызова, актуализации знаний* Стадия осмысления: получение новой информации; соотнесение ее с собственными знаниями и умениями – *этап открытия новых знаний* Стадия рефлексии: целостное осмысление и обобщение полученной информации на основе обмена мнениями между обучающимися друг с другом и преподавателем – *этап подведения итогов, оценки знаний*

Приложение 2.4 к ОПОП-П по специальности
15.02.03 Монтаж, техническое обслуживание и ремонт гидравлического
и пневматического оборудования (по отраслям)

Министерство науки и высшего образования Российской Федерации

Федеральное государственное бюджетное образовательное учреждение
высшего образования
«Магнитогорский государственный технический университет
им. Г. И. Носова»
Многопрофильный колледж

РАБОЧАЯ ПРОГРАММА УЧЕБНОЙ ДИСЦИПЛИНЫ
ОУП.04 ИНОСТРАННЫЙ ЯЗЫК
общеобразовательного цикла
программы подготовки специалистов среднего звена
специальности 15.02.03 Монтаж, техническое обслуживание и ремонт гидравлического и пневматического оборудования (по отраслям)

Квалификация: Техник-механик

Форма обучения
очная на базе основного общего образования

Магнитогорск, 2025

Рабочая программа учебной дисциплины «Иностранный язык» разработана на основе требований Федерального государственного образовательного стандарта среднего общего образования, утвержденного приказом Министерства образования и науки Российской Федерации от 17.05.2012 года № 413, на основе положений федеральной основной общеобразовательной программы среднего общего образования, утвержденной приказом Министерства просвещения Российской Федерации от 18.05.2023 года № 371, на основе требований Федерального государственного образовательного стандарта по специальности среднего профессионального образования 15.02.03 Монтаж, техническое обслуживание и ремонт гидравлического и пневматического оборудования (по отраслям), утвержденного приказом Министерства просвещения Российской Федерации от «30» ноября 2023 г. №908, и с учетом получаемой специальности.

Организация-разработчик: Многопрофильный колледж ФГБОУ ВО «Магнитогорский государственный технический университет им. Г. И. Носова»

Разработчик:
преподаватель отделения №1 «Общеобразовательной подготовки»
Многопрофильного колледжа ФГБОУ ВО «МГТУ им. Г.И. Носова»
Юлия Викторовна Павловская

ОДОБРЕНО
Предметной комиссией «Иностранного языка»
Председатель Павловская Ю.В.
Протокол № 5 от «22» января 2025г

Методической комиссией МпК
Протокол № 3 от «19» февраля 2025г

СОДЕРЖАНИЕ

1 ОБЩАЯ ХАРАКТЕРИСТИКА РАБОЧЕЙ ПРОГРАММЫ УЧЕБНОЙ ДИСЦИПЛИНЫ 541
1.1 Область применения программы 541
1.2 Цель и место дисциплины в структуре программы подготовки специалистов среднего звена 541
2 ПЛАНИРУЕМЫЕ РЕЗУЛЬТАТЫ ОСВОЕНИЯ УЧЕБНОЙ ДИСЦИПЛИНЫ 541
3 СТРУКТУРА И СОДЕРЖАНИЕ УЧЕБНОЙ ДИСЦИПЛИНЫ 561
3.1 Объем учебной дисциплины и виды учебной работы 561
3.2 Тематический план и содержание учебной дисциплины 562
3.3 Перечень практических работ 570
4 УСЛОВИЯ РЕАЛИЗАЦИИ УЧЕБНОЙ ДИСЦИПЛИНЫ 575
4.1 Материально-техническое обеспечение 575
4.2 Учебно-методическое и информационное обеспечение реализации программы 575
5 КОНТРОЛЬ И ОЦЕНКА РЕЗУЛЬТАТОВ ОСВОЕНИЯ УЧЕБНОЙ ДИСЦИПЛИНЫ 577
5.1 Текущий контроль 577
5.2 Промежуточная аттестация 579
Приложение 1ОБРАЗОВАТЕЛЬНЫЕ ТЕХНОЛОГИИ 581

1 ОБЩАЯ ХАРАКТЕРИСТИКА РАБОЧЕЙ ПРОГРАММЫ УЧЕБНОЙ ДИСЦИПЛИНЫ

1.1 Область применения программы

Рабочая программа учебной дисциплины «Иностранный язык» является частью программы подготовки специалистов среднего звена по специальности 15.02.03 Монтаж, техническое обслуживание и ремонт гидравлического и пневматического оборудования (по отраслям). Рабочая программа составлена для очной формы обучения.

1.2 Цель и место дисциплины в структуре программы подготовки специалистов среднего звена

Учебная дисциплина «Иностранный язык» относится к общеобразовательному циклу программы подготовки специалистов среднего звена и относится к предметной области ФГОС среднего общего образования «Иностранные языки».

Уровень освоения учебной дисциплины в соответствии с ФГОС среднего общего образования базовый.

Целью иноязычного образования (базовый уровень владения английским языком) на уровне среднего общего образования провозглашено развитие и совершенствование коммуникативной компетенции обучающихся, сформированной на предыдущих уровнях общего образования, в единстве таких ее составляющих, как речевая, языковая, социокультурная, компенсаторная и метапредметная компетенции:

–речевая компетенция - развитие коммуникативных умений в четырех основных видах речевой деятельности (говорении, аудировании, чтении, письменной речи);

–языковая компетенция - овладение новыми языковыми средствами (фонетическими, орфографическими, пунктуационными, лексическими, грамматическими) в соответствии с отобранными темами общения, освоение знаний о языковых явлениях английского языка, разных способах выражения мысли в родном и английском языках;

–социокультурная/межкультурная компетенция - приобщение к культуре, традициям англоговорящих стран в рамках тем и ситуаций общения, отвечающих опыту, интересам, психологическим особенностям учащихся на уровне среднего общего образования, формирование умения представлять свою страну, ее культуру в условиях межкультурного общения;

–компенсаторная компетенция - развитие умений выходить из положения в условиях дефицита языковых средств английского языка при получении и передаче информации;

–метапредметная/учебно-познавательная компетенция - развитие общих и специальных учебных умений, позволяющих совершенствовать учебную деятельность по овладению иностранным языком, удовлетворять с его помощью познавательные интересы в других областях знания.

Учебная дисциплина «Иностранный язык» имеет междисциплинарную связь с общеобразовательными учебными дисциплинами «Русский язык», «Литература», «Родная литература»; «Информатика»; «Обществознание», «Иностранный язык».

2 ПЛАНИРУЕМЫЕ РЕЗУЛЬТАТЫ ОСВОЕНИЯ УЧЕБНОЙ ДИСЦИПЛИНЫ

Освоение содержания учебной дисциплины «Иностранный язык» обеспечивает достижение обучающимися следующих результатов:

Общие и профессиональные компетенции	Планируемые результаты обучения	
	Личностные / метапредметные	**Предметные**
ОК 01 Выбирать способы решения задач профессиональной деятельности применительно к различным контекстам	Личностные результаты освоения учебной дисциплины отражают готовность и способность обучающихся руководствоваться сформированной внутренней позицией личности, системой ценностных ориентаций, позитивных внутренних убеждений, соответствующих традиционным ценностям российского общества, расширение жизненного опыта и опыта деятельности в процессе реализации основных направлений воспитательной деятельности, в том числе в части: трудового воспитания: ЛР23. готовность к труду, осознание ценности мастерства, трудолюбие; ЛР24. готовность к активной деятельности технологической и социальной направленности, способность инициировать, планировать и самостоятельно выполнять такую деятельность; ЛР25. интерес к различным сферам профессиональной деятельности, умение совершать осознанный выбор будущей профессии и реализовывать собственные жизненные планы; Метапредметные результаты освоения учебной дисциплины отражают: 8.1. Овладение универсальными учебными познавательными действиями: а) базовые логические действия: МР1. самостоятельно формулировать и актуализировать проблему, рассматривать ее всесторонне; МР2. устанавливать существенный признак или основания для сравнения, классификации и обобщения; МР3. определять цели деятельности, задавать параметры	ПРб1 овладение основными видами речевой деятельности в рамках следующего тематического содержания речи: Межличностные отношения в семье, с друзьями и знакомыми. Конфликтные ситуации, их предупреждение и разрешение. Внешность и характер человека и литературного персонажа. Повседневная жизнь. Здоровый образ жизни. Школьное образование. Выбор профессии. Альтернативы в продолжении образования. Роль иностранного языка в современном мире. Молодежь в современном обществе. Досуг молодежи. Природа и экология. Технический прогресс, современные средства информации и коммуникации, Интернет-безопасность. Родная страна и страна/страны изучаемого языка. Выдающиеся люди родной страны и страны/стран изучаемого языка: говорение: уметь вести разные виды диалога (в том числе комбинированный) в стандартных ситуациях неофициального и официального общения объемом до 9 реплик со стороны каждого собеседника в рамках отобранного тематического содержания речи с соблюдением норм речевого этикета, принятых в стране/странах изучаемого языка; создавать устные связные монологические высказывания (описание/характеристика, повествование/сообщение) с изложением своего мнения и краткой аргументацией объемом 14 - 15 фраз в рамках отобранного тематического содержания речи; передавать основное содержание прочитанного/прослушанного текста с выражением своего отношения; устно представлять в объеме 14 - 15 фраз результаты выполненной проектной работы; аудирование: воспринимать на слух и понимать звучащие до 2,5 минут аутентичные тексты, содержащие отдельные неизученные языковые явления, не препятствующие решению коммуникативной задачи, с разной глубиной проникновения в содержание текста: с пониманием основного содержания, с пониманием нужной/интересующей/запрашиваемой информации; смысловое чтение: читать про себя и понимать несложные аутентичные тексты

	и критерии их достижения; МР4. выявлять закономерности и противоречия в рассматриваемых явлениях; МР5. вносить коррективы в деятельность, оценивать соответствие результатов целям, оценивать риски последствий деятельности; МР6. развивать креативное мышление при решении жизненных проблем; б) базовые исследовательские действия: МР7. владеть навыками учебно-исследовательской и проектной деятельности, навыками разрешения проблем; МР12. выявлять причинно-следственные связи и актуализировать задачу, выдвигать гипотезу ее решения, находить аргументы для доказательства своих утверждений, задавать параметры и критерии решения; МР13. анализировать полученные в ходе решения задачи результаты, критически оценивать их достоверность, прогнозировать изменение в новых условиях; МР17. уметь переносить знания в познавательную и практическую области жизнедеятельности; МР18. уметь интегрировать знания из разных предметных областей; МР19. выдвигать новые идеи, предлагать оригинальные подходы и решения; МР20. ставить проблемы и задачи, допускающие альтернативные решения;	разного вида, жанра и стиля объемом 600 - 800 слов, содержащие отдельные неизученные языковые явления, с различной глубиной проникновения в содержание текста: с пониманием основного содержания, с пониманием нужной/интересующей/запрашиваемой информации, с полным пониманием прочитанного; читать несплошные тексты (таблицы, диаграммы, графики) и понимать представленную в них информацию; письменная речь: заполнять анкеты и формуляры, сообщая о себе основные сведения, в соответствии с нормами, принятыми в стране/странах изучаемого языка; писать электронное сообщение личного характера объемом до 140 слов, соблюдая принятый речевой этикет; создавать письменные высказывания объемом до 180 слов с опорой на план, картинку, таблицу, графики, диаграммы, прочитанный/прослушанный текст; заполнять таблицу, кратко фиксируя содержание прочитанного/прослушанного текста или дополняя информацию в таблице; представлять результаты выполненной проектной работы объемом до 180 слов; ПРб2. овладение фонетическими навыками: различать на слух и адекватно, без ошибок, ведущих к сбою коммуникации, произносить слова с правильным ударением и фразы с соблюдением их ритмико-интонационных особенностей, в том числе применять правило отсутствия фразового ударения на служебных словах; владеть правилами чтения и осмысленно читать вслух аутентичные тексты объемом до 150 слов, построенные в основном на изученном языковом материале, с соблюдением правил чтения и интонации; овладение орфографическими навыками в отношении изученного лексического материала; овладение пунктуационными навыками: использовать запятую при перечислении, обращении и при выделении вводных слов; апостроф, точку, вопросительный и восклицательный знаки; не ставить точку после заголовка; правильно оформлять прямую речь, электронное сообщение личного характера; ПРб3. знание и понимание основных значений изученных лексических единиц (слов, словосочетаний, речевых клише), основных способов словообразования (аффиксация, словосложение, конверсия) и особенностей структуры простых и сложных предложений и различных коммуникативных типов предложений;

		выявление признаков изученных грамматических и лексических явлений по заданным основаниям; ПРб4. овладение навыками распознавания и употребления в устной и письменной речи не менее 1500 лексических единиц (слов, словосочетаний, речевых клише), включая 1350 лексических единиц, освоенных на уровне основного общего образования; навыками употребления родственных слов, образованных с помощью аффиксации, словосложения, конверсии; ПРб8. развитие умения сравнивать, классифицировать, систематизировать и обобщать по существенным признакам изученные языковые явления (лексические и грамматические); ПРб9. приобретение опыта практической деятельности в повседневной жизни: участвовать в учебно-исследовательской, проектной деятельности предметного и межпредметного характера с использованием материалов на изучаемом иностранном языке и применением информационно-коммуникационных технологий; соблюдать правила информационной безопасности в ситуациях повседневной жизни и при работе в информационно-телекоммуникационной сети "Интернет" (далее - сеть Интернет); использовать приобретенные умения и навыки в процессе онлайн-обучения иностранному языку; использовать иноязычные словари и справочники, в том числе информационно-справочные системы в электронной форме;
ОК 02 Использовать современные средства поиска, анализа и интерпретации информации и информационные технологии для выполнения задач профессиональной деятельности	Личностные результаты освоения учебной дисциплины отражают готовность и способность обучающихся руководствоваться сформированной внутренней позицией личности, системой ценностных ориентаций, позитивных внутренних убеждений, соответствующих традиционным ценностям российского общества, расширение жизненного опыта и опыта деятельности в процессе реализации основных направлений воспитательной деятельности, в том числе в части: ценности научного познания: ЛР32. сформированность мировоззрения, соответствующего современному уровню развития науки и общественной практики, основанного на диалоге	ПРб1 овладение основными видами речевой деятельности в рамках следующего тематического содержания речи: Межличностные отношения в семье, с друзьями и знакомыми. Конфликтные ситуации, их предупреждение и разрешение. Внешность и характер человека и литературного персонажа. Повседневная жизнь. Здоровый образ жизни. Школьное образование. Выбор профессии. Альтернативы в продолжении образования. Роль иностранного языка в современном мире. Молодежь в современном обществе. Досуг молодежи. Природа и экология. Технический прогресс, современные средства информации и коммуникации, Интернет-безопасность. Родная страна и страна/страны изучаемого языка. Выдающиеся люди родной страны и страны/стран изучаемого языка: говорение: уметь вести разные виды диалога (в том числе комбинированный) в стандартных

	культур, способствующего осознанию своего места в поликультурном мире; ЛР33. совершенствование языковой и читательской культуры как средства взаимодействия между людьми и познания мира; ЛР34. осознание ценности научной деятельности, готовность осуществлять проектную и исследовательскую деятельность индивидуально и в группе; Метапредметные результаты освоения учебной дисциплины отражают: 8.1. Овладение универсальными учебными познавательными действиями: в) работа с информацией: МР21. владеть навыками получения информации из источников разных типов, самостоятельно осуществлять поиск, анализ, систематизацию и интерпретацию информации различных видов и форм представления; МР22. создавать тексты в различных форматах с учетом назначения информации и целевой аудитории, выбирая оптимальную форму представления и визуализации; МР23. оценивать достоверность, легитимность информации, ее соответствие правовым и морально-этическим нормам; МР24. использовать средства информационных и коммуникационных технологий в решении когнитивных, коммуникативных и организационных задач с соблюдением требований эргономики, техники безопасности, гигиены, ресурсосбережения, правовых и этических норм, норм информационной безопасности; МР25. владеть навыками распознавания и защиты информации, информационной безопасности личности;	ситуациях неофициального и официального общения объемом до 9 реплик со стороны каждого собеседника в рамках отобранного тематического содержания речи с соблюдением норм речевого этикета, принятых в стране/странах изучаемого языка; создавать устные связные монологические высказывания (описание/характеристика, повествование/сообщение) с изложением своего мнения и краткой аргументацией объемом 14 - 15 фраз в рамках отобранного тематического содержания речи; передавать основное содержание прочитанного/прослушанного текста с выражением своего отношения; устно представлять в объеме 14 - 15 фраз результаты выполненной проектной работы; аудирование: воспринимать на слух и понимать звучащие до 2,5 минут аутентичные тексты, содержащие отдельные неизученные языковые явления, не препятствующие решению коммуникативной задачи, с разной глубиной проникновения в содержание текста: с пониманием основного содержания, с пониманием нужной/интересующей/запрашиваемой информации; смысловое чтение: читать про себя и понимать несложные аутентичные тексты разного вида, жанра и стиля объемом 600 - 800 слов, содержащие отдельные неизученные языковые явления, с различной глубиной проникновения в содержание текста: с пониманием основного содержания, с пониманием нужной/интересующей/запрашиваемой информации, с полным пониманием прочитанного; читать несплошные тексты (таблицы, диаграммы, графики) и понимать представленную в них информацию; письменная речь: заполнять анкеты и формуляры, сообщая о себе основные сведения, в соответствии с нормами, принятыми в стране/странах изучаемого языка; писать электронное сообщение личного характера объемом до 140 слов, соблюдая принятый речевой этикет; создавать письменные высказывания объемом до 180 слов с опорой на план, картинку, таблицу, графики, диаграммы, прочитанный/прослушанный текст; заполнять таблицу, кратко фиксируя содержание прочитанного/прослушанного текста или дополняя информацию в таблице; представлять результаты выполненной проектной работы объемом до 180 слов; ПРб2. овладение фонетическими навыками: различать на слух и

		адекватно, без ошибок, ведущих к сбою коммуникации, произносить слова с правильным ударением и фразы с соблюдением их ритмико-интонационных особенностей, в том числе применять правило отсутствия фразового ударения на служебных словах; владеть правилами чтения и осмысленно читать вслух аутентичные тексты объемом до 150 слов, построенные в основном на изученном языковом материале, с соблюдением правил чтения и интонации; овладение орфографическими навыками в отношении изученного лексического материала; овладение пунктуационными навыками: использовать запятую при перечислении, обращении и при выделении вводных слов; апостроф, точку, вопросительный и восклицательный знаки; не ставить точку после заголовка; правильно оформлять прямую речь, электронное сообщение личного характера; ПРб3. знание и понимание основных значений изученных лексических единиц (слов, словосочетаний, речевых клише), основных способов словообразования (аффиксация, словосложение, конверсия) и особенностей структуры простых и сложных предложений и различных коммуникативных типов предложений; выявление признаков изученных грамматических и лексических явлений по заданным основаниям; ПРб4. овладение навыками распознавания и употребления в устной и письменной речи не менее 1500 лексических единиц (слов, словосочетаний, речевых клише), включая 1350 лексических единиц, освоенных на уровне основного общего образования; навыками употребления родственных слов, образованных с помощью аффиксации, словосложения, конверсии; ПРб5. овладение навыками распознавания и употребления в устной и письменной речи изученных морфологических форм и синтаксических конструкций изучаемого иностранного языка в рамках тематического содержания речи в соответствии с решаемой коммуникативной задачей; ПРб8. развитие умения сравнивать, классифицировать, систематизировать и обобщать по существенным признакам изученные языковые явления (лексические и грамматические); ПРб9. приобретение опыта практической деятельности в повседневной жизни: участвовать в учебно-исследовательской,

		проектной деятельности предметного и межпредметного характера с использованием материалов на изучаемом иностранном языке и применением информационно-коммуникационных технологий; соблюдать правила информационной безопасности в ситуациях повседневной жизни и при работе в информационно-телекоммуникационной сети "Интернет" (далее - сеть Интернет); использовать приобретенные умения и навыки в процессе онлайн-обучения иностранному языку; использовать иноязычные словари и справочники, в том числе информационно-справочные системы в электронной форме;
ОК 03 Планировать и реализовывать собственное профессиональное и личностное развитие, предпринимательскую деятельность в профессиональной сфере, использовать знания по правовой и финансовой грамотности в различных жизненных ситуациях	Личностные результаты освоения учебной дисциплины отражают готовность и способность обучающихся руководствоваться сформированной внутренней позицией личности, системой ценностных ориентаций, позитивных внутренних убеждений, соответствующих традиционным ценностям российского общества, расширение жизненного опыта и опыта деятельности в процессе реализации основных направлений воспитательной деятельности, в том числе в части: духовно-нравственного воспитания: ЛР11. осознание духовных ценностей российского народа; ЛР12. сформированность нравственного сознания, этического поведения; ЛР13. способность оценивать ситуацию и принимать осознанные решения, ориентируясь на морально-нравственные нормы и ценности; ЛР14. осознание личного вклада в построение устойчивого будущего; ЛР15. ответственное отношение к своим родителям и (или) другим членам семьи, созданию семьи на основе осознанного принятия ценностей семейной жизни в соответствии с традициями народов России; трудового воспитания: ЛР26. готовность и способность к образованию и самообразованию на протяжении всей жизни;	ПРб1 овладение основными видами речевой деятельности в рамках следующего тематического содержания речи: Межличностные отношения в семье, с друзьями и знакомыми. Конфликтные ситуации, их предупреждение и разрешение. Внешность и характер человека и литературного персонажа. Повседневная жизнь. Здоровый образ жизни. Школьное образование. Выбор профессии. Альтернативы в продолжении образования. Роль иностранного языка в современном мире. Молодежь в современном обществе. Досуг молодежи. Природа и экология. Технический прогресс, современные средства информации и коммуникации, Интернет-безопасность. Родная страна и страна/страны изучаемого языка. Выдающиеся люди родной страны и страны/стран изучаемого языка: говорение: уметь вести разные виды диалога (в том числе комбинированный) в стандартных ситуациях неофициального и официального общения объемом до 9 реплик со стороны каждого собеседника в рамках отобранного тематического содержания речи с соблюдением норм речевого этикета, принятых в стране/странах изучаемого языка; создавать устные связные монологические высказывания (описание/характеристика, повествование/сообщение) с изложением своего мнения и краткой аргументацией объемом 14 - 15 фраз в рамках отобранного тематического содержания речи; передавать основное содержание прочитанного/прослушанного текста с выражением своего отношения; устно представлять в объеме 14 - 15 фраз результаты выполненной проектной работы; аудирование: воспринимать на слух и понимать звучащие до 2,5 минут аутентичные тексты, содержащие отдельные неизученные языковые явления, не

	Метапредметные результаты освоения учебной дисциплины отражают: 8.1. Овладение универсальными учебными познавательными действиями: б) базовые исследовательские действия: МР11. ставить и формулировать собственные задачи в образовательной деятельности и жизненных ситуациях; 8.3. Овладение универсальными регулятивными действиями: а) самоорганизация: МР38. самостоятельно осуществлять познавательную деятельность, выявлять проблемы, ставить и формулировать собственные задачи в образовательной деятельности и жизненных ситуациях; МР39. самостоятельно составлять план решения проблемы с учетом имеющихся ресурсов, собственных возможностей и предпочтений; МР44. способствовать формированию и проявлению широкой эрудиции в разных областях знаний, постоянно повышать свой образовательный и культурный уровень; б) самоконтроль: МР46. владеть навыками познавательной рефлексии как осознания совершаемых действий и мыслительных процессов, их результатов и оснований; МР47. использовать приемы рефлексии для оценки ситуации, выбора верного решения; МР48. уметь оценивать риски и своевременно принимать решения по их снижению; в) эмоциональный интеллект, предполагающий сформированность: МР49. самосознания, включающего способность понимать свое эмоциональное состояние, видеть направления развития собственной эмоциональной сферы, быть уверенным в себе; МР50. саморегулирования, включающего самоконтроль,	препятствующие решению коммуникативной задачи, с разной глубиной проникновения в содержание текста: с пониманием основного содержания, с пониманием нужной/интересующей/запрашиваемой информации; смысловое чтение: читать про себя и понимать несложные аутентичные тексты разного вида, жанра и стиля объемом 600 - 800 слов, содержащие отдельные неизученные языковые явления, с различной глубиной проникновения в содержание текста: с пониманием основного содержания, с пониманием нужной/интересующей/запрашиваемой информации, с полным пониманием прочитанного; читать несплошные тексты (таблицы, диаграммы, графики) и понимать представленную в них информацию; письменная речь: заполнять анкеты и формуляры, сообщая о себе основные сведения, в соответствии с нормами, принятыми в стране/странах изучаемого языка; писать электронное сообщение личного характера объемом до 140 слов, соблюдая принятый речевой этикет; создавать письменные высказывания объемом до 180 слов с опорой на план, картинку, таблицу, графики, диаграммы, прочитанный/прослушанный текст; заполнять таблицу, кратко фиксируя содержание прочитанного/прослушанного текста или дополняя информацию в таблице; представлять результаты выполненной проектной работы объемом до 180 слов; ПРб2. овладение фонетическими навыками: различать на слух и адекватно, без ошибок, ведущих к сбою коммуникации, произносить слова с правильным ударением и фразы с соблюдением их ритмико-интонационных особенностей, в том числе применять правило отсутствия фразового ударения на служебных словах; владеть правилами чтения и осмысленно читать вслух аутентичные тексты объемом до 150 слов, построенные в основном на изученном языковом материале, с соблюдением правил чтения и интонации; овладение орфографическими навыками в отношении изученного лексического материала; овладение пунктуационными навыками: использовать запятую при перечислении, обращении и при выделении вводных слов; апостроф, точку, вопросительный и восклицательный знаки; не ставить точку после заголовка; правильно оформлять прямую речь, электронное сообщение личного характера;

	умение принимать ответственность за свое поведение, способность адаптироваться к эмоциональным изменениям и проявлять гибкость, быть открытым новому; МР51. сформированность внутренней мотивации, включающей стремление к достижению цели и успеху, оптимизм, инициативность, умение действовать, исходя из своих возможностей; МР52. эмпатии, включающей способность понимать эмоциональное состояние других, учитывать его при осуществлении коммуникации, способность к сочувствию и сопереживанию;	ПРб3. знание и понимание основных значений изученных лексических единиц (слов, словосочетаний, речевых клише), основных способов словообразования (аффиксация, словосложение, конверсия) и особенностей структуры простых и сложных предложений и различных коммуникативных типов предложений; выявление признаков изученных грамматических и лексических явлений по заданным основаниям; ПРб4. овладение навыками распознавания и употребления в устной и письменной речи не менее 1500 лексических единиц (слов, словосочетаний, речевых клише), включая 1350 лексических единиц, освоенных на уровне основного общего образования; навыками употребления родственных слов, образованных с помощью аффиксации, словосложения, конверсии; ПРб5. овладение навыками распознавания и употребления в устной и письменной речи изученных морфологических форм и синтаксических конструкций изучаемого иностранного языка в рамках тематического содержания речи в соответствии с решаемой коммуникативной задачей; ПРб9. приобретение опыта практической деятельности в повседневной жизни: участвовать в учебно-исследовательской, проектной деятельности предметного и межпредметного характера с использованием материалов на изучаемом иностранном языке и применением информационно-коммуникационных технологий; соблюдать правила информационной безопасности в ситуациях повседневной жизни и при работе в информационно-телекоммуникационной сети "Интернет" (далее - сеть Интернет); использовать приобретенные умения и навыки в процессе онлайн-обучения иностранному языку; использовать иноязычные словари и справочники, в том числе информационно-справочные системы в электронной форме;
ОК 04 Эффективно взаимодействовать и работать в коллективе и команде	Метапредметные результаты освоения учебной дисциплины отражают: 8.2. Овладение универсальными коммуникативными действиями: б) совместная деятельность: МР31. понимать и использовать преимущества	ПРб1 овладение основными видами речевой деятельности в рамках следующего тематического содержания речи: Межличностные отношения в семье, с друзьями и знакомыми. Конфликтные ситуации, их предупреждение и разрешение. Внешность и характер человека и литературного персонажа. Повседневная жизнь. Здоровый образ жизни. Школьное образование. Выбор профессии. Альтернативы в

	командной и индивидуальной работы; МР32. выбирать тематику и методы совместных действий с учетом общих интересов и возможностей каждого члена коллектива; МР33. принимать цели совместной деятельности, организовывать и координировать действия по ее достижению: составлять план действий, распределять роли с учетом мнений участников обсуждать результаты совместной работы; МР34. оценивать качество своего вклада и каждого участника команды в общий результат по разработанным критериям; МР36. координировать и выполнять работу в условиях реального, виртуального и комбинированного взаимодействия;	продолжении образования. Роль иностранного языка в современном мире. Молодежь в современном обществе. Досуг молодежи. Природа и экология. Технический прогресс, современные средства информации и коммуникации, Интернет-безопасность. Родная страна и страна/страны изучаемого языка. Выдающиеся люди родной страны и страны/стран изучаемого языка: говорение: уметь вести разные виды диалога (в том числе комбинированный) в стандартных ситуациях неофициального и официального общения объемом до 9 реплик со стороны каждого собеседника в рамках отобранного тематического содержания речи с соблюдением норм речевого этикета, принятых в стране/странах изучаемого языка; создавать устные связные монологические высказывания (описание/характеристика, повествование/сообщение) с изложением своего мнения и краткой аргументацией объемом 14 - 15 фраз в рамках отобранного тематического содержания речи; передавать основное содержание прочитанного/прослушанного текста с выражением своего отношения; устно представлять в объеме 14 - 15 фраз результаты выполненной проектной работы; аудирование: воспринимать на слух и понимать звучащие до 2,5 минут аутентичные тексты, содержащие отдельные неизученные языковые явления, не препятствующие решению коммуникативной задачи, с разной глубиной проникновения в содержание текста: с пониманием основного содержания, с пониманием нужной/интересующей/запрашиваемой информации; смысловое чтение: читать про себя и понимать несложные аутентичные тексты разного вида, жанра и стиля объемом 600 - 800 слов, содержащие отдельные неизученные языковые явления, с различной глубиной проникновения в содержание текста: с пониманием основного содержания, с пониманием нужной/интересующей/запрашиваемой информации, с полным пониманием прочитанного; читать несплошные тексты (таблицы, диаграммы, графики) и понимать представленную в них информацию; письменная речь: заполнять анкеты и формуляры, сообщая о себе основные сведения, в соответствии с нормами, принятыми в стране/странах изучаемого языка; писать электронное сообщение личного характера объемом до 140 слов, соблюдая принятый речевой этикет; создавать письменные

		высказывания объемом до 180 слов с опорой на план, картинку, таблицу, графики, диаграммы, прочитанный/прослушанный текст; заполнять таблицу, кратко фиксируя содержание прочитанного/прослушанного текста или дополняя информацию в таблице; представлять результаты выполненной проектной работы объемом до 180 слов; ПРб3. знание и понимание основных значений изученных лексических единиц (слов, словосочетаний, речевых клише), основных способов словообразования (аффиксация, словосложение, конверсия) и особенностей структуры простых и сложных предложений и различных коммуникативных типов предложений; выявление признаков изученных грамматических и лексических явлений по заданным основаниям; ПРб4. овладение навыками распознавания и употребления в устной и письменной речи не менее 1500 лексических единиц (слов, словосочетаний, речевых клише), включая 1350 лексических единиц, освоенных на уровне основного общего образования; навыками употребления родственных слов, образованных с помощью аффиксации, словосложения, конверсии; ПРб7. овладение компенсаторными умениями, позволяющими в случае сбоя коммуникации, а также в условиях дефицита языковых средств использовать различные приемы переработки информации: при говорении - переспрос; при говорении и письме - описание/перифраз/толкование; при чтении и аудировании - языковую и контекстуальную догадку; ПРб8. развитие умения сравнивать, классифицировать, систематизировать и обобщать по существенным признакам изученные языковые явления (лексические и грамматические);
ОК 05 Осуществлять устную и письменную коммуникацию на государственном языке Российской Федерации с учетом особенностей	Личностные результаты освоения учебной дисциплины отражают готовность и способность обучающихся руководствоваться сформированной внутренней позицией личности, системой ценностных ориентаций, позитивных внутренних убеждений, соответствующих традиционным ценностям российского общества, расширение жизненного опыта и опыта деятельности в процессе реализации основных направлений	ПРб1 овладение основными видами речевой деятельности в рамках следующего тематического содержания речи: Межличностные отношения в семье, с друзьями и знакомыми. Конфликтные ситуации, их предупреждение и разрешение. Внешность и характер человека и литературного персонажа. Повседневная жизнь. Здоровый образ жизни. Школьное образование. Выбор профессии. Альтернативы в продолжении образования. Роль иностранного языка в современном мире. Молодежь в современном обществе. Досуг молодежи. Природа

социального и культурного контекста	воспитательной деятельности, в том числе в части: эстетического воспитания: ЛР16. эстетическое отношение к миру, включая эстетику быта, научного и технического творчества, спорта, труда и общественных отношений; ЛР17. способность воспринимать различные виды искусства, традиции и творчество своего и других народов, ощущать эмоциональное воздействие искусства; ЛР18. убежденность в значимости для личности и общества отечественного и мирового искусства, этнических культурных традиций и народного творчества; ЛР19. готовность к самовыражению в разных видах искусства, стремление проявлять качества творческой личности; Метапредметные результаты освоения учебной дисциплины отражают: 8.2. Овладение универсальными коммуникативными действиями: а) общение: МР26. осуществлять коммуникации во всех сферах жизни; МР27. распознавать невербальные средства общения, понимать значение социальных знаков, распознавать предпосылки конфликтных ситуаций и смягчать конфликты; МР28. владеть различными способами общения и взаимодействия; МР29. аргументированно вести диалог, уметь смягчать конфликтные ситуации; МР30. развернуто и логично излагать свою точку зрения с использованием языковых средств;	и экология. Технический прогресс, современные средства информации и коммуникации, Интернет-безопасность. Родная страна и страна/страны изучаемого языка. Выдающиеся люди родной страны и страны/стран изучаемого языка: говорение: уметь вести разные виды диалога (в том числе комбинированный) в стандартных ситуациях неофициального и официального общения объемом до 9 реплик со стороны каждого собеседника в рамках отобранного тематического содержания речи с соблюдением норм речевого этикета, принятых в стране/странах изучаемого языка; создавать устные связные монологические высказывания (описание/характеристика, повествование/сообщение) с изложением своего мнения и краткой аргументацией объемом 14 - 15 фраз в рамках отобранного тематического содержания речи; передавать основное содержание прочитанного/прослушанного текста с выражением своего отношения; устно представлять в объеме 14 - 15 фраз результаты выполненной проектной работы; аудирование: воспринимать на слух и понимать звучащие до 2,5 минут аутентичные тексты, содержащие отдельные неизученные языковые явления, не препятствующие решению коммуникативной задачи, с разной глубиной проникновения в содержание текста: с пониманием основного содержания, с пониманием нужной/интересующей/запрашиваемой информации; смысловое чтение: читать про себя и понимать несложные аутентичные тексты разного вида, жанра и стиля объемом 600 - 800 слов, содержащие отдельные неизученные языковые явления, с различной глубиной проникновения в содержание текста: с пониманием основного содержания, с пониманием нужной/интересующей/запрашиваемой информации, с полным пониманием прочитанного; читать несплошные тексты (таблицы, диаграммы, графики) и понимать представленную в них информацию; письменная речь: заполнять анкеты и формуляры, сообщая о себе основные сведения, в соответствии с нормами, принятыми в стране/странах изучаемого языка; писать электронное сообщение личного характера объемом до 140 слов, соблюдая принятый речевой этикет; создавать письменные высказывания объемом до 180 слов с опорой на план, картинку, таблицу, графики, диаграммы, прочитанный/прослушанный текст;

		заполнять таблицу, кратко фиксируя содержание прочитанного/прослушанного текста или дополняя информацию в таблице; представлять результаты выполненной проектной работы объемом до 180 слов; ПРб6. овладение социокультурными знаниями и умениями: знать/понимать речевые различия в ситуациях официального и неофициального общения в рамках тематического содержания речи и использовать лексико-грамматические средства с учетом этих различий; знать/понимать и использовать в устной и письменной речи наиболее употребительную тематическую фоновую лексику и реалии страны/стран изучаемого языка (например, система образования, страницы истории, основные праздники, этикетные особенности общения); иметь базовые знания о социокультурном портрете и культурном наследии родной страны и страны/стран изучаемого языка; представлять родную страну и ее культуру на иностранном языке; проявлять уважение к иной культуре; соблюдать нормы вежливости в межкультурном общении;
ОК 06 Проявлять гражданско-патриотическую позицию, демонстрировать осознанное поведение на основе традиционных российских духовно-нравственных ценностей, в том числе с учетом гармонизации межнациональных и межрелигиозных отношений, применять стандарты антикоррупционного	Личностные результаты освоения учебной дисциплины отражают готовность и способность обучающихся руководствоваться сформированной внутренней позицией личности, системой ценностных ориентаций, позитивных внутренних убеждений, соответствующих традиционным ценностям российского общества, расширение жизненного опыта и опыта деятельности в процессе реализации основных направлений воспитательной деятельности, в том числе в части: гражданского воспитания: ЛР1. сформированность гражданской позиции обучающегося как активного и ответственного члена российского общества; ЛР2. осознание своих конституционных прав и обязанностей, уважение закона и правопорядка; ЛР3. принятие традиционных национальных, общечеловеческих гуманистических и демократических ценностей; ЛР4. готовность противостоять идеологии экстремизма,	ПРб1 овладение основными видами речевой деятельности в рамках следующего тематического содержания речи: Межличностные отношения в семье, с друзьями и знакомыми. Конфликтные ситуации, их предупреждение и разрешение. Внешность и характер человека и литературного персонажа. Повседневная жизнь. Здоровый образ жизни. Школьное образование. Выбор профессии. Альтернативы в продолжении образования. Роль иностранного языка в современном мире. Молодежь в современном обществе. Досуг молодежи. Природа и экология. Технический прогресс, современные средства информации и коммуникации, Интернет-безопасность. Родная страна и страна/страны изучаемого языка. Выдающиеся люди родной страны и страны/стран изучаемого языка: говорение: уметь вести разные виды диалога (в том числе комбинированный) в стандартных ситуациях неофициального и официального общения объемом до 9 реплик со стороны каждого собеседника в рамках отобранного тематического содержания речи с соблюдением норм речевого этикета, принятых в стране/странах изучаемого языка; создавать устные связные монологические высказывания (описание/характеристика, повествование/сообщение) с изложением

поведения	национализма, ксенофобии, дискриминации по социальным, религиозным, расовым, национальным признакам; ЛР5. готовность вести совместную деятельность в интересах гражданского общества, участвовать в самоуправлении в общеобразовательной организации и детско-юношеских организациях; ЛР6. умение взаимодействовать с социальными институтами в соответствии с их функциями и назначением; ЛР7. готовность к гуманитарной и волонтерской деятельности; патриотического воспитания: ЛР8. сформированность российской гражданской идентичности, патриотизма, уважения к своему народу, чувства ответственности перед Родиной, гордости за свой край, свою Родину, свой язык и культуру, прошлое и настоящее многонационального народа России; ЛР9. ценностное отношение к государственным символам, историческому и природному наследию, памятникам, традициям народов России, достижениям России в науке, искусстве, спорте, технологиях и труде; ЛР10. идейная убежденность, готовность к служению и защите Отечества, ответственность за его судьбу;	своего мнения и краткой аргументацией объемом 14 - 15 фраз в рамках отобранного тематического содержания речи; передавать основное содержание прочитанного/прослушанного текста с выражением своего отношения; устно представлять в объеме 14 - 15 фраз результаты выполненной проектной работы; аудирование: воспринимать на слух и понимать звучащие до 2,5 минут аутентичные тексты, содержащие отдельные неизученные языковые явления, не препятствующие решению коммуникативной задачи, с разной глубиной проникновения в содержание текста: с пониманием основного содержания, с пониманием нужной/интересующей/запрашиваемой информации; смысловое чтение: читать про себя и понимать несложные аутентичные тексты разного вида, жанра и стиля объемом 600 - 800 слов, содержащие отдельные неизученные языковые явления, с различной глубиной проникновения в содержание текста: с пониманием основного содержания, с пониманием нужной/интересующей/запрашиваемой информации, с полным пониманием прочитанного; читать несплошные тексты (таблицы, диаграммы, графики) и понимать представленную в них информацию; письменная речь: заполнять анкеты и формуляры, сообщая о себе основные сведения, в соответствии с нормами, принятыми в стране/странах изучаемого языка; писать электронное сообщение личного характера объемом до 140 слов, соблюдая принятый речевой этикет; создавать письменные высказывания объемом до 180 слов с опорой на план, картинку, таблицу, графики, диаграммы, прочитанный/прослушанный текст; заполнять таблицу, кратко фиксируя содержание прочитанного/прослушанного текста или дополняя информацию в таблице; представлять результаты выполненной проектной работы объемом до 180 слов; ПРб6. овладение социокультурными знаниями и умениями: знать/понимать речевые различия в ситуациях официального и неофициального общения в рамках тематического содержания речи и использовать лексико-грамматические средства с учетом этих различий; знать/понимать и использовать в устной и письменной речи наиболее употребительную тематическую фоновую лексику и реалии страны/стран изучаемого языка (например, система образования,

		страницы истории, основные праздники, этикетные особенности общения); иметь базовые знания о социокультурном портрете и культурном наследии родной страны и страны/стран изучаемого языка; представлять родную страну и ее культуру на иностранном языке; проявлять уважение к иной культуре; соблюдать нормы вежливости в межкультурном общении;
ОК 07 Содействовать сохранению окружающей среды, ресурсосбережению, применять знания об изменении климата, принципы бережливого производства, эффективно действовать в чрезвычайных ситуациях	Личностные результаты освоения учебной дисциплины отражают готовность и способность обучающихся руководствоваться сформированной внутренней позицией личности, системой ценностных ориентаций, позитивных внутренних убеждений, соответствующих традиционным ценностям российского общества, расширение жизненного опыта и опыта деятельности в процессе реализации основных направлений воспитательной деятельности, в том числе в части: экологического воспитания: ЛР27. сформированность экологической культуры, понимание влияния социально-экономических процессов на состояние природной и социальной среды, осознание глобального характера экологических проблем; ЛР28. планирование и осуществление действий в окружающей среде на основе знания целей устойчивого развития человечества; ЛР29. активное неприятие действий, приносящих вред окружающей среде; ЛР30. умение прогнозировать неблагоприятные экологические последствия предпринимаемых действий, предотвращать их; ЛР31. расширение опыта деятельности экологической направленности; Метапредметные результаты освоения учебной дисциплины отражают: 8.1. Овладение универсальными учебными познавательными действиями: б) базовые исследовательские действия:	ПРб1 овладение основными видами речевой деятельности в рамках следующего тематического содержания речи: Межличностные отношения в семье, с друзьями и знакомыми. Конфликтные ситуации, их предупреждение и разрешение. Внешность и характер человека и литературного персонажа. Повседневная жизнь. Здоровый образ жизни. Школьное образование. Выбор профессии. Альтернативы в продолжении образования. Роль иностранного языка в современном мире. Молодежь в современном обществе. Досуг молодежи. Природа и экология. Технический прогресс, современные средства информации и коммуникации, Интернет-безопасность. Родная страна и страна/страны изучаемого языка. Выдающиеся люди родной страны и страны/стран изучаемого языка: говорение: уметь вести разные виды диалога (в том числе комбинированный) в стандартных ситуациях неофициального и официального общения объемом до 9 реплик со стороны каждого собеседника в рамках отобранного тематического содержания речи с соблюдением норм речевого этикета, принятых в стране/странах изучаемого языка; создавать устные связные монологические высказывания (описание/характеристика, повествование/сообщение) с изложением своего мнения и краткой аргументацией объемом 14 - 15 фраз в рамках отобранного тематического содержания речи; передавать основное содержание прочитанного/прослушанного текста с выражением своего отношения; устно представлять в объеме 14 - 15 фраз результаты выполненной проектной работы; аудирование: воспринимать на слух и понимать звучащие до 2,5 минут аутентичные тексты, содержащие отдельные неизученные языковые явления, не препятствующие решению коммуникативной задачи, с разной глубиной проникновения в содержание текста: с пониманием основного содержания, с пониманием нужной/интересующей/запрашиваемой информации; смысловое

	МР15. разрабатывать план решения проблемы с учетом анализа имеющихся материальных и нематериальных ресурсов; МР16. осуществлять целенаправленный поиск переноса средств и способов действия в профессиональную среду; 8.2. Овладение универсальными коммуникативными действиями: б) совместная деятельность: МР35. предлагать новые проекты, оценивать идеи с позиции новизны, оригинальности, практической значимости; 8.3. Овладение универсальными регулятивными действиями: б) самоконтроль: МР45. давать оценку новым ситуациям, вносить коррективы в деятельность, оценивать соответствие результатов целям;	чтение: читать про себя и понимать несложные аутентичные тексты разного вида, жанра и стиля объемом 600 - 800 слов, содержащие отдельные неизученные языковые явления, с различной глубиной проникновения в содержание текста: с пониманием основного содержания, с пониманием нужной/интересующей/запрашиваемой информации, с полным пониманием прочитанного; читать несплошные тексты (таблицы, диаграммы, графики) и понимать представленную в них информацию; письменная речь: заполнять анкеты и формуляры, сообщая о себе основные сведения, в соответствии с нормами, принятыми в стране/странах изучаемого языка; писать электронное сообщение личного характера объемом до 140 слов, соблюдая принятый речевой этикет; создавать письменные высказывания объемом до 180 слов с опорой на план, картинку, таблицу, графики, диаграммы, прочитанный/прослушанный текст; заполнять таблицу, кратко фиксируя содержание прочитанного/прослушанного текста или дополняя информацию в таблице; представлять результаты выполненной проектной работы объемом до 180 слов; ПРб3. знание и понимание основных значений изученных лексических единиц (слов, словосочетаний, речевых клише), основных способов словообразования (аффиксация, словосложение, конверсия) и особенностей структуры простых и сложных предложений и различных коммуникативных типов предложений; выявление признаков изученных грамматических и лексических явлений по заданным основаниям; ПРб8. развитие умения сравнивать, классифицировать, систематизировать и обобщать по существенным признакам изученные языковые явления (лексические и грамматические); ПРб9. приобретение опыта практической деятельности в повседневной жизни: участвовать в учебно-исследовательской, проектной деятельности предметного и межпредметного характера с использованием материалов на изучаемом иностранном языке и применением информационно-коммуникационных технологий; соблюдать правила информационной безопасности в ситуациях повседневной жизни и при работе в информационно-телекоммуникационной сети "Интернет" (далее - сеть Интернет);

		использовать приобретенные умения и навыки в процессе онлайн-обучения иностранному языку; использовать иноязычные словари и справочники, в том числе информационно-справочные системы в электронной форме;
ОК 08 Использовать средства физической культуры для сохранения и укрепления здоровья в процессе профессиональной деятельности и поддержания необходимого уровня физической подготовленности	Личностные результаты освоения учебной дисциплины отражают готовность и способность обучающихся руководствоваться сформированной внутренней позицией личности, системой ценностных ориентаций, позитивных внутренних убеждений, соответствующих традиционным ценностям российского общества, расширение жизненного опыта и опыта деятельности в процессе реализации основных направлений воспитательной деятельности, в том числе в части: физического воспитания: ЛР20. сформированность здорового и безопасного образа жизни, ответственного отношения к своему здоровью; ЛР21. потребность в физическом совершенствовании, занятиях спортивно-оздоровительной деятельностью; ЛР22. активное неприятие вредных привычек и иных форм причинения вреда физическому и психическому здоровью; Метапредметные результаты освоения учебной дисциплины отражают: 8.1. Овладение универсальными учебными познавательными действиями: б) базовые исследовательские действия: МР14. давать оценку новым ситуациям, оценивать приобретенный опыт; 8.3. Овладение универсальными регулятивными действиями: а) самоорганизация: МР40. давать оценку новым ситуациям; МР42. делать осознанный выбор, аргументировать его, брать ответственность за решение; МР43. оценивать приобретенный опыт;	ПРб9. приобретение опыта практической деятельности в повседневной жизни: участвовать в учебно-исследовательской, проектной деятельности предметного и межпредметного характера с использованием материалов на изучаемом иностранном языке и применением информационно-коммуникационных технологий; соблюдать правила информационной безопасности в ситуациях повседневной жизни и при работе в информационно-телекоммуникационной сети "Интернет" (далее - сеть Интернет); использовать приобретенные умения и навыки в процессе онлайн-обучения иностранному языку; использовать иноязычные словари и справочники, в том числе информационно-справочные системы в электронной форме;

ОК 09 Пользоваться профессиональной документацией на государственном и иностранном языках.	Личностные результаты освоения учебной дисциплины отражают готовность и способность обучающихся руководствоваться сформированной внутренней позицией личности, системой ценностных ориентаций, позитивных внутренних убеждений, соответствующих традиционным ценностям российского общества, расширение жизненного опыта и опыта деятельности в процессе реализации основных направлений воспитательной деятельности, в том числе в части: ценности научного познания: ЛР33. совершенствование языковой и читательской культуры как средства взаимодействия между людьми и познания мира; Метапредметные результаты освоения учебной дисциплины отражают: 8.1. Овладение универсальными учебными познавательными действиями: б) базовые исследовательские действия: МР7. владеть навыками учебно-исследовательской и проектной деятельности, навыками разрешения проблем; МР8. способность и готовность к самостоятельному поиску методов решения практических задач, применению различных методов познания; МР9. овладение видами деятельности по получению нового знания, его интерпретации, преобразованию и применению в различных учебных ситуациях, в том числе при создании учебных и социальных проектов; МР10. формирование научного типа мышления, владение научной терминологией, ключевыми понятиями и методами;	ПРб1 овладение основными видами речевой деятельности в рамках следующего тематического содержания речи: Межличностные отношения в семье, с друзьями и знакомыми. Конфликтные ситуации, их предупреждение и разрешение. Внешность и характер человека и литературного персонажа. Повседневная жизнь. Здоровый образ жизни. Школьное образование. Выбор профессии. Альтернативы в продолжении образования. Роль иностранного языка в современном мире. Молодежь в современном обществе. Досуг молодежи. Природа и экология. Технический прогресс, современные средства информации и коммуникации, Интернет-безопасность. Родная страна и страна/страны изучаемого языка. Выдающиеся люди родной страны и страны/стран изучаемого языка: говорение: уметь вести разные виды диалога (в том числе комбинированный) в стандартных ситуациях неофициального и официального общения объемом до 9 реплик со стороны каждого собеседника в рамках отобранного тематического содержания речи с соблюдением норм речевого этикета, принятых в стране/странах изучаемого языка; создавать устные связные монологические высказывания (описание/характеристика, повествование/сообщение) с изложением своего мнения и краткой аргументацией объемом 14 - 15 фраз в рамках отобранного тематического содержания речи; передавать основное содержание прочитанного/прослушанного текста с выражением своего отношения; устно представлять в объеме 14 - 15 фраз результаты выполненной проектной работы; аудирование: воспринимать на слух и понимать звучащие до 2,5 минут аутентичные тексты, содержащие отдельные неизученные языковые явления, не препятствующие решению коммуникативной задачи, с разной глубиной проникновения в содержание текста: с пониманием основного содержания, с пониманием нужной/интересующей/запрашиваемой информации; смысловое чтение: читать про себя и понимать несложные аутентичные тексты разного вида, жанра и стиля объемом 600 - 800 слов, содержащие отдельные неизученные языковые явления, с различной глубиной проникновения в содержание текста: с пониманием основного содержания, с пониманием нужной/интересующей/запрашиваемой информации, с полным пониманием прочитанного; читать

		несплошные тексты (таблицы, диаграммы, графики) и понимать представленную в них информацию; письменная речь: заполнять анкеты и формуляры, сообщая о себе основные сведения, в соответствии с нормами, принятыми в стране/странах изучаемого языка; писать электронное сообщение личного характера объемом до 140 слов, соблюдая принятый речевой этикет; создавать письменные высказывания объемом до 180 слов с опорой на план, картинку, таблицу, графики, диаграммы, прочитанный/прослушанный текст; заполнять таблицу, кратко фиксируя содержание прочитанного/прослушанного текста или дополняя информацию в таблице; представлять результаты выполненной проектной работы объемом до 180 слов; ПРб2. овладение фонетическими навыками: различать на слух и адекватно, без ошибок, ведущих к сбою коммуникации, произносить слова с правильным ударением и фразы с соблюдением их ритмико-интонационных особенностей, в том числе применять правило отсутствия фразового ударения на служебных словах; владеть правилами чтения и осмысленно читать вслух аутентичные тексты объемом до 150 слов, построенные в основном на изученном языковом материале, с соблюдением правил чтения и интонации; овладение орфографическими навыками в отношении изученного лексического материала; овладение пунктуационными навыками: использовать запятую при перечислении, обращении и при выделении вводных слов; апостроф, точку, вопросительный и восклицательный знаки; не ставить точку после заголовка; правильно оформлять прямую речь, электронное сообщение личного характера; ПРб3. знание и понимание основных значений изученных лексических единиц (слов, словосочетаний, речевых клише), основных способов словообразования (аффиксация, словосложение, конверсия) и особенностей структуры простых и сложных предложений и различных коммуникативных типов предложений; выявление признаков изученных грамматических и лексических явлений по заданным основаниям; ПРб4. овладение навыками распознавания и употребления в устной и письменной речи не менее 1500 лексических единиц (слов, словосочетаний, речевых клише), включая 1350 лексических единиц,

		освоенных на уровне основного общего образования; навыками употребления родственных слов, образованных с помощью аффиксации, словосложения, конверсии; ПРб5. овладение навыками распознавания и употребления в устной и письменной речи изученных морфологических форм и синтаксических конструкций изучаемого иностранного языка в рамках тематического содержания речи в соответствии с решаемой коммуникативной задачей; ПРб6. овладение социокультурными знаниями и умениями: знать/понимать речевые различия в ситуациях официального и неофициального общения в рамках тематического содержания речи и использовать лексико-грамматические средства с учетом этих различий; знать/понимать и использовать в устной и письменной речи наиболее употребительную тематическую фоновую лексику и реалии страны/стран изучаемого языка (например, система образования, страницы истории, основные праздники, этикетные особенности общения); иметь базовые знания о социокультурном портрете и культурном наследии родной страны и страны/стран изучаемого языка; представлять родную страну и ее культуру на иностранном языке; проявлять уважение к иной культуре; соблюдать нормы вежливости в межкультурном общении;

3 СТРУКТУРА И СОДЕРЖАНИЕ УЧЕБНОЙ ДИСЦИПЛИНЫ

3.1 Объем учебной дисциплины и виды учебной работы

Вид учебной работы	Объем в часах	В т.ч. в форме практической подготовки
Объем образовательной программы учебной дисциплины	74	18
в т. ч.:		
Основное содержание	**40**	**2**
теоретическое обучение	0	0
практические занятия	40	2
лабораторные занятия	0	0
Профессионально-ориентированное содержание (содержание прикладного модуля)	**34**	**16**
теоретическое обучение	0	0
практические занятия	34	16
лабораторные занятия	0	0
Промежуточная аттестация *дифференцированный зачет*		

3.2 Тематический план и содержание учебной дисциплины

Наименование разделов и тем	Содержание учебного материала и формы организации деятельности обучающихся	Объем, акад. ч / в том числе в форме практической подготовки, акад. ч	Код ОК, ПК	Код ПР, ЛР, МР,
1	**2**	**3**	**4**	**5**
РАЗДЕЛ 1 ВВОДНО-КОРРЕКТИРУЮЩИЙ БЛОК		**12/0**		
Тема 1.1. Повседневная жизнь семьи	**Содержание**	**12/0**		
	Лексика: наиболее употребительная лексика по темам «Семья, родственные отношения, семейные ценности»; «Описание внешности»; «Общение в семье и в колледже», «Покупки»; *Грамматика:* глаголы to be, to have, to do (их значения как смысловых глаголов и функции как вспомогательных); Порядок слов в предложении; Существительное, множественное число существительных; Артикли (определенный и неопределенный); Местоимения личные, притяжательные, указательные, возвратные; The Present Simple tense; существительные: исчисляемые и неисчисляемые; употребление слов many/ much, a lot of, little/ few, a few/ a little; арифметические действия и вычисления; степени сравнение *Фонетика:* Правила чтения. Звуки. Транскрипция.	-	ОК 01 ОК 02 ОК 04 ОК 09	*ПРб1, ПРб2, ПРб3, ПРб4, ПРб5, ПРб6, ПРб7, ПРб8, ПРб9* *ЛР13, ЛР24, ЛР25, ЛР33,* *МР1, МР3, МР7, МР8, МР9, МР19, МР21, МР22, МР32, МР33*
	В том числе практических и лабораторных занятий	**12/0**		
	Практическое занятие №1. Межличностные отношения в семье, с друзьями и знакомыми. Конфликтные ситуации, их предупреждение и разрешение.	2/0	ОК 01 ОК 02 ОК 04 ОК 09	*ПРб1, ПРб2, ПРб3, ПРб4, ПРб5, ПРб6, ПРб7, ПРб8, ПРб9* *ЛР33, МР1, МР8, МР9, МР19, МР22, МР31*
	Практическое занятие №2. Внешность и характеристика человека, литературного персонажа.	2/0	ОК 01 ОК 02 ОК 04 ОК 09	*ПРб1, ПРб2, ПРб3, ПРб4, ПРб5, ПРб6, ПРб7, ПРб8, ПРб9* *ЛР24, ЛР33,* *МР21, МР22, МР32, МР33*
	Практическое занятие №3. Жизнь в колледже. Переписка с зарубежными сверстниками.	2/0	ОК 01 ОК 02 ОК 04 ОК 09	*ПРб1, ПРб2, ПРб3, ПРб4, ПРб5, ПРб6, ПРб7, ПРб8, ПРб9* *ЛР25, ЛР33,* *МР3, МР7, МР31, МР32*

	Практическое занятие №4. Взаимоотношения в колледже. Проблемы и решения. Права и обязанности обучающегося. Выбор профессии. Альтернативы в продолжении образования.	2/0	ОК 01 ОК 02 ОК 09	*ПРб1, ПРб2, ПРб3, ПРб4, ПРб5, ПРб6, ПРб8, ПРб9 ЛР13, ЛР25, ЛР33, МР3, МР7, МР21, МР22*
	Практическое занятие №5. Покупки: одежда, обувь и продукты питания. Карманные деньги. Молодежная мода.	2/0	ОК 01 ОК 02 ОК 09	*ПРб1, ПРб2, ПРб3, ПРб4, ПРб5, ПРб6, ПРб8, ПРб9 ЛР25, ЛР33, МР3, МР7, МР22*
	Практическое занятие №6. Контрольная работа по Разделу 1.	2/0	ОК 01 ОК 02 ОК 09	*ПРб1, ПРб2, ПРб3, ПРб4, ПРб5, ПРб6, ПРб8, ПРб9 ЛР25, ЛР33, МР3, МР7, МР21*
РАЗДЕЛ 2 ИНОСТРАННЫЙ ЯЗЫК ДЛЯ ОБЩИХ ЦЕЛЕЙ		**32/6**		
Тема 2.1. Молодежь в современном обществе	**Содержание**	**4/2**		
	Лексика: наиболее употребительная лексика при описании свободного времени и досуга, увлечений и интересов; ценностные ориентиры, общественная жизнь; *Грамматика:* Система времен английского глагола групп Present Simple/ Continuous/ Future; love/ like/ enjoy + Infinitive/ ing, типы вопросов, способы выражения будущего времени *Фонетика:* Особенности английской артикуляции. Интонация речи (повествование, вопрос).	-	ОК 01 ОК 02 ОК 04 ОК 09	*ПРб1, ПРб2, ПРб3, ПРб4, ПРб5, ПРб6, ПРб7, ПРб8, ПРб9 ЛР13, ЛР25, ЛР33, МР3, МР7, МР21, МР22, МР32, МР33*
	В том числе практических и лабораторных занятий	**4/2**		
	Практическое занятие №7. Досуг молодежи: увлечения и интересы (чтение, кино, театр, музыка, музеи, Интернет, компьютерные игры и т.п.).	2/0	ОК 01 ОК 02 ОК 04 ОК 09	*ПРб1, ПРб2, ПРб3, ПРб4, ПРб5, ПРб6, ПРб7, ПРб8, ПРб9 ЛР13, ЛР25, ЛР33, МР3, МР7, МР21, МР22 МР32, МР33*
	Профессионально-ориентированное содержание	**2/2**		
	Практическое занятие №8. Ценностные ориентиры будущего специалиста. Участие молодежи в жизни общества.	2/2	ОК 01 ОК 02 ОК 09	*ПРб1, ПРб2, ПРб3, ПРб4, ПРб5, ПРб6, ПРб8, ПРб9 ЛР13, ЛР25, ЛР33, МР3, МР7, МР21,*
Тема 2.2. Здоровье и спорт	**Содержание**	**8/2**		
	Лексика: наиболее употребительная лексика по темам «Здоровый образ жизни», «Правильное питание»; «Спорт. Виды спорта»;		ОК 01 ОК 02	*ПРб1, ПРб2, ПРб3, ПРб4, ПРб5, ПРб6, ПРб8, ПРб9*

	Грамматика: Модальные глаголы и их эквиваленты; Past Simple tense, правильные и неправильные глаголы; *Фонетика:* отработка произношения и артикуляции.		ОК 08 ОК 09	*ЛР20, ЛР25, ЛР33,* *МР3, МР7, МР14, МР21, МР22, МР42*
	В том числе практических и лабораторных занятий	**8/2**		
	Практическое занятие №9. Посещение врача.	2/0	ОК 02 ОК 09	*ПРб1, ПРб2, ПРб3, ПРб4, ПРб5, ПРб6, ПРб8, ПРб9* *ЛР33,* *МР3, МР7, МР21,*
	Практическое занятие №10. Роль спорта в современной жизни: виды спорта, экстремальный спорт, спортивные соревнования.	2/0	ОК 01 ОК 02 ОК 09	*ПРб1, ПРб2, ПРб3, ПРб4, ПРб5, ПРб6, ПРб8, ПРб9* *ЛР25, ЛР33,* *МР3, МР7, МР21, МР22*
	Практическое занятие №11. Олимпийские игры.	2/0	ОК 01 ОК 02 ОК 09	*ПРб1, ПРб2, ПРб3, ПРб4, ПРб5, ПРб6, ПРб8, ПРб9* *ЛР25, ЛР33,* *МР3, МР7,*
	Профессионально-ориентированное содержание	2/2		
	Практическое занятие №12. Здоровый образ жизни и забота о здоровье: режим труда и отдыха будущего специалиста, спорт, сбалансированное питание. Отказ от вредных привычек.	2/2	ОК 01 ОК 02 ОК 08 ОК 09	*ПРб1, ПРб2, ПРб3, ПРб4, ПРб5, ПРб6, ПРб8, ПРб9* *ЛР20, ЛР25, ЛР33,* *МР3, МР7, МР14, МР21, МР42*
Тема 2.3. Проблемы экологии	**Содержание**	**6/2**		
	Грамматика: сложноподчиненные предложения с союзами because, so, if, when, that, that is why; *Лексика:* наиболее употребительная лексика по теме «Природа», «Экология»; *Фонетика:* особенности английской артикуляции.	-	ОК 01 ОК 02 ОК 03 ОК 04 ОК 07 ОК 09	*ПРб1, ПРб2, ПРб3, ПРб4, ПРб5, ПРб6, ПРб7, ПРб8, ПРб9* *ЛР25, ЛР26, ЛР27, ЛР33,* *МР3, МР7, МР11, МР15, МР21, МР22, МР32, МР33, МР35, МР38, МР45, МР46, МР50*
	В том числе практических и лабораторных занятий	**6/2**		
	Практическое занятие №13. Природа. Экология. Защита окружающей среды. Стихийные бедствия. Решение проблем воздействия технологического процесса на окружающую среду.	2/2	ОК 01 ОК 02 ОК 03 ОК 04 ОК 07 ОК 09	*ПРб1, ПРб2, ПРб3, ПРб4, ПРб5, ПРб6, ПРб7, ПРб8, ПРб9* *ЛР25, ЛР26, ЛР33,* *МР3, МР7, МР11, МР15, МР21, МР32, МР33, МР35, МР38, МР45, МР46, МР50*
	Практическое занятие №14. Условия проживания в городской/ сельской	2/0	ОК 01	*ПРб1, ПРб2, ПРб3, ПРб4, ПРб5,*

	местности.		ОК 02 ОК 09	*ПРб6, ПРб8, ПРб9* *ЛР25, ЛР33,* *МР3, МР7, МР21, МР22*
	Практическое занятие №15. Контрольная работа за 1 семестр.	2/0	ОК 01 ОК 02 ОК 03 ОК 09	*ПРб1, ПРб2, ПРб3, ПРб4, ПРб5, ПРб6, ПРб8, ПРб9* *ЛР25, ЛР26, ЛР33,* *МР3, МР7, МР11, МР21, МР22, МР38, МР46, МР50*
Тема 2.4. Родная страна и страны/страна изучаемого языка	**Содержание**	**14/0**		
	Лексика: наиболее употребительная лексика по теме (Географическое положение, крупные города, регионы, достопримечательности, культурные особенности (национальные и популярные праздники, знаменательные даты, традиции, обычаи), виды отдыха и путешествий; *Грамматика:* образование и употребление глаголов в Present Perfect tense; the Passive Voice; неопределенные местоимения; образование степеней сравнения наречий; *Фонетика:* особенности английской артикуляции.	-	ОК 01 ОК 02 ОК 03 ОК 04 ОК 05 ОК 06 ОК 09	*ПРб1, ПРб2, ПРб3, ПРб4, ПРб5, ПРб6, ПРб7, ПРб8, ПРб9* *ЛР1, ЛР5, ЛР9, ЛР13, ЛР17, ЛР25, ЛР26, ЛР33,* *МР3, МР7, МР11, МР21, МР22, МР28, МР32, МР33, МР38, МР46, МР50*
	В том числе практических и лабораторных занятий	**14/0**		
	Практическое занятие №16. Россия, географическое положение, крупные города, регионы.	2/0	ОК 01 ОК 02 ОК 06 ОК 09	*ПРб1, ПРб2, ПРб3, ПРб4, ПРб5, ПРб6, ПРб8, ПРб9* *ЛР1, ЛР5, ЛР9, ЛР25, ЛР33,* *МР3, МР7, МР21,*
	Практическое занятие №17. Достопримечательности, культурные особенности России (национальные и популярные праздники, знаменательные даты, традиции, обычаи).	2/0	ОК 01 ОК 02 ОК 05 ОК 09	*ПРб1, ПРб2, ПРб3, ПРб4, ПРб5, ПРб6, ПРб8, ПРб9* *ЛР17, ЛР25, ЛР28, ЛР33,* *МР3, МР7, МР21, МР22,*
	Практическое занятие №18. Великобритания (географическое положение, крупные города, графства).	2/0	ОК 01 ОК 02 ОК 06 ОК 09	*ПРб1, ПРб2, ПРб3, ПРб4, ПРб5, ПРб6, ПРб7, ПРб8, ПРб9* *ЛР1, ЛР5, ЛР9, ЛР25, ЛР33,* *МР3, МР7, МР21,*
	Практическое занятие №19. Достопримечательности, культурные особенности Великобритании (национальные и популярные праздники, знаменательные даты, традиции, обычаи).	2/0	ОК 01 ОК 02 ОК 05 ОК 09	*ПРб1, ПРб2, ПРб3, ПРб4, ПРб5, ПРб6, ПРб8, ПРб9* *ЛР17, ЛР25, ЛР28, ЛР33* *МР3, МР7, МР21, МР22,*

	Практическое занятие №20. Страницы истории. Выдающиеся люди родной страны и страны/стран изучаемого языка, их вклад в науку и мировую культуру: государственные деятели, ученые, писатели, поэты, художники, композиторы, путешественники, спортсмены, актеры и другие.	2/0	ОК 01 ОК 02 ОК 03 ОК 09	*ПРб1, ПРб2, ПРб3, ПРб4, ПРб5, ПРб6, ПРб8, ПРб9 ЛР13, ЛР25, ЛР26, ЛР33, МР3, МР7, МР11, МР21, МР22, МР38, МР46, МР50*
	Практическое занятие №21. Туризм. Виды отдыха. Экотуризм. Путешествия по России и зарубежным странам.	2/0	ОК 01 ОК 02 ОК 04 ОК 09	*ПРб1, ПРб2, ПРб3, ПРб4, ПРб5, ПРб6, ПРб7, ПРб8, ПРб9 ЛР25, ЛР33, МР3, МР7, МР21, МР22, МР32, МР33*
	Практическое занятие №22. Контрольная работа по Разделу 2.	2/0	ОК 01 ОК 02 ОК 03 ОК 09	*ПРб1, ПРб2, ПРб3, ПРб4, ПРб5, ПРб6, ПРб8, ПРб9 ЛР25, ЛР26, ЛР33, МР3, МР7, МР11, МР21, МР22, МР38, МР46, МР50*
РАЗДЕЛ 3 ПРОФЕССИОНАЛЬНО-ОРИЕНТИРУЮЩИЙ БЛОК		**30/12**		
Тема 3.1. Современный мир профессий	**Содержание**	**6/0**		
	Лексика: профессионально ориентированная лексика; лексика делового общения; *Грамматика:* грамматические структуры, типичные для научно-популярных текстов. *Фонетика:* особенности английской артикуляции.	-	ОК 01 ОК 02 ОК 03 ОК 04 ОК 09	*ПРб1, ПРб2, ПРб3, ПРб4, ПРб5, ПРб6, ПРб7, ПРб8, ПРб9 ЛР13, ЛР25, ЛР26, ЛР33, МР3, МР7, МР11, МР21, МР22, МР32, МР33, МР38, МР46, МР50*
	В том числе практических и лабораторных занятий	**6/0**		
	Практическое занятие №23. Современные профессии.	2/0	ОК 01 ОК 02 ОК 03 ОК 09	*ПРб1, ПРб2, ПРб3, ПРб4, ПРб5, ПРб6, ПРб8, ПРб9 ЛР13, ЛР25, ЛР26, ЛР33, МР3, МР7, МР11, МР21, МР22, МР38, МР46, МР50*
	Практическое занятие №24. Проблемы выбора профессии (возможности продолжения образования в высшей школе, в профессиональном колледже, выбор рабочей специальности, подработка для обучающегося).	2/0	ОК 03 ОК 04	*ПРб1, ПРб4, ПРб5, ПРб7, ПРб8, ПРб9 ЛР13, ЛР26, МР11, МР32, МР33, МР38, МР46, МР50*
	Практическое занятие №25. Место иностранного языка в повседневной жизни и профессиональной деятельности в современном мире.	2/0	ОК 01 ОК 02	*ПРб1, ПРб2, ПРб3, ПРб4, ПРб5, ПРб6, ПРб8, ПРб9*

			ОК 03 ОК 09	*ЛР25, ЛР26, ЛР33,* *МР3, МР7, МР11, МР21, МР38,* *МР46, МР50*
Тема 3.2. Технический прогресс: перспективы и последствия	**Содержание**	**10/4**		
	Лексика: наиболее употребительная лексика по теме; профессионально ориентированная лексика; *Грамматика:* страдательный залог, грамматические структуры предложений, типичные для научно-популярного стиля; Complex Object; Конструкции с инфинитивом и причастием. *Фонетика:* отработка произношения.	-	ОК 01 ОК 02 ОК 03 ОК 09	*ПРб1, ПРб2, ПРб3, ПРб4, ПРб5,* *ПРб6, ПРб8, ПРб9* *ЛР13, ЛР25, ЛР26, ЛР33,* *МР3, МР7, МР11, МР22, МР38,* *МР46, МР50*
	В том числе практических и лабораторных занятий	**10/4**		
	Практическое занятие №26. Роль техники в нашей жизни.	2/0	ОК 02 ОК 09	*ПРб1, ПРб2, ПРб3, ПРб4, ПРб5,* *ПРб6, ПРб7, ПРб8, ПРб9* *ЛР33,* *МР7, МР21*
	Практическое занятие №27. Современные средства связи, информации и коммуникации.	2/0	ОК 02 ОК 09	*ПРб1, ПРб2, ПРб3, ПРб4, ПРб5,* *ПРб6, ПРб8, ПРб9* *ЛР33,* *МР7*
	Практическое занятие №28. Великие ученые.	2/0	ОК 02 ОК 03 ОК 09	*ПРб1, ПРб2, ПРб3, ПРб4, ПРб5,* *ПРб6, ПРб8, ПРб9* *ЛР13, ЛР26, ЛР33,* *МР7, МР11, МР21, МР22,* *МР38, МР46, МР50*
	Практическое занятие №29. Интернет-безопасность: как избежать онлайн-угроз.	2/2	ОК 02 ОК 09	*ПРб1, ПРб2, ПРб3, ПРб4, ПРб5,* *ПРб6, ПРб8, ПРб9* *ЛР33,* *МР7*
	Практическое занятие №30. Современные технологии в промышленности.	2/2	ОК 01 ОК 02 ОК 03 ОК 09	*ПРб1, ПРб2, ПРб3, ПРб4, ПРб5,* *ПРб6, ПРб8, ПРб9* *ЛР13, ЛР25, ЛР26, ЛР33,* *МР3, МР7, МР21, МР38, МР46,* *МР50*
Тема 3.3. Промышленные технологии	**Содержание**	**8/6**		
	Лексика: наиболее употребительная лексика по теме «Гидравлические и пневматические устройства и системы»;		ОК 02 ОК 03	*ПРб1, ПРб2, ПРб3, ПРб4, ПРб5,* *ПРб6, ПРб8, ПРб9*

	Грамматика: грамматические структуры, типичные для научно-популярных текстов; *Фонетика:* отработка произношения.		ОК 09	*ЛР26, ЛР33,* *МР7, МР11, МР21, МР22,* *МР38, МР46, МР50*
	В том числе практических и лабораторных занятий	**8/6**		
	Практическое занятие №31. Гидравлические и пневматические устройства и системы.	2/2	ОК 02 ОК 03 ОК 09	*ПРб1, ПРб2, ПРб3, ПРб4, ПРб5,* *ПРб6, ПРб8, ПРб9* *ЛР26, ЛР33,* *МР7, МР11, МР21, МР38,* *МР46, МР50*
	Практическое занятие №32. Промышленное оборудование.	2/2	ОК 02 ОК 03 ОК 09	*ПРб1, ПРб2, ПРб3, ПРб4, ПРб5,* *ПРб6, ПРб8, ПРб9* *ЛР26, ЛР33,* *МР7, МР11, МР21, МР38,* *МР46, МР50*
	Практическое занятие №33. Работа на производстве.	2/2	ОК 02 ОК 03 ОК 09	*ПРб1, ПРб2, ПРб3, ПРб4, ПРб5,* *ПРб6, ПРб7, ПРб8, ПРб9* *ЛР26, ЛР33,* *МР7, МР38, МР46, МР50*
	Практическое занятие №34. Конкурсы профессионального мастерства.	2/0	ОК 02 ОК 09	*ПРб1, ПРб2, ПРб3, ПРб4, ПРб5,* *ПРб6, ПРб8, ПРб9* *ЛР26, ЛР33,* *МР7, МР11, МР21, МР22*
Тема 3.4. Профессиональные требования	**Содержание**	**6/2**		
	Лексика: профессионально ориентированная лексика; лексика делового общения. *Грамматика:* герундий, инфинитив. *Фонетика:* отработка произношения.	-	ОК 01 ОК 02 ОК 03 ОК 09	*ПРб1, ПРб2, ПРб3, ПРб4, ПРб5,* *ПРб6, ПРб8, ПРб9* *ЛР25, ЛР26, ЛР33,* *МР3, МР7, МР11, МР21, МР22,* *МР38, МР46, МР50*
	В том числе практических и лабораторных занятий	**6/2**		
	Практическое занятие №35. Специфика работы по специальности.	2/2	ОК 01 ОК 02 ОК 03 ОК 09	*ПРб1, ПРб2, ПРб3, ПРб4, ПРб5,* *ПРб6, ПРб8, ПРб9* *ЛР25, ЛР26, ЛР33,* *МР3, МР7, МР11, МР21, МР38,* *МР46, МР50*
	Практическое занятие №36. Основные принципы деятельности по профессии/ специальности. Составление англо-русского	2/0	ОК 01 ОК 02	*ПРб1, ПРб2, ПРб3, ПРб4, ПРб5,* *ПРб6, ПРб8, ПРб9*

	терминологического словаря профессиональной лексики будущего специалиста.		ОК 03 ОК 09	*ЛР25, ЛР26, ЛР33,* *МР3, МР7, МР11, МР21, МР22, МР38, МР46, МР50*
	Практическое занятие №37. Контрольная работа за 2 семестр.	2/0	ОК 01 ОК 02 ОК 03 ОК 09	*ПРб1, ПРб2, ПРб3, ПРб4, ПРб5, ПРб6, ПРб8, ПРб9* *ЛР25, ЛР26, ЛР33,* *МР3, МР7, МР11, МР21, МР22, МР38, МР46, МР50*
Промежуточная аттестация				
Всего:		**74/18**		

3.3 Перечень практических работ

Темы практических занятий	Краткое содержание/ описание (цель работы)	Специализированное оборудование, технические средства, программное обеспечение (при необходимости)
РАЗДЕЛ 1 ВВОДНО-КОРРЕКТИРУЮЩИЙ БЛОК		
Практические занятия		
Тема 1.1. Повседневная жизнь семьи		
Практическое занятие №1. Межличностные отношения в семье, с друзьями и знакомыми. Конфликтные ситуации, их предупреждение и разрешение.	Произношение слов с соблюдением правильного ударения и фраз/предложений с соблюдением основных ритмико-интонационных особенностей. Имена существительные во множественном числе, образованные по правилу, и исключения. Артикли (определенный и неопределенный). Местоимения личные, притяжательные, указательные, возвратные. The Present Simple tense. Использование в устной речи наиболее употребительной лексики по теме. Создание диалога по образцу.	Не требуется
Практическое занятие №2. Внешность и характеристика человека, литературного персонажа.	Имена прилагательные и наречия в положительной, сравнительной и превосходной степенях, образованные по правилу, и исключения. Порядок следования нескольких прилагательных (мнение - размер - возраст - цвет - происхождение). Составление характеристики (черты характера реального человека или литературного персонажа).	Не требуется
Практическое занятие №3. Жизнь в колледже. Переписка с зарубежными сверстниками.	Чтение с пониманием основного содержания текста. Аудирование с пониманием запрашиваемой информации. Написание сообщения/ письма зарубежному сверстнику.	Не требуется
Практическое занятие №4. Взаимоотношения в колледже. Проблемы и решения. Права и обязанности обучающегося. Выбор профессии. Альтернативы в продолжении образования.	Чтение с пониманием основного содержания текста. Аудирование с пониманием запрашиваемой информации. Создание диалога по образцу.	Не требуется
Практическое занятие №5. Покупки: одежда, обувь и продукты питания. Карманные деньги. Молодежная мода.	Исчисляемые и неисчисляемые существительные. Употребление слов many/ much, a lot of, little/ few, a few/ a little с существительными. Арифметические действия и вычисления. Составление диалога – продавец и покупатель.	Не требуется
Практическое занятие №6. Контрольная	Выполнение контрольной работы по теме «Повседневная жизнь» (Порядок	Не требуется

работа по Разделу 1.	слов в предложении. Имя существительное, множественное число. Артикли (определенный и неопределенный). Местоимения личные, притяжательные, указательные, возвратные. The Present Simple tense. Существительные: исчисляемые и неисчисляемые. Употребление слов many/ much, a lot of, little/ few, a few/ a little; арифметические действия и вычисления; степени сравнение)	
РАЗДЕЛ 2 ИНОСТРАННЫЙ ЯЗЫК ДЛЯ ОБЩИХ ЦЕЛЕЙ		
Тема 2.1. Молодежь в современном обществе		
Практическое занятие №7. Досуг молодежи: увлечения и интересы (чтение, кино, театр, музыка, музеи, Интернет, компьютерные игры и т.п.).	Произношение слов с соблюдением правильного ударения и фраз/предложений с соблюдением основных ритмико-интонационных особенностей. Предложения с love/ like/ enjoy + Infinitive/ ing, типы вопросов, способы выражения будущего времени. Чтение с пониманием нужной информации, выборочный перевод текстов. Создание высказывания по теме «Досуг современного подростка». Аудирование с пониманием запрашиваемой информации.	Не требуется
Практическое занятие №8. Ценностные ориентиры будущего специалиста. Участие молодежи в жизни общества.	Создание небольшого письменного высказывания на основе плана, и прочитанного текста с использованием образца, объем письменного высказывания - до 150 слов.	Не требуется
Тема 2.2. Здоровье и спорт		
Практическое занятие №9. Посещение врача.	Чтение с пониманием нужной информации, выборочный перевод текстов. Подготовка пяти аргументов на тему «Почему нужно вести здоровый образ жизни».	Не требуется
Практическое занятие №10. Роль спорта в современной жизни: виды спорта, экстремальный спорт, спортивные соревнования.	Чтение с пониманием нужной информации, выборочный перевод текстов. Заполнение таблицы.	Не требуется
Практическое занятие №11. Олимпийские игры.	Past Simple tense, правильные и неправильные глаголы. Чтение с пониманием нужной информации, выборочный перевод текстов. Создание небольшого письменного высказывания на основе прочитанного текста с использованием образца, объем письменного высказывания - до 150 слов.	Не требуется
Практическое занятие №12. Здоровый образ жизни и забота о здоровье: режим труда и отдыха будущего специалиста, спорт, сбалансированное питание. Отказ от вредных привычек.	Произношение слов с соблюдением правильного ударения и фраз/предложений с соблюдением основных ритмико-интонационных особенностей. Чтение с пониманием нужной информации, выборочный перевод текстов. Разработка комплекса упражнений для профилактики профессиональных болезней.	Не требуется
Тема 2.3. Проблемы экологии		
Практическое занятие №13. Природа. Экология. Защита окружающей среды.	Произношение слов с соблюдением правильного ударения и фраз/предложений с соблюдением основных ритмико-интонационных особенностей.	Не требуется

Стихийные бедствия. Решение проблем воздействия технологического процесса на окружающую среду.	Сложноподчиненные предложения с союзами because, so, if, when, that, that is why. Чтение с пониманием нужной информации, выборочный перевод текстов.	
Практическое занятие №14. Условия проживания в городской/сельской местности.	Чтение с пониманием нужной информации, выборочный перевод текстов. Заполнение таблицы «Сходство и различие города и села».	Не требуется
Практическое занятие №15. Контрольная работа за 1 семестр.	Выполнение контрольной работы по темам «Повседневная жизнь», «Молодежь в современном обществе», «Здоровье и спорт», «Природа. Проблемы экологии».	Не требуется
Тема 2.4. Родная страна и страны/страна изучаемого языка		
Практическое занятие №16. Россия, географическое положение, крупные города, регионы.	Произношение слов с соблюдением правильного ударения и фраз/предложений с соблюдением основных ритмико-интонационных особенностей. Чтение с пониманием нужной информации, выборочный перевод текстов.	Не требуется
Практическое занятие №17. Достопримечательности, культурные особенности России (национальные и популярные праздники, знаменательные даты, традиции, обычаи).	Аудирование с пониманием запрашиваемой информации. Заполнение таблицы: краткая фиксация содержания прослушанного текста и дополнение информации в таблице.	Не требуется
Практическое занятие №18. Великобритания (географическое положение, крупные города, графства).	Произношение слов с соблюдением правильного ударения и фраз/предложений с соблюдением основных ритмико-интонационных особенностей. Чтение с пониманием нужной информации, выборочный перевод текстов.	Не требуется
Практическое занятие №19. Достопримечательности, культурные особенности Великобритании (национальные и популярные праздники, знаменательные даты, традиции, обычаи).	Аудирование с пониманием запрашиваемой информации. Заполнение таблицы: краткая фиксация содержания прослушанного текста и дополнение информации в таблице.	Не требуется
Практическое занятие №20. Страницы истории. Выдающиеся люди родной страны и страны/стран изучаемого языка, их вклад в науку и мировую культуру: государственные деятели, ученые, писатели, поэты, художники, композиторы, путешественники, спортсмены, актеры и другие.	The Passive Voice. Чтение с пониманием нужной информации, выборочный перевод текстов. Представление презентации по теме, объем - до 150 слов	Не требуется
Практическое занятие №21. Туризм. Виды отдыха. Экотуризм. Путешествия по	Present Perfect tense. Чтение с пониманием нужной информации, выборочный перевод текстов. Создание диалога с использованием изученных лексических	Не требуется

России и зарубежным странам.	единиц.	
Практическое занятие №22. Контрольная работа по Разделу 2.	Выполнение контрольной работы по темам «Молодежь в современном обществе», «Здоровье и спорт», «Природа. Проблемы экологии», «Родная страна и страны/страна изучаемого языка».	Не требуется
РАЗДЕЛ 3 ПРОФЕССИОНАЛЬНО-ОРИЕНТИРУЮЩИЙ БЛОК		
Тема 3.1. Современный мир профессий		
Практическое занятие №23. Современные профессии.	Произношение слов с соблюдением правильного ударения и фраз/предложений с соблюдением основных ритмико-интонационных особенностей. Чтение с пониманием нужной информации, выборочный перевод текстов.	Не требуется
Практическое занятие №24. Проблемы выбора профессии (возможности продолжения образования в высшей школе, в профессиональном колледже, выбор рабочей специальности, подработка для обучающегося).	Произношение слов с соблюдением правильного ударения и фраз/предложений с соблюдением основных ритмико-интонационных особенностей. Чтение с пониманием нужной информации, выборочный перевод текстов. Составление карты профессиональных обязанностей.	Не требуется
Практическое занятие №25. Место иностранного языка в повседневной жизни и профессиональной деятельности в современном мире.	Произношение слов с соблюдением правильного ударения и фраз/предложений с соблюдением основных ритмико-интонационных особенностей. Работа с техническими словарями. Составление словаря профессиональной направленности.	Не требуется
Тема 3.2. Технический прогресс: перспективы и последствия		
Практическое занятие №26. Роль техники в нашей жизни.	Произношение слов с соблюдением правильного ударения и фраз/предложений с соблюдением основных ритмико-интонационных особенностей. Выполнение ЛГУ. Чтение текстов с извлечением нужной информации.	Не требуется
Практическое занятие №27. Современные средства связи, информации и коммуникации.	Введение ЛЕ по теме «Современные средства связи, информации и коммуникации», отработка произношения. Чтение текстов с полным пониманием и с извлечением нужной информации.	Не требуется
Практическое занятие №28. Великие ученые.	Произношение слов с соблюдением правильного ударения и фраз/предложений с соблюдением основных ритмико-интонационных особенностей. Чтение с пониманием нужной информации, выборочный перевод текстов.	Не требуется
Практическое занятие №29. Интернет-безопасность: как избежать онлайн-угроз.	Аудирование с пониманием запрашиваемой информации. Заполнение таблицы: краткая фиксация содержания прослушанного текста и дополнение информации в таблице.	Не требуется
Практическое занятие №30. Современные технологии в промышленности.	Чтение и перевод текстов с полным пониманием или с извлечением нужной информации по теме «Компьютер и роль современных компьютерных технологий в промышленности». Сложноподчиненные предложения. Выполнение ЛГУ. Составление монологических высказываний по теме	Не требуется

	«Компьютер в моей профессии».	
Тема 3.3. Промышленные технологии		
Практическое занятие №31. Гидравлические и пневматические устройства и системы.	Произношение слов с соблюдением правильного ударения и фраз/предложений с соблюдением основных ритмико-интонационных особенностей. Составление англо-русского терминологического словаря профессиональной лексики будущего специалиста.	Не требуется
Практическое занятие №32. Промышленное оборудование.	Чтение с пониманием нужной информации, выборочный перевод текстов. Заполнение таблицы «Функции промышленного оборудования».	Не требуется
Практическое занятие №33. Работа на производстве.	Аудирование с пониманием запрашиваемой информации. Заполнение таблицы: краткая фиксация содержания прослушанного текста и дополнение информации в таблице.	Не требуется
Практическое занятие №34. Конкурсы профессионального мастерства.	Чтение с пониманием нужной информации, выборочный перевод текстов. Заполнение таблицы «Конкурсы профессионального мастерства, цели, задачи, особенности».	Не требуется
Тема 3.4. Профессиональные требования		
Практическое занятие №35. Специфика работы по специальности.	Аудирование с пониманием запрашиваемой информации. Заполнение таблицы: краткая фиксация содержания прослушанного текста и дополнение информации в таблице.	Не требуется
Практическое занятие №36. Основные принципы деятельности по профессии/ специальности. Составление англо-русского терминологического словаря профессиональной лексики будущего специалиста.	Произношение слов с соблюдением правильного ударения и фраз/предложений с соблюдением основных ритмико-интонационных особенностей. Составление англо-русского терминологического словаря профессиональной лексики будущего специалиста.	Не требуется
Практическое занятие №37. Контрольная работа за 2 семестр.	Выполнение контрольной работы по темам «Современный мир профессий», «Технический прогресс: перспективы и последствия», «Промышленные технологии», «Профессиональные требования».	Не требуется

4 УСЛОВИЯ РЕАЛИЗАЦИИ УЧЕБНОЙ ДИСЦИПЛИНЫ

4.1 Материально-техническое обеспечение

Для реализации программы учебной дисциплины предусмотрены следующие специальные помещения:

Кабинет *«Иностранного языка»*, оснащенный в соответствии с приложением 3 образовательной программы.

Помещение для воспитательной работы, оснащенное в соответствии с приложением 3 образовательной программы.

Компьютерный класс, оснащенный в соответствии с приложением 3 образовательной программы.

4.2 Учебно-методическое и информационное обеспечение реализации программы

Основные источники:

1. Английский язык : 10-й класс : базовый уровень : учебник : учебник / О. В. Афанасьева, Д. Дули, И. В. Михеева [и др.]. — 14-е изд., стер. — Москва : Просвещение, 2025. — 248 с. — ISBN 978-5-09-120197-0. — Текст : электронный // Лань : электронно-библиотечная система. — URL: https://e.lanbook.com/book/472886 (дата обращения: 10.04.2025). — Режим доступа: для авториз. пользователей.

2. Английский язык : 11-й класс : базовый уровень : учебник / О. В. Афанасьева, Д. Дули, И. В. Михеева [и др.]. — 14-е изд., стер. — Москва : Просвещение, 2025. — 256 с. — ISBN 978-5-09-120198-7. — Текст : электронный // Лань : электронно-библиотечная система. — URL: https://e.lanbook.com/book/472892 (дата обращения: 10.04.2025). — Режим доступа: для авториз. пользователей.

Дополнительные источники:

1. Аитов, В. Ф. Английский язык (A1-B1+) : учебное пособие для среднего профессионального образования / В. Ф. Аитов, В. М. Аитова, С. В. Кади. — 13-е изд., испр. и доп. — Москва : Издательство Юрайт, 2023. — 234 с. — (Профессиональное образование). — ISBN 978-5-534-08943-1. — Текст : электронный // Образовательная платформа Юрайт [сайт]. — URL: https://urait.ru/bcode/514010 (дата обращения: 10.04.2025).

2. Гринева, О. А. Грамматический практикум по английскому языку : учебное пособие / О. А. Гринева. — Красноярск : КГПУ им. В.П. Астафьева, 2023. — 88 с. — ISBN 978-5-00102-549-8. — Текст : электронный // Лань : электронно-библиотечная система. — URL: https://e.lanbook.com/book/310649 (дата обращения: 10.04.2025). — Режим доступа: для авториз. пользователей.

3. Зуйкова, О. А. Сборник грамматических заданий по английскому языку : учебно-методическое пособие / О. А. Зуйкова. — Брянск : Брянский ГАУ, 2022. — 44 с. — Текст : электронный // Лань : электронно-библиотечная система. — URL: https://e.lanbook.com/book/304775 (дата обращения: 10.04.2025). — Режим доступа: для авториз. пользователей.

4. Косс, Е. В. Профессиональный английский язык: практикум по говорению : учебное пособие / Е. В. Косс. — Тольятти : ТГУ, 2022. — 80 с. — ISBN 978-5-8259-1531-9. — Текст : электронный // Лань : электронно-библиотечная система. — URL: https://e.lanbook.com/book/243284 (дата обращения: 10.04.2025). — Режим доступа: для авториз. пользователей.

5. Невзорова, Г. Д. Английский язык. Грамматика : учебное пособие для среднего профессионального образования / Г. Д. Невзорова, Г. И. Никитушкина. — 2-е изд., испр. и доп. — Москва : Издательство Юрайт, 2023. — 213 с. — (Профессиональное образование). — ISBN 978-5-534-09886-0. — Текст : электронный // Образовательная платформа Юрайт [сайт]. — URL: https://urait.ru/bcode/513406 (дата обращения: 10.04.2025).

6. Павловская Ю.В. Английский язык: вводно-коррективный модуль. Введение в грамматику английского языка: практикум / Ю.В. Павловская, М.В. Аверченко; Магнитогорский гос. технический ун-т им. Г.И. Носова. – Магнитогорск: МГТУ, 2021. - 1 CD-ROM. - Загл. с титул. экрана. – URL: **https://host.megaprolib.net/MP0109/Download/MObject/129**. - Текст: электронный.

7. Афанасьева, О. В. Английский язык: 11-й класс: базовый уровень : учебник / О. В. Афанасьева, И. В. Михеева, К. М. Баранова. — 10-е изд., стер. — Москва : Просвещение, 2023. — 199 с. — ISBN 978-5-09-110462-2. — Текст: электронный// Лань : электронно-библиотечная система. — URL: https://e.lanbook.com/book/360581 (дата обращения: 10.04.2025). — Режим доступа: для авториз. пользователей.

Интернет-ресурсы:

1. Cambridge Dictionary: Cambridge University Press: сайт. – URL: https://dictionary.cambridge.org/ (дата обращения 29.01.2025). – Текст: электронный.

2. English Oxford living dictionaries: Oxford University Press: сайт – URL: https://www.oxfordlearnersdictionaries.com/ (дата обращения 29.01.2025) – Текст: электронный.

3. Мультитран: электронный словарь. – URL: http://www.multitran.ru (дата обращения 29.01.2024). – Текст: электронный.

5 КОНТРОЛЬ И ОЦЕНКА РЕЗУЛЬТАТОВ ОСВОЕНИЯ УЧЕБНОЙ ДИСЦИПЛИНЫ

Контроль и оценка результатов освоения дисциплины осуществляется преподавателем в процессе текущего контроля и промежуточной аттестации.

5.1 Текущий контроль

№	Контролируемые разделы (темы) учебной дисциплины	Контролируемые результаты (ОК и ПК, ПР, ЛР, МР)	Наименование оценочного средства	Критерии оценки
1	**РАЗДЕЛ 1 ВВОДНО-КОРРЕКТИРУЮЩИЙ БЛОК**	ОК 01, ОК 02, ОК 09 (*ПРб1, ПРб2, ПРб3, ПРб4, ПРб5, ПРб6, ПРб8, ПРб9 ЛР25, ЛР33, МР3, МР7, МР21*)	Контрольная работа	См. ниже
2	**Тема 1.1. Повседневная жизнь**	ОК 01, ОК 02, ОК 04, ОК 09 (*ПРб1, ПРб2, ПРб3, ПРб4, ПРб5, ПРб6, ПРб7, ПРб8, ПРб9 ЛР13, ЛР25, ЛР33, МР3, МР7, МР21, МР22, МР32, МР33*)	Тест	См. ниже
3	**РАЗДЕЛ 2 ИНОСТРАННЫЙ ЯЗЫК ДЛЯ ОБЩИХ ЦЕЛЕЙ**	ОК 01, ОК 02, ОК 03, ОК 09 (*ПРб1, ПРб2, ПРб3, ПРб4, ПРб5, ПРб6, ПРб8, ПРб9 ЛР13, ЛР25, ЛР26, ЛР33, МР3, МР7, МР11, МР22, МР38, МР46, МР50*)	Контрольная работа	См. ниже
4	**Тема 2.1. Молодежь в современном обществе**	ОК 01, ОК 02, ОК 04, ОК 09 (*ПРб1, ПРб2, ПРб3, ПРб4, ПРб5, ПРб6, ПРб7, ПРб8, ПРб9 ЛР13, ЛР25, ЛР33, МР3, МР7, МР21, МР22, МР32, МР33*)	Тест	См. ниже
5	**Тема 2.2. Здоровье и спорт**	ОК 01, ОК 02, ОК 08, ОК 09 (*ПРб1, ПРб2, ПРб3, ПРб4, ПРб5, ПРб6, ПРб8, ПРб9 ЛР20, ЛР25, ЛР33, МР3, МР7, МР14, МР21, МР22, МР42*)	Тест	См. ниже
6	**Тема 2.3. Природа. Проблемы экологии**	ОК 01, ОК 02, ОК 03, ОК 04, ОК 07, ОК 09 (*ПРб1, ПРб2, ПРб3, ПРб4, ПРб5, ПРб6, ПРб7, ПРб8, ПРб9 ЛР25, ЛР26, ЛР27, ЛР33, МР3, МР7, МР11, МР15, МР21, МР22, МР32, МР33, МР35, МР38, МР45, МР46, МР50*)	Тест	См. ниже
7	**Тема 2.4. Родная страна и страны/страна изучаемого языка**	ОК 01, ОК 02, ОК 03, ОК 04, ОК 05, ОК 06, ОК 09 (*ПРб1, ПРб2, ПРб3, ПРб4, ПРб5, ПРб6, ПРб7, ПРб8, ПРб9 ЛР1, ЛР5, ЛР9, ЛР13, ЛР17, ЛР25, ЛР26, ЛР33, МР3, МР7, МР11, МР21, МР22, МР28, МР32, МР33, МР38, МР46, МР50*)	Ситуационная задача	См. ниже
8	**РАЗДЕЛ 3 ПРОФЕССИОНАЛЬНО-**	ОК 01, ОК 02, ОК 03, ОК 09 (*ПРб1, ПРб2, ПРб3, ПРб4, ПРб5, ПРб6, ПРб8, ПРб9*	Контрольная работа	См. ниже

	ОРИЕНТИРУЮЩИЙ БЛОК	*ЛР13, ЛР25, ЛР26, ЛР33, МР3, МР7, МР11, МР22, МР38, МР46, МР50*)		
9	**Тема 3.1. Современный мир профессий**	ОК 01, ОК 02, ОК 03, ОК 04, ОК 09 (*ПРб1, ПРб2, ПРб3, ПРб4, ПРб5, ПРб6, ПРб7, ПРб8, ПРб9 ЛР13, ЛР25, ЛР26, ЛР33, МР3, МР7, МР11, МР21, МР22, МР32, МР33, МР38, МР46, МР50*)	Тест	См. ниже
10	**Тема 3.2. Технический прогресс: перспективы и последствия**	ОК 01, ОК 02, ОК 03, ОК 09 (*ПРб1, ПРб2, ПРб3, ПРб4, ПРб5, ПРб6, ПРб8, ПРб9 ЛР13, ЛР25, ЛР26, ЛР33, МР3, МР7, МР11, МР22, МР38, МР46, МР50*)	Тест	См. ниже
11	**Тема 3.3. Промышленные технологии**	ОК 02, ОК 03, ОК 09 (*ПРб1, ПРб2, ПРб3, ПРб4, ПРб5, ПРб6, ПРб8, ПРб9 ЛР26, ЛР33, МР7, МР11, МР21, МР22, МР38, МР46, МР50*)	Тест	См. ниже
12	**Тема 3.4. Профессиональные требования**	ОК 01, ОК 02, ОК 03, ОК 09 (*ПРб1, ПРб2, ПРб3, ПРб4, ПРб5, ПРб6, ПРб8, ПРб9 ЛР13, ЛР25, ЛР26, ЛР33, МР3, МР7, МР11, МР22, МР38, МР46, МР50*)	Тест	См. ниже

Критерии оценки тестирования:

За правильно выполненное действие, задание выставляется положительная оценка – 1 балл.

За неправильно выполненное действие, задание выставляется отрицательная оценка – 0 баллов.

Для оценки образовательных достижений обучающихся применяется универсальная шкала.

Процент результативности (правильных ответов)	Качественная оценка уровня подготовки	
	балл (отметка)	вербальный аналог
90 ÷ 100	5	отлично
80 ÷ 89	4	хорошо
70 ÷ 79	3	удовлетворительно
менее 70	2	неудовлетворительно

Критерии оценки контрольной работы:

«5» (отлично): заслуживает студент, обнаруживший всестороннее, систематическое и глубокое знание учебно-программного материала, умение свободно выполнять задания, предусмотренные программой.

«4» (хорошо): выставляется студентам, показавшим систематический характер знаний по теме и способным к их самостоятельному пополнению и обновлению в ходе дальнейшей учебной работы и профессиональной деятельности, допустившим незначительные ошибки при выполнении работы.

«3» (удовлетворительно): выставляется студентам, допустившим погрешности в ответе на теоретические вопросы и при выполнении практической части, но обладающим необходимыми знаниями для их устранения под руководством преподавателя.

«2» (не зачтено): выставляется студенту, обнаружившему пробелы в знаниях основного

учебно-программного материала, допустившему принципиальные ошибки в выполнении предусмотренных программой заданий.

Критерии оценки Ситуационной задачи:

Ситуационные задачи оцениваются по пяти критериям:

1. *Содержание;*
2. *Организация работы*;
3. *Лексика*;
4. *Грамматика*;
5. *Орфография и пунктуация*.

«5» (отлично) - высказывание логично, использованы средства логической связи, соблюден формат высказывания и текст поделен на абзацы; лексика соответствует поставленной задаче и требованиям данного года обучения; использованы разнообразные грамматические конструкции в соответствии с поставленной задачей и требованиям данного года обучения языку, грамматические ошибки либо отсутствуют, либо не препятствуют решению коммуникативной задачи; орфографические ошибки отсутствуют, соблюдены правила пунктуации: предложения начинаются с заглавной буквы, в конце предложения стоит точка, вопросительный или восклицательный знак, а также соблюдены основные правила расстановки запятых.

«4» (хорошо) - высказывание логично, использованы средства логической связи, соблюден формат высказывания и текст поделен на абзацы; лексика соответствует поставленной задаче и требованиям данного года обучения. Но имеются незначительные ошибки; использованы разнообразные грамматические конструкции в соответствии с поставленной задачей и требованиям данного года обучения языку, грамматические ошибки незначительно препятствуют решению коммуникативной задачи; незначительные орфографические ошибки, соблюдены правила пунктуации: предложения начинаются с заглавной буквы, в конце предложения стоит точка, вопросительный или восклицательный знак, а также соблюдены основные правила расстановки запятых.

«3» (удовлетворительно) - высказывание нелогично, неадекватно использованы средства логической связи, текст неправильно поделен на абзацы, но формат высказывания соблюден; местами неадекватное употребление лексики; имеются грубые грамматические ошибки; незначительные орфографические ошибки, не всегда соблюдены правила пунктуации: не все предложения начинаются с заглавной буквы, в конце не всех предложений стоит точка, вопросительный или восклицательный знак, а также не соблюдены основные правила расстановки запятых.

«2» (неудовлетворительно) - высказывание нелогично, не использованы средства логической связи, не соблюден формат высказывания, текст не поделен на абзацы; большое количество лексических ошибок; большое количество грамматических ошибок; значительные орфографические ошибки, не соблюдены правила пунктуации: не все предложения начинаются с заглавной буквы, в конце не всех предложений стоит точка, вопросительный или восклицательный знак, а также не соблюдены основные правила расстановки запятых.

5.2 Промежуточная аттестация

Промежуточная аттестация обучающихся осуществляется по завершении изучения учебной дисциплины «Иностранный язык» и позволяет определить качество и уровень ее освоения.

Форма промежуточной аттестации по дисциплине «Иностранный язык» - дифференцированный зачет

Результаты обучения (ОК и ПК)	**Оценочные средства для промежуточной аттестации**

ОК 01 *ОК 02* *ОК 03* *ОК 05* *ОК 06* *ОК 07* *ОК 08* *ОК 09*	*Контрольная работа (2 семестр)* *1. Выберите правильный вариант ответа:* 1. I … not interested in football at all. a. is; b. am; c. go; d. are. 2. I don't go to school … Sundays. a. in; b. - ; c. at; d. on. 3. Last year she… 22 years old. a. was; b. were; c. is; d. had 4. You … not talk at the lessons! a. may; b. can; c. will; d. must. 5. My bag isn't very heavy. Your bag is … a. heavier; b. the most heavy; c. more expensive; d. heaviest. 6. I sent a telegram, after I … at London. a. have arrived; b. has arrived; c. had arrived; d. had arriving. *2. Дополните диалог недостающими выражениями (progress, definitely true, it was great talking, especially, engage, challenging):* – What do you do? – I'm a teacher. I teach English to students at college. – Oh, that must be really interesting. Do you enjoy it? – I love it. It's so nice to see my students (1) _____ and learn new things. It can be (2) _____ at times, but it's always worth it in the end. – Yeah, I can imagine. What subject do you like to teach? – I enjoy teaching all subjects, but I (3) _____ love teaching English. There are so many great stories and things out there that can really inspire and (4) _____ students. – Yeah, that's (5) _____. Well, (6) _____ to you about your job. – Yeah, it was great talking to you too. *3. Используя выражения из задания 2, составьте эссе по теме «Моя профессия - …»; 5-10 предложений.*

Критерии оценки *дифференцированного зачета*

- «Отлично» - теоретическое содержание курса освоено полностью, без пробелов, умения сформированы, все предусмотренные программой учебные задания выполнены, качество их выполнения оценено высоко.
- «Хорошо» - теоретическое содержание курса освоено полностью, без пробелов, некоторые умения сформированы недостаточно, все предусмотренные программой учебные задания выполнены, некоторые виды заданий выполнены с ошибками.
- «Удовлетворительно» - теоретическое содержание курса освоено частично, но пробелы не носят существенного характера, необходимые умения работы с освоенным материалом в основном сформированы, большинство предусмотренных программой обучения учебных заданий выполнено, некоторые из выполненных заданий содержат ошибки.
- «Неудовлетворительно» - теоретическое содержание курса не освоено, необходимые умения не сформированы, выполненные учебные задания содержат грубые ошибки.

Приложение 1

ОБРАЗОВАТЕЛЬНЫЕ ТЕХНОЛОГИИ

При проведении теоретических и практических/лабораторных занятий используются следующие педагогические технологии:

№ п/п	Название образовательной технологии (с указанием автора)	Цель использования образовательной технологии	Планируемый результат использования образовательной технологии	Описание порядка использования (алгоритм применения) технологии в практической профессиональной деятельности
1	Кейс-технология Гарвардская школа (Х.Ленгделл)	Активизация обучающихся, развитие умений решения реальных проблем путем практического применения теоретических знаний	Формирование интерактивных умений, позволяющих эффективно взаимодействовать и принимать коллективные решения. Развитие у обучающихся аналитических способностей, умения находить и эффективно использовать необходимую информациию, вырабатывать самостоятельность и инициативность в решениях.	На занятии обучающимся предлагается решить ситуационные задачи, знакомство с ситуацией, выделение проблемы, мозговой штурм, анализ принятия решений, решение задачи – предложение вариантов решения проблемной ситуации Например, Вас приняли на работу и провели инструктаж по технике безопасности. Ваша задача – прочитать следующие положения по технике безопасности и заполнить таблицу - памятку, что разрешено и запрещено на рабочем месте.
2	Технология развития критического мышления (Ч. Темпл, Дж. Стил)	Развитие интеллектуальных способностей обучающихся, позволяющих ему учиться самостоятельно; проводить в дальнейшем собственные исследования, оценивать источники, с которыми он работает.	Сохранение стойкого интереса обучающихся к образовательному процессу; развитие умений анализировать информацию, с последующим использованием в стандартных и нестандартных ситуациях; умение формулировать тему и задачи занятия самостоятельно и совместно с	Данная технология имеет три стадии: - вызов, - осмысление, - рефлексия. На стадии вызова обучающиеся активизируют имевшиеся ранее знания без боязни ошибиться, пробуждается интерес к теме и активной работе на занятии, определяются цели изучения предстоящего учебного материала самими обучающимися. На данной стадии мною

			преподавателем.	используются такие методы и приемы, как: - «мозговой штурм». На стадии осмысления обучающиеся активно получают новые знания, осмысливают ее, соотносят их с имеющимися знаниями, готовятся к анализу и обсуждению услышанного или прочитанного. Информацию предоставляю по-разному (презентация, текст, таблица, аудиоматериал). На данной стадии я активно использую следующие методы и приемы: - прием «Верно-неверно»; - прием «Таблицы»; - прием «Рассказ по опоре». На стадии рефлексии обучающиеся превращают информацию, изучаемую на уроке, в собственное знание. Она направлена на систематизацию информации, ее обобщение и структурирование. На данной стадии мною используются следующие методы и приемы: - прием «Кластер»; - ментальная карта; - прием «Синквейн». На всех стадиях обучающиеся работают индивидуально, в парах и фронтально, реже организую группы.
4	ИКТ (М.В.Моисеева, Е.С. Полат.)	Обеспечение современного качества образования на основе сохранения его фундаментальности и соответствия актуальным и перспективным потребностям личности,	Повышение познавательного интереса, качества образования по дисциплине, уровня информационной культуры,	В преподавании применяю технологии асинхронного режима связи – «офф-лайн»: • создание интерактивного контента («Kahoot»,

		общества, государства. Обеспечении доступности качественного образования для обучающихся, независимо от места проживания, социального положения и состояния здоровья. Повышение доступности образования, реализуемого через внедрение новых образовательных информационно-коммуникационных технологий.	увеличение доли самостоятельной продуктивной деятельности на уроке, рациональное использование времени. Получение обратной связи (итоговый рейтинг) – повышение уровня мотивации за счет здорового соперничества; Развитие умений использовать ЭОР. Возможность обучения в удобное время и в удобном месте, формирование навыков работы с большими объемами информации, развитие самостоятельности в поиске и использовании необходимой информации, повышение мотивации к самообразованию, развитие навыков самоконтроля. Повышение качества подготовки обучающихся на основе использования в учебном процессе ресурсов ЭОР, создание возможности эффективной обратной связи.	«Wordwall», «Liveworksheets», «Baamboozle»); • использование электронных учебников в ЭБС; • презентации (в том числе интерактивные); • тестирование; • база данных; • другие элементы образовательного портала; • облачные технологии (google документы). Также мною применяются технологии синхронного режима связи – «онлайн»: применение сервисов видеосвязи с обучающимися (Big Blue Button, Discord).
4	Технология коммуникативного обучения (Е.И. Пассов)	Формирование коммуникативных умений	Умение адекватно использовать речевые средства для описания действий по той или иной теме; Владение монологической формой речи в соответствии с	Главная задача коммуникативной технологии – обучение иностранному языку на основе общения. На занятиях максимально полно стараюсь задействовать все виды речевой деятельности: устную (диалог,

			грамматическими и синтаксическими нормами иностранного языка. Активизация речевой деятельности обучающихся; Развитие диалогической речи, усвоение культуры общения.	монолог, беседа, дискуссия, аудирование), письменную (чтение, письмо). Для активизации речевой деятельности создаю коммуникативные ситуации. Например, «Мария дополнительно посещает курсы иностранных языков. На каникулах ей представилась возможность посетить Лондон с группой. Узнайте её впечатления о поездке в Англию».
5	Технология здоровьесберегающего обучения (В.Ф. Базарный)	Обеспечение санитарно-гигиенического состояния учебного помещения (освещение, проветривание, температурный режим и пр.); Проведение «физкультминутки», «физкультпаузы» во время занятия; Наличие «эмоциональных разрядок»: шуток, улыбок, юмористических или поучительных картинок, поговорок, известных высказываний с комментариями и т.п.	Соблюдение оптимального воздушно-теплового режима в аудитории; Поддержание работоспособности обучающихся на занятии; Позитивная психологическая атмосфера.	Смена видов деятельности; Контроль освещения во время проведения занятия; Проветривание; Физкультпауза; Эмоциональные разрядки; Своевременное завершение урока.

Приложение 2.5 к ОПОП-П по специальности
15.02.03 Монтаж, техническое обслуживание и ремонт гидравлического
и пневматического оборудования (по отраслям)

Министерство науки и высшего образования Российской Федерации

Федеральное государственное бюджетное образовательное учреждение
высшего образования
«Магнитогорский государственный технический университет
им. Г. И. Носова»
Многопрофильный колледж

РАБОЧАЯ ПРОГРАММА УЧЕБНОЙ ДИСЦИПЛИНЫ
ОУП.05 ИНФОРМАТИКА
общеобразовательного цикла
программы подготовки специалистов среднего звена
специальности 15.02.03Монтаж, техническое обслуживание и ремонт гидравлического и пневматического оборудования (по отраслям)

Квалификация: Техник-механик

Форма обучения
очная на базе основного общего образования

Магнитогорск, 2025

Рабочая программа учебной дисциплины «Информатика» разработана на основе требований Федерального государственного образовательного стандарта среднего общего образования, утвержденного приказом Министерства образования и науки Российской Федерации от 17.05.2012 года № 413, на основе положений федеральной основной общеобразовательной программы среднего общего образования, утвержденной приказом Министерства просвещения Российской Федерации от 18.05.2023 года № 371, на основе требований Федерального государственного образовательного стандарта по специальности среднего профессионального образования 15.02.03 Монтаж, техническое обслуживание и ремонт гидравлического и пневматического оборудования (по отраслям), утвержденного приказом Министерства просвещения Российской Федерации от № 908 от 30.11.2023, и с учетом получаемой специальности.

Организация-разработчик: Многопрофильный колледж ФГБОУ ВО «Магнитогорский государственный технический университет им. Г. И. Носова»

Разработчики:
преподаватель отделения №1 «Общеобразовательной подготовки»
Многопрофильного колледжа ФГБОУ ВО «МГТУ им. Г.И. Носова»
Давыдова И.В.

преподаватель отделения №1 «Общеобразовательной подготовки»
Многопрофильного колледжа ФГБОУ ВО «МГТУ им. Г.И. Носова»
Александров А.А.

ОДОБРЕНО

Предметной комиссией «Информатики и ИКТ»
Председатель Давыдова И.В.
Протокол № 5 от «22» января 2025г

Методической комиссией МпК
Протокол № 3 от «19» февраля 2025г

СОДЕРЖАНИЕ

1 ОБЩАЯ ХАРАКТЕРИСТИКА РАБОЧЕЙ ПРОГРАММЫ УЧЕБНОЙ ДИСЦИПЛИНЫ 588
1.1 Область применения программы 588
1.2 Цель и место дисциплины в структуре программы подготовки специалистов среднего звена 588
2 ПЛАНИРУЕМЫЕ РЕЗУЛЬТАТЫ ОСВОЕНИЯ УЧЕБНОЙ ДИСЦИПЛИНЫ 588
3 СТРУКТУРА И СОДЕРЖАНИЕ УЧЕБНОЙ ДИСЦИПЛИНЫ 602
3.1 Объем учебной дисциплины и виды учебной работы 602
3.2 Тематический план и содержание учебной дисциплины 603
3.3 Перечень лабораторных и практических работ 626
4 УСЛОВИЯ РЕАЛИЗАЦИИ УЧЕБНОЙ ДИСЦИПЛИНЫ 631
4.1 Материально-техническое обеспечение 631
4.2 Учебно-методическое и информационное обеспечение реализации программы 631
5 КОНТРОЛЬ И ОЦЕНКА РЕЗУЛЬТАТОВ ОСВОЕНИЯ УЧЕБНОЙ ДИСЦИПЛИНЫ 631
5.1 Текущий контроль 632
5.2 Промежуточная аттестация 636
Приложение 1 Образовательные технологии 646

1 ОБЩАЯ ХАРАКТЕРИСТИКА РАБОЧЕЙ ПРОГРАММЫ УЧЕБНОЙ ДИСЦИПЛИНЫ

1.1 Область применения программы

Рабочая программа учебной дисциплины «Информатика» является частью программы подготовки специалистов среднего звена по специальности 15.02.03 Монтаж, техническое обслуживание и ремонт гидравлического и пневматического оборудования (по отраслям). Рабочая программа составлена для очной формы обучения.

1.2 Цель и место дисциплины в структуре программы подготовки специалистов среднего звена

Учебная дисциплина «Информатика» относится к общеобразовательному циклу программы подготовки специалистов среднего звена и относится к предметной области ФГОС среднего общего образования *математика и информатика.*

Уровень освоения учебной дисциплины в соответствии с ФГОС среднего общего образования базовый.

Освоение дисциплины направлено на достижение следующей цели:

– обеспечение дальнейшего развития информационных компетенций выпускника, его готовности к жизни в условиях развивающегося информационного общества и возрастающей конкуренции на рынке труда.

Учебная дисциплина «Информатика» имеет междисциплинарную связь с общеобразовательными учебными дисциплинами «Математика», «Иностранный язык», «Физика».

2 ПЛАНИРУЕМЫЕ РЕЗУЛЬТАТЫ ОСВОЕНИЯ УЧЕБНОЙ ДИСЦИПЛИНЫ

Освоение содержания учебной дисциплины «Информатика» обеспечивает достижение обучающимися следующих результатов:

Общие и профессиональные компетенции	Планируемые результаты обучения	
	Личностные / метапредметные	**Предметные**
ОК 01 Выбирать способы решения задач профессиональной деятельности применительно к различным контекстам	Личностные результаты освоения учебной дисциплины отражают готовность и способность обучающихся руководствоваться сформированной внутренней позицией личности, системой ценностных ориентаций, позитивных внутренних убеждений, соответствующих традиционным ценностям российского общества, расширение жизненного опыта и опыта деятельности в процессе реализации основных направлений воспитательной деятельности, в том числе в части: трудового воспитания: *ЛР24. готовность к активной деятельности технологической и социальной направленности, способность инициировать, планировать и самостоятельно выполнять такую деятельность;* *ЛР25. интерес к различным сферам профессиональной деятельности, умение* ***совершать*** *осознанный выбор будущей профессии и реализовывать собственные жизненные планы;* Метапредметные результаты освоения учебной дисциплины отражают: 8.1. Овладение универсальными учебными познавательными действиями: а) базовые логические действия: *МР1. самостоятельно формулировать и актуализировать проблему, рассматривать ее всесторонне;* *МР2. устанавливать существенный признак или основания для сравнения, классификации и обобщения;* *МР3. определять цели деятельности, задавать параметры и критерии их достижения;* *МР4. выявлять закономерности и противоречия в*	ПРб1 владение представлениями о роли информации и связанных с ней процессов в природе, технике и обществе; понятиями "информация", "информационный процесс", "система", "компоненты системы", "системный эффект", "информационная система", "система управления"; владение методами поиска информации в сети Интернет; умение критически оценивать информацию, полученную из сети Интернет; умение характеризовать большие данные, приводить примеры источников их получения и направления использования; ПРб2 понимание основных принципов устройства и функционирования современных стационарных и мобильных компьютеров; тенденций развития компьютерных технологий; владение навыками работы с операционными системами и основными видами программного обеспечения для решения учебных задач по выбранной специализации; ПРб4 понимание угроз информационной безопасности, использование методов и средств противодействия этим угрозам, соблюдение мер безопасности, предотвращающих незаконное распространение персональных данных; соблюдение требований техники безопасности и гигиены при работе с компьютерами и другими компонентами цифрового окружения; понимание правовых основ использования компьютерных программ, баз данных и работы в сети Интернет; ПРб5 понимание основных принципов дискретизации различных видов информации; умение определять информационный объем текстовых, графических и звуковых данных при заданных параметрах дискретизации; ПРб6 умение строить неравномерные коды, допускающие однозначное декодирование сообщений (префиксные коды);

	рассматриваемых явлениях; *МР5. вносить коррективы в деятельность, оценивать соответствие результатов целям, оценивать риски последствий деятельности;* *МР6. развивать креативное мышление при решении жизненных проблем;* б) базовые исследовательские действия: *МР7. владеть навыками учебно-исследовательской и проектной деятельности, навыками разрешения проблем;* *МР12. выявлять причинно-следственные связи и актуализировать задачу, выдвигать гипотезу ее решения, находить аргументы для доказательства своих утверждений, задавать параметры и критерии решения;* *МР13. анализировать полученные в ходе решения задачи результаты, критически оценивать их достоверность, прогнозировать изменение в новых условиях;* *МР17. уметь переносить знания в познавательную и практическую области жизнедеятельности;* *МР18. уметь интегрировать знания из разных предметных областей;* *МР19. выдвигать новые идеи, предлагать оригинальные подходы и решения;* *МР20. ставить проблемы и задачи, допускающие альтернативные решения;*	использовать простейшие коды, которые позволяют обнаруживать и исправлять ошибки при передаче данных; ПРб7 владение теоретическим аппаратом, позволяющим осуществлять представление заданного натурального числа в различных системах счисления; выполнять преобразования логических выражений, используя законы алгебры логики; определять кратчайший путь во взвешенном графе и количество путей между вершинами ориентированного ациклического графа; ПРб9 умение реализовать этапы решения задач на компьютере; умение реализовывать на выбранном для изучения языке программирования высокого уровня (Паскаль, Python, Java, C++, C#) типовые алгоритмы обработки чисел, числовых последовательностей и массивов: представление числа в виде набора простых сомножителей; нахождение максимальной (минимальной) цифры натурального числа, записанного в системе счисления с основанием, не превышающим 10; вычисление обобщенных характеристик элементов массива или числовой последовательности (суммы, произведения среднего арифметического, минимального и максимального элементов, количества элементов, удовлетворяющих заданному условию); сортировку элементов массива; ПРб10 умение создавать структурированные текстовые документы и демонстрационные материалы с использованием возможностей современных программных средств и облачных сервисов; умение использовать табличные (реляционные) базы данных, в частности, составлять запросы в базах данных (в том числе вычисляемые запросы), выполнять сортировку и поиск записей в базе данных; наполнять разработанную базу данных; умение использовать электронные таблицы для анализа, представления и обработки данных (включая вычисление суммы, среднего арифметического, наибольшего и наименьшего значений, решение уравнений); ПРб11 умение использовать компьютерно-математические

		модели для анализа объектов и процессов: формулировать цель моделирования, выполнять анализ результатов, полученных в ходе моделирования; оценивать адекватность модели моделируемому объекту или процессу; представлять результаты моделирования в наглядном виде; ПРб12 умение организовывать личное информационное пространство с использованием различных средств цифровых технологий; понимание возможностей цифровых сервисов государственных услуг, цифровых образовательных сервисов; понимание возможностей и ограничений технологий искусственного интеллекта в различных областях; наличие представлений об использовании информационных технологий в различных профессиональных сферах.
ОК 02 Использовать современные средства поиска, анализа и интерпретации информации и информационные технологии для выполнения задач профессиональной деятельности	Личностные результаты освоения учебной дисциплины отражают готовность и способность обучающихся руководствоваться сформированной внутренней позицией личности, системой ценностных ориентаций, позитивных внутренних убеждений, соответствующих традиционным ценностям российского общества, расширение жизненного опыта и опыта деятельности в процессе реализации основных направлений воспитательной деятельности, в том числе в части: ценности научного познания: *ЛР32. сформированность мировоззрения, соответствующего современному уровню развития науки и общественной практики, основанного на диалоге культур, способствующего осознанию своего места в поликультурном мире;* *ЛР34. осознание ценности научной деятельности, готовность осуществлять проектную и исследовательскую деятельность индивидуально и в группе;* Метапредметные результаты освоения учебной дисциплины отражают: 8.1. Овладение универсальными учебными познавательными	ПРб1 владение представлениями о роли информации и связанных с ней процессов в природе, технике и обществе; понятиями "информация", "информационный процесс", "система", "компоненты системы", "системный эффект", "информационная система", "система управления"; владение методами поиска информации в сети Интернет; умение критически оценивать информацию, полученную из сети Интернет; умение характеризовать большие данные, приводить примеры источников их получения и направления использования; ПРб2 понимание основных принципов устройства и функционирования современных стационарных и мобильных компьютеров; тенденций развития компьютерных технологий; владение навыками работы с операционными системами и основными видами программного обеспечения для решения учебных задач по выбранной специализации; ПРб3 наличие представлений о компьютерных сетях и их роли в современном мире; об общих принципах разработки и функционирования интернет-приложений; ПРб4 понимание угроз информационной безопасности, использование методов и средств противодействия этим угрозам, соблюдение мер безопасности, предотвращающих

	действиями: в) работа с информацией: *МР21. владеть навыками получения информации из источников разных типов, самостоятельно осуществлять поиск, анализ, систематизацию и интерпретацию информации различных видов и форм представления;* *МР22. создавать тексты в различных форматах с учетом назначения информации и целевой аудитории, выбирая оптимальную форму представления и визуализации;* *МР23. оценивать достоверность, легитимность информации, ее соответствие правовым и морально-этическим нормам;* *МР24. использовать средства информационных и коммуникационных технологий в решении когнитивных, коммуникативных и организационных задач с соблюдением требований эргономики, техники безопасности, гигиены, ресурсосбережения, правовых и этических норм, норм информационной безопасности;* *МР25. владеть навыками распознавания и защиты информации, информационной безопасности личности;*	незаконное распространение персональных данных; соблюдение требований техники безопасности и гигиены при работе с компьютерами и другими компонентами цифрового окружения; понимание правовых основ использования компьютерных программ, баз данных и работы в сети Интернет; ПРб5 понимание основных принципов дискретизации различных видов информации; умение определять информационный объем текстовых, графических и звуковых данных при заданных параметрах дискретизации; ПРб6 умение строить неравномерные коды, допускающие однозначное декодирование сообщений (префиксные коды); использовать простейшие коды, которые позволяют обнаруживать и исправлять ошибки при передаче данных; ПРб7 владение теоретическим аппаратом, позволяющим осуществлять представление заданного натурального числа в различных системах счисления; выполнять преобразования логических выражений, используя законы алгебры логики; определять кратчайший путь во взвешенном графе и количество путей между вершинами ориентированного ациклического графа; ПРб8 умение читать и понимать программы, реализующие несложные алгоритмы обработки числовых и текстовых данных (в том числе массивов и символьных строк) на выбранном для изучения универсальном языке программирования высокого уровня (Паскаль, Python, Java, C++, C#); анализировать алгоритмы с использованием таблиц трассировки; определять без использования компьютера результаты выполнения несложных программ, включающих циклы, ветвления и подпрограммы, при заданных исходных данных; модифицировать готовые программы для решения новых задач, использовать их в своих программах в качестве подпрограмм (процедур, функций); ПРб9 умение реализовать этапы решения задач на компьютере; умение реализовывать на выбранном для изучения языке программирования высокого уровня

		(Паскаль, Python, Java, C++, C#) типовые алгоритмы обработки чисел, числовых последовательностей и массивов: представление числа в виде набора простых сомножителей; нахождение максимальной (минимальной) цифры натурального числа, записанного в системе счисления с основанием, не превышающим 10; вычисление обобщенных характеристик элементов массива или числовой последовательности (суммы, произведения среднего арифметического, минимального и максимального элементов, количества элементов, удовлетворяющих заданному условию); сортировку элементов массива; ПРб10 умение создавать структурированные текстовые документы и демонстрационные материалы с использованием возможностей современных программных средств и облачных сервисов; умение использовать табличные (реляционные) базы данных, в частности, составлять запросы в базах данных (в том числе вычисляемые запросы), выполнять сортировку и поиск записей в базе данных; наполнять разработанную базу данных; умение использовать электронные таблицы для анализа, представления и обработки данных (включая вычисление суммы, среднего арифметического, наибольшего и наименьшего значений, решение уравнений); ПРб11 умение использовать компьютерно-математические модели для анализа объектов и процессов: формулировать цель моделирования, выполнять анализ результатов, полученных в ходе моделирования; оценивать адекватность модели моделируемому объекту или процессу; представлять результаты моделирования в наглядном виде; ПРб12 умение организовывать личное информационное пространство с использованием различных средств цифровых технологий; понимание возможностей цифровых сервисов государственных услуг, цифровых образовательных сервисов; понимание возможностей и ограничений технологий искусственного интеллекта в различных областях; наличие представлений об использовании

		информационных технологий в различных профессиональных сферах.
ОК 03 Планировать и реализовывать собственное профессиональное и личностное развитие, предпринимательскую деятельность в профессиональной сфере, использовать знания по правовой и финансовой грамотности в различных жизненных ситуациях	Личностные результаты освоения учебной дисциплины отражают готовность и способность обучающихся руководствоваться сформированной внутренней позицией личности, системой ценностных ориентаций, позитивных внутренних убеждений, соответствующих традиционным ценностям российского общества, расширение жизненного опыта и опыта деятельности в процессе реализации основных направлений воспитательной деятельности, в том числе в части: духовно-нравственного воспитания: *ЛР12. сформированность нравственного сознания, этического поведения;* *ЛР13. способность оценивать ситуацию и принимать осознанные решения, ориентируясь на морально-нравственные нормы и ценности;* трудового воспитания: *ЛР26. готовность и способность к образованию и самообразованию на протяжении всей жизни;* Метапредметные результаты освоения учебной дисциплины отражают: 8.1. Овладение универсальными учебными познавательными действиями: б) базовые исследовательские действия: *МР11. ставить и формулировать собственные задачи в образовательной деятельности и жизненных ситуациях;* 8.3. Овладение универсальными регулятивными действиями: а) самоорганизация: *МР38. самостоятельно осуществлять познавательную деятельность, выявлять проблемы, ставить и формулировать собственные задачи в образовательной деятельности и жизненных ситуациях;* *МР39. самостоятельно составлять план решения проблемы с учетом имеющихся ресурсов, собственных возможностей*	ПРб1 владение представлениями о роли информации и связанных с ней процессов в природе, технике и обществе; понятиями "информация", "информационный процесс", "система", "компоненты системы", "системный эффект", "информационная система", "система управления"; владение методами поиска информации в сети Интернет; умение критически оценивать информацию, полученную из сети Интернет; умение характеризовать большие данные, приводить примеры источников их получения и направления использования; ПРб2 понимание основных принципов устройства и функционирования современных стационарных и мобильных компьютеров; тенденций развития компьютерных технологий; владение навыками работы с операционными системами и основными видами программного обеспечения для решения учебных задач по выбранной специализации; ПРб10 умение создавать структурированные текстовые документы и демонстрационные материалы с использованием возможностей современных программных средств и облачных сервисов; умение использовать табличные (реляционные) базы данных, в частности, составлять запросы в базах данных (в том числе вычисляемые запросы), выполнять сортировку и поиск записей в базе данных; наполнять разработанную базу данных; умение использовать электронные таблицы для анализа, представления и обработки данных (включая вычисление суммы, среднего арифметического, наибольшего и наименьшего значений, решение уравнений); ПРб11 умение использовать компьютерно-математические модели для анализа объектов и процессов: формулировать цель моделирования, выполнять анализ результатов, полученных в ходе моделирования; оценивать адекватность модели моделируемому объекту или процессу; представлять результаты моделирования в наглядном виде;

	и предпочтений; *МР44. способствовать формированию и проявлению широкой эрудиции в разных областях знаний, постоянно повышать свой образовательный и культурный уровень;* б) самоконтроль: *МР46. владеть навыками познавательной рефлексии как осознания совершаемых действий и мыслительных процессов, их результатов и оснований;* *МР47. использовать приемы рефлексии для оценки ситуации, выбора верного решения;* *МР48. уметь оценивать риски и своевременно принимать решения по их снижению;* в) эмоциональный интеллект, предполагающий сформированность: *МР50. саморегулирования, включающего самоконтроль, умение принимать ответственность за свое поведение, способность адаптироваться к эмоциональным изменениям и проявлять гибкость, быть открытым новому;* *МР51. сформированность внутренней мотивации, включающей стремление к достижению цели и успеху, оптимизм, инициативность, умение действовать, исходя из своих возможностей;* *МР52. эмпатии, включающей способность понимать эмоциональное состояние других, учитывать его при осуществлении коммуникации, способность к сочувствию и сопереживанию;* *МР53. социальных навыков, включающих способность выстраивать отношения с другими людьми, заботиться, проявлять интерес и разрешать конфликты;*	ПРб12 умение организовывать личное информационное пространство с использованием различных средств цифровых технологий; понимание возможностей цифровых сервисов государственных услуг, цифровых образовательных сервисов; понимание возможностей и ограничений технологий искусственного интеллекта в различных областях; наличие представлений об использовании информационных технологий в различных профессиональных сферах.
ОК 04 Эффективно взаимодействовать и работать в коллективе и команде	Метапредметные результаты освоения учебной дисциплины отражают: 8.2. Овладение универсальными коммуникативными действиями: б) совместная деятельность: *МР31. понимать и использовать преимущества командной и индивидуальной работы;*	ПРб2 понимание основных принципов устройства и функционирования современных стационарных и мобильных компьютеров; тенденций развития компьютерных технологий; владение навыками работы с операционными системами и основными видами программного обеспечения для решения учебных задач по выбранной специализации;

	МР32. выбирать тематику и методы совместных действий с учетом общих интересов и возможностей каждого члена коллектива; *МР33. принимать цели совместной деятельности, организовывать и координировать действия по ее достижению: составлять план действий, распределять роли с учетом мнений участников обсуждать результаты совместной работы;* *МР34. оценивать качество своего вклада и каждого участника команды в общий результат по разработанным критериям;* *МР36. координировать и выполнять работу в условиях реального, виртуального и комбинированного взаимодействия;* *МР37. осуществлять позитивное стратегическое поведение в различных ситуациях, проявлять творчество и воображение, быть инициативным;* 8.3. Овладение универсальными регулятивными действиями: г) принятие себя и других людей: *МР54. принимать себя, понимая свои недостатки и достоинства;* *МР55. принимать мотивы и аргументы других людей при анализе результатов деятельности;* *МР56. признавать свое право и право других людей на ошибки;* *МР57. развивать способность понимать мир с позиции другого человека;*	
ОК 05 Осуществлять устную и письменную коммуникацию на государственном языке Российской Федерации с учетом особенностей социального и культурного контекста	Личностные результаты освоения учебной дисциплины отражают готовность и способность обучающихся руководствоваться сформированной внутренней позицией личности, системой ценностных ориентаций, позитивных внутренних убеждений, соответствующих традиционным ценностям российского общества, расширение жизненного опыта и опыта деятельности в процессе реализации основных направлений воспитательной деятельности, в том числе в части:	ПРб1 владение представлениями о роли информации и связанных с ней процессов в природе, технике и обществе; понятиями "информация", "информационный процесс", "система", "компоненты системы", "системный эффект", "информационная система", "система управления"; владение методами поиска информации в сети Интернет; умение критически оценивать информацию, полученную из сети Интернет; умение характеризовать большие данные, приводить примеры источников их получения и направления

	эстетического воспитания: *ЛР16. эстетическое отношение к миру, включая эстетику быта, научного и технического творчества, спорта, труда и общественных отношений;* *ЛР17. способность воспринимать различные виды искусства, традиции и творчество своего и других народов, ощущать эмоциональное воздействие искусства;* Метапредметные результаты освоения учебной дисциплины отражают: 8.2. Овладение универсальными коммуникативными действиями: а) общение: *МР26. осуществлять коммуникации во всех сферах жизни;* *МР27. распознавать невербальные средства общения, понимать значение социальных знаков, распознавать предпосылки конфликтных ситуаций и смягчать конфликты;* *МР28. владеть различными способами общения и взаимодействия;* *МР29. аргументированно вести диалог, уметь смягчать конфликтные ситуации;* *МР30. развернуто и логично излагать свою точку зрения с использованием языковых средств;*	использования; ПРб10 умение создавать структурированные текстовые документы и демонстрационные материалы с использованием возможностей современных программных средств и облачных сервисов; умение использовать табличные (реляционные) базы данных, в частности, составлять запросы в базах данных (в том числе вычисляемые запросы), выполнять сортировку и поиск записей в базе данных; наполнять разработанную базу данных; умение использовать электронные таблицы для анализа, представления и обработки данных (включая вычисление суммы, среднего арифметического, наибольшего и наименьшего значений, решение уравнений); ПРб11 умение использовать компьютерно-математические модели для анализа объектов и процессов: формулировать цель моделирования, выполнять анализ результатов, полученных в ходе моделирования; оценивать адекватность модели моделируемому объекту или процессу; представлять результаты моделирования в наглядном виде;
ОК 06 Проявлять гражданско-патриотическую позицию, демонстрировать осознанное поведение на основе традиционных российских духовно-нравственных ценностей, в том числе с учетом гармонизации межнациональных и	Личностные результаты освоения учебной дисциплины отражают готовность и способность обучающихся руководствоваться сформированной внутренней позицией личности, системой ценностных ориентаций, позитивных внутренних убеждений, соответствующих традиционным ценностям российского общества, расширение жизненного опыта и опыта деятельности в процессе реализации основных направлений воспитательной деятельности, в том числе в части: гражданского воспитания: *ЛР2. осознание своих конституционных прав и обязанностей, уважение закона и правопорядка;*	ПРб4 понимание угроз информационной безопасности, использование методов и средств противодействия этим угрозам, соблюдение мер безопасности, предотвращающих незаконное распространение персональных данных; соблюдение требований техники безопасности и гигиены при работе с компьютерами и другими компонентами цифрового окружения; понимание правовых основ использования компьютерных программ, баз данных и работы в сети Интернет; ПРб12 умение организовывать личное информационное пространство с использованием различных средств цифровых технологий; понимание возможностей цифровых сервисов

межрелигиозных отношений, применять стандарты антикоррупционного поведения.	*ЛР4. готовность противостоять идеологии экстремизма, национализма, ксенофобии, дискриминации по социальным, религиозным, расовым, национальным признакам;* патриотического воспитания: *ЛР9. ценностное отношение к государственным символам, историческому и природному наследию, памятникам, традициям народов России, достижениям России в науке, искусстве, спорте, технологиях и труде;*	государственных услуг, цифровых образовательных сервисов; понимание возможностей и ограничений технологий искусственного интеллекта в различных областях; наличие представлений об использовании информационных технологий в различных профессиональных сферах.
ОК 07 Содействовать сохранению окружающей среды, ресурсосбережению, применять знания об изменении климата, принципы бережливого производства, эффективно действовать в чрезвычайных ситуациях	Личностные результаты освоения учебной дисциплины отражают готовность и способность обучающихся руководствоваться сформированной внутренней позицией личности, системой ценностных ориентаций, позитивных внутренних убеждений, соответствующих традиционным ценностям российского общества, расширение жизненного опыта и опыта деятельности в процессе реализации основных направлений воспитательной деятельности, в том числе в части: экологического воспитания: *ЛР27. сформированность экологической культуры, понимание влияния социально-экономических процессов на состояние природной и социальной среды, осознание глобального характера экологических проблем;* Метапредметные результаты освоения учебной дисциплины отражают: 8.1. Овладение универсальными учебными познавательными действиями: б) базовые исследовательские действия: *МР15. разрабатывать план решения проблемы с учетом анализа имеющихся материальных и нематериальных ресурсов;* *МР16. осуществлять целенаправленный поиск переноса средств и способов действия в профессиональную среду;* 8.2. Овладение универсальными коммуникативными действиями: б) совместная деятельность:	ПРб2 понимание основных принципов устройства и функционирования современных стационарных и мобильных компьютеров; тенденций развития компьютерных технологий; владение навыками работы с операционными системами и основными видами программного обеспечения для решения учебных задач по выбранной специализации;

	МР35. предлагать новые проекты, оценивать идеи с позиции новизны, оригинальности, практической значимости; 8.3. Овладение универсальными регулятивными действиями: б) самоконтроль: *МР45. давать оценку новым ситуациям, вносить коррективы в деятельность, оценивать соответствие результатов целям;*	
ОК 08 Использовать средства физической культуры для сохранения и укрепления здоровья в процессе профессиональной деятельности и поддержания необходимого уровня физической подготовленности	Личностные результаты освоения учебной дисциплины отражают готовность и способность обучающихся руководствоваться сформированной внутренней позицией личности, системой ценностных ориентаций, позитивных внутренних убеждений, соответствующих традиционным ценностям российского общества, расширение жизненного опыта и опыта деятельности в процессе реализации основных направлений воспитательной деятельности, в том числе в части: физического воспитания: *ЛР20. сформированность здорового и безопасного образа жизни, ответственного отношения к своему здоровью;* Метапредметные результаты освоения учебной дисциплины отражают: 8.1. Овладение универсальными учебными познавательными действиями: б) базовые исследовательские действия: *МР14. давать оценку новым ситуациям, оценивать приобретенный опыт;* 8.3. Овладение универсальными регулятивными действиями: а) самоорганизация: *МР40. давать оценку новым ситуациям;* *МР41. расширять рамки учебного предмета на основе личных предпочтений;* *МР42. делать осознанный выбор, аргументировать его, брать ответственность за решение;* *МР43. оценивать приобретенный опыт;*	ПРб4 понимание угроз информационной безопасности, использование методов и средств противодействия этим угрозам, соблюдение мер безопасности, предотвращающих незаконное распространение персональных данных; соблюдение требований техники безопасности и гигиены при работе с компьютерами и другими компонентами цифрового окружения; понимание правовых основ использования компьютерных программ, баз данных и работы в сети Интернет;
ОК 09 Пользоваться	Метапредметные результаты освоения учебной дисциплины	ПРб1 владение представлениями о роли информации и

профессиональной документацией на государственном и иностранном языках.	отражают: 8.1. Овладение универсальными учебными познавательными действиями: б) базовые исследовательские действия: *МР7. владеть навыками учебно-исследовательской и проектной деятельности, навыками разрешения проблем;* *МР8. способность и готовность к самостоятельному поиску методов решения практических задач, применению различных методов познания;* *МР9. овладение видами деятельности по получению нового знания, его интерпретации, преобразованию и применению в различных учебных ситуациях, в том числе при создании учебных и социальных проектов;* *МР10. формирование научного типа мышления, владение научной терминологией, ключевыми понятиями и методами;*	связанных с ней процессов в природе, технике и обществе; понятиями "информация", "информационный процесс", "система", "компоненты системы", "системный эффект", "информационная система", "система управления"; владение методами поиска информации в сети Интернет; умение критически оценивать информацию, полученную из сети Интернет; умение характеризовать большие данные, приводить примеры источников их получения и направления использования; ПРб10 умение создавать структурированные текстовые документы и демонстрационные материалы с использованием возможностей современных программных средств и облачных сервисов; умение использовать табличные (реляционные) базы данных, в частности, составлять запросы в базах данных (в том числе вычисляемые запросы), выполнять сортировку и поиск записей в базе данных; наполнять разработанную базу данных; умение использовать электронные таблицы для анализа, представления и обработки данных (включая вычисление суммы, среднего арифметического, наибольшего и наименьшего значений, решение уравнений); ПРб12 умение организовывать личное информационное пространство с использованием различных средств цифровых технологий; понимание возможностей цифровых сервисов государственных услуг, цифровых образовательных сервисов; понимание возможностей и ограничений технологий искусственного интеллекта в различных областях; наличие представлений об использовании информационных технологий в различных профессиональных сферах.
ПК 3.2 Оформлять техническую документацию на гидравлические и пневматические	Метапредметные результаты освоения учебной дисциплины отражают: 8.1. Овладение универсальными учебными познавательными действиями: а) самоорганизация:	ПРб2 понимание основных принципов устройства и функционирования современных стационарных и мобильных компьютеров; тенденций развития компьютерных технологий; владение навыками работы с операционными системами и основными видами программного обеспечения

приводы, устройства и системы по заданным условиям	*МР40. давать оценку новым ситуациям;* *МР42. делать осознанный выбор, аргументировать его, брать ответственность за решение;* *МР43. оценивать приобретенный опыт;* б) базовые исследовательские действия: *МР8. способность и готовность к самостоятельному поиску методов решения практических задач, применению различных методов познания;* *МР10. формирование научного типа мышления, владение научной терминологией, ключевыми понятиями и методами;*	для решения учебных задач по выбранной специализации; ПРб10 умение создавать структурированные текстовые документы и демонстрационные материалы с использованием возможностей современных программных средств и облачных сервисов; умение использовать табличные (реляционные) базы данных, в частности, составлять запросы в базах данных (в том числе вычисляемые запросы), выполнять сортировку и поиск записей в базе данных; наполнять разработанную базу данных; умение использовать электронные таблицы для анализа, представления и обработки данных (включая вычисление суммы, среднего арифметического, наибольшего и наименьшего значений, решение уравнений);
ПК 4.5 Осуществлять документационное обеспечение деятельности структурного подразделения		ПРб2 понимание основных принципов устройства и функционирования современных стационарных и мобильных компьютеров; тенденций развития компьютерных технологий; владение навыками работы с операционными системами и основными видами программного обеспечения для решения учебных задач по выбранной специализации; ПРб10 умение создавать структурированные текстовые документы и демонстрационные материалы с использованием возможностей современных программных средств и облачных сервисов; умение использовать табличные (реляционные) базы данных, в частности, составлять запросы в базах данных (в том числе вычисляемые запросы), выполнять сортировку и поиск записей в базе данных; наполнять разработанную базу данных; умение использовать электронные таблицы для анализа, представления и обработки данных (включая вычисление суммы, среднего арифметического, наибольшего и наименьшего значений, решение уравнений);

3 СТРУКТУРА И СОДЕРЖАНИЕ УЧЕБНОЙ ДИСЦИПЛИНЫ

3.1 Объем учебной дисциплины и виды учебной работы

Вид учебной работы	Объем в часах	В т.ч. в форме практической подготовки
Объем образовательной программы учебной дисциплины	111	90
в т. ч.:		
Основное содержание	**21**	**0**
теоретическое обучение	15	0
практические занятия	6	0
лабораторные занятия	Не предусмотрено	Не предусмотрено
Профессионально-ориентированное содержание (содержание прикладного модуля)	**90**	**90**
теоретическое обучение	0	0
практические занятия	90	90
лабораторные занятия	Не предусмотрено	Не предусмотрено
Форма промежуточной аттестации *дифференцированный зачет*		

3.2 Тематический план и содержание учебной дисциплины

Наименование разделов и тем	Содержание учебного материала и формы организации деятельности обучающихся	Объем, акад. ч / в том числе в форме практической подготовки, акад. ч	Код ОК, ПК	Код ПР, ЛР, МР,
1	2	3		
РАЗДЕЛ 1ЦИФРОВАЯ ГРАМОТНОСТЬ		**21/6**		
Тема 1.1 Аппаратное и программное устройство компьютера	**Содержание**	14/4		
	Принципы работы компьютера. Персональный компьютер. Выбор конфигурации компьютера в зависимости от решаемых задач. Основные тенденции развития компьютерных технологий. Параллельные вычисления. Многопроцессорные системы. Суперкомпьютеры. Микроконтроллеры. Роботизированные производства. Требования техники безопасности и гигиены при работе с компьютерами и другими компонентами цифрового окружения. Программное обеспечение компьютеров. Виды программного обеспечения и их назначение. Особенности программного обеспечения мобильных устройств. Операционная система. Понятие о системном администрировании. Инсталляция и деинсталляция программного обеспечения. Файловая система. Поиск в файловой системе. Организация хранения и обработки данных с использованием интернет-сервисов, облачных технологий и мобильных устройств. Прикладные компьютерные программы для решения типовых задач по выбранной специализации.	10/0	ОК.01, ОК.02 ОК.03, ОК.04, ОК.06, ОК.07, ОК.08, ОК.09	ПРб2, ПРб4, ПРб12, МР1, МР2, МР3, МР4, МР5, МР7, МР11, МР13, МР14, МР15, МР17, МР19, МР21, МР24, МР25, МР31, МР32, МР33, МР34, МР36, МР37, МР40, МР41, МР42, МР43, МР45, МР10, ЛР 24, ЛР25, ЛР32, ЛР12, ЛР13, ЛР26, ЛР2, ЛР4, ЛР9, ЛР27, ЛР20,

	Системы автоматизированного проектирования. Программное обеспечение. Лицензирование программного обеспечения и цифровых ресурсов. Проприетарное и свободное программное обеспечение. Коммерческое и некоммерческое использование программного обеспечения и цифровых ресурсов. Ответственность, устанавливаемая законодательством Российской Федерации, за неправомерное использование программного обеспечения и цифровых ресурсов.			
	В том числе практических и лабораторных занятий	4/4		
	Профессионально-ориентированное содержание	4/4		
	Практическое занятие №1 Операционная система: работа с объектами. Работа с файлами различных форматов	2/2	ОК.01, ОК.02, ОК.03, ОК.06, ОК.07, ОК.08, ОК.09,ПК 3.2, ПК 4.5	ПРб2, ПРб4, ПРб12, МР1, МР2, МР3, МР4, МР5, МР7, МР13, МР17, МР19, МР21, МР24, МР25, МР11, МР15, МР45, МР14, МР40, МР41, МР42, МР43, ЛР 24, ЛР25, ЛР32, ЛР2, ЛР4, ЛР9, ЛР20,
	Практическое занятие №2. Сетевое хранение данных и цифрового контента	2/2	ОК.01, ОК.02, ОК.03, ОК.04, ОК.06, ОК.07, ОК.08, ОК.09 ПК 3.2, ПК 4.5	ПРб4, ПРб12, МР1, МР3, МР4, МР5, МР7, МР13, МР17, МР11, МР21, МР24, МР25, МР31, МР32, МР33, МР34, МР36, МР37, МР45, МР14, МР40, МР41, МР42, МР43,

				ЛР 24, ЛР25, ЛР32, ЛР2, ЛР4, ЛР9, ЛР20,
Тема 1.2 Компьютерные сети и информационная безопасность	**Содержание***	7/2		
	Принципы построения и аппаратные компоненты компьютерных сетей. Сетевые протоколы. Сеть Интернет. Адресация в сети Интернет. Система доменных имён. Веб-сайт. Веб-страница. Взаимодействие браузера с веб-сервером. Динамические страницы. Разработка интернет-приложений (сайтов). Сетевое хранение данных. Виды деятельности в сети Интернет. Сервисы Интернета. Геоинформационные системы. Геолокационные сервисы реального времени (например, локация мобильных телефонов, определение загруженности автомагистралей), интернет-торговля, бронирование билетов, гостиниц. Государственные электронные сервисы и услуги. Социальные сети - организация коллективного взаимодействия и обмена данными. Сетевой этикет: правила поведения в киберпространстве. Проблема подлинности полученной информации. Открытые образовательные ресурсы. Информационные технологии и профессиональная деятельность. Информационные ресурсы. Цифровая экономика. Информационная культура. Техногенные и экономические угрозы, связанные с использованием информационно-коммуникационных технологий. Общие проблемы защиты информации и информационной безопасности. Средства защиты информации в компьютерах, компьютерных сетях и автоматизированных информационных системах.	5/0	ОК.01, ОК.02, ОК.03, ОК.04, ОК.05, ОК.06, ОК.08, ОК.07, ОК.09	ПРб1, ПРб2, ПРб3, ПРб4, ПРб12, МР1, МР2, МР3, МР4, МР5, МР6, МР7, МР13, МР17, МР18, МР19, МР11, МР21, МР23, МР24, МР25, МР46, МР47, МР26, МР27, МР15, МР35, МР45, МР14, МР29, МР30, МР31, МР32, МР33, МР34, МР36, МР37, МР40, МР41, МР42, МР43, МР44, МР54, МР55, МР56, МР57, МР54, МР55, МР56, МР57, МР10, ЛР 24, ЛР25, ЛР32, ЛР12, ЛР13, ЛР26, ЛР2, ЛР4, ЛР9,

	Правовое обеспечение информационной безопасности. Предотвращение несанкционированного доступа к личной конфиденциальной информации, хранящейся на персональном компьютере, мобильных устройствах. Вредоносное программное обеспечение и способы борьбы с ним. Антивирусные программы. Организация личного архива информации. Резервное копирование. Парольная защита архива. Средства искусственного интеллекта. Сервисы машинного перевода и распознавания устной речи. Идентификация и поиск изображений, распознавание лиц. Самообучающиеся системы. Искусственный интеллект в компьютерных играх. Использование методов искусственного интеллекта в обучающих системах. Использование методов искусственного интеллекта в робототехнике. Интернет вещей. Перспективы развития компьютерных интеллектуальных систем.			
	В том числе практических и лабораторных занятий	2/2		
	Профессионально-ориентированное содержание	2/2		
	Практическое занятие №3. Поисковые системы. Применение информационных образовательных ресурсов	2/2	ОК.01, ОК.02, ОК.03, ОК.04, ОК.05, ОК.06, ОК.07, ОК.08, ОК.09 ПК 3.2, ПК 4.5	ПРб1, ПРб4, ПРб12, МР1, МР2, МР3, МР4, МР5, МР6, МР7, МР13, МР17, МР18, МР19, МР11, МР21, МР23, МР24, МР25, МР46, МР47, МР26, МР27, МР15, МР35, МР45, МР14, МР31, МР32, МР33, МР34, МР36, МР37, МР54, МР55, МР56,

				МР57, МР54, МР55, МР56, МР57, МР29, МР30, МР40, МР41, МР42, МР43, ЛР 24, ЛР25, ЛР32, ЛР2, ЛР4, ЛР9, ЛР20,
РАЗДЕЛ 2 ТЕОРЕТИЧЕСКИЕ ОСНОВЫ ИНФОРМАТИКИ		**22/16**		
Тема 2.1 Представление и кодирование информации	**Содержание**	12/12		
	Информация, данные и знания. Универсальность дискретного представления информации. Двоичное кодирование. Равномерные и неравномерные коды. Условие Фано. Подходы к измерению информации. Сущность объёмного (алфавитного) подхода к измерению информации, определение бита с точки зрения алфавитного подхода, связь между размером алфавита и информационным весом символа (в предположении о равновероятности появления символов), связь между единицами измерения информации: бит, байт, Кбайт, Мбайт, Гбайт. Сущность содержательного (вероятностного) подхода к измерению информации, определение бита с позиции содержания сообщения. Информационные процессы. Передача информации. Источник, приёмник, канал связи, сигнал, кодирование. Искажение информации при передаче. Скорость передачи данных по каналу связи. Хранение информации, объём памяти. Обработка информации. Виды обработки информации: получение нового содержания, изменение формы представления информации. Поиск информации. Роль информации и информационных процессов в окружающем мире. Системы. Компоненты системы и их	0	ОК.01, ОК.02, ОК.03, ОК.08, ОК.09 ПК 3.2, ПК 4.5	ПРб1, ПРб5, ПРб6, МР1, МР2, МР3, МР4, МР5, МР7, МР12, МР13, МР17, МР18, МР19, МР21, МР25, МР46, МР47, МР42, МР43, ЛР 24, ЛР25, ЛР32, ЛР12, ЛР13, ЛР26,

	взаимодействие. Системы управления. Управление как информационный процесс. Обратная связь. Представление целых и вещественных чисел в памяти компьютера. Кодирование текстов. Кодировка ASCII. Однобайтные кодировки. Стандарт UNICODE. Кодировка UTF-8. Определение информационного объёма текстовых сообщений. Кодирование изображений. Оценка информационного объёма растрового графического изображения при заданном разрешении и глубине кодирования цвета. Кодирование звука. Оценка информационного объёма звуковых данных при заданных частоте дискретизации и разрядности кодирования.			
	В том числе практических и лабораторных занятий	12/12		
	Профессионально-ориентированное содержание	12/12		
	Практическое занятие №4 Информация: единицы измерения, подходы к измерению	4/4	ОК.01, ОК.02, ОК.03, ОК.08, ОК.09, ПК 3.2, ПК 4.5	ПРб1, ПРб5, МР1, МР2, МР3, МР4, МР5, МР7, МР12, МР13, МР17, МР18, МР19, МР21, МР25, МР46, МР47, МР42, МР43, ЛР 24, ЛР25, ЛР32,
	Практическое занятие №5. Кодирование текстовой, графической и звуковой информации	4/4	ОК.01, ОК.02, ПК 3.2, ПК 4.5	ПРб5, МР1, МР2, МР3, МР4, МР5, МР7, МР12, МР13, МР17, МР18, МР19, МР21, МР25, ЛР 24, ЛР25, ЛР32,
	Практическое занятие №6. Передача и хранение	4/4	ОК.01, ОК.02,	ПРб1, ПРб6, МР1,

	информации		ОК.09, ПК 3.2, ПК 4.5	МР2, МР3, МР4, МР5, МР7, МР12, МР13, МР17, МР18, МР19, МР21, МР25, МР42, МР43, ЛР 24, ЛР25, ЛР32,
Тема 2.2 Системы счисления	**Содержание**	2/0		
	Системы счисления. Развёрнутая запись целых и дробных чисел в позиционных системах счисления. Свойства позиционной записи числа: количество цифр в записи, признак делимости числа на основание системы счисления. Алгоритм перевода целого числа из Р-ичной системы счисления в десятичную. Алгоритм перевода конечной Р-ичной дроби в десятичную. Алгоритм перевода целого числа из десятичной системы счисления в Р-ичную. Двоичная, восьмеричная и шестнадцатеричная системы счисления, перевод чисел между этими системами. Арифметические операции в позиционных системах счисления	0	ОК.01, ОК.02, ОК.03, ОК.08, ОК.09	ПРб5, ПРб7, МР1, МР2, МР3, МР4, МР5, МР7, МР12, МР13, МР18, МР19, МР21, МР25, МР42, МР43, ЛР 24, ЛР25, ЛР32, ЛР12, ЛР13, ЛР26,
	В том числе практических и лабораторных занятий	2/0		
	Практическое занятие №7. Представление числовой информации в различных системах счисления.	1/0	ОК.01, ОК.02 ОК.08	ПРб5, ПРб7, МР1, МР2, МР3, МР4, МР5, МР7, МР12, МР13, МР18, МР19, МР21, МР25, МР42, МР43, ЛР 24, ЛР25, ЛР32,
	Практическое занятие №8. Арифметические операции в позиционных системах счисления	1/0	ОК.01, ОК.02, ОК.08	ПРб7, МР1, МР2, МР3, МР4, МР5, МР7, МР12, МР13, МР18,

				МР19, МР21, МР25, МР42, МР43, ЛР 24, ЛР25, ЛР32,
Тема 2.3 Алгебра логики	**Содержание**	6/4		
	Алгебра логики. Высказывания. Логические операции. Таблицы истинности логических операций «дизъюнкция», «конъюнкция», «инверсия», «импликация», «эквиваленция». Логические выражения. Вычисление логического значения составного высказывания при известных значениях входящих в него элементарных высказываний. Таблицы истинности логических выражений. Логические операции и операции над множествами. Примеры законов алгебры логики. Эквивалентные преобразования логических выражений. Логические функции. Построение логического выражения с данной таблицей истинности. Логические элементы компьютера. Триггер. Сумматор. Построение схемы на логических элементах по логическому выражению. Запись логического выражения по логической схеме.	0	ОК.01, ОК.02, ОК.03, ОК.08, ПК 3.2, ПК 4.5	ПРб7, МР1, МР2, МР3, МР4, МР5, МР6, МР7, МР12, МР13, МР17, МР18, МР19, МР20, МР21, МР25, МР42, МР43, ЛР 24, ЛР25, ЛР32, ЛР12, ЛР13, ЛР26,
	В том числе практических и лабораторных занятий	6/4		
	Практическое занятие №9. Основные понятия алгебры логики	2/0	ОК.01, ОК.02, ОК.08	ПРб7, МР1, МР2, МР3, МР4, МР5, МР7, МР12, МР13, МР17, МР18, МР21, МР42, МР43, ЛР 24, ЛР25, ЛР32,
	Профессионально-ориентированное содержание	4/4		
	Практическое занятие №10. Логические задачи и способы их решения	2/2	ОК.01, ОК.02, ОК.08, ПК 3.2,	ПРб7, МР1, МР2, МР3, МР4, МР5,

			ПК 4.5	МР6, МР7, МР12, МР13, МР17, МР18, МР19, МР20, МР21, МР25, МР42, МР43, ЛР 24, ЛР25, ЛР32,
	Практическое занятие №11. Элементы схемотехники. Логические схемы	2/2	ОК.01, ОК.02, ОК.08, ПК 3.2, ПК 4.5	ПРб7, МР1, МР2, МР3, МР4, МР5, МР7, МР12, МР13, МР18, МР19, МР21, МР25, МР42, МР43, ЛР 24, ЛР25, ЛР32,
Тема 2.4 Модели и моделирование	**Содержание**	2/0		
	Модели и моделирование. Цели моделирования. Соответствие модели моделируемому объекту или процессу. Формализация прикладных задач. Представление результатов моделирования в виде, удобном для восприятия человеком. Графическое представление данных (схемы, таблицы, графики). Графы. Основные понятия. Виды графов. Решение алгоритмических задач, связанных с анализом графов (построение оптимального пути между вершинами графа, определение количества различных путей между вершинами ориентированного ациклического графа). Деревья. Бинарное дерево. Дискретные игры двух игроков с полной информацией. Построение дерева перебора вариантов, описание стратегии игры в табличной форме. Выигрышные стратегии. Использование графов и деревьев при описании объектов и процессов окружающего мира	0	ОК.01, ОК.02, ОК.03, ОК.08	ПРб7, ПРб11, МР1, МР2, МР3, МР4, МР5, МР7, МР12, МР13, МР17, МР18, МР19, МР21, МР25, МР42, МР43, ЛР 24, ЛР25, ЛР32, ЛР12, ЛР13, ЛР26,
	В том числе практических и лабораторных занятий	2/0		

	Практическое занятие №12. Модели и моделирование. Моделирование на графах	2/0	ОК.01, ОК.02, ОК.03, ОК.08	ПРб7, ПРб11, МР1, МР2, МР3, МР4, МР5, МР7, МР12, МР13, МР17, МР18, МР19, МР21, МР25, МР42, МР43, ЛР 24, ЛР25, ЛР32,
РАЗДЕЛ 3. АЛГОРИТМЫ И ПРОГРАММИРОВАНИЕ		**10/10**		
Тема 3.1 Алгоритмизация	**Содержание***	4/4		
	Определение возможных результатов работы простейших алгоритмов управления исполнителями и вычислительных алгоритмов. Определение исходных данных, при которых алгоритм может дать требуемый результат. Этапы решения задач на компьютере.		ОК.01, ОК.02, ОК.03, ОК.08 ПК 3.2, ПК 4.5	ПРб8 , МР1, МР2, МР3, МР4, МР5, МР6, МР7, МР12, МР13, МР17, МР18, МР19, МР20, МР21, МР24, МР25, МР44, МР46, МР47, МР48, МР42, МР43, ЛР24, ЛР25, ЛР32, ЛР12, ЛР13, ЛР26,
	В том числе практических и лабораторных занятий	4/4		
	Профессионально-ориентированное содержание	4/4		
	Практическое занятие №13. Составление и отладка алгоритма	4/4	ОК.01, ОК.02, ОК.03, ОК.08 ПК 3.2, ПК 4.5	ПРб8, МР1, МР2, МР3, МР4, МР5, МР6, МР7, МР12, МР13, МР17, МР18, МР19, МР20, МР21, МР24, МР25, МР44, МР46, МР47, МР48, МР42, МР43, ЛР24, ЛР25, ЛР32,

Тема 3.2 Основы программирования	**Содержание***	6/6		
	Язык программирования (Паскаль, Python, Java, C++, C#). Основные конструкции языка программирования. Типы данных: целочисленные, вещественные, символьные, логические. Ветвления. Составные условия. Циклы с условием. Циклы по переменной. Использование таблиц трассировки. Разработка и программная реализация алгоритмов решения типовых задач базового уровня. Примеры задач: алгоритмы обработки конечной числовой последовательности (вычисление сумм, произведений, количества элементов с заданными свойствами), алгоритмы анализа записи чисел в позиционной системе счисления, алгоритмы решения задач методом перебора (поиск наибольшего общего делителя двух натуральных чисел, проверка числа на простоту). Обработка символьных данных. Встроенные функции языка программирования для обработки символьных строк. Табличные величины (массивы). Алгоритмы работы с элементами массива с однократным просмотром массива: суммирование элементов массива, подсчёт количества (суммы) элементов массива, удовлетворяющих заданному условию, нахождение наибольшего (наименьшего) значения элементов массива, нахождение второго по величине наибольшего (наименьшего) значения, линейный поиск элемента, перестановка элементов массива в обратном порядке. Сортировка одномерного массива. Простые методы сортировки (например, метод пузырька, метод выбора, сортировка вставками). Подпрограммы.	0	ОК.01, ОК.02, ОК.03, ОК.04, ОК.08 ПК 3.2, ПК 4.5	ПРб8, ПРб9, МР1, МР2, МР3, МР4, МР5, МР6, МР7, МР12, МР13, МР17, МР18, МР19, МР20, МР21, МР24, МР25, МР44, МР46, МР47, МР48, МР31, МР32, МР33, МР34, МР36, МР37, МР54, МР55, МР56, МР57, МР42, МР43, ЛР24, ЛР25, ЛР32,
	В том числе практических и лабораторных	6/6		

	занятий			
	Профессионально-ориентированное содержание	6/6		
	Практическое занятие №14. Запись алгоритмов на языках программирования	4/4	ОК.01, ОК.02, ОК.03, ОК.04, ОК.08, ПК 3.2, ПК 4.5	ПРб8, ПРб9, МР1, МР2, МР3, МР4, МР5, МР6, МР7, МР12, МР13, МР17, МР18, МР19, МР20, МР21, МР24, МР25, МР44, МР46, МР47, МР48, МР31, МР32, МР33, МР34, МР36, МР37, МР54, МР55, МР56, МР57, МР42, МР43, ЛР24, ЛР25, ЛР32,
	Практическое занятие №15. Структурное программирование	2/2	ОК.01, ОК.02, ОК.03, ОК.08, ПК 3.2, ПК 4.5	ПРб8, ПРб9, МР1, МР2, МР3, МР4, МР5, МР6, МР7, МР12, МР13, МР17, МР18, МР19, МР20, МР21, МР24, МР25, МР44, МР46, МР47, МР48, МР42, МР43, ЛР24, ЛР25, ЛР32,
РАЗДЕЛ 4 ИНФОРМАЦИОННЫЕ ТЕХНОЛОГИИ		**58/58**		
Тема 4.1 Обработка информации в текстовых процессорах	**Содержание**	16/16		
	Текстовый процессор. Редактирование и форматирование. Проверка орфографии и грамматики. Средства поиска и автозамены в текстовом процессоре. Использование стилей. Структурированные текстовые документы. Сноски, оглавление. Облачные сервисы. Коллективная работа с документом. Инструменты рецензирования	0	ОК.01, ОК.02, ОК.03, ОК.05, ОК.06, ОК.07, ОК.08, ОК.09 ПК 3.2, ПК 4.5	ПРб2, ПРб4, ПРб10, ПРб12, МР1, МР2, МР3, МР4, МР5, МР6, МР7, МР12, МР13, МР17, МР18, МР19, МР21, МР22, МР23, МР24, МР25,

	в текстовых процессорах. Деловая переписка. Реферат. Правила цитирования источников и оформления библиографических ссылок. Оформление списка литературы.			МР11, МР38, МР39, МР50, МР51, МР26, МР27, МР28, МР15, МР45, МР14, МР40, МР41, МР42, МР43, МР8, ЛР24, ЛР25, ЛР32, ЛР34, ЛР12, ЛР13, ЛР26, ЛР16, ЛР17, ЛР2, ЛР4, ЛР9, ЛР20,
	В том числе практических и лабораторных занятий	16/16		
	Профессионально-ориентированное содержание	16/16		
	Практическое занятие №16. Текстовый процессор: ввод, редактирование и форматирование текста	6/6	ОК.01, ОК.02, ОК.03, ОК.05, ОК.06, ОК.07, ОК.08, ОК.09, ПК 3.2, ПК 4.5	ПРб2, ПРб4, ПРб10, МР1, МР2, МР3, МР4, МР5, МР6, МР7, МР12, МР13, МР17, МР18, МР19, МР21, МР22, МР24, МР25, МР26, МР28, МР45, МР14, МР40, МР41, МР42, МР43, ЛР24, ЛР25, ЛР32,
	Практическое занятие №17. Текстовый процессор: таблицы в документе	2/2	ОК.01, ОК.02, ОК.03, ОК.05, ОК.06, ОК.07, ОК.08, ОК.09, ПК 3.2, ПК 4.5	ПРб2, ПРб4, ПРб10, МР1, МР2, МР3, МР4, МР5, МР7, МР12, МР13, МР17, МР18, МР19, МР21, МР22, МР24, МР25, МР26, МР28, МР45, МР14, МР40, МР41, МР42, МР43,

				ЛР24, ЛР25, ЛР32, ЛР20,
	Практическое занятие №18. Текстовый процессор: графические объекты в документе	4/4	ОК.01, ОК.02, ОК.03, ОК.05, ОК.06, ОК.07, ОК.08, ОК.09, ПК 3.2, ПК 4.5	ПРб2, ПРб4, ПРб10, МР1, МР2, МР3, МР4, МР5, МР6, МР7, МР12, МР13, МР17, МР18, МР19, МР21, МР22, МР24, МР25, МР26, МР27, МР28, МР45, МР14, МР40, МР41, МР42, МР43, ЛР24, ЛР25, ЛР32, ЛР20,
	Практическое занятие №19. Создание и форматирование структурированных текстовых документов	4/4	ОК.01, ОК.02, ОК.03, ОК.05, ОК.06, ОК.07, ОК.08, ОК.09, ПК 3.2, ПК 4.5	ПРб2, ПРб4, ПРб10, ПРб12, МР1, МР2, МР3, МР4, МР5, МР6, МР7, МР12, МР13, МР17, МР18, МР19, МР21, МР22, МР23, МР24, МР25, МР11, МР38, МР39, МР50, МР51, МР26, МР27, МР28, МР15, МР45, МР14, МР40, МР41, МР42, МР43, МР8, ЛР24, ЛР25, ЛР32, ЛР34, ЛР16, ЛР17, ЛР2, ЛР4, ЛР9, ЛР20,
Тема 4.2 Компьютерная графика и мультимедиа	**Содержание***	18/18		
	Ввод изображений с использованием различных	0	ОК.01, ОК.02,	ПРб2, ПРб4, ПРб10,

	цифровых устройств (цифровых фотоаппаратов и микроскопов, видеокамер, сканеров и других устройств.). Графический редактор. Обработка графических объектов. Растровая и векторная графика. Форматы графических файлов. Обработка изображения и звука с использованием интернет-приложений. Мультимедиа. Компьютерные презентации. Использование мультимедийных онлайн-сервисов для разработки презентаций проектных работ. Принципы построения и редактирования трёхмерных моделей.		ОК.03, ОК.04, ОК.05, ОК.06, ОК.07, ОК.08, ОК.09 ПК 3.2, ПК 4.5	ПРб12, МР1, МР2, МР3, МР4, МР5, МР6, МР7, МР12, МР13, МР17, МР18, МР19, МР20, МР21, МР22, МР23, МР24, МР25, МР11, МР38, МР39, МР52, МР53, МР31, МР32, МР33, МР34, МР36, МР37, МР26, МР27, МР28, МР15, МР35, МР45, МР14, МР40, МР41, МР42, МР43, МР9, ЛР24, ЛР25, ЛР32, ЛР34, ЛР12, ЛР13, ЛР26, ЛР20,
	В том числе практических и лабораторных занятий	18/18		
	Профессионально-ориентированное содержание	18/18		
	Практическое занятие №20. Запись и редактирование звука и видео	2/2	ОК.01, ОК.02, ОК.03, ОК.05, ОК.08, ОК.09, ПК 3.2, ПК 4.5	ПРб4, ПРб10, ПРб12, МР1, МР3, МР4, МР5, МР6, МР7, МР13, МР17, МР18, МР19, МР20, МР11, МР21, МР24, МР25, МР52, МР53, МР26, МР27, МР28, МР14, МР40, МР41, МР42, МР43, МР9, ЛР24, ЛР25, ЛР32, ЛР16, ЛР17, ЛР20,

	Практическое занятие №21. Построение изображений в растровом графическом редакторе	2/2	ОК.01, ОК.02, ОК.04, ОК05, ОК.08 ПК 3.2, ПК 4.5	ПРб2, ПРб4, МР1, МР2, МР3, МР4, МР5, МР6, МР7, МР13, МР17, МР18, МР19, МР21, МР24, МР25, МР40, МР41, МР42, МР43, ЛР24, ЛР25, ЛР32, ЛР16, ЛР17, ЛР20,
	Практическое занятие №22. Построение изображений в векторном графическом редакторе	2/2	ОК.01, ОК.02, ОК .05, ОК.08 ПК 3.2, ПК 4.5	ПРб2, ПРб4, МР1, МР2, МР3, МР4, МР5, МР6, МР7, МР13, МР17, МР18, МР19, МР21, МР24, МР25, МР40, МР41, МР42, МР43, ЛР24, ЛР25, ЛР32, ЛР16, ЛР17, ЛР20,
	Практическое занятие №23. Создание и редактирование компьютерных презентаций	4/4	ОК.01, ОК.02, ОК.03, ОК.04, ОК.05, ОК.07, ОК.08, ОК.09 ПК 3.2, ПК 4.5	ПРб2, ПРб4, ПРб10, МР1, МР2, МР3, МР4, МР5, МР6, МР7, МР12, МР13, МР17, МР18, МР19, МР20, МР21, МР22, МР23, МР24, МР25, МР11, МР38, МР52, МР53, МР31, МР32, МР33, МР34, МР36, МР37, МР26, МР27, МР28, МР15, МР35, МР45, МР14, МР40, МР41, МР42, МР43, МР9, ЛР24, ЛР25, ЛР32,

				ЛР16, ЛР17, ЛР20,
	Практическое занятие №24. Создание интерактивных презентаций	4/4	ОК.01, ОК.02, ОК.03, ОК.04, ОК.05, ОК.07, ОК.08, ОК.09 ПК 3.2, ПК 4.5	ПРб2, ПРб4, ПРб10, МР1, МР2, МР3, МР4, МР5, МР6, МР7, МР12, МР13, МР17, МР18, МР19, МР20, МР21, МР22, МР23, МР24, МР25, МР11, МР38, МР39, МР52, МР53, МР31, МР32, МР33, МР34, МР36, МР37, МР26, МР27, МР28, МР15, МР35, МР45, МР14, МР40, МР41, МР42, МР43, МР9, ЛР24, ЛР25, ЛР32, ЛР34, ЛР16, ЛР17, ЛР20,
	Практическое занятие №25. Создание компьютерных публикаций	2/2	ОК.01, ОК.02, ОК.03, ОК.04, ОК.05, ОК.07, ОК.08, ОК.09 ПК 3.2, ПК 4.5	ПРб2, ПРб4, ПРб10, МР1, МР2, МР3, МР4, МР5, МР6, МР7, МР12, МР13, МР17, МР18, МР19, МР20, МР21, МР22, МР23, МР24, МР25, МР11, МР38, МР39, МР52, МР53, МР31, МР32, МР33, МР34, МР36, МР37, МР26, МР27, МР28, МР15, МР35, МР45, МР14, МР40, МР41, МР42, МР43, МР9,

				ЛР24, ЛР25, ЛР32, ЛР34, ЛР16, ЛР17, ЛР20,
	Практическое занятие №26. Методы и средства создания и сопровождения сайта.	2/2	ОК.01, ОК.02, ОК.03, ОК.05, ОК.07, ОК.08, ПК 3.2, ПК 4.5	ПРб3, ПРб4, МР1, МР2, МР3, МР4, МР5, МР6, МР7, МР12, МР13, МР17, МР18, МР19, МР20, МР21, МР22, МР23, МР24, МР25, МР11, МР38, МР39, МР52, МР53, , МР26, МР27, МР28, МР15, МР35, МР45, МР14, МР40, МР41, МР42, МР43, ЛР24, ЛР25, ЛР32, ЛР16, ЛР17, ЛР20,
Тема 4.3 Технология обработки информации в электронных таблицах	**Содержание**	10/10		
	Анализ данных. Основные задачи анализа данных: прогнозирование, классификация, кластеризация, анализ отклонений. Последовательность решения задач анализа данных: сбор первичных данных, очистка и оценка качества данных, выбор и/или построение модели, преобразование данных, визуализация данных, интерпретация результатов. Анализ данных с помощью электронных таблиц. Вычисление суммы, среднего арифметического, наибольшего и наименьшего значений диапазона. Компьютерно-математические модели. Этапы компьютерно-математического моделирования: постановка задачи, разработка модели, тестирование модели, компьютерный эксперимент, анализ результатов моделирования. Численное решение	0	ОК.01, ОК.02, ОК.03, ОК.05, ОК.07, ОК.08, ОК.09 ПК 3.2, ПК 4.5	ПРб2, ПРб4, ПРб10, ПРб11, ПРб12, МР1, МР2, МР3, МР4, МР5, МР6, МР7, МР12, МР13, МР17, МР18, МР19, МР20, МР21, МР24, МР25, МР11, МР38, МР39, МР44, МР46, МР47, МР48, МР50, МР51, МР26, МР15, МР45, МР14, МР40, МР41, МР42, МР43, МР8, ЛР24, ЛР25, ЛР32,

	уравнений с помощью подбора параметра.			ЛР12, ЛР13, ЛР26, ЛР20,
	В том числе практических и лабораторных занятий	10/10		
	Профессионально-ориентированное содержание	10/10		
	Практическое занятие №27. Электронные таблицы: ввод и редактирование данных. Автоматизация ввода.	2/2	ОК.01, ОК.02, ОК.08, ОК.09, ПК 3.2, ПК 4.5	ПРб2, ПРб4, ПРб10, МР1, МР2, МР3, МР4, МР5, МР7, МР13, МР17, МР19, МР21, МР24, МР25, МР14, МР40, МР41, МР42, МР43, ЛР24, ЛР25, ЛР32, ЛР20,
	Практическое занятие №28. Обработка данных средствами электронных таблиц	2/2	ОК.01, ОК.02, ОК.08, ОК.09, ПК 3.2, ПК 4.5	ПРб2, ПРб4, ПРб10, МР1, МР2, МР3, МР4, МР5, МР6, МР7, МР12, МР13, МР17, МР18, МР19, МР20, МР21, МР24, МР25, МР14, МР40, МР41, МР42, МР43, ЛР24, ЛР25, ЛР32, ЛР20,
	Практическое занятие №29. Электронные таблицы: формулы и функции в расчетах	2/2	ОК.01, ОК.02, ОК.08, ОК.09, ПК 3.2, ПК 4.5	ПРб2, ПРб4, ПРб10, МР1, МР2, МР3, МР4, МР5, МР6, МР7, МР12, МР13, МР17, МР18, МР19, МР20, МР21, МР24, МР25, МР14, МР40, МР41, МР42, МР43, ЛР24, ЛР25, ЛР32,

				ЛР20,
	Практическое занятие №30. Визуализация данных в электронных таблицах	2/2	ОК.01, ОК.02, ОК.05, ОК.08, ОК.09ПК 3.2, ПК 4.5	ПРб2, ПРб4, ПРб10, ПРб11, МР1, МР2, МР3, МР4, МР5, МР6, МР7, МР12, МР13, МР17, МР18, МР19, МР20, МР21, МР24, МР25, , МР26, МР14, МР40, МР41, МР42, МР43, ЛР24, ЛР25, ЛР32, ЛР20,
	Практическое занятие №31. Моделирование в электронных таблицах	2/2	ОК.01, ОК.02, ОК.03, ОК.05, ОК.07, ОК.08, ОК.09, ПК 3.2, ПК 4.5	ПРб2, ПРб4, ПРб10, ПРб11, ПРб12, МР1, МР2, МР3, МР4, МР5, МР6, МР7, МР12, МР13, МР17, МР18, МР19, МР20, МР21, МР24, МР25, МР11, МР38, МР39, МР44, МР46, МР47, МР48, МР50, МР51, МР26, МР15, МР45, МР14, МР40, МР41, МР42, МР43, МР8, ЛР24, ЛР25, ЛР32, ЛР20,
Тема 4.4 База данных как модель предметной области	**Содержание**	6/6		
	Табличные (реляционные) базы данных. Таблица - представление сведений об однотипных объектах. Поле, запись. Ключ таблицы. Работа с готовой базой данных. Заполнение базы данных. Поиск, сортировка и фильтрация записей. Запросы на выборку данных.	0	ОК.01, ОК.02, ОК.03, ОК.05, ОК.07, ОК.08, ОК.09 ПК 3.2, ПК 4.5	ПРб2, ПРб4, ПРб10, ПРб11, МР1, МР2, МР3, МР4, МР5, МР6, МР7, МР12, МР13, МР17, МР18,

	Запросы с параметрами. Вычисляемые поля в запросах. Многотабличные базы данных. Типы связей между таблицами. Запросы к многотабличным базам данных.			МР19, МР20, МР21, МР24, МР25, МР11, МР38, МР39, МР50, МР51, МР26, МР15, МР35, МР45, МР14, МР40, МР41, МР42, МР43, МР8, ЛР24, ЛР25, ЛР32, ЛР12, ЛР13, ЛР26, ЛР20,
	В том числе практических и лабораторных занятий	6/6		
	Профессионально-ориентированное содержание	6/6		
	Практическое занятие №32. Проектирование и создание базы данных	2/2	ОК.01, ОК.02, ОК.08, ОК.09 ПК 3.2, ПК 4.5	ПРб2, ПРб4, ПРб10, МР1, МР2, МР3, МР4, МР5, МР6, МР7, МР12, МР13, МР17, МР18, МР19, МР20, МР21, МР24, МР25, МР14, МР42, МР43, ЛР24, ЛР25, ЛР32, ЛР20,
	Практическое занятие №33. Работа с объектами базы данных	2/2	ОК.01, ОК.02, ОК.08, ОК.09 ПК 3.2, ПК 4.5	ПРб2, ПРб4, ПРб10, МР1, МР2, МР3, МР4, МР5, МР6, МР7, МР12, МР13, МР17, МР18, МР19, МР20, МР21, МР24, МР25, МР14, МР40, МР41, МР42, МР43, ЛР24, ЛР25, ЛР32, ЛР20,
	Практическое занятие №34. Работа с однотабличной базой данных по профилю специальности	2/2	ОК.01, ОК.02, ОК.03, ОК.05,	ПРб2, ПРб4, ПРб10, ПРб11, МР1, МР2,

			ОК.06, ОК.08, ОК.09 ПК 3.2, ПК 4.5	МР3, МР4, МР5, МР6, МР7, МР12, МР13, МР17, МР18, МР19, МР20, МР21, МР24, МР25, МР11, МР38, МР39, МР50, МР51, МР26, МР15, МР35, МР45, МР14, МР40, МР41, МР42, МР43, МР8, ЛР24, ЛР25, ЛР32, ЛР20,
Тема 4.5 Основы работы в САПР	**Профессионально-ориентированное содержание**	8/8		
	Назначение САПР. Виды документов. Интерфейс программы. Основные принципы построения примитивов: панели инструментов для черчения, панель параметров. Создание примитивных элементов и их редактирование. Правки на чертеже: удлинение отрезков/линий, разбитие кривой на несколько отрезков, перемещение и копирование по координатам, вращение объекта, масштабирование элементов/объекта, зеркальное отражение. Простановка размеров, предварительный просмотр, параметры размера. Сохранение документа.	0	ОК.01, ОК.02, ОК.03, ОК.05, ОК.07, ОК.08 ПК 3.2, ПК 4.5	ПРб2, ПРб12, МР12, МР13, МР17, МР18, МР19, МР20, МР21, МР24, МР25, МР11, МР38, МР44, МР46, МР47, МР50, МР51, МР15, МР16, МР45, МР14, МР40, МР41, МР42, МР43, ЛР24, ЛР25, ЛР32, ЛР12, ЛР13, ЛР26, ЛР16, ЛР17, ЛР20,
	В том числе практических и лабораторных занятий	8/8		
	Профессионально-ориентированное содержание	8/8		
	Практическое занятие №35. Создание примитивных элементов и их редактирование.	6/6	ОК.01, ОК.02, ОК.03, ОК.05, ОК.07, ОК.08, ОК.09, ПК 3.2, ПК 4.5	ПРб2, ПРб12, МР1, МР2, МР3, МР4, МР5, МР6, МР7, МР12, МР13, МР17, МР18, МР19, МР20, МР21, МР24, МР25,

				МР11, МР38, МР44, МР46, МР47, МР15, МР16, МР45, МР14, МР40, МР41, МР42, МР43, ЛР24, ЛР25, ЛР32, ЛР16, ЛР17, ЛР20,
	Практическое занятие №36. Построение простого плоского контура	2/2	ОК.01, ОК.02, ОК.03, ОК.05, ОК.07, ОК.08, ОК.09 ПК 3.2, ПК 4.5	ПРб2, ПРб12, МР1, МР2, МР3, МР4, МР5, МР6, МР7, МР13, МР17, МР18, МР19, МР20, МР21, МР24, МР25, МР11, МР38, МР39, МР44, МР46, МР47, МР50, МР51, МР15, МР16, МР45, МР40, МР41, МР42, МР43, ЛР24, ЛР25, ЛР32, ЛР16, ЛР17, ЛР20,
Всего:		111/90		

* учебный материал включает материалы всероссийских открытых уроков «Урок цифры»

3.3 Перечень лабораторных и практических работ

Темы лабораторных и (или) практических занятий	Краткое содержание/ описание (цель работы)	Специализированное оборудование, технические средства, программное обеспечение (при необходимости)
РАЗДЕЛ 1 ЦИФРОВАЯ ГРАМОТНОСТЬ		
Практические занятия		
Практическое занятие №1 Операционная система: работа с объектами. Работа с файлами различных форматов	1. Отработка навыка выполнения операций с объектами (создание, копирование, перемещение, переименование, удаление), определения свойств объектов 2. Отработка навыка работы с окнами Windows 3. Освоение технологии создания архивов информации	Персональный компьютер, операционная система
Практическое занятие №2. Сетевое хранение данных и цифрового контента	1. Получение практических навыков работы с облачными сервисами хранения данных 2. Организация совместной работы с документами	Подключение к Интернет
Практическое занятие №3. Поисковые системы. Применение информационных образовательных ресурсов	1. Изучение средств поиска информации с использованием различных ресурсов 2. Работа с образовательными ресурсами	Подключение к Интернет
РАЗДЕЛ 2 ТЕОРЕТИЧЕСКИЕ ОСНОВЫ ИНФОРМАТИКИ		
Практические занятия		
Практическое занятие №4 Информация: единицы измерения, подходы к измерению	1. Изучение единиц измерения информации 2. Походы к измерению информации	Не требуется
Практическое занятие №5. Кодирование текстовой, графической и звуковой информации	1. Решение задач с применением принципов кодирования текстовой информации 2. Решение задач с применением принципов кодирования графической информации 3. Решение задач с применением принципов кодирования звуковой информации	Не требуется
Практическое занятие №6. Передача и хранение информации	1. Освоение приемов решения задач на определение основных характеристик передачи и хранения информации	Не требуется

Практическое занятие №7. Представление числовой информации в различных системах счисления.	1. Изучение способов представления числовой информации в различных системах счисления; 2. Освоение технологии перевода чисел из одной системы счисления в другую.	Не требуется
Практическое занятие №8. Арифметические операции в позиционных системах счисления	1. Освоение технологии выполнения арифметических операций (сложение, вычитание, умножение, деление) в двоичной системе счисления.	Не требуется
Практическое занятие №9. Основные понятия алгебры логики	1. Изучение основных логических операций и их таблиц истинности; 2. Освоение технологии определения истинности (ложности) высказываний и логических выражений	Не требуется
Практическое занятие №10. Логические задачи и способы их решения	1. Отработка приемов решения логических задач с помощью законов алгебры логики	Не требуется
Практическое занятие №11. Элементы схемотехники. Логические схемы	1. Освоить навык записи логической функции по внешнему виду логического элемента 2. Освоить навык изображения логического элемента по записи его логической функции	Не требуется
Практическое занятие №12. Модели и моделирование. Моделирование на графах	1. Изучение основных понятий темы моделей и моделирования. 2. Анализ информационных моделей	Не требуется
РАЗДЕЛ 3. АЛГОРИТМЫ И ПРОГРАММИРОВАНИЕ		
Практические занятия		
Практическое занятие №13. Составление и отладка алгоритма	1. Алгоритм и его свойства 2. Освоение технологии создания линейных, разветвляющихся и циклических алгоритмов для решения задач	Не требуется
Практическое занятие №14. Запись алгоритмов на языках программирования	1. Освоение технологии создания программ на основе линейных, разветвляющихся и циклических алгоритмов для решения задач	Персональный компьютер, система программирования
Практическое занятие №15. Структурное программирование	1. Определение типов задач, для решения которых можно использовать вспомогательные алгоритмы 2. Освоение приемов составления блок-схемы (и программы) с использованием вспомогательных алгоритмов	Персональный компьютер, система программирования
РАЗДЕЛ 4 ПРОФЕССИОНАЛЬНО-ОРИЕНТИРОВАННЫЙ БЛОК: ИНФОРМАЦИОННЫЕ ТЕХНОЛОГИИ		

Практические занятия		
Практическое занятие №16. Текстовый процессор: ввод, редактирование и форматирование текста	1. Освоение технологии ввода и редактирования текста в текстовом документе 2. Освоение технологии форматирования текстовой информации	Персональный компьютер, текстовый процессор
Практическое занятие №17. Текстовый процессор: таблицы в документе	1. Освоение технологии создания и форматирования таблиц различной структуры в текстовом документе MS Word 2. Освоение технологии преобразования текста в таблицы требуемой структуры.	Персональный компьютер, текстовый процессор
Практическое занятие №18. Текстовый процессор: графические объекты в документе	1. Освоение технологии включения формул в текстовый документ различными способами, способов редактирования 2. Освоение технологии создания, редактирования и форматирования графических объектов SmartArt 3. Освоение технологии создания изображений из автофигур 4. Освоение технологии создания в текстовом документе фигурного текста WordArt.	Персональный компьютер, текстовый процессор
Практическое занятие №19. Создание и форматирование структурированных текстовых документов	1. Обобщение и систематизация приемов форматирования текста при создании текстового документа по образцу 2. Обобщение и систематизация приемов форматирования текста при форматировании текстового документа, полученного из различных источников	Персональный компьютер, текстовый процессор
Практическое занятие №20. Запись и редактирование звука и видео	1. Освоение технологии записи и редактировании аудио и видео файлов	Персональный компьютер, микрофон, колонки, видео и аудио редактор
Практическое занятие №21. Построение изображений в растровом графическом редакторе	1. Освоение технологии создания и редактирования изображений в растровом графическом редакторе	Персональный компьютер, растровый графический редактор
Практическое занятие №22. Построение изображений в векторном графическом редакторе	1. Освоение технологии создания изображений в векторном графическом редакторе	Персональный компьютер, векторный графический редактор
Практическое занятие №23. Создание и редактирование компьютерных презентаций	1. Овладение приемами работы с объектами презентации 2. Освоение технологии работы с инфографикой в презентациях	Персональный компьютер с выходом в интернет, программ подготовки

		презентаций
Практическое занятие №24. Создание интерактивных презентаций	1. Освоить инструменты программ подготовки презентаций с интерактивными элементами	Персональный компьютер с выходом в интернет, программ подготовки презентаций
Практическое занятие №25. Создание компьютерных публикаций	1. Освоение технологии создания компьютерных публикаций различных типов (календари, открытки, буклеты, плакаты и пр.) средствами издательской системы	Персональный компьютер с выходом в интернет, издательская система
Практическое занятие №26. Методы и средства создания и сопровождения сайта.	1. Изучение возможности онлайн-конструктора для создания сайтов	Подключение к Интернет, онлайн-конструктор сайтов
Практическое занятие №27. Электронные таблицы: ввод и редактирование данных. Автоматизация ввода.	1. Освоение технологии ввода и форматирования текстовых и числовых данных в ячейках электронной таблицы 2. Освоение технологии оформления таблицы в MS Excel	Персональный компьютер, электронные таблицы
Практическое занятие №28. Обработка данных средствами электронных таблиц	1. Освоение технологии сортировки данных в электронных таблицах 2. Освоение технологии фильтрации данных в электронных таблицах	Персональный компьютер, электронные таблицы
Практическое занятие №29. Электронные таблицы: формулы и функции в расчетах	1. Освоение технологии использования формул для выполнения расчетов в электронных таблицах 2. Освоение технологии использования функций для выполнения расчетов в электронных таблицах	Персональный компьютер, электронные таблицы
Практическое занятие №30. Визуализация данных в электронных таблицах	1. Освоение технологии создания диаграмм различного типа 2. Освоение технологии редактирования и форматирования элементов диаграммы	Персональный компьютер, электронные таблицы
Практическое занятие №31. Моделирование в электронных таблицах	1. Обобщение и систематизация приемов работы с электронными таблицами при решении профессиональных задач	Персональный компьютер, электронные таблицы
Практическое занятие №32. Проектирование и создание базы данных	1. Освоение технологии проектирования и создания таблиц баз данных	Персональный компьютер, система управления базами данных
Практическое занятие №33. Работа с объектами базы данных	1. Освоение технологии создания форм в базах данных; 2. Освоение технологии создания запросов различных типов в базах	Персональный компьютер, система управления базами

	данных; 3. Освоение технологии создания отчетов в базах данных	данных
Практическое занятие №34. Работа с однотабличной базой данных по профилю специальности	1. Обобщение и систематизация приемов работы с объектами однотабличной базы данных	Персональный компьютер, система управления базами данных
Практическое занятие №35. Создание примитивных элементов и их редактирование.	1. Изучение элементов интерфейса 2. Овладение приемами создания графических примитивов 3. Овладение инструментами простановки размеров и обозначений	Персональный компьютер, Компас-3D
Практическое занятие №36. Построение простого плоского контура	1. Освоение технологии построения плоского конура	Персональный компьютер, Компас-3D

4УСЛОВИЯ РЕАЛИЗАЦИИ УЧЕБНОЙ ДИСЦИПЛИНЫ

4.1 Материально-техническое обеспечение

Для реализации программы учебной дисциплины предусмотрены следующие специальные. Для реализации программы учебной дисциплины предусмотрены следующие специальные помещения:

Кабинет информационных технологий в профессиональной деятельности, оснащенный в соответствии с приложением 3 образовательной программы.

Помещение для воспитательной работы, оснащенное в соответствии с приложением 3 образовательной программы.

Компьютерный класс, оснащенный в соответствии с приложением 3 образовательной программы.

4.2 Учебно-методическое и информационное обеспечение реализации программы

Основные источники:

1. Босова, Л. Л. Информатика : 10-й класс : базовый уровень : учебник / Л. Л. Босова, А. Ю. Босова. — 7-е изд., стер. — Москва : Просвещение, 2024. — 288 с. — ISBN 978-5-09-112245-9. — Текст : электронный // Лань : электронно-библиотечная система. — URL: https://e.lanbook.com/book/408890(дата обращения: 02.04.2025). — Режим доступа: для авториз. пользователей.

2. Босова, Л. Л. Информатика : 11-й класс : базовый уровень : учебник / Л. Л. Босова, А. Ю. Босова. — 6-е изд., стер. — Москва : Просвещение, 2024. — 256 с. — ISBN 978-5-09-112246-6. — Текст : электронный // Лань : электронно-библиотечная система. — URL: https://e.lanbook.com/book/408893(дата обращения: 02.04.2025). — Режим доступа: для авториз. пользователей.

Дополнительные источники:

1. Давыдова И.В. Средства MS Power Point для демонстрации достижений обучающихся [Электронный ресурс] : практикум / И.В. Давыдова, М.В. Пряхина ; Магнитогорский гос. технический ун-т им. Г.И. Носова. - Магнитогорск : МГТУ им. Г. И. Носова, 2022. - 1 CD-ROM. - Загл. с титул. экрана. - URL: https://host.megaprolib.net/MP0109/Download/ToView/142?idb=db0109_2. - дата обращения: 11.06.2025

2. Трофимов, В. В. Информатика : учебник для среднего профессионального образования / В. В. Трофимов, М. И. Барабанова. — 4-е изд., перераб. и доп. — Москва : Издательство Юрайт, 2023. — 795 с. — (Профессиональное образование). — ISBN 978-5-534-17499-1. — Текст : электронный // Образовательная платформа Юрайт [сайт]. — URL: https://urait.ru/bcode/533201(дата обращения: 02.04.2025).

Интернет-ресурсы:

1. Урок Цифры – Всероссийский образовательный проект в сфере цифровых технологий: сайт. - URL: https://урокцифры.рф / (дата обращения: 02.04.2025). - Текст: электронный.

2. Электронное приложение к учебнику «Информатика» для 10 класса: сайт. - URL: https://bosova.ru/metodist/authors/informatika/3/eor10.php (дата обращения: 02.04.2025). - Текст: электронный.

3. Электронное приложение к учебнику «Информатика» для 11 класса: сайт. - URL: https://bosova.ru/metodist/authors/informatika/3/eor11.php (дата обращения: 02.04.2025). - Текст: электронный.

4. Информатика – Российская электронная школа: сайт. - URL: https://resh.edu.ru/subject/19/10/(дата обращения: 02.04.2025). - Текст: электронный.

5. Информатика – Российская электронная школа: сайт. - URL: https://resh.edu.ru/subject/19/11/(дата обращения: 02.04.2025). - Текст: электронный.

5 КОНТРОЛЬ И ОЦЕНКА РЕЗУЛЬТАТОВ ОСВОЕНИЯ УЧЕБНОЙ ДИСЦИПЛИНЫ

Контроль и оценка результатов освоения дисциплины осуществляется преподавателем в процессе текущего контроля и промежуточной аттестации.

5.1 Текущий контроль

№	Контролируемые разделы (темы) учебной дисциплины	Контролируемые результаты (ОК и ПК, ПР, ЛР, МР)	Наименование оценочного средства	Критерии оценки
1	**Тема 1.1 Аппаратное и программное устройство компьютера**	ОК.01, ОК.02 ОК.03, ОК.04, ОК.06, ОК.07, ОК.08, ОК.09, ПК 3.2, ПК 4.5 ПРб2, ПРб4, ПРб12, МР1, МР2, МР3, МР4, МР5, МР7, МР11, МР13, МР14, МР15, МР17, МР19, МР21, МР24, МР25, МР31, МР32, МР33, МР34, МР36, МР37, МР40, МР41, МР42, МР43, МР45, МР10 ЛР 24, ЛР25, ЛР32, ЛР12, ЛР13, ЛР26, ЛР2, ЛР4, ЛР9, ЛР27, ЛР20,	Практическая работа (практическое задание) Тест	См. критерии оценки практической работы и критерии оценки теста
2	**Тема 1.2 Компьютерные сети и информационная безопасность**	ОК.01, ОК.02, ОК.03, ОК.04, ОК.05, ОК.06, ОК.08, ОК.07, ОК.09, ПК 3.2, ПК 4.5 ПРб1, ПРб2, ПРб3, ПРб4, ПРб12, МР1, МР2, МР3, МР4, МР5, МР6, МР7, МР13, МР17, МР18, МР19, МР11, МР21, МР23, МР24, МР25, МР46, МР47, МР26, МР27, МР15, МР35, МР45, МР14, МР29, МР30, МР31, МР32, МР33, МР34, МР36, МР37, МР40, МР41, МР42, МР43, МР44, МР54, МР55, МР56, МР57, МР54, МР55, МР56, МР57, МР10, ЛР 24, ЛР25, ЛР32, ЛР12, ЛР13, ЛР26, ЛР2, ЛР4, ЛР9,	Практическая работа (практическое задание) Тест	См. критерии оценки практической работы и критерии оценки теста
3	**Тема 2.1 Представление и кодирование информации**	ОК.01, ОК.02, ОК.03, ОК.08, ОК.09, ПК 3.2, ПК 4.5 ПРб1, ПР65, ПРб6, МР1, МР2, МР3, МР4, МР5,	Практическая работа (практическое задание)	См. критерии оценки практической работы и критерии

		МР7, МР12, МР13, МР17, МР18, МР19, МР21, МР25, МР46, МР47, МР42, МР43, ЛР 24, ЛР25, ЛР32, ЛР12, ЛР13, ЛР26	Контрольная работа	оценки контрольной работы
4	**Тема 2.2 Системы счисления**	ОК 01, ОК 02 ОК 03, ОК 08, ОК 09 ПРб5, ПРб7, ПРу4, ПРу5, ПРу6, МР1, МР2, МР3, МР4, МР5, МР7, МР12, МР13, МР18, МР19, МР21, МР25, МР42, МР43, ЛР 24, ЛР25, ЛР32, ЛР12, ЛР13, ЛР26	Практическая работа (практическое задание) Контрольная работа	См. критерии оценки практической работы и критерии оценки контрольной работы
5	**Тема 2.3 Алгебра логики**	ОК 01, ОК 02 ОК 03, ОК 08, ПК 3.2, ПК 4.5 ПРб7,ПРу5, МР1, МР2, МР3, МР4, МР5, МР6, МР7, МР12, МР13, МР17, МР18, МР19, МР20, МР21, МР25, МР42, МР43, ЛР 24, ЛР25, ЛР32, ЛР12, ЛР13, ЛР26	Практическая работа (практическое задание)	См. критерии оценки практической работы
6	**Тема 2.4 Модели и моделирование**	ОК 01, ОК 02 ОК 03, ОК 08,ПРб7, ПРб11,ПРу5, МР1, МР2, МР3, МР4, МР5, МР7, МР12, МР13, МР17, МР18, МР19, МР21, МР25, МР42, МР43,ЛР 24, ЛР25, ЛР32, ЛР12, ЛР13, ЛР26	Практическая работа (практическое задание)	См. критерии оценки практической работы
7	**Тема 3.1 Алгоритмизация**	ОК 01, ОК 02 ОК 03, ОК 08, ПК 3.2, ПК 4.5 ПРб8,ПРу6, МР1, МР2, МР3, МР4, МР5, МР6, МР7, МР12, МР13, МР17, МР18, МР19, МР20, МР21, МР24, МР25, МР44, МР46, МР47, МР48, МР42, МР43, ЛР24, ЛР25, ЛР32, ЛР12, ЛР13, ЛР26	Практическая работа (практическое задание)	См. критерии оценки практической работы
8	**Тема 3.2 Основы программирования**	ОК 01, ОК 02 ОК 03, ОК 04, ОК 08, ПК 3.2, ПК 4.5 ПРб8, ПРб9, ПРу7, ПРу8,МР1, МР2, МР3, МР4, МР5, МР6, МР7, МР12, МР13, МР17, МР18, МР19, МР20, МР21, МР24, МР25,	Практическая работа (практическое задание) Контрольная работа	См. критерии оценки практической работы и критерии оценки контрольной работы

		МР44, МР46, МР47, МР48, МР31, МР32, МР33, МР34, МР36, МР37, МР54, МР55, МР56, МР57, МР42, МР43, ЛР24, ЛР25, ЛР32		
9	**Тема 4.1 Обработка информации в текстовых процессорах**	ОК 01, ОК 02 ОК 03, ОК 05, ОК 06, ОК 07, ОК 08, ОК 09, ПК 3.2, ПК 4.5 ПРб2, ПРб4, ПРб10, ПРб12, МР1, МР2, МР3, МР4, МР5, МР6, МР7, МР12, МР13, МР17, МР18, МР19, МР21, МР22, МР23, МР24, МР25, МР11, МР38, МР39, МР50, МР51, МР26, МР27, МР28, МР15, МР45, МР14, МР40, МР41, МР42, МР43, МР8,ЛР24, ЛР25, ЛР32, ЛР34, ЛР12, ЛР13, ЛР26, ЛР16, ЛР17, ЛР2, ЛР4, ЛР9, ЛР20	Практическая работа (практическое задание) Тест	См. критерии оценки практической работы и критерии оценки теста
10	**Тема 4.2 Компьютерная графика и мультимедиа**	ОК 01, ОК 02 ОК 03, ОК 04, ОК 05, ОК 06, ОК 07, ОК 08, ОК 09, ПК 3.2, ПК 4.5 ПРб2, ПРб4, ПРб10, ПРб12, ПРу9, МР1, МР2, МР3, МР4, МР5, МР6, МР7, МР12, МР13, МР17, МР18, МР19, МР20, МР21, МР22, МР23, МР24, МР25, МР11, МР38, МР39, МР52, МР53, МР31, МР32, МР33, МР34, МР36, МР37, МР26, МР27, МР28, МР15, МР35, МР45, МР14, МР40, МР41, МР42, МР43, МР9, ЛР24, ЛР25, ЛР32, ЛР34, ЛР12, ЛР13, ЛР26, ЛР20	Практическая работа (практическое задание) Тест	См. критерии оценки практической работы и критерии оценки теста
11	**Тема 4.3 Технология обработки информации в электронных таблицах**	ОК 01, ОК 02 ОК 03, ОК 05, ОК 07, ОК 08, ОК 09, ПК 3.2, ПК 4.5 ПРб2, ПРб4, ПРб10, ПРб11, ПРб12, ПРу1, ПРу6, ПРу9	Практическая работа (практическое задание) Тест	См. критерии оценки практической работы и критерии оценки теста

		МР1, МР2, МР3, МР4, МР5, МР6, МР7, МР12, МР13, МР17, МР18, МР19, МР20, МР21, МР24, МР25, МР11, МР38, МР39, МР44, МР46, МР47, МР48, МР50, МР51, МР26, МР15, МР45, МР14, МР40, МР41, МР42, МР43, МР8, ЛР24, ЛР25, ЛР32, ЛР12, ЛР13, ЛР26, ЛР20		
12	**Тема 4.4 База данных как модель предметной области**	ОК 01, ОК 02 ОК 03, ОК 05, ОК 07, ОК 08, ОК 09, ПК 3.2, ПК 4.5 ПРб2, ПРб4, ПРб10, ПРб11, МР1, МР2, МР3, МР4, МР5, МР6, МР7, МР12, МР13, МР17, МР18, МР19, МР20, МР21, МР24, МР25, МР11, МР38, МР39, МР50, МР51, МР26, МР15, МР35, МР45, МР14, МР40, МР41, МР42, МР43, МР8, ЛР24, ЛР25, ЛР32, ЛР12, ЛР13, ЛР26, ЛР20	Практическая работа (практическое задание) Тест	См. критерии оценки практической работы и критерии оценки теста
13	**Тема 4.5 Основы работы в САПР**	ОК.01, ОК.02, ОК.03, ОК.05, ОК.07, ОК.08, ПК 3.2, ПК 4.5 ПРб2, ПРб12, МР12, МР13, МР17, МР18, МР19, МР20, МР21, МР24, МР25, МР11, МР38, МР44, МР46, МР47, МР50, МР51, МР15, МР16, МР45, МР14, МР40, МР41, МР42, МР43, ЛР24, ЛР25, ЛР32, ЛР12, ЛР13, ЛР26, ЛР16, ЛР17, ЛР20	Практическая работа (практическое задание) Контрольная работа	См. критерии оценки практической работы и критерии оценки контрольной работы

Критерии оценки тестирования

Процент результативности (правильных ответов)	Качественная оценка индивидуальных образовательных достижений	
	балл (отметка)	вербальный аналог
90 ÷ 100	5	отлично
80 ÷ 89	4	хорошо

70 ÷ 79	3	удовлетворительно
менее 70	2	не удовлетворительно

Критерии оценки выполнения практического задания

Оценка «**отлично**» выставляется, если выполнены все задания практического занятия, допущены 1-2 недочеты, исправленные по требованию преподавателя.

Оценка «**хорошо**» выставляется, если работа выполнена в полном объеме, допущены одна ошибка или более двух недочетов при выполнении задания, исправленные по замечанию преподавателя.

Оценка «**удовлетворительно**» выставляется, если задания выполнены не в полном объеме, допущены 1-2 ошибки при выполнении заданий, но продемонстрированы умения, достаточные для дальнейшего усвоения программного материала.

Оценка «**неудовлетворительно**» выставляется, если выполнено менее половины заданий, не продемонстрированы умения, достаточные для дальнейшего усвоения программного материала.

Критерии оценки контрольной работы

Оценка «**отлично**» выставляется, если теоретическое и практическое содержание темы освоено полностью, без пробелов, умения сформированы, все задания выполнены, допущено 1-2 недочета.

Оценка «**хорошо**» выставляется, если теоретическое и практическое содержание темы освоено полностью, без пробелов, все учебные задания выполнены, 1-2 задания выполнены с ошибками.

Оценка «**удовлетворительно**» выставляется, если теоретическое и практическое содержание темы освоено частично, но пробелы не носят существенного характера, необходимые умения работы с освоенным материалом в основном сформированы, более половины учебных заданий выполнено, 1-2 из выполненных заданий содержат ошибки.

Оценка «**неудовлетворительно**» выставляется, если теоретическое и практическое содержание темы не освоено, необходимые умения не сформированы, выполнено менее половины заданий, решение содержит грубые ошибки.

5.2 Промежуточная аттестация

Промежуточная аттестация обучающихся осуществляется по завершении изучения учебного предмета «Информатика» и позволяет определить качество и уровень ее освоения.

Форма промежуточной аттестации по предмету «Информатика» – дифференцированный зачет.

Результаты обучения	**Оценочные средства для промежуточной аттестации**
	Задание 1. Ответьте на вопросы теста
ОК 01-09	1. Преобразование – это информационный процесс, обеспечивающий … А) перевод данных из одной формы в другую или из одной структуры в другую Б) комплекс мер, направленных на предотвращение разрушения и изменения данных В) упорядочение данных по заданному признаку с целью удобства использования Г) ее накопление с целью дальнейшего использования
	2. Способы воздействия угроз на объекты информационной безопасности подразделяются на информационные, программно-математические, физические, радиоэлектронные и организационно-правовые. К программно-математическим способам воздействия угроз относятся … А) внедрение компьютерных вирусов Б) уничтожение или модификация данных в информационных системах

В) противозаконный сбор и использование информации
Г) неправомерное ограничение доступа к документам, содержащим важную для граждан и организаций информацию

3. Для каких натуральных чисел x выполнено неравенство $10101100_2 < x < AF_{16}$? (выберите несколько вариантов ответа)

А) 172

Б) 173

В) 174

Г) 175

Д) 176

4. Преподаватель дал задание найти актуальную информацию по антивирусным программам. Какие из перечисленных действий необходимо выполнить
А) Открыть первую ссылку в поисковой выдаче,
Б) Написать в запросе слово «актуально»,
В) Установить специальный фильтр «за месяц» для поисковой системы,
Г) Ничего не надо делать дополнительно, в Интернете всегда актуальная информация

5. Установить верную последовательность единиц измерения информации, начиная с наименьшей. В ответе укажите последовательность букв

А) бит
Б) Мбайт
В) Кбайт
Г) байт
Д) Гбайт

6. Равными между собой значениями объемов информации являются (выбрать ДВА ответа)
А) 1 Кбайт
Б) 8192 бит
В) 1024 бит
Г) 128 Мбайт

7. Установите соответствие между представленными моделями и их классификацией по отраслям знаний

1. 	А) экономическая модель
2. 	Б) географическая модель

3. 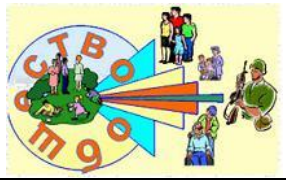	В) историческая модель
	Г) социологическая модель

8. Для получения годовой оценки по истории ученику требовалось написать доклад на 16 страниц. Выполняя это задание на компьютере, он набирал текст в кодировке Unicode. Каждый символ в кодировке Unicode занимает 16 бит памяти. Какой объём памяти (в Кбайтах) займет доклад, если в каждой строке по 64 символа, а на каждой странице помещается 64 строки?(В ответ записать только число, не указывать единицы измерения. Например: 567)

9. При регистрации в компьютерной системе каждому пользователю выдаётся пароль, состоящий из семи символов и содержащий только десятичные цифры и символы из 26- символьного набора прописных латинских букв. В базе данных для хранения сведений о каждом пользователе отведено одинаковое и минимально возможное целое число байт. При этом используют посимвольное кодирование паролей, все символы кодируют одинаковым и минимально возможным количеством бит. Кроме собственно пароля, для каждого пользователя в системе хранятся дополнительные сведения, для чего выделено целое число байт; это число одно и то же для всех пользователей.

Для хранения сведений о 20 пользователях потребовалось 500 байт. Сколько байт выделено для хранения дополнительных сведений об одном пользователе? В ответе запишите только целое число – количество байт.

10. Провести классификацию устройств компьютера (процессор, видеокарта, клавиатура, сканер, принтер, плоттер, монитор, колонки, жесткий диск, лазерный диск, Flash-память, LTOкатридж) в зависимости от их назначения (устройства обработки информации, устройства ввода информации, устройства вывода информации, накопители информации)

11. Уменьшить вредное воздействие на зрительную систему пользователя при работе за компьютером помогают …

Д) правильное расположение источника света (слева)
Е) упражнения для глаз, выполняемые во время обязательных перерывов
Ж) оптимальная конструкция рабочего стола и кресла
З) отсутствие внешнего освещения

12. Протоколом передачи гипертекста в сети Интернет является …

А) SMTP
Б) FTP
В) HTTP
Г) POP
Д) TELNET

13. Вязыкезапросовпоисковогосерверадляобозначениялогическойоперации «ИЛИ» используетсясимвол«|»,адляобозначениялогическойоперации«И»– символ«&». В таблице приведены запросы и количество найденных по ним страниц некоторого сегмента сети Интернет.

Запрос	Найдено страниц (в сотнях тысяч)
Ухо	35
Подкова	25
Наковальня	40
Подкова & Наковальня	24
Ухо & Наковальня	8
Ухо & Подкова	0

Какое количество страниц (в сотнях тысяч) будет найдено по запросу **Ухо | Подкова | Наковальня**?

14. Установить соответствие между названием программы и ее назначением

PascalABC.NET	среда программирования
MS Word	текстовый процессор
MS Excel	табличный процессор
Paint	графический редактор
Windows	Операционная система
PowerPoint	Программа презентационной графики

15. Установите соответствие между основными достоинствами ОС Windows и их возможностями

1) Многозадачность		А) простота подключения внешних устройств
2) Графический пользовательский интерфейс		Б) работа с несколькими программами одновременно
3) Принцип plug-and-play		В) использование средств позиционирования для осуществления команд
		Г) работа с элементами как с объектами

16. Определяющим параметром эффективности работы антивирусной программы является …

И) стабильность работы
К) принцип работы программы
Л) фирма-производитель
М) емкость, занимаемая на диске антивирусной программой

17. Во время создания текстового документа MS Word пользователь выполняет операции форматирования разных объектов. Установите соответствие между диалоговыми окнами текстового процессора и объектами, форматирование которых выполняется командами этих окон

1. 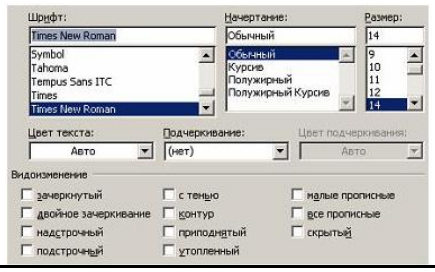

А) страница

2. 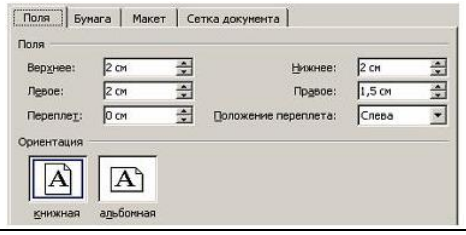

Б) абзац

3. 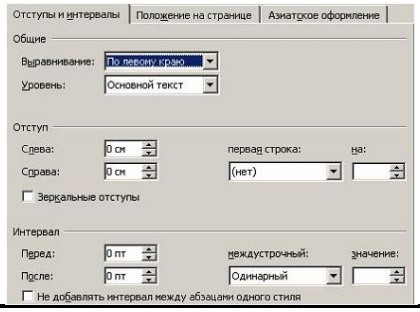

В) шрифт

18. Укажите, какие макеты слайдов содержат комбинированные контейнеры для размещения объектов различных типов (рисунков, диаграмм, видео и т. п.)?

А) 

Б) 

В) 

Г) 

Д) 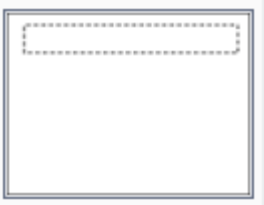

Е) 

19. Для студентов организован конкурс мультимедийных презентаций, при этом указано, что размер файла с конкурсной работой не должен превышать 10Мб. Что необходимо сделать студенту, чтобы на конкурс была принята его презентация, размер которой 15 Мб (укажите не менее

Н) Сохранить презентацию в формате pdf и отправить организаторам

О) Удалить столько картинок из презентации, пока размер файла не станет меньше 10Мб

П) Выполнить команду Сжать рисунки, снизить разрешение и удалить обрезанные области рисунков

Р) Позвонить организаторам и договориться, чтобы приняли презентацию 15 Мб.

20. Результат выполнения проектной работы, в большинстве случаев является материальным объектом. Преподаватель предложил в процессе работы над проектом разместить информацию с двух сторон листа формата А4 с двумя сгиба

Какой тип публикации в программе



MS Publisher необходимо создать, чтобы получить предложенный вариант продукта проекта (напишите название типа публикации одним словом ПРОПИСНЫМИ русскими буквами)

21. Установите соответствие между указателями мыши в окне табличного процессора и их назначениями

1. 	А) перемещение выделенных ячеек
2. 	Б) копирование выделенных ячеек
3. 	В) автоматическое заполнение ячеек листа данными
4. 	Г) выделение данных в таблице
	Д) удаление данных в таблице

22. Дан фрагмент электронной таблицы. Из ячейки C3 в ячейку D4 была скопирована формула. При копировании адреса ячеек в формуле автоматически изменились.
Каким стало числовое значение формулы в ячейке D4?

	A	B	C	D	E
1	1	2	3	4	5
2	20	30	40	50	60
3	300	400	=B$2+$D2	600	700
4	4000	5000	6000		8000

23. Преподаватель Иван Петрович ставит зачет по физкультуре только тем учащимся, кто набрал не менее 12 баллов или получил высший балл за упражнения № 6 и № 7. За выполнение упражнений 1– 3 даётся 2 балла; упражнений 4, 5 – 3 балла; упражнений 6 и 7 – 4 балла.
Дан фрагмент таблицы результатов городского тура. Сколько мальчиков из этой таблицы НЕ получили зачет по физкультуре?

Фамилия	Пол	Упражнение 1	Упражнение 2	Упражнение 3	Упражнение 4	Упражнение 5	Упражнение 6	Упражнение 7
Демидов	м	1	0	2	1	0	4	4
Иванов	м	1	1	1	1	1	2	3
Игнатьев	м	2	2	2	0	3	0	1
Кузнецова	ж	2	1	0	0		3	4
Лебедев	м	0	0	0	1	0	4	4
Петров	м	2	2	2	2	2	1	3
Рыкова	ж	1	1	0	0	0	3	2
Сидорова	ж	2	1	1	0	1	2	3

С) 2
Т) 4
У) 5
Ф) 6

24. Ниже в табличной форме представлен фрагмент базы данных

некоторого крупного предприятия. В первой таблице отражены фамилии сотрудников и точек на территории предприятия, где они могут находиться по должностной инструкции, во второй — фамилии сотрудников, число и время их очередного прохода на территорию предприятия.

Сотрудник	**Рабочее место**
Иванов Ю. Ю.	лаборатория корпуса К
Иванов Ю. Ю.	зона А главного корпуса
Петр в А. А.	лаборатория корпуса К
Петров А. А.	зона А главного корпуса
Иродов Н. Н.	зона А главного корпуса
Ильин П. П.	зона А главного корпуса
Феоктистов Я. В.	ангар корпуса К
Кириллов Э. Д.	зона А главного корпуса
Татьмянин К. Е.	зона А главного корпуса

Сотрудник	**Число**	**Время**
Иродов Н. Н.	2 октября	10:20
Иванов Ю. Ю.	1 октября	9:20
Петров А. А.	3 октября	9:02
Феоктистов Я. В.	1 октября	11:24
Иродов Н. Н.	1 октября	11:52
Ильин П. П.	2 октября	9:52
Феоктистов Я. В.	2 октября	9:12
Кириллов Э. Д.	2 октября	15:20
Татьмянин К. Е.	3 октября	12:42

Руководствуясь приведенными таблицами, определите максимально возможное число сотрудников, пришедших на работу 2 октября с 9:00 до 10:00, которые могут находиться в зоне А главного корпуса.

25. Установить соответствие ВИДА алгоритма, необходимого для решения указанных задач

1. Определить, кратна ли трем сумма цифр двухзначного числа	А) Разветвляющийся
2. Вычислить объем куба по заданной длине сторон	Б) Линейный
3. Составить программу, которая запрашивает пароль до тех пор, пока он не будет введен правильно	В) Циклический
4. Вывести на экран число заданное число раз	

26. Определить формулировку задачи, которую можно решить с помощью представленного алгоритма

1. 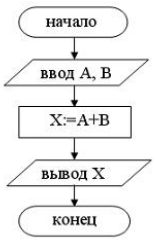		А) Найти сумму двух чисел

2.	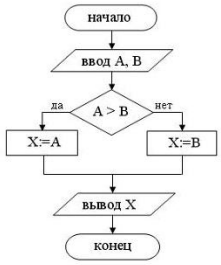		Б) Найти большее из двух чисел
3.	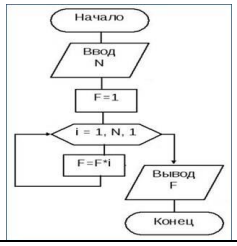		В) Найти факториал введенного числа

27. В программе, написанной на языках программирования, знак «=» или «:=» обозначает оператор присваивания, знаки «+», «-», «*» и «/» — соответственно операции сложения, вычитания, умножения и деления. Правила выполнения операций и порядок действий соответствуют правилам арифметики. Определите значение переменной с после выполнения программы. Для Вашего удобства программа представлена на двух языках программирования.

Python	**Pascal**

a =3+8*4
b =14 + a // 10
a = 2 + b % 10
c = a + b
	a :=3+8*4;
	b :=14 +a div 10;
	a :=2 + b mod 10;
	c := a + b

28. Запишите число, которое будет принимать переменная X в результате выполнения следующей программы. Для Вашего удобства программа представлена на двух языках программирования.

Python	**Pascal**

A=10
B= - 8
If (A>0) and (B<0):
X=A - B
else:
X=A+B
	A:=10;
	B:= - 8;
	If (A>0) and (B<0) then X:=A - B
	else X:=A+B;

29. Запишите значение переменной s, полученное в результате работы программы, записанной на языке программирования. В ответ запишите только число, например, 18. Для Вашего удобства программа представлена на двух языках программирования.

Python	Pascal

s = 0;
for k in range (12, 16):
s= s + 13
print(s)
	s := 0;
	for k:= 12 to 15 do s:= s + 13;
	writeln(s);

30. Запишите число, которое будет напечатано в результате выполнения следующей программы. Для Вашего удобства программа представлена на двух языках программирования.

Python	Pascal

n = 0
p = 8
while p < 512:
p = p * 2
n = n + 1
print(n)
	n:=0;
	p:=8;
	while p < 512 do
	begin
	p:= p*2;
	n= n+1
	end;
	write (n);

ПК 3.2, ПК 4.5

31. Сопоставьте графические примитивы, которые чаще всего используются в КОМПАС-3D, с инструментами, предназначенными для их построения.

Графические Примитивы	Инструменты КОМПАС-3D
1. Окружность	А) Отрезок
2. Прямая	Б) Окружность (центр и точка)
3. Дуга	В) Дуга по трем точкам
4. Ломаная линия	Г) Многоугольник (по центру и вершине)
5. Многоугольник	Д) Полилиния

32. Сопоставьте задачи по редактированию и преобразованию графических элементов в КОМПАС-3D с соответствующими инструментами.

Задача	Инструменты КОМПАС-3D
1. Создать несколько одинаковых элементов, равномерно расположенных по окружности 	А) Усечь кривую
2. Удалить ненужные части отрезков	Б) Копия по окружности

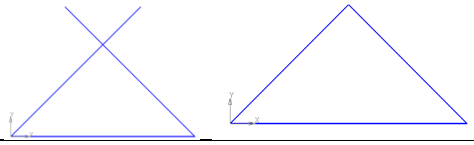

3. Создать отражение объектов относительно прямой 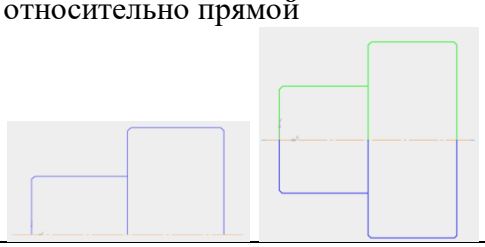	В) симметрия

33. Сопоставьте типы размеров, используемых в КОМПАС-3D, с их предназначением.

Задача	**Типы размеров**
Измерение угла между двумя линиями	Линейный размер
Измерение диаметра окружности или дуги	Угловой размер
Измерение длины отрезка (расстояния между точками)	Диаметральный размер

Критерии оценки дифференцированного зачета

Оценка «**отлично**» выставляется, если результат выполнения итогового теста - не менее 90% правильных ответов, выполнено не менее 90% всех практических заданий дисциплины (безошибочное или наличие 1-2 мелких погрешностей, исправленных в присутствии преподавателя).

Оценка «**хорошо**» выставляется, если результат выполнения итогового теста не менее 80% правильных ответов, выполнено не менее 80% всех практических заданий дисциплины (безошибочное или наличие 1-2 мелких погрешностей, исправленных в присутствии преподавателя).

Оценка «**удовлетворительно**» выставляется, если результат выполнения итогового теста не менее 70% правильных ответов, выполнено не менее 70% всех практических заданий дисциплины, на которых продемонстрированы умения, достаточные для дальнейшего усвоения программного материала.

Оценка «**неудовлетворительно**» выставляется, если результат выполнения итогового теста менее 70% правильных ответов, выполнено менее 70% всех практических заданий дисциплины, на которых не продемонстрированы умения, достаточные для дальнейшего усвоения программного материала

Приложение 1

ОБРАЗОВАТЕЛЬНЫЕ ТЕХНОЛОГИИ

При проведении теоретических и практических/лабораторных занятий используются следующие педагогические технологии:

№ п/п	Название образовательной технологии (с указанием автора)	Цель использования образовательной технологии	Планируемый результат использования образовательной технологии	Описание порядка использования (алгоритм применения) технологии в практической профессиональной деятельности
1	Информационно коммуникационная технология (М.В. Моисеева. Е.С. Полат. М.В. Бухаркина)	Обеспечение наглядности представления учебного материала (в формате презентаций), подготовка раздаточного материала, создание файлов-шаблонов для выполнения практических заданий, организация деятельности студента на образовательном портале	Повышение интереса к изучаемой теме, снижение уровня затруднения восприятия новой информации, расширение источников получения информации, организация контроля	Подготовка учебных презентаций для теоретических и практических занятий Подготовка раздаточного материала Размещение учебных материалов и тестовых заданий на образовательном портале
2	Здоровьесберегающая технология Е.С. Полат А.Н. Леонтьев	Обеспечение возможности сохранения здоровья обучающихся на весь период обучения	Профилактика переутомления обучающихся, формирование навыка соблюдения норм охраны труда при работе на ПК в повседневной жизни,	Разработка структуры учебного процесса, способствующего предотвращению состояния переутомления Формирование культуры здоровья учащихся (физкультминутки) Контроль выполнения требований охраны труда в кабинете

				информатики
3	Игровая технология (Ф. Шиллер)	Активизация познавательной деятельности, приобщение к коллективному взаимодействию	Закрепление пройденного материала, умение работать в коллективе, развитие интереса к дисциплине	Использование игровых технологий на уроках обобщения и систематизации (например, Аппаратное и программное устройство компьютера, Основы программирования и др.)
4	Кейс- технологии В.Д. Киселев	Поиск, сбор, систематизация и анализ информации для принятия решения (решения задачи)	Актуализация знаний, необходимых при решении рассматриваемой проблемы (задачи)	Подготовка практико-ориентированных заданий по использованию программного обеспечения в учебной и внеучебной деятельности
5	Технология «портфолио» Д. Воган К.П. Эстес, Т. Бьюзен	Осознание и оценка обучающимися результатов своей деятельности	Создание отчета по процессу обучения, фиксирование значимых результатов, отслеживание индивидуального прогресса в обучении.	Использование отчетов по выполнению практических работ с перечислением всех изученных операций и способов их выполнения
№ п/п	Название образовательной технологии (с указанием автора)	Цель использования образовательной технологии	Планируемый результат использования образовательной технологии	Описание порядка использования (алгоритм применения) технологии в практической профессиональной деятельности

Приложение 2.6 к ОПОП-П по специальности
15.02.03 Монтаж, техническое обслуживание и ремонт гидравлического и пневматического оборудования (по отраслям)

Министерство науки и высшего образования Российской Федерации

Федеральное государственное бюджетное образовательное учреждение
высшего образования
«Магнитогорский государственный технический университет
им. Г. И. Носова»
Многопрофильный колледж

РАБОЧАЯ ПРОГРАММА УЧЕБНОЙ ДИСЦИПЛИНЫ
ОУП.06 ФИЗИКА
общеобразовательного цикла
программы подготовки специалистов среднего звена
по специальности
15.02.03 Монтаж, техническое обслуживание и ремонт гидравлического и пневматического оборудования (по отраслям)

Квалификация: техник-механик

Форма обучения
очная на базе основного общего образования

Магнитогорск, 2025

Рабочая программа учебной дисциплины «Физика» разработана на основе требований Федерального государственного образовательного стандарта среднего общего образования, утвержденного приказом Министерства образования и науки Российской Федерации от 17.05.2012 года № 413, на основе положений федеральной основной общеобразовательной программы среднего общего образования, утвержденной приказом Министерства просвещения Российской Федерации от 18.05.2023 года № 371, и с учетом требований Федерального государственного образовательного стандарта по специальности среднего профессионального образования 15.02.03 Монтаж, техническое обслуживание и ремонт гидравлического и пневматического оборудования (по отраслям), утвержденного приказом Министерства просвещения Российской Федерации от 30 ноября 2023 года № 908 и с учетом получаемой специальности.

Организация-разработчик: Многопрофильный колледж ФГБОУ ВО «Магнитогорский государственный технический университет им. Г. И. Носова»

Разработчик:
преподаватель отделения № 1 «Общеобразовательной подготовки»
Многопрофильного колледжа ФГБОУ ВО «МГТУ им. Г.И. Носова»
Елена Станиславовна Корытникова

ОДОБРЕНО

Предметной комиссией «Математических и естественнонаучных дисциплин»
Председатель Е.С. Корытникова
Протокол № 5 от «22» января 2025г

Методической комиссией МпК

Протокол № 3 от «19» февраля 2025г

СОДЕРЖАНИЕ

1 ОБЩАЯ ХАРАКТЕРИСТИКА РАБОЧЕЙ ПРОГРАММЫ УЧЕБНОЙ ДИСЦИПЛИНЫ651

1.1 Область применения программы 651

1.2 Место предмета в структуре программы подготовки специалистов среднего звена651

2 ПЛАНИРУЕМЫЕ РЕЗУЛЬТАТЫ ОСВОЕНИЯ УЧЕБНОЙ ДИСЦИПЛИНЫ 652

3 СТРУКТУРА И СОДЕРЖАНИЕ УЧЕБНОЙ ДИСЦИПЛИНЫ 667

3.1 Объем учебной дисциплины и виды учебной работы 667

3.2 Тематический план и содержание учебной дисциплины 668

3.3 Перечень лабораторных и практических работ 705

4 УСЛОВИЯ РЕАЛИЗАЦИИ УЧЕБНОЙ ДИСЦИПЛИНЫ 719

4.1 Материально-техническое обеспечение 719

4.2 Учебно-методическое и информационное обеспечение реализации программы..... 719

5 КОНТРОЛЬ И ОЦЕНКА РЕЗУЛЬТАТОВ ОСВОЕНИЯ УЧЕБНОЙ ДИСЦИПЛИНЫ ..720

5.1 Текущий контроль 720

5.2 Промежуточная аттестация 726

Приложение 1Образовательные технологии 729

1 ОБЩАЯ ХАРАКТЕРИСТИКА РАБОЧЕЙ ПРОГРАММЫ УЧЕБНОЙ ДИСЦИПЛИНЫ

1.1 Область применения программы

Рабочая программа учебной дисциплины «Физика» является частью программы подготовки специалистов среднего звена по специальности 15.02.03 Монтаж, техническое обслуживание и ремонт гидравлического и пневматического оборудования (по отраслям). Рабочая программа составлена для очной формы обучения.

1.2 Место предмета в структуре программы подготовки специалистов среднего звена

Учебная дисциплина «Физика» относится к общеобразовательному циклу программы подготовки специалистов среднего звена и относится к предметной области ФГОС среднего общего образования «Естественные науки».

Уровень освоения учебной дисциплины в соответствии с ФГОС среднего общего образования углубленный.

Освоение дисциплины направлено на достижение следующих целей:

- формирование интереса и стремления обучающихся к научному изучению природы, развитие их интеллектуальных и творческих способностей;
- развитие представлений о научном методе познания и формирование исследовательского отношения к окружающим явлениям;
- формирование научного мировоззрения как результата изучения основ строения материи и фундаментальных законов физики;
- формирование умений объяснять явления с использованием физических знаний и научных доказательств;
- формирование представлений о роли физики для развития других естественных наук, техники и технологий;

Рабочая программа учебной дисциплины «Физика» имеет междисциплинарную связь с общеобразовательными учебными дисциплинами «Математика», «Химия», «Биология», «География».

2 ПЛАНИРУЕМЫЕ РЕЗУЛЬТАТЫ ОСВОЕНИЯ УЧЕБНОЙ ДИСЦИПЛИНЫ

Освоение содержания учебной дисциплины «Физика» обеспечивает достижение обучающимися следующих **результатов:**

Общие и профессиональные компетенции	**Планируемые результаты обучения**	
	Личностные / метапредметные	**Предметные**
ОК 01 Выбирать способы решения задач профессиональной деятельности применительно к различным контекстам	Личностные результаты освоения учебной дисциплины отражают готовность и способность обучающихся руководствоваться сформированной внутренней позицией личности, системой ценностных ориентаций, позитивных внутренних убеждений, соответствующих традиционным ценностям российского общества, расширение жизненного опыта и опыта деятельности в процессе реализации основных направлений воспитательной деятельности, в том числе в части: трудового воспитания: *ЛР25. интерес к различным сферам профессиональной деятельности, умение совершать осознанный выбор будущей профессии и реализовывать собственные жизненные планы;* Метапредметные результаты освоения учебной дисциплины отражают: 8.1. Овладение универсальными учебными познавательными действиями: а) базовые логические действия: *МР1. самостоятельно формулировать и актуализировать проблему, рассматривать ее всесторонне;* *МР2. устанавливать существенный признак или основания для сравнения, классификации и*	ПРб1. сформированность представлений о роли и месте физики и астрономии в современной научной картине мира, о системообразующей роли физики в развитии естественных наук, техники и современных технологий, о вкладе российских и зарубежных ученых-физиков в развитие науки; понимание физической сущности наблюдаемых явлений микромира, макромира и мегамира; понимание роли астрономии в практической деятельности человека и дальнейшем научно-техническом развитии, роли физики в формировании кругозора и функциональной грамотности человека для решения практических задач; ПРб2. сформированность умений распознавать физические явления (процессы) и объяснять их на основе изученных законов: равномерное и равноускоренное прямолинейное движение, свободное падение тел, движение по окружности, инерция, взаимодействие тел, колебательное движение, резонанс, волновое движение; диффузия, броуновское движение, строение жидкостей и твердых тел, изменение объема тел при нагревании (охлаждении), тепловое равновесие, испарение, конденсация, плавление, кристаллизация, кипение, влажность воздуха, связь средней кинетической энергии теплового движения молекул с абсолютной температурой, повышение давления газа при его нагревании в закрытом сосуде, связь между параметрами состояния газа в изопроцессах;

	обобщения; *МР3. определять цели деятельности, задавать параметры и критерии их достижения;* *МР4. выявлять закономерности и противоречия в рассматриваемых явлениях;* *МР5. вносить коррективы в деятельность, оценивать соответствие результатов целям, оценивать риски последствий деятельности;* *МР6. развивать креативное мышление при решении жизненных проблем;* б) базовые исследовательские действия: *МР7. владеть навыками учебно-исследовательской и проектной деятельности, навыками разрешения проблем;* *МР12. выявлять причинно-следственные связи и актуализировать задачу, выдвигать гипотезу ее решения, находить аргументы для доказательства своих утверждений, задавать параметры и критерии решения;* *МР13. анализировать полученные в ходе решения задачи результаты, критически оценивать их достоверность, прогнозировать изменение в новых условиях;* *МР17. уметь переносить знания в познавательную и практическую области жизнедеятельности;* *МР18. уметь интегрировать знания из разных предметных областей;* *МР19. выдвигать новые идеи, предлагать оригинальные подходы и решения;* *МР20. ставить проблемы и задачи, допускающие альтернативные решения;*	электризация тел, взаимодействие зарядов, нагревание проводника с током, взаимодействие магнитов, электромагнитная индукция, действие магнитного поля на проводник с током и движущийся заряд, электромагнитные колебания и волны, прямолинейное распространение света, отражение, преломление, интерференция, дифракция и поляризация света, дисперсия света; фотоэлектрический эффект, световое давление, возникновение линейчатого спектра атома водорода, естественная и искусственная радиоактивность; ПРб5. умение учитывать границы применения изученных физических моделей: материальная точка, инерциальная система отсчета, идеальный газ; модели строения газов, жидкостей и твердых тел, точечный электрический заряд, ядерная модель атома, нуклонная модель атомного ядра при решении физических задач; ПРу3. сформированность умения различать условия применимости моделей физических тел и процессов (явлений): инерциальная система отсчета, материальная точка, равноускоренное движение, свободное падение, абсолютно упругая деформация, абсолютно упругое и абсолютно неупругое столкновения, моделей газа, жидкости и твердого (кристаллического) тела, идеального газа, точечный заряд, однородное электрическое поле, однородное магнитное поле, гармонические колебания, математический маятник, идеальный пружинный маятник, гармонические волны, идеальный колебательный контур, тонкая линза; моделей атома, атомного ядра и квантовой модели света; ПРу4. сформированность умения объяснять

		особенности протекания физических явлений: механическое движение, тепловое движение частиц вещества, тепловое равновесие, броуновское движение, диффузия, испарение, кипение и конденсация, плавление и кристаллизация, направленность теплопередачи, электризации тел, эквипотенциальности поверхности заряженного проводника, электромагнитной индукции, самоиндукции, зависимости сопротивления полупроводников "p-" и "n-типов" от температуры, резонанса, интерференции волн, дифракции, дисперсии, полного внутреннего отражения, фотоэффект, физические принципы спектрального анализа и работы лазера, "альфа-" и "бета-" распады ядер, гамма-излучение ядер; ПРу9. сформированность умения решать расчетные задачи с явно заданной и неявно заданной физической моделью: на основании анализа условия выбирать физические модели, отвечающие требованиям задачи, применять формулы, законы, закономерности и постулаты физических теорий при использовании математических методов решения задач, проводить расчеты на основании имеющихся данных, анализировать результаты и корректировать методы решения с учетом полученных результатов; решать качественные задачи, требующие применения знаний из разных разделов школьного курса физики, а также интеграции знаний из других предметов естественнонаучного цикла: выстраивать логическую цепочку рассуждений с опорой на изученные законы, закономерности и физические явления;
ОК 02 Использовать современные средства поиска,	Личностные результаты освоения учебной дисциплины отражают готовность и способность	ПРб9. сформированность собственной позиции по отношению к физической информации, получаемой из

анализа и интерпретации информации и информационные технологии для выполнения задач профессиональной деятельности	обучающихся руководствоваться сформированной внутренней позицией личности, системой ценностных ориентаций, позитивных внутренних убеждений, соответствующих традиционным ценностям российского общества, расширение жизненного опыта и опыта деятельности в процессе реализации основных направлений воспитательной деятельности, в том числе в части: ценности научного познания: *ЛР32. сформированность мировоззрения, соответствующего современному уровню развития науки и общественной практики, основанного на диалоге культур, способствующего осознанию своего места в поликультурном мире;* *ЛР34. осознание ценности научной деятельности, готовность осуществлять проектную и исследовательскую деятельность индивидуально и в группе;* Метапредметные результаты освоения учебной дисциплины отражают: 8.1. Овладение универсальными учебными познавательными действиями: в) работа с информацией: *МР21. владеть навыками получения информации из источников разных типов, самостоятельно осуществлять поиск, анализ, систематизацию и интерпретацию информации различных видов и форм представления;* *МР23. оценивать достоверность, МР24. использовать средства информационных и*	разных источников, умений использовать цифровые технологии для поиска, структурирования, интерпретации и представления учебной и научно-популярной информации; развитие умений критического анализа получаемой информации; ПРб6. владение основными методами научного познания, используемыми в физике: проводить прямые и косвенные измерения физических величин, выбирая оптимальный способ измерения и используя известные методы оценки погрешностей измерений, проводить исследование зависимостей физических величин с использованием прямых измерений, объяснять полученные результаты, используя физические теории, законы и понятия, и делать выводы; соблюдать правила безопасного труда при проведении исследований в рамках учебного эксперимента и учебно-исследовательской деятельности с использованием цифровых измерительных устройств и лабораторного оборудования; сформированность представлений о методах получения научных астрономических знаний; ПРу11. овладение различными способами работы с информацией физического содержания с использованием современных информационных технологий, развитие умений критического анализа и оценки достоверности получаемой информации;

	коммуникационных технологий в решении когнитивных, коммуникативных и организационных задач с соблюдением требований эргономики, техники безопасности, гигиены, ресурсосбережения, правовых и этических норм, норм информационной безопасности;	
ОК 03 Планировать и реализовывать собственное профессиональное и личностное развитие, предпринимательскую деятельность в профессиональной сфере, использовать знания по правовой и финансовой грамотности в различных жизненных ситуациях	Личностные результаты освоения учебной дисциплины отражают готовность и способность обучающихся руководствоваться сформированной внутренней позицией личности, системой ценностных ориентаций, позитивных внутренних убеждений, соответствующих традиционным ценностям российского общества, расширение жизненного опыта и опыта деятельности в процессе реализации основных направлений воспитательной деятельности, в том числе в части: духовно-нравственного воспитания: *ЛР12. сформированность нравственного сознания, этического поведения;* *ЛР13. способность оценивать ситуацию и принимать осознанные решения, ориентируясь на морально-нравственные нормы и ценности;* *ЛР14. осознание личного вклада в построение устойчивого будущего;* трудового воспитания: *ЛР26. готовность и способность к образованию и самообразованию на протяжении всей жизни;* Метапредметные результаты освоения учебной дисциплины отражают: 8.1. Овладение универсальными учебными	ПРб7. сформированность умения решать расчетные задачи с явно заданной физической моделью, используя физические законы и принципы; на основе анализа условия задачи выбирать физическую модель, выделять физические величины и формулы, необходимые для ее решения, проводить расчеты и оценивать реальность полученного значения физической величины; решать качественные задачи, выстраивая логически непротиворечивую цепочку рассуждений с опорой на изученные законы, закономерности и физические явления; ПРб4. владение закономерностями, законами и теориями (закон всемирного тяготения, I, II и III законы Ньютона, закон сохранения механической энергии, закон сохранения импульса, принцип суперпозиции сил, принцип равноправности инерциальных систем отсчета; молекулярно-кинетическую теорию строения вещества, газовые законы, первый закон термодинамики; закон сохранения электрического заряда, закон Кулона, закон Ома для участка цепи, закон Ома для полной электрической цепи, закон Джоуля - Ленца, закон электромагнитной индукции, закон сохранения энергии, закон прямолинейного распространения света, закон отражения света, закон преломления света; закон сохранения энергии, закон сохранения

	познавательными действиями: б) базовые исследовательские действия: *МР11. ставить и формулировать собственные задачи в образовательной деятельности и жизненных ситуациях;* 8.3. Овладение универсальными регулятивными действиями: а) самоорганизация: *МР38. самостоятельно осуществлять познавательную деятельность, выявлять проблемы, ставить и формулировать собственные задачи в образовательной деятельности и жизненных ситуациях;* *МР39. самостоятельно составлять план решения проблемы с учетом имеющихся ресурсов, собственных возможностей и предпочтений;* *МР44. способствовать формированию и проявлению широкой эрудиции в разных областях знаний, постоянно повышать свой образовательный и культурный уровень;* б) самоконтроль: *МР46. владеть навыками познавательной рефлексии как осознания совершаемых действий и мыслительных процессов, их результатов и оснований;* *МР47. использовать приемы рефлексии для оценки ситуации, выбора верного решения;* *МР48. уметь оценивать риски и своевременно принимать решения по их снижению;*	импульса, закон сохранения электрического заряда, закон сохранения массового числа, постулаты Бора, закон радиоактивного распада); уверенное использование законов и закономерностей при анализе физических явлений и процессов; ПРу2. сформированность системы знаний о физических закономерностях, законах, теориях, действующих на уровнях микромира, макромира и мегамира, представлений о всеобщем характере физических законов; представлений о структуре построения физической теории, что позволит осознать роль фундаментальных законов и принципов в современных представлениях о природе, понять границы применимости теорий, возможности их применения для описания естественнонаучных явлений и процессов; ПРу5. сформированность умений применять законы классической механики, молекулярной физики и термодинамики, электродинамики, квантовой физики для анализа и объяснения явлений микромира, макромира и мегамира, различать условия (границы, области) применимости физических законов, понимать всеобщий характер фундаментальных законов (закон сохранения механической энергии, закон сохранения импульса, закон всемирного тяготения, первый закон термодинамики, закон сохранения электрического заряда, закон сохранения энергии) и ограниченность использования частных законов; анализировать физические процессы, используя основные положения, законы и закономерности: относительность механического движения, формулы кинематики равноускоренного движения, преобразования Галилея для скорости и

		перемещения, три закона Ньютона, принцип относительности Галилея, закон всемирного тяготения, законы сохранения импульса и механической энергии, связь работы силы с изменением механической энергии, условия равновесия твердого тела; связь давления идеального газа со средней кинетической энергией теплового движения и концентрацией его молекул, связь температуры вещества со средней кинетической энергией его частиц, связь давления идеального газа с концентрацией молекул и его температурой, уравнение Менделеева-Клапейрона, первый закон термодинамики, закон сохранения энергии в тепловых процессах; закон сохранения электрического заряда, закон Кулона, потенциальность электростатического поля, принцип суперпозиции электрических полей, закона Кулона; законы Ома для участка цепи и для замкнутой электрической цепи, закон Джоуля-Ленца, закон электромагнитной индукции, правило Ленца, постулаты специальной теории относительности Эйнштейна, уравнение Эйнштейна для фотоэффекта, первый и второй постулаты Бора, принцип неопределенности Гейзенберга, закон сохранения заряда, массового числа и энергии в ядерных реакциях, закон радиоактивного распада; ПРу6. сформированность умений применять основополагающие астрономические понятия, теории и законы для анализа и объяснения физических процессов происходящих на звездах, в звездных системах, в межгалактической среде; движения небесных тел, эволюции звезд и Вселенной; ПРу7. сформированность умений исследовать и анализировать разнообразные физические явления и

		свойства объектов, проводить самостоятельные исследования в реальных и лабораторных условиях, читать и анализировать характеристики приборов и устройств, объяснять принципы их работы;
ОК 04 Эффективно взаимодействовать и работать в коллективе и команде	Метапредметные результаты освоения учебной дисциплины отражают: 8.2. Овладение универсальными коммуникативными действиями: б) совместная деятельность: *МР31. понимать и использовать преимущества командной и индивидуальной работы;* *МР32. выбирать тематику и методы совместных действий с учетом общих интересов и возможностей каждого члена коллектива;* *МР33. принимать цели совместной деятельности, организовывать и координировать действия по ее достижению: составлять план действий, распределять роли с учетом мнений участников обсуждать результаты совместной работы;* *МР34. оценивать качество своего вклада и каждого участника команды в общий результат по разработанным критериям;* *МР37. осуществлять позитивное стратегическое поведение в различных ситуациях, проявлять творчество и воображение, быть инициативным;* 8.3. Овладение универсальными регулятивными действиями: г) принятие себя и других людей: *МР54. принимать себя, понимая свои*	ПРб10. овладение умениями работать в группе с выполнением различных социальных ролей, планировать работу группы, рационально распределять деятельность в нестандартных ситуациях, адекватно оценивать вклад каждого из участников группы в решение рассматриваемой проблемы;

	недостатки и достоинства; *МР55. принимать мотивы и аргументы других людей при анализе результатов деятельности;* *МР56. признавать свое право и право других людей на ошибки;*	
ОК 05 Осуществлять устную и письменную коммуникацию на государственном языке Российской Федерации с учетом особенностей социального и культурного контекста	Личностные результаты освоения учебной дисциплины отражают готовность и способность обучающихся руководствоваться сформированной внутренней позицией личности, системой ценностных ориентаций, позитивных внутренних убеждений, соответствующих традиционным ценностям российского общества, расширение жизненного опыта и опыта деятельности в процессе реализации основных направлений воспитательной деятельности, в том числе в части: эстетического воспитания: *ЛР16. эстетическое отношение к миру, включая эстетику быта, научного и технического творчества, спорта, труда и общественных отношений;* Метапредметные результаты освоения учебной дисциплины отражают: 8.2. Овладение универсальными коммуникативными действиями: а) общение: *МР26. осуществлять коммуникации во всех сферах жизни;* *МР28. владеть различными способами общения и взаимодействия;* *МР29. аргументированно вести диалог, уметь смягчать конфликтные ситуации;*	ПРу12. овладение организационными и познавательными умениями самостоятельного приобретения новых знаний в процессе выполнения проектных и учебно-исследовательских работ, умениями работать в группе с выполнением различных социальных ролей, планировать работу группы, рационально распределять деятельность в нестандартных ситуациях, адекватно оценивать вклад каждого из участников группы в решение рассматриваемой проблемы;

	МР30. развернуто и логично излагать свою точку зрения с использованием языковых средств;	
ОК 06 Проявлять гражданско-патриотическую позицию, демонстрировать осознанное поведение на основе традиционных российских духовно-нравственных ценностей, в том числе с учетом гармонизации межнациональных и межрелигиозных отношений, применять стандарты антикоррупционного поведения	Личностные результаты освоения учебной дисциплины отражают готовность и способность обучающихся руководствоваться сформированной внутренней позицией личности, системой ценностных ориентаций, позитивных внутренних убеждений, соответствующих традиционным ценностям российского общества, расширение жизненного опыта и опыта деятельности в процессе реализации основных направлений воспитательной деятельности, в том числе в части: гражданского воспитания: *ЛР1. сформированность гражданской позиции обучающегося как активного и ответственного члена российского общества;* *ЛР3. принятие традиционных национальных, общечеловеческих гуманистических и демократических ценностей;* *ЛР5. готовность вести совместную деятельность в интересах гражданского общества, участвовать в самоуправлении в общеобразовательной организации и детско-юношеских организациях;* *ЛР6. умение взаимодействовать с социальными институтами в соответствии с их функциями и назначением;* *ЛР7. готовность к гуманитарной и волонтерской деятельности;* патриотического воспитания:	ПРб3. владение основополагающими физическими понятиями и величинами, характеризующими физические процессы (связанными с механическим движением, взаимодействием тел, механическими колебаниями и волнами; атомно-молекулярным строением вещества, тепловыми процессами; электрическим и магнитным полями, электрическим током, электромагнитными колебаниями и волнами; оптическими явлениями; квантовыми явлениями, строением атома и атомного ядра, радиоактивностью); владение основополагающими астрономическими понятиями, позволяющими характеризовать процессы, происходящие на звездах, в звездных системах, в межгалактической среде; движение небесных тел, эволюцию звезд и Вселенной; ПРу1. сформированность понимания роли физики в экономической, технологической, социальной и этической сферах деятельности человека; роли и места физики в современной научной картине мира; роли астрономии в практической деятельности человека и дальнейшем научно-техническом развитии; ПРу13. сформированность мотивации к будущей профессиональной деятельности по специальностям физико-технического профиля;

	ЛР8. сформированность российской гражданской идентичности, патриотизма, уважения к своему народу, чувства ответственности перед Родиной, гордости за свой край, свою Родину, свой язык и культуру, прошлое и настоящее многонационального народа России; *ЛР9. ценностное отношение к государственным символам, историческому и природному наследию, памятникам, традициям народов России, достижениям России в науке, искусстве, спорте, технологиях и труде.*	
ОК 07 Содействовать сохранению окружающей среды, ресурсосбережению, применять знания об изменении климата, принципы бережливого производства, эффективно действовать в чрезвычайных ситуациях	Личностные результаты освоения учебной дисциплины отражают готовность и способность обучающихся руководствоваться сформированной внутренней позицией личности, системой ценностных ориентаций, позитивных внутренних убеждений, соответствующих традиционным ценностям российского общества, расширение жизненного опыта и опыта деятельности в процессе реализации основных направлений воспитательной деятельности, в том числе в части: экологического воспитания: *ЛР27. сформированность экологической культуры, понимание влияния социально-экономических процессов на состояние природной и социальной среды, осознание глобального характера экологических проблем;* *ЛР28. планирование и осуществление действий в окружающей среде на основе знания целей устойчивого развития человечества;*	ПРб8. сформированность умения применять полученные знания для объяснения условий протекания физических явлений в природе и для принятия практических решений в повседневной жизни для обеспечения безопасности при обращении с бытовыми приборами и техническими устройствами, сохранения здоровья и соблюдения норм экологического поведения в окружающей среде; понимание необходимости применения достижений физики и технологий для рационального природопользования; ПРу10. сформированность умений анализировать и оценивать последствия бытовой и производственной деятельности человека, связанной с физическими процессами, с позиций экологической безопасности; представлений о рациональном природопользовании, а также разумном использовании достижений науки и технологий для дальнейшего развития человеческого общества;

	ЛР31. расширение опыта деятельности экологической направленности; Метапредметные результаты освоения учебной дисциплины отражают: 8.1. Овладение универсальными учебными познавательными действиями: б) базовые исследовательские действия: *МР15. разрабатывать план решения проблемы с учетом анализа имеющихся материальных и нематериальных ресурсов;* *МР16. осуществлять целенаправленный поиск переноса средств и способов действия в профессиональную среду;* 8.2. Овладение универсальными коммуникативными действиями: б) совместная деятельность: *МР35. предлагать новые проекты, оценивать идеи с позиции новизны, оригинальности, практической значимости;* 8.3. Овладение универсальными регулятивными действиями: б) самоконтроль: *МР45. давать оценку новым ситуациям, вносить коррективы в деятельность, оценивать соответствие результатов целям;*	
ОК 08 Использовать средства физической культуры для сохранения и укрепления здоровья в процессе профессиональной деятельности и поддержания необходимого уровня физической подготовленности	Метапредметные результаты освоения учебной дисциплины отражают: 8.1. Овладение универсальными учебными познавательными действиями: б) базовые исследовательские действия: *МР14. давать оценку новым ситуациям, оценивать приобретенный опыт;* 8.3. Овладение универсальными регулятивными	ПРб11. овладение (сформированность представлений) правилами записи физических формул рельефно-точечной системы обозначений Л. Брайля (для слепых и слабовидящих обучающихся);

	действиями: а) самоорганизация: *МР40. давать оценку новым ситуациям;* *МР41. расширять рамки учебного предмета на основе личных предпочтений;* *МР42. делать осознанный выбор, аргументировать его, брать ответственность за решение;* *МР43. оценивать приобретенный опыт;*	
ОК 09 Пользоваться профессиональной документацией на государственном и иностранном языках.	Метапредметные результаты освоения учебной дисциплины отражают: 8.1. Овладение универсальными учебными познавательными действиями: б) базовые исследовательские действия: *МР7. владеть навыками учебно-исследовательской и проектной деятельности, навыками разрешения проблем;* *МР8. способность и готовность к самостоятельному поиску методов решения практических задач, применению различных методов познания;* *МР9. овладение видами деятельности по получению нового знания, его интерпретации, преобразованию и применению в различных учебных ситуациях, в том числе при создании учебных и социальных проектов;* *МР10. формирование научного типа мышления, владение научной терминологией, ключевыми понятиями и методами;*	ПРу8. сформированность представлений о методах получения научных астрономических знаний; владение умениями самостоятельно формулировать цель исследования (проекта), выдвигать гипотезы на основе знания основополагающих физических закономерностей и законов, проверять их экспериментальными средствами; планировать и проводить физические эксперименты, описывать и анализировать полученную при выполнении эксперимента информацию, определять достоверность полученного результата;

ПК 1.1. Осуществлять организационно-производственные работы для подготовки сборки и монтажа гидравлических и пневматических устройств и систем.	Метапредметные результаты освоения учебной дисциплины отражают: 8.1. Овладение универсальными учебными познавательными действиями: б) базовые исследовательские действия: *МР14. давать оценку новым ситуациям, оценивать приобретенный опыт;* 8.3. Овладение универсальными регулятивными действиями: а) самоорганизация: *МР40. давать оценку новым ситуациям;* *МР42. делать осознанный выбор, аргументировать его, брать ответственность за решение;* *МР43. оценивать приобретенный опыт;*	ПРб8. сформированность умения применять полученные знания для объяснения условий протекания физических явлений в природе и для принятия практических решений в повседневной жизни для обеспечения безопасности при обращении с бытовыми приборами и техническими устройствами, сохранения здоровья и соблюдения норм экологического поведения в окружающей среде; понимание необходимости применения достижений физики и технологий для рационального природопользования; ПРу5. сформированность умений применять законы классической механики, молекулярной физики и термодинамики, электродинамики, квантовой физики для анализа и объяснения явлений микромира, макромира и мегамира, различать условия (границы, области) применимости физических законов, понимать всеобщий характер фундаментальных законов (закон сохранения механической энергии, закон сохранения импульса, закон всемирного тяготения, первый закон термодинамики, закон сохранения электрического заряда, закон сохранения

		энергии) и ограниченность использования частных законов; анализировать физические процессы, используя основные положения, законы и закономерности: относительность механического движения, формулы кинематики равноускоренного движения, преобразования Галилея для скорости и перемещения, три закона Ньютона, принцип относительности Галилея, закон всемирного тяготения, законы сохранения импульса и механической энергии, связь работы силы с изменением механической энергии, условия равновесия твердого тела; связь давления идеального газа со средней кинетической энергией теплового движения и концентрацией его молекул, связь температуры вещества со средней кинетической энергией его частиц, связь давления идеального газа с концентрацией молекул и его температурой, уравнение Менделеева-Клапейрона, первый закон термодинамики, закон сохранения энергии в тепловых процессах; закон сохранения электрического заряда, закон Кулона, потенциальность электростатического поля, принцип суперпозиции электрических полей, закона Кулона; законы Ома для участка цепи и для замкнутой электрической цепи, закон Джоуля-Ленца, закон электромагнитной индукции, правило Ленца, постулаты специальной теории относительности Эйнштейна, уравнение Эйнштейна для фотоэффекта, первый и второй постулаты Бора, принцип неопределенности Гейзенберга, закон сохранения заряда, массового числа и энергии в ядерных реакциях, закон радиоактивного распада;

3 СТРУКТУРА И СОДЕРЖАНИЕ УЧЕБНОЙ ДИСЦИПЛИНЫ

3.1 Объем учебной дисциплины и виды учебной работы

Вид учебной работы	Объем в часах	В т.ч. в форме практической подготовки
Объем образовательной программы учебной дисциплины	**240**	**38**
в т. ч.:		
Основное содержание	**135**	**0**
теоретическое обучение	65	0
практические занятия	50	0
лабораторные занятия	20	0
Профессионально-ориентированное содержание (содержание прикладного модуля)	**87**	**38**
теоретическое обучение	35	0
практические занятия	12	0
лабораторные занятия	40	38
промежуточная аттестация	**18**	0
Промежуточная аттестация *дифференцированный зачет и экзамен*		

3.2 Тематический план и содержание учебной дисциплины

Наименование разделов и тем	Содержание учебного материала и формы организации деятельности обучающихся	Объем, акад. ч / в том числе в форме практической подготовки, акад ч	Код ПК, ОК	Код ПР, ЛР, МР
1	2	3	5	6
РАЗДЕЛ 1. ФИЗИКА И МЕТОДЫ НАУЧНОГО ПОЗНАНИЯ		**4/0**		
Тема1.1. Физика и методы научного познания	**Содержание**	**4/0**		
	Физика - фундаментальная наука о природе. Научный метод познания и методы исследования физических явлений. Эксперимент и теория в процессе познания природы. Наблюдение и эксперимент в физике. Способы измерения физических величин (аналоговые и цифровые измерительные приборы, компьютерные датчиковые системы). Погрешности измерений физических величин (абсолютная и относительная). Моделирование физических явлений и процессов (материальная точка, абсолютно твердое тело, идеальная жидкость, идеальный газ, точечный заряд). Гипотеза. Физический закон, границы его применимости. Физическая теория. Роль и место физики в формировании современной научной картины мира, в практической деятельности людей.	2/0	ОК 01	ПРб1, Пру1, Пру13, ЛР 25 ЛР26, МР11, МР 38, МР 39
	Профессионально-ориентированное содержание	2/0		
	Погрешности измерений физических величин (абсолютная и относительная). Погрешности.	2/0		

	Точность расчетов. Округление чисел до необходимой точности. Перевод единиц в системе СИ.			
РАЗДЕЛ 2 МЕХАНИКА		**40/6**		
Тема 2.1 Кинематика	**Содержание**	**12/0**		
	Механическое движение. Относительность механического движения. Система отсчета. Прямая и обратная задачи механики. Радиус-вектор материальной точки, его проекции на оси системы координат. Траектория. Перемещение, скорость (средняя скорость, мгновенная скорость) и ускорение материальной точки, их проекции на оси системы координат. Сложение перемещений и сложение скоростей. Равномерное и равноускоренное прямолинейное движение. Зависимость координат, скорости, ускорения и пути материальной точки от времени и их графики. Свободное падение. Ускорение свободного падения. Движение тела, брошенного под углом к горизонту. Зависимость координат, скорости и ускорения материальной точки от времени и их графики. Криволинейное движение. Движение материальной точки по окружности. Угловая и линейная скорость. Период и частота обращения. Центростремительное (нормальное), касательное (тангенциальное) и полное ускорение материальной точки.	4/0	ОК 01, ОК 02, ОК 03, ОК 06,	ПРб1, ПРб2, ПРб3, ПРб4, ПРб5, ПРб9, ПРу1, ПРу2, Пру3, Пру4, ПРу5, ПРу11, ЛР25, МР4, МР6, ЛР32, МР21, МР23, МР46, ЛР14, ЛР13, ЛР12
	Профессионально-ориентирующее содержание	2/0		

	Проекции векторных величин. Измерительные приборы, определяющие длину, диаметр изделий, скорость вращения. Цена деления прибора, предел измерения, точность измерений. Технические устройства и технологические процессы: спидометр, движение снарядов, цепные, шестеренчатые и ременные передачи, скоростные лифты.	2/0	ОК 01, ОК 02, ОК 03, ОК 06 ПК 1.1	ПРб1, ПРб2, ПРб3, ПРб4, ПРб5, ПРб9, ПРу1, ПРу2, Пру3, Пру4, ПРу5, ПРу11, ПРу13, ЛР25, МР4, МР6, ЛР32, МР21, МР23, МР46, ЛР14, ЛР13, ЛР12
	В том числе практических и лабораторных занятий	**6/0**		
	Практическое занятие №1. Решение задач по кинематике. Уравнения движения	2/0	ОК 01, ОК 02, ОК 03, ОК 09, ОК 06	ПРу5, Пру9, ПРу13, ПРб2,ПРб6, ПРб7, ЛР1, МР1, МР3, МР15, МР12, МР13, МР17, МР19, МР 20, МР45, МР42, МР 43, МР8, МР10
	Практическое занятие №2. Решение задач на параметры вращательного движения	2/0	ОК 01, ОК 02, ОК 03, ОК 09	ПРу5, Пру9, ПРб2, ПРб6, ПРб7, МР1, МР3, МР8, МР15, МР12, МР13, МР17, МР19, МР 20, МР45, МР42, МР 43, МР8, МР10
	Лабораторное занятие №1. Определение плотности тела различной формы	2/0	ОК 01, ОК 02, ОК 05, ОК 06, ОК 07, ОК 04 ОК 09,	ПРб2, ПРб6, ПРб8, ПРу1, ПРу13, ПРу3, ПРу5, Пру7, ПРу8, ПРу10, ПРу12, ПРб10, Пру2, ПРу12, ПРб10, МР3, МР5, МР15, МР23, ЛР26, , МР28, МР31, МР32, МР33, МР34, МР37, МР44, МР47, МР48, МР54, МР55, МР 56, МР 43, ЛР34,

				ЛР32,
Тема 2.2 Динамика	**Содержание**	**12/2**		
	Первый закон Ньютона. Инерциальные системы отсчета. Принцип относительности Галилея. Неинерциальные системы отсчета (определение, примеры). Масса тела. Сила. Принцип суперпозиции сил. Второй закон Ньютона для материальной точки. Третий закон Ньютона для материальных точек. Закон всемирного тяготения. Эквивалентность гравитационной и инертной массы. Сила тяжести. Зависимость ускорения свободного падения от высоты над поверхностью планеты и от географической широты. Движение небесных тел и их спутников. Законы Кеплера. Первая космическая скорость. Сила упругости. Закон Гука. Вес тела. Вес тела, движущегося с ускорением. Сила трения. Сухое трение. Сила трения скольжения и сила трения покоя. Коэффициент трения. Сила сопротивления при /движении тела в жидкости или газе, ее зависимость от скорости относительного движения. Давление. Гидростатическое давление. Сила Архимеда.	2/0	ОК 01, ОК 02, ОК 03, ОК 06 ПК 1.1	ПРб1, ПРб2, ПРб3, ПРб4, ПРб5, ПРб9, ПРу1, ПРу2, Пру3, Пру4, ПРу5, ПРу11, ЛР25, МР4, МР6, ЛР32, МР21, МР23, МР46, ЛР14, ЛР13, ЛР12
	Профессионально-ориентирующее содержание	2/0		
	Пластические деформации. Абсолютная и относительная деформация. Механическое напряжение. Модуль Юнга. Виды деформаций.		ОК 01, ОК 02, ОК 03, ОК 06 ПК 3.3	ПРб1, ПРб2, ПРб3, ПРб4, ПРб5, ПРб9, ПРу1, ПРу2, Пру3, Пру4, ПРу5, ПРу11, ЛР25, МР4, МР6, ЛР32, МР21, МР23, МР46, ЛР14, ЛР13, ЛР12

	В том числе практических и лабораторных занятий	8/2		
	Практическое занятие №3. Решение задач по теме «Виды сил в механике. Сила трения покоя, скольжения, качения, вращения»	2/0	ОК 01, ОК 02, ОК 03, ОК 09	ПРу5, Пру9, ПРб2,ПРб6, ПРб7, МР1, МР3, МР15, МР12, МР13, МР17, МР19, МР 20, МР45, МР42, МР 43, МР8, МР10
	Лабораторное занятие № 2 Изучение выталкивающей силы (силы Архимеда)	2/2	ОК 01, ОК 02, ОК 03, ОК 09	ПРу5, Пру9, ПРб2,ПРб6, ПРб7, МР1, МР3, МР15, МР12, МР13, МР17, МР19, МР 20, МР45, МР42, МР 43, МР8, МР10
	Лабораторное занятие № 3 Исследование зависимости силы трения скольжения от веса тела	2/0	ОК 01, ОК 02, ОК 03, ОК 09	ПРу5, Пру9, ПРб2,ПРб6, ПРб7, МР1, МР3, МР15, МР12, МР13, МР17, МР19, МР 20, МР45, МР42, МР 43, МР8, МР10
	Лабораторное занятие № 4 «Определение КПД наклонной плоскости	2/0	ОК 01, ОК 02, ОК 03, ОК 09	ПРу5, Пру9, ПРб2,ПРб6, ПРб7, МР1, МР3, МР15, МР12, МР13, МР17, МР19, МР 20, МР45, МР42, МР 43, МР8, МР10
Тема 2.3 Законы сохранения в механике	**Содержание**	**10/2**		
	Импульс материальной точки, системы материальных точек. Центр масс системы материальных точек. Теорема о движении центра масс. Импульс силы и изменение импульса тела.	2/0	ОК 01, ОК 02, ОК 03, ОК 06,	ПРб1, ПРб2, ПРб3, ПРб4, ПРб5, ПРб8, ПРб9, ПРу1, ПРу2, Пру3, Пру4, ПРу5, ПРу11, ЛР25, МР4, МР6,

	Закон сохранения импульса. Реактивное движение. Момент импульса материальной точки. Представление о сохранении момента импульса в центральных полях. Работа силы на малом и на конечном перемещении. Графическое представление работы силы. Мощность силы. Кинетическая энергия материальной точки. Теорема об изменении кинетической энергии материальной точки. Потенциальные и непотенциальные силы. Потенциальная энергия. Потенциальная энергия упруго деформированной пружины. Потенциальная энергия тела в однородном гравитационном поле. Потенциальная энергия тела в гравитационном поле однородного шара (внутри и вне шара). Вторая космическая скорость. Третья космическая скорость. Связь работы непотенциальных сил с изменением механической энергии системы тел. Закон сохранения механической энергии. Упругие и неупругие столкновения.		ОК 07	МР 10, МР9, ЛР32, МР21, МР23, МР46, ЛР14, ЛР13, ЛР12
	В том числе практических и лабораторных занятий	**8/2**		
	Практическое занятие №4. Законы сохранения в механике и их применение.	2/0	ОК 01, ОК 02, ОК 03, ОК 09	ПРу5, Пру9, ПРб2,ПРб6, ПРб7, МР1, МР3, МР15, МР12, МР13, МР17, МР19, МР 20, МР45, МР42, МР 43, МР8, МР10
	Практическое занятие №5. Решение задач на формулы работы сил. Работа и мощность. Энергия, ее виды. Закон сохранения энергии	4/0	ОК 01, ОК 02, ОК 03, ОК 09	ПРу5, Пру9, ПРб2,ПРб6, ПРб7, МР1, МР3, МР15, МР12, МР13, МР17, МР19, МР 20, МР45, МР42, МР

				43, МР8, МР10
	Лабораторное занятие № 5 «Проверка закона сохранения механической энергии при движении тела под действием сил тяжести и упругости».	2/2	ОК 01 ОК 02, ОК 05, ОК 07, ОК 04 ОК 09,	ПРб2, ПРб6, ПРб8, ПРу3, Пру7, ПРу8, ПРу10, ПРу12, ПРб10, Пру2, ПРу12, ПРб10, МР3, МР5, МР15, МР28, МР31, МР32, МР33, МР34, МР37, МР54, МР55, МР 56, МР 43, ЛР34, ЛР32,
Тема 2.4 Статика и гидростатика	**Содержание**	**6/2**		
	Абсолютно твердое тело. Поступательное и вращательное движение твердого тела. Момент силы относительно оси вращения. Плечо силы. Сложение сил, приложенных к твердому телу. Центр тяжести тела. Условия равновесия твердого тела. Устойчивое, неустойчивое, безразличное равновесие.	2/0	ОК 01, ОК 02, ОК 03, ОК 06, ОК 07	ПРб1, ПРб2, ПРб3, ПРб4, ПРб5, ПРб9, ПРу1, ПРу2, Пру3, Пру4, ПРу5, ПРу11, ЛР25, МР4, МР6, ЛР32, МР21, МР23, МР46, ЛР14, ЛР13, ЛР12
	Профессионально-ориентированное содержание	2/0		
	Давление жидкостей и газов. Гидростатическое давление. Единицы измерения давления. Приборы для измерения давления. Уравнение Бернулли для идеальной жидкости как следствие закона сохранения механической энергии.	2/0	ОК 01, ОК 02, ОК 03, ОК 06 ПК 1.1	ПРб1, ПРб2, ПРб3, ПРб4, ПРб5, ПРб9, ПРу1, ПРу2, Пру3, Пру4, ПРу5, ПРу11, ПРу13, ЛР25, МР4, МР6, ЛР32, МР21, МР23, МР46, ЛР14, ЛР13, ЛР12
	В том числе практических и лабораторных занятий	**2/2**		
	Лабораторное занятие № 6 Изучение условия равновесия рычага	2/2		
РАЗДЕЛ 3 МОЛЕКУЛЯРНАЯ ФИЗИКА И ТЕРМОДИНАМИКА		**55/10**		
Тема 3.1 Основы	**Содержание**	**12/4**		

молекулярно-кинетической теории	Основные положения молекулярно-кинетической теории (МКТ), их опытное обоснование. Диффузия. Броуновское движение. Характер движения и взаимодействия частиц вещества. Модели строения газов, жидкостей и твердых тел и объяснение свойств вещества на основе этих моделей. Масса и размеры молекул (атомов). Количество вещества. Постоянная Авогадро. Тепловое равновесие. Температура и способы ее измерения. Шкала температур Цельсия. Модель идеального газа в молекулярно-кинетической теории: частицы газа движутся хаотически и не взаимодействуют друг с другом. Газовые законы. Уравнение Менделеева-Клапейрона. Абсолютная температура (шкала температур Кельвина). Закон Дальтона. Изопроцессы в идеальном газе с постоянным количеством вещества. Графическое представление изопроцессов: изотерма, изохора, изобара. Связь между давлением и средней кинетической энергией поступательного теплового движения молекул идеального газа (основное уравнение молекулярно-кинетической теории идеального газа). Связь абсолютной температуры термодинамической системы со средней кинетической энергией поступательного теплового движения ее частиц.	4/0	ОК 01, ОК 02, ОК 03, ОК 06	ПРб1, ПРб2, ПРб3, ПРб4, ПРб5, ПРб6, ПРб9, ПРу1, ПРу2, Пру3, Пру4, ПРу5, ПРу11, ПРу13, ЛР25, МР4, МР6, МР13, МР17, МР18, МР19, МР20, ЛР32, МР21, МР23, МР46, ЛР14, ЛР13, ЛР12
	В том числе практических и лабораторных занятий	**8/4**		

	Практическое занятие №6. Решение задач по теме «Основы МКТ. Уравнение состояния идеального газа»	4/0	ОК 01, ОК 02, ОК 03, ОК 09, ОК 06 ПК 1.1	ПРу5, Пру9, ПРу13, ПРб2,ПРб6, ПРб7, ЛР1, МР1, МР3, МР15, МР12, МР13, МР17, МР19, МР 20, МР45, МР42, МР 43, МР8, МР10
	Лабораторное занятие № 7. «Исследование изотермического процесса»	2/2	ОК 01, ОК 02, ОК 05, ОК 06, ОК 07, ОК 04 ОК 09, ПК 1.1	ПРб2, ПРб6, ПРб8, ПРу1, ПРу13, ПРу3, ПРу5, Пру7, ПРу8, ПРу10, ПРу12, ПРб10, Пру2, ПРу12, ПРб10, МР3, МР5, МР15, МР23, ЛР26, , МР28, МР31, МР32, МР33, МР34, МР37, МР44, МР47, МР48, МР54, МР55, МР 56, МР 43, ЛР34, ЛР32
	Лабораторное занятие № 8. «Исследование изохорного процесса»	2/2	ОК 01, ОК 02, ОК 05, ОК 06, ОК 07, ОК 04 ОК 09, ПК 1.1	ПРб2, ПРб6, ПРб8, ПРу1, ПРу13, ПРу3, ПРу5, Пру7, ПРу8, ПРу10, ПРу12, ПРб10, Пру2, ПРу12, ПРб10, МР3, МР5, МР15, МР23, ЛР26, , МР28, МР31, МР32, МР33, МР34, МР37, МР44, МР47, МР48, МР54, МР55, МР 56, МР 43, ЛР34, ЛР32

Тема 3.2 Основы термодинамики. Тепловые машины.	**Содержание**	**15/0**		
	Термодинамическая (ТД) система. Задание внешних условий для термодинамической системы. Внешние и внутренние параметры. Параметры термодинамической системы как средние значения величин, описывающих ее состояние на микроскопическом уровне. Нулевое начало термодинамики. Самопроизвольная релаксация термодинамической системы к тепловому равновесию. Модель идеального газа в термодинамике - система уравнений: уравнение Менделеева-Клапейрона и выражение для внутренней энергии. Условия применимости этой модели: низкая концентрация частиц, высокие температуры. Выражение для внутренней энергии одноатомного идеального газа. Квазистатические и нестатические процессы. Элементарная работа в термодинамике. Вычисление работы по графику процесса на pV-диаграмме. Теплопередача как способ изменения внутренней энергии термодинамической системы без совершения работы. Конвекция, теплопроводность, излучение. Количество теплоты. Теплоемкость тела. Удельная и молярная теплоемкости вещества. Уравнение Майера. Удельная теплота сгорания топлива. Расчет количества теплоты при теплопередаче. Понятие об адиабатном процессе. Первый закон термодинамики. Внутренняя	6/0	ОК 01, ОК 02, ОК 03, ОК 06	ПРб1, ПРб2, ПРб3, ПРб4, ПРб5, ПРб6, ПРб9, ПРу1, ПРу2, Пру3, Пру4, ПРу5, ПРу11, ПРу13, ЛР25, МР4, МР6, МР13, МР17, МР18, МР19, МР20, ЛР32, МР21, МР23, МР46, ЛР14, ЛР13, ЛР12

	энергия. Количество теплоты и работа как меры изменения внутренней энергии термодинамической системы. Второй закон термодинамики для равновесных процессов: через заданное равновесное состояние термодинамической системы проходит единственная адиабата. Абсолютная температура. Второй закон термодинамики для неравновесных процессов: невозможно передать теплоту от более холодного тела к более нагретому без компенсации (Клаузиус). Необратимость природных процессов. Принципы действия тепловых машин. КПД. Максимальное значение КПД. Цикл Карно. Экологические аспекты использования тепловых двигателей. Тепловое загрязнение окружающей среды.			
	Профессионально-ориентированное содержание	5/0		
	Технические устройства и технологические процессы: холодильник, кондиционер, дизельный и карбюраторный двигатели, паровая турбина, получение сверхнизких температур, утилизация "тепловых" отходов, компрессорные, холодильные установки, установки систем кондиционирования воздуха, тепловые насосы. Основные понятия теплотехники.	5/0	ОК 01, ОК 02, ОК 03, ОК 06 ПК 1.1	ПРб1, ПРб2, ПРб3, ПРб4, ПРб5, ПРб6, ПРб9, ПРу1, ПРу2, Пру3, Пру4, ПРу5, ПРу11, ПРу13, ЛР25, МР4, МР6, МР13, МР17, МР18, МР19, МР20, ЛР32, МР21, МР23, МР46, ЛР14, ЛР13, ЛР12
	В том числе практических и лабораторных занятий	**4/0**		
	Профессионально-ориентированное содержание	4/0		

	Практическое занятие № 7. Решение задач по теме «Законы термодинамики. Применение первого начала термодинамики к изопроцессам. КПД тепловых двигателей»	4/0	ОК 01, ОК 02, ОК 03, ОК 09, ОК 06 ПК 1.1	ПРу5, Пру9, ПРу13, ПРб2,ПРб6, ПРб7, ЛР1, МР1, МР3, МР15, МР12, МР13, МР17, МР19, МР 20, МР45, МР42, МР 43, МР8, МР10
Тема 3.3 Агрегатные состояния вещества. Фазовые переходы	**Содержание**	**28/6**		
	Парообразование и конденсация. Испарение и кипение. Удельная теплота парообразования. Насыщенные и ненасыщенные пары. Качественная зависимость плотности и давления насыщенного пара от температуры, их независимость от объема насыщенного пара. Зависимость температуры кипения от давления в жидкости. Влажность воздуха. Абсолютная и относительная влажность. Твердое тело. Кристаллические и аморфные тела. Анизотропия свойств кристаллов. Плавление и кристаллизация. Удельная теплота плавления. Сублимация. Деформации твердого тела. Растяжение и сжатие. Сдвиг. Модуль Юнга. Предел упругих деформаций. Тепловое расширение жидкостей и твердых тел, объемное и линейное расширение. Ангармонизм тепловых колебаний частиц вещества как причина теплового расширения тел (на качественном уровне). Преобразование энергии в фазовых переходах. Уравнение теплового баланса. Поверхностное натяжение. Коэффициент поверхностного натяжения. Капиллярные явления.	8/0	ОК 01, ОК 02, ОК 03, ОК 06	ПРб1, ПРб2, ПРб3, ПРб4, ПРб5, ПРб6, ПРб9, ПРу1, ПРу2, Пру3, Пру4, ПРу5, ПРу11, ПРу13, ЛР25, МР4, МР6, МР13, МР17, МР18, МР19, МР20, ЛР32, МР21, МР23, МР46, ЛР14, ЛР13, ЛР12

	Давление под искривленной поверхностью жидкости. Формула Лапласа.			
	Профессионально-ориентированное содержание	6/0		
	Виды дефектов в кристаллических телах их влияние на свойства металлов. Физические свойства металлов.	6/0	ОК 01, ОК 02, ОК 03, ОК 06 ПК 1.1	ПРб1, ПРб2, ПРб3, ПРб4, ПРб5, ПРб6, ПРб9, ПРу1, ПРу2, Пру3, Пру4, ПРу5, ПРу11, ПРу13, ЛР25, МР4, МР6, МР13, МР17, МР18, МР19, МР20, ЛР32, МР21, МР23, МР46, ЛР14, ЛР13, ЛР12
	В том числе практических и лабораторных занятий	**8/4**		
	Лабораторное занятие № 9. Определение коэффициента поверхностной плотности жидкости методом отрыва капель	2/2	ОК 01, ОК 02, ОК 05, ОК 06, ОК 07, ОК 04 ОК 09,	ПРб2, ПРб6, ПРб8, ПРу3, Пру7, ПРу8, ПРу10, ПРу12, ПРб10, Пру2, ПРу12, ПРб10, МР3, МР5, МР15, МР28, МР31, МР32, МР33, МР34, МР37, МР54, МР55, МР 56, МР 43, ЛР34, ЛР32,
	Лабораторное занятие № 10. Определение абсолютной и относительной влажности воздуха и атмосферного давления	2/2	ОК 01, ОК 02, ОК 05, ОК 07, ОК 04 ОК 09,	ПРб2, ПРб6, ПРб8, ПРу3, Пру7, ПРу8, ПРу10, ПРу12, ПРб10, Пру2, ПРу12, ПРб10, МР3, МР5, МР15, МР28, МР31, МР32, МР33, МР34, МР37, МР54, МР55, МР 56, МР 43, ЛР34, ЛР32,

	Лабораторное занятие № 11. Определение удельной теплоемкости вещества	2/0	ОК 01, ОК 02, ОК 05, ОК 07, ОК 04 ОК 09,	ПРб2, ПРб6, ПРб8, ПРу3, Пру7, ПРу8, ПРу10, ПРу12, ПРб10, Пру2, ПРу12, ПРб10, МР3, МР5, МР15, МР28, МР31, МР32, МР33, МР34, МР37, МР54, МР55, МР 56, МР 43, ЛР34, ЛР32,
	Лабораторное занятие № 12 Определение модуля Юнга резины	2/0	ОК 01, ОК 02, ОК 05, ОК 07, ОК 04 ОК 09,	ПРб2, ПРб6, ПРб8, ПРу3, Пру7, ПРу8, ПРу10, ПРу12, ПРб10, Пру2, ПРу12, ПРб10, МР3, МР5, МР15, МР28, МР31, МР32, МР33, МР34, МР37, МР54, МР55, МР 56, МР 43, ЛР34, ЛР32,
	Профессионально-ориентированное содержание	**6/2**		
	Лабораторное занятие № 13 Определение коэффициента упругости и модуля упругости при деформации растяжения и сжатия	2/2	ОК 01, ОК 02, ОК 05, ОК 07, ОК 04 ОК 09, ПК 1.1	ПРб2, ПРб6, ПРб8, ПРу3, Пру7, ПРу8, ПРу10, ПРу12, ПРб10, Пру2, ПРу12, ПРб10, МР3, МР5, МР15, МР28, МР31, МР32, МР33, МР34, МР37, МР54, МР55, МР 56, МР 43, ЛР34, ЛР32
	Практическое занятие № 8. Давление жидкостей и твердых тел. Закон Паскаля.	4/0	ОК 01, ОК 02, ОК 03, ОК 09,	ПРу5, Пру9, ПРу13, ПРб2,ПРб6, ПРб7, ЛР1, МР1, МР3, МР15, МР12, МР13, МР17, МР19, МР 20,

			ОК 06 ПК 1.1	МР45, МР42, МР 43, МР8, МР10
РАЗДЕЛ 4 ЭЛЕКТРОДИНАМИКА		**60/20**		
Тема 4.1 **Электростатика**	**Содержание**	**8/2**		
	Электризация тел и ее проявления. Электрический заряд. Два вида электрических зарядов. Проводники, диэлектрики и полупроводники. Элементарный электрический заряд. Закон сохранения электрического заряда. Взаимодействие зарядов. Точечные заряды. Закон Кулона. Электрическое поле. Его действие на электрические заряды. Напряженность электрического поля.	2/0	ОК 01, ОК 02, ОК 03, ОК 06, ОК 07	ПРб1, ПРб2, ПРб3, ПРб4, ПРб5, ПРб6, ПРб8, ПРб9, ПРу1, ПРу2, Пру3, Пру4, ПРу5, ПРу10, ПРу11, ПРу13, ЛР25, МР4, МР6, МР13, МР17, МР18, МР19, МР20, ЛР5, ЛР6, ЛР32, МР21, МР23, МР44, МР38, МР39, МР46, ЛР14, ЛР13, ЛР12, ЛР28, ЛР31

	Пробный заряд. Линии напряженности электрического поля. Однородное электрическое поле. Потенциальность электростатического поля. Разность потенциалов и напряжение. Потенциальная энергия заряда в электростатическом поле. Потенциал электростатического поля. Связь напряженности поля и разности потенциалов для электростатического поля (как однородного, так и неоднородного). Принцип суперпозиции электрических полей. Поле точечного заряда. Поле равномерно заряженной сферы. Поле равномерно заряженного по объему шара. Поле равномерно заряженной бесконечной плоскости. Картины линий напряженности этих полей и эквипотенциальных поверхностей. Проводники в электростатическом поле. Условие равновесия зарядов. Диэлектрики в электростатическом поле. Диэлектрическая проницаемость вещества. Конденсатор. Электроемкость конденсатора. Электроемкость плоского конденсатора. Параллельное соединение конденсаторов. Последовательное соединение конденсаторов. Энергия заряженного конденсатора. Движение заряженной частицы в однородном электрическом поле.			

	Профессионально-ориентированное содержание	2/0		
	Электростатические явления, их учет и применение в быту и технике. Методы предотвращения электростатических возгораний. Принципиальное отличие проводников и диэлектриков. Применение в технике. Электрические свойства токопроводящих и изоляционных материалов.	2/0	ОК 01, ОК 02, ОК 03, ОК 06, ОК 07 ПК 1.1	ПРб1, ПРб2, ПРб3, ПРб4, ПРб5, ПРб6, ПРб8, ПРб9, ПРу1, ПРу2, Пру3, Пру4, ПРу5, ПРу10, ПРу11, ПРу13, ЛР25, МР4, МР6, МР13, МР17, МР18, МР19, МР20, ЛР5, ЛР6, ЛР32, МР21, МР23, МР44, МР38, МР39, МР46, ЛР14, ЛР13, ЛР12, ЛР28, ЛР31
	В том числе практических и лабораторных занятий	**4/2**		
	Практическое занятие №9. Решение задач по теме «Электростатика. Электроемкость конденсаторов»	4/0	ОК 01, ОК 02, ОК 03, ОК 09	ПРу5, Пру9, ПРб2,ПРб6, ПРб7, МР1, МР3, МР15, МР12, МР13, МР17, МР19, МР 20, МР45, МР42, МР 43, МР8, МР10
	Лабораторное занятие № 14 Определение электрической емкости конденсатора	2/2	ОК 01, ОК 02, ОК 05, ОК 07, ОК 04 ОК 09, ПК 1.1	ПРб2, ПРб6, ПРб8, ПРу3, Пру7, ПРу8, ПРу10, ПРу12, ПРб10, Пру2, ПРу12, ПРб10, МР3, МР5, МР15, МР28, МР31, МР32, МР33, МР34, МР37, МР54, МР55, МР 56, МР 43, ЛР34, ЛР32
Тема 4.2 Постоянный электрический ток.	**Содержание**	**28/14**		
	Сила тока. Постоянный ток. Условия существования постоянного электрического тока.	4/0	ОК 01, ОК 02,	ПРб1, ПРб2, ПРб3, ПРб4, ПРб5, ПРб6, ПРб8, ПРб9,

	Источники тока. Напряжение U и ЭДС ε. Закон Ома для участка цепи. Электрическое сопротивление. Зависимость сопротивления однородного проводника от его длины и площади поперечного сечения. Удельное сопротивление вещества. Последовательное, параллельное, смешанное соединение проводников. Расчет разветвленных электрических цепей. Правила Кирхгофа. Работа электрического тока. Закон Джоуля-Ленца. Мощность электрического тока. Тепловая мощность, выделяемая на резисторе. ЭДС и внутреннее сопротивление источника тока. Закон Ома для полной (замкнутой) электрической цепи. Мощность источника тока. Короткое замыкание. Конденсатор в цепи постоянного тока.		ОК 03, ОК 06, ОК 07	ПРу1, ПРу2, Пру3, Пру4, ПРу5, ПРу10, ПРу11, ПРу13, ЛР25, МР4, МР6, МР13, МР17, МР18, МР19, МР20, ЛР5, ЛР6, ЛР32, МР21, МР23, МР44, МР38, МР39, МР46, ЛР14, ЛР13, ЛР12, ЛР28, ЛР31
	Профессионально-ориентированное содержание	4/0		
	Электрические цепи в металлургических цехах. Работа и мощность электродвигателей. Различные действия тока. Способы предотвращения от короткого замыкания. Виды предохранителей. Расход и учет энергоресурсов тепловой энергии.	4/0	ОК 01, ОК 02, ОК 03, ОК 06, ОК 07 ПК 1.1	ПРб1, ПРб2, ПРб3, ПРб4, ПРб5, ПРб6, ПРб8, ПРб9, ПРу1, ПРу2, Пру3, Пру4, ПРу5, ПРу10, ПРу11, ПРу13, ЛР25, МР4, МР6, МР13, МР17, МР18, МР19, МР20, ЛР5, ЛР6, ЛР32, МР21, МР23, МР44, МР38, МР39, МР46, ЛР14, ЛР13, ЛР12, ЛР28, ЛР31
	В том числе практических и лабораторных занятий	**22/14**		
	Практическое занятие №10. Решение задач «Законы Ома. Сопротивление. Смешанное	2/0	ОК 01, ОК 02, ОК 03,	ПРу5, Пру9, ПРб2,ПРб6, ПРб7, МР1, МР3, МР15,

	соединение проводников»		ОК 09	МР12, МР13, МР17, МР19, МР 20, МР45, МР42, МР 43, МР8, МР10
	Практическое занятие №11. Решение задач по теме «Работа, мощность и сопротивление электрического тока»	2/0	ОК 01, ОК 02, ОК 03, ОК 09	ПРу5, Пру9, ПРб2,ПРб6, ПРб7, МР1, МР3, МР15, МР12, МР13, МР17, МР19, МР 20, МР45, МР42, МР 43, МР8, МР10
	Лабораторное занятие № 15. Определение удельного сопротивления проводника	2/0	ОК 01, ОК 02, ОК 05, ОК 07, ОК 04 ОК 09	ПРб2, ПРб6, ПРб8, ПРу3, Пру7, ПРу8, ПРу10, ПРу12, ПРб10, Пру2, ПРу12, ПРб10, МР3, МР5, МР15, МР28, МР31, МР32, МР33, МР34, МР37, МР54, МР55, МР 56, МР 43, ЛР34, ЛР32
	Лабораторное занятие № 16 Экспериментальная проверка законов параллельного соединения проводников Определение ЭДС и внутреннего сопротивления источника электрической энергии	2/0	ОК 01, ОК 02, ОК 05, ОК 07, ОК 04 ОК 09	ПРб2, ПРб6, ПРб8, ПРу3, Пру7, ПРу8, ПРу10, ПРу12, ПРб10, Пру2, ПРу12, ПРб10, МР3, МР5, МР15, МР28, МР31, МР32, МР33, МР34, МР37, МР54, МР55, МР 56, МР 43, ЛР34, ЛР32
	Профессионально-ориентированное содержание	**14/14**		
	Лабораторное занятие № 17. Изучение работы мультиметра.	2/2	ОК 01, ОК 02, ОК 05, ОК 07, ОК 04 ОК 09, ПК 1.1	ПРб2, ПРб6, ПРб8, ПРу3, Пру7, ПРу8, ПРу10, ПРу12, ПРб10, Пру2, ПРу12, ПРб10, МР3, МР5, МР15, МР28, МР31, МР32, МР33, МР34, МР37, МР54, МР55, МР 56, МР 43, ЛР34, ЛР32,

	Лабораторное занятие № 18. Определение температурного коэффициента меди	2/2	ОК 01, ОК 02, ОК 05, ОК 07, ОК 04 ОК 09, ПК 1.1	ПРб2, ПРб6, ПРб8, ПРу3, Пру7, ПРу8, ПРу10, ПРу12, ПРб10, Пру2, ПРу12, ПРб10, МР3, МР5, МР15, МР28, МР31, МР32, МР33, МР34, МР37, МР54, МР55, МР 56, МР 43, ЛР34, ЛР32,
	Лабораторное занятие № 19. Определение сопротивления резистора методом маркировки	2/2	ОК 01, ОК 02, ОК 05, ОК 07, ОК 04 ОК 09, ПК 1.1	ПРб2, ПРб6, ПРб8, ПРу3, Пру7, ПРу8, ПРу10, ПРу12, ПРб10, Пру2, ПРу12, ПРб10, МР3, МР5, МР15, МР28, МР31, МР32, МР33, МР34, МР37, МР54, МР55, МР 56, МР 43, ЛР34, ЛР32,
	Лабораторное занятие №20 Определение КПД нагревателей	2/2	ОК 01, ОК 02, ОК 05, ОК 07, ОК 04 ОК 09,	ПРб2, ПРб6, ПРб8, ПРу3, Пру7, ПРу8, ПРу10, ПРу12, ПРб10, Пру2, ПРу12, ПРб10, МР3, МР5, МР15, МР28, МР31, МР32, МР33, МР34, МР37, МР54, МР55,

			ПК 1.1	МР 56, МР 43, ЛР34, ЛР32,
	Лабораторное занятие № 21 Определение зависимости мощности лампы от напряжения на ее зажимах	2/2	ОК 01, ОК 02, ОК 05, ОК 07, ОК 04 ОК 09, ПК 1.1	ПРб2, ПРб6, ПРб8, ПРу3, Пру7, ПРу8, ПРу10, ПРу12, ПРб10, Пру2, ПРу12, ПРб10, МР3, МР5, МР15, МР28, МР31, МР32, МР33, МР34, МР37, МР54, МР55, МР 56, МР 43, ЛР34, ЛР32,
	Лабораторное занятие № 22. Зависимость электрического сопротивления проводника от его длины, площади поперечного сечения и материала	2/2	ОК 01, ОК 02, ОК 05, ОК 07, ОК 04, ОК 09, ПК 1.1	ПРб2, ПРб6, ПРб8, ПРу3, Пру7, ПРу8, ПРу10, ПРу12, ПРб10, Пру2, ПРу12, ПРб10, МР3, МР5, МР15, МР28, МР31, МР32, МР33, МР34, МР37, МР54, МР55, МР 56, МР 43, ЛР34, ЛР32,
	Лабораторное занятие №23. Определение ЭДС и внутреннего сопротивления источника тока	2/2	ОК 01, ОК 02, ОК 05, ОК 06, ОК 07, ОК 04 ОК 09 ПК 1.1	ПРб2, ПРб6, ПРб8, ПРу1, ПРу13, ПРу3, ПРу5, Пру7, ПРу8, ПРу10, ПРу12, ПРб10, Пру2, ПРу12, ПРб10, МР3, МР5, МР15, МР23, ЛР26, , МР28, МР31, МР32, МР33, МР34, МР37, МР44, МР47, МР48, МР54, МР55, МР 56, МР 43, ЛР34, ЛР32
Тема 4.3	**Содержание**	**9/4**		

Электрический ток в различных средах	Электрическая проводимость различных веществ. Электронная проводимость твердых металлов. Зависимость сопротивления металлов от температуры. Сверхпроводимость. Электрический ток в вакууме. Свойства электронных пучков. Полупроводники. Собственная и примесная проводимость полупроводников. Свойства p-n-перехода. Полупроводниковые приборы. Электрический ток в электролитах. Электролитическая диссоциация. Электролиз. Законы Фарадея для электролиза. Электрический ток в газах. Самостоятельный и несамостоятельный разряд. Различные типы самостоятельного разряда. Молния. Плазма.Технические устройства и практическое применение: газоразрядные лампы, электронно-лучевая трубка, полупроводниковые приборы: диод, транзистор, фотодиод, светодиод, гальваника, рафинирование меди, выплавка алюминия, электронная микроскопия.	3/0	ОК 01, ОК 02, ОК 03, ОК 06, ОК 07	ПРб1, ПРб2, ПРб3, ПРб4, ПРб5, ПРб6, ПРб8, ПРб9, ПРу1, ПРу2, Пру3, Пру4, ПРу5, ПРу10, ПРу11, ПРу13, ЛР25, МР4, МР6, МР13, МР17, МР18, МР19, МР20, ЛР5, ЛР6, ЛР32, МР21, МР23, МР44, МР38, МР39, МР46, ЛР14, ЛР13, ЛР12, ЛР28, ЛР31
	Профессионально-ориентированное содержание	**2/0**		
	Электролиз в металлургии. Электролизеры. Получение чистых металлов из примесей.	2/0	ОК 01, ОК 02, ОК 05, ОК 06, ОК 07, ОК 04 ОК 09 ПК 1.1	ПРб2, ПРб6, ПРб8, ПРу1, ПРу13, ПРу3, ПРу5, Пру7, ПРу8, ПРу10, ПРу12, ПРб10, Пру2, ПРу12, ПРб10, МР3, МР5, МР15, МР23, ЛР26, , МР28, МР31,

				МР32, МР33, МР34, МР37, МР44, МР47, МР48, МР54, МР55, МР 56, МР43, ЛР34, ЛР32,
	В том числе практических и лабораторных занятий	**4/4**		
	Лабораторное занятие № 24. Определение электрохимического эквивалента меди в процессе электролиза сульфата меди.	2/2	ОК 01, ОК 02, ОК 05, ОК 07, ОК 04 ОК 09,	ПРб2, ПРб6, ПРб8, ПРу3, Пру7, ПРу8, ПРу10, ПРу12, ПРб10, Пру2, ПРу12, ПРб10, МР3, МР5, МР15, МР28, МР31, МР32, МР33, МР34, МР37, МР54, МР55, МР 56, МР 43, ЛР34, ЛР32
	Лабораторное занятие №25. Зависимость сопротивления от температуры образцов металла и полупроводника	2/2	ОК 01, ОК 02, ОК 05, ОК 07, ОК 04 ОК 09,	ПРб2, ПРб6, ПРб8, ПРу3, Пру7, ПРу8, ПРу10, ПРу12, ПРб10, Пру2, ПРу12, ПРб10, МР3, МР5, МР15, МР28, МР31, МР32, МР33, МР34, МР37, МР54, МР55, МР 56, МР 43, ЛР34, ЛР32,
Тема 4.4 Магнитное	**Содержание**	**7/0**		

поле	Взаимодействие постоянных магнитов и проводников с током. Магнитное поле. Вектор магнитной индукции. Принцип суперпозиции магнитных полей. Линии магнитной индукции. Магнитное поле проводника с током (прямого проводника, катушки и кругового витка). Опыт Эрстеда. Сила Ампера, ее направление и модуль. Сила Лоренца, ее направление и модуль. Движение заряженной частицы в однородном магнитном поле. Работа силы Лоренца. Магнитное поле в веществе. Ферромагнетики, пара- и диамагнетики.	3/0	ОК 01, ОК 02, ОК 03, ОК 06, ОК 07	ПРб1, ПРб2, ПРб3, ПРб4, ПРб5, ПРб6, ПРб8, ПРб9, ПРу1, ПРу2, Пру3, Пру4, ПРу5, ПРу10, ПРу11, ПРу13, ЛР25, МР4, МР6, МР13, МР17, МР18, МР19, МР20, ЛР5, ЛР6, ЛР32, МР21, МР23, МР44, МР38, МР39, МР46, ЛР14, ЛР13, ЛР12, ЛР28, ЛР31
	Профессионально-ориентированное содержание	2/0		
	Устройства автоматики, основанные на силовом действии магнитного поля	**2/0**	ОК 01, ОК 02, ОК 03, ОК 06, ОК 07 ПК 1.1	ПРб1, ПРб2, ПРб3, ПРб4, ПРб5, ПРб6, ПРб8, ПРб9, ПРу1, ПРу2, Пру3, Пру4, ПРу5, ПРу10, ПРу11, ПРу13, ЛР25, МР4, МР6, МР13, МР17, МР18, МР19, МР20, ЛР5, ЛР6, ЛР32, МР21, МР23, МР44, МР38, МР39, МР46, ЛР14, ЛР13, ЛР12, ЛР28, ЛР31
	В том числе практических и лабораторных занятий	**2/0**		
	Практическое занятие №12. Решение задач по теме «Магнитное поле и его характеристики»	2/0	ОК 01, ОК 02, ОК 03, ОК 09	ПРу5, Пру9, ПРб2,ПРб6, ПРб7, МР1, МР3, МР15, МР12, МР13, МР17, МР19, МР 20, МР45, МР42, МР 43, МР8, МР10
Тема 4.5	**Содержание**	**6/0**		

Электромагнитная индукция	Явление электромагнитной индукции. Поток вектора магнитной индукции. ЭДС индукции. Закон электромагнитной индукции Фарадея. Вихревое электрическое поле. Токи Фуко. ЭДС индукции в проводнике, движущемся в однородном магнитном поле. Правило Ленца. Индуктивность. Катушка индуктивности в цепи постоянного тока. Явление самоиндукции. ЭДС самоиндукции. Энергия магнитного поля катушки с током. Электромагнитное поле.	2/0	ОК 01, ОК 02, ОК 03, ОК 06, ОК 07	ПРб1, ПРб2, ПРб3, ПРб4, ПРб5, ПРб6, ПРб8, ПРб9, ПРу1, ПРу2, Пру3, Пру4, ПРу5, ПРу10, ПРу11, ПРу13, ЛР25, МР4, МР6, МР13, МР17, МР18, МР19, МР20, ЛР5, ЛР6, ЛР32, МР21, МР23, МР44, МР38, МР39, МР46, ЛР14, ЛР13, ЛР12, ЛР28, ЛР31
	Профессионально-ориентированное содержание	2/0		
	Применение электромагнитной индукции в устройствах и агрегатах.	2/0	ОК 01, ОК 02, ОК 03, ОК 06, ОК 07 ПК 1.1	ПРб1, ПРб2, ПРб3, ПРб4, ПРб5, ПРб6, ПРб8, ПРб9, ПРу1, ПРу2, Пру3, Пру4, ПРу5, ПРу10, ПРу11, ПРу13, ЛР25, МР4, МР6, МР13, МР17, МР18, МР19, МР20, ЛР5, ЛР6, ЛР32, МР21, МР23, МР44, МР38, МР39, МР46, ЛР14, ЛР13, ЛР12, ЛР28, ЛР31
	В том числе практических и лабораторных занятий	**4/0**		
	Практическое занятие №13. Решение задач по теме «Электромагнитная индукция. Закон электромагнитной индукции. Самоиндукция»	4/0	ОК 01, ОК 02, ОК 03, ОК 09	ПРу5, Пру9, ПРб2,ПРб6, ПРб7, МР1, МР3, МР15, МР12, МР13, МР17, МР19, МР 20, МР45, МР42, МР 43, МР8, МР10
РАЗДЕЛ 5 КОЛЕБАНИЯ И ВОЛНЫ		**45/2**		
Тема 5.1	**Содержание**	**9/0**		

Механические колебания и волны	Колебательная система. Свободные колебания. Гармонические колебания. Кинематическое и динамическое описание. Энергетическое описание (закон сохранения механической энергии). Вывод динамического описания гармонических колебаний из их энергетического и кинематического описания. Амплитуда и фаза колебаний. Связь амплитуды колебаний исходной величины с амплитудами колебаний ее скорости и ускорения. Период и частота колебаний. Период малых свободных колебаний математического маятника. Период свободных колебаний пружинного маятника. Понятие о затухающих колебаниях. Вынужденные колебания. Резонанс. Резонансная кривая. Влияние затухания на вид резонансной кривой. Автоколебания. Механические волны, условия их распространения. Поперечные и продольные волны. Период, скорость распространения и длина волны. Свойства механических волн: отражение, преломление, интерференция и дифракция. Звук. Скорость звука. Громкость звука. Высота тона. Тембр звука. Шумовое загрязнение окружающей среды.	3/0	ОК 01, ОК 02, ОК 03, ОК 06, ОК 07	ПРб1, ПРб2, ПРб3, ПРб4, ПРб5, ПРб6, ПРб8, ПРб9, ПРу1, ПРу2, Пру3, Пру4, ПРу5, ПРу10, ПРу11, ПРу13, ЛР25, МР4, МР6, МР13, МР17, МР18, МР19, МР20, ЛР5, ЛР6, ЛР32, МР21, МР23, МР44, МР38, МР39, МР46, ЛР14, ЛР13, ЛР12, ЛР28, ЛР31
	В том числе практических и лабораторных занятий	**6/0**		

	Практическое занятие №14. Механические колебания и их характеристики	2/0	ОК 01, ОК 02, ОК 03, ОК 09	ПРу5, Пру9, ПРб2,ПРб6, ПРб7, МР1, МР3, МР15, МР12, МР13, МР17, МР19, МР 20, МР45, МР42, МР 43, МР8, МР10
	Лабораторное занятие № 26. Проверка законов колебаний математического маятника	2/0	ОК 01, ОК 02, ОК 05, ОК 07, ОК 04 ОК 09,	ПРб2, ПРб6, ПРб8, ПРу3, Пру7, ПРу8, ПРу10, ПРу12, ПРб10, Пру2, ПРу12, ПРб10, МР3, МР5, МР15, МР28, МР31, МР32, МР33, МР34, МР37, МР54, МР55, МР 56, МР 43, ЛР34, ЛР32,
	Лабораторное занятие № 27. Изучение законов пружинного маятника	2/0	ОК 01, ОК 02, ОК 05, ОК 07, ОК 04 ОК 09,	ПРб2, ПРб6, ПРб8, ПРу3, Пру7, ПРу8, ПРу10, ПРу12, ПРб10, Пру2, ПРу12, ПРб10, МР3, МР5, МР15, МР28, МР31, МР32, МР33, МР34, МР37, МР54, МР55, МР 56, МР 43, ЛР34, ЛР32,
Тема 5.2 Электромагнитные колебания и волны	**Содержание**	**18/2**		
	Колебательный контур. Свободные электромагнитные колебания в идеальном колебательном контуре. Формула Томсона. Связь амплитуды заряда конденсатора с амплитудой силы тока в колебательном контуре. Закон сохранения энергии в идеальном колебательном контуре. Затухающие электромагнитные колебания. Вынужденные электромагнитные колебания. Переменный ток. Мощность переменного тока. Амплитудное и действующее значение силы	6/0	ОК 01, ОК 02, ОК 03, ОК 06, ОК 07	ПРб1, ПРб2, ПРб3, ПРб4, ПРб5, ПРб6, ПРб8, ПРб9, ПРу1, ПРу2, Пру3, Пру4, ПРу5, ПРу10, ПРу11, ПРу13, ЛР25, МР4, МР6, МР13, МР17, МР18, МР19, МР20, ЛР5, ЛР6, ЛР32, МР21, МР23, МР44, МР38, МР39, МР46, ЛР14, ЛР13, ЛР12, ЛР28, ЛР31

	тока и напряжения при различной форме зависимости переменного тока от времени. Синусоидальный переменный ток. Резистор, конденсатор и катушка индуктивности в цепи синусоидального переменного тока. Резонанс токов. Резонанс напряжений. Идеальный трансформатор. Производство, передача и потребление электрической энергии. Экологические риски при производстве электроэнергии. Культура использования электроэнергии в повседневной жизни. Электромагнитные волны. Условия излучения электромагнитных волн. Взаимная ориентация векторов $\vec{E}, \vec{B}, \vec{v}$ в электромагнитной волне. Свойства электромагнитных волн: отражение, преломление, поляризация, интерференция и дифракция. Шкала электромагнитных волн. Применение электромагнитных волн в технике и быту. Принципы радиосвязи и телевидения. Радиолокация. Электромагнитное загрязнение окружающей среды.			
	Профессионально-ориентированное содержание	**2/0**		

	Типы электростанций. КПД электростанций. Технологии охраны окружающей среды при сжигании органического топлива.	2/0	ОК 01, ОК 02, ОК 03, ОК 06, ОК 07 ПК 1.1	ПРб1, ПРб2, ПРб3, ПРб4, ПРб5, ПРб6, ПРб8, ПРб9, ПРу1, ПРу2, Пру3, Пру4, ПРу5, ПРу10, ПРу11, ПРу13, ЛР25, МР4, МР6, МР13, МР17, МР18, МР19, МР20, ЛР5, ЛР6, ЛР32, МР21, МР23, МР44, МР38, МР39, МР46, ЛР14, ЛР13, ЛР12, ЛР28, ЛР31
	В том числе практических и лабораторных занятий	**10/2**		
	Практическое занятие №15. Решение задач на виды сопротивлений в цепях переменного тока. Расчет цепи трансформатора.	4/0	ОК 01, ОК 02, ОК 03, ОК 09	ПРу5, Пру9, ПРб2,ПРб6, ПРб7, МР1, МР3, МР15, МР12, МР13, МР17, МР19, МР 20, МР45, МР42, МР 43, МР8, МР10
	Практическое занятие №16. Решение задач по теме «Электромагнитные колебания и волны. Формула Томсона»	4/0	ОК 01, ОК 02, ОК 03, ОК 09	ПРу5, Пру9, ПРб2,ПРб6, ПРб7, МР1, МР3, МР15, МР12, МР13, МР17, МР19, МР 20, МР45, МР42, МР 43, МР8, МР10
	Профессионально-ориентированное содержание	**2/2**		
	Лабораторное занятие № 28. Устройство трансформатора, генератора	2/2	ОК 01, ОК 02, ОК 05, ОК 07, ОК 04 ОК 09, ПК 1.1	ПРб2, ПРб6, ПРб8, ПРу1, ПРу13, ПРу3, ПРу5, Пру7, ПРу8, ПРу10, ПРу12, ПРб10, Пру2, ПРу12, ПРб10, МР3, МР5, МР15, МР23, ЛР26, , МР28, МР31, МР32, МР33, МР34, МР37,

				МР44, МР47, МР48, МР54, МР55, МР 56, МР 43, ЛР34, ЛР32,
Тема 5.3 Оптика	**Содержание**	**18/0**		
	Прямолинейное распространение света в однородной среде. Луч света. Точечный источник света. Отражение света. Законы отражения света. Построение изображений в плоском зеркале. Сферические зеркала. Преломление света. Законы преломления света. Абсолютный показатель преломления. Относительный показатель преломления. Постоянство частоты света и соотношение длин волн при переходе монохроматического света через границу раздела двух оптических сред. Ход лучей в призме. Дисперсия света. Сложный состав белого света. Цвет. Полное внутреннее отражение. Предельный угол полного внутреннего отражения. Собирающие и рассеивающие линзы. Тонкая линза. Фокусное расстояние и оптическая сила тонкой линзы. Зависимость фокусного расстояния тонкой сферической линзы от ее геометрии и относительного показателя преломления. Формула тонкой линзы. Увеличение, даваемое линзой. Ход луча, прошедшего линзу под произвольным углом к ее главной оптической оси. Построение изображений точки и отрезка прямой в собирающих и рассеивающих линзах и их системах. Оптические приборы. Разрешающая способность. Глаз как оптическая система.	8/0	ОК 01, ОК 02, ОК 03, ОК 06, ОК 07	ПРб1, ПРб2, ПРб3, ПРб4, ПРб5, ПРб6, ПРб8, ПРб9, ПРу1, ПРу2, Пру3, Пру4, ПРу5, ПРу10, ПРу11, ПРу13, ЛР25, МР4, МР6, МР13, МР17, МР18, МР19, МР20, ЛР5, ЛР6, ЛР32, МР21, МР23, МР44, МР38, МР39, МР46, ЛР14, ЛР13, ЛР12, ЛР28, ЛР31

	Пределы применимости геометрической оптики. Волновая оптика. Интерференция света. Когерентные источники. Условия наблюдения максимумов и минимумов в интерференционной картине от двух когерентных источников. Примеры классических интерференционных схем. Дифракция света. Дифракционная решетка. Условие наблюдения главных максимумов при падении монохроматического света на дифракционную решетку. Поляризация света.			
	Профессионально-ориентированное содержание	**2/0**		
	Использование электромагнитных волн в рентгенографии и рентгеноструктурном анализе для изучения строения металлов. Инфракрасные волны в технике.	2/0	ОК 01, ОК 02, ОК 03, ОК 06, ОК 07 ПК 1.1	ПРб1, ПРб2, ПРб3, ПРб4, ПРб5, ПРб6, ПРб8, ПРб9, ПРу1, ПРу2, Пру3, Пру4, ПРу5, ПРу10, ПРу11, ПРу13, ЛР25, МР4, МР6, МР13, МР17, МР18, МР19, МР20, ЛР5, ЛР6, ЛР32, МР21, МР23, МР44, МР38, МР39, МР46, ЛР14, ЛР13, ЛР12, ЛР28, ЛР31
	В том числе практических и лабораторных занятий	**8/0**		
	Практическое занятие №17. Решение задач по теме «Законы отражения и преломления света. Формула тонкой линзы».	4/0	ОК 01, ОК 02, ОК 03, ОК 09	ПРу5, Пру9, ПРб2,ПРб6, ПРб7, МР1, МР3, МР15, МР12, МР13, МР17, МР19, МР 20, МР45, МР42, МР 43, МР8, МР10

	Лабораторное занятие № 29 «Определение показателя преломления стекла»	2/0	ОК 01, ОК 02, ОК 05, ОК 07, ОК 04 ОК 09, ПК 1.1	ПРб2, ПРб6, ПРб8, ПРу1, ПРу13, ПРу3, ПРу5, Пру7, ПРу8, ПРу10, ПРу12, ПРб10, Пру2, ПРу12, ПРб10, МР3, МР5, МР15, МР23, ЛР26, , МР28, МР31, МР32, МР33, МР34, МР37, МР44, МР47, МР48, МР54, МР55, МР 56, МР 43, ЛР34, ЛР32,
	Лабораторное занятие № 30 Изучение треков заряженных частиц по готовым фотографиям	2/0	ОК 01, ОК 02, ОК 05, ОК 07, ОК 04 ОК 09, ПК 1.1	ПРб2, ПРб6, ПРб8, ПРу1, ПРу13, ПРу3, ПРу5, Пру7, ПРу8, ПРу10, ПРу12, ПРб10, Пру2, ПРу12, ПРб10, МР3, МР5, МР15, МР23, ЛР26, , МР28, МР31, МР32, МР33, МР34, МР37, МР44, МР47, МР48, МР54, МР55, МР 56, МР 43, ЛР34, ЛР32,
РАЗДЕЛ 6. ОСНОВЫ СПЕЦИАЛЬНОЙ ТЕОРИИ ОТНОСИТЕЛЬНОСТИ.		**1/0**		
Тема 6.1 Основы специальной теории относительности.	**Содержание**	**1/0**		
	Границы применимости классической механики. Постулаты специальной теории относительности. Пространственно-временной интервал. Преобразования Лоренца. Условие причинности. Относительность одновременности. Замедление времени и сокращение длины. Энергия и импульс релятивистской частицы. Связь массы с энергией и импульсом релятивистской частицы.	1/0	ОК 01, ОК 02, ОК 03, ОК 06, ОК 07	ПРу1, ПРу2, Пру3, Пру4, ПРу5, ПРу10, ПРу11, ПРу13, ЛР25, МР4, МР6, МР13, МР17, МР18, МР19, МР20, ЛР5, ЛР6, ЛР32, МР21, МР23, МР44, МР38, МР39, МР46, ЛР14, ЛР13, ЛР12, ЛР28, ЛР31

	Энергия покоя.			
Раздел 7 Квантовая физика		**15/0**		
Тема 7.1 Корпускулярно-волновой дуализм.	**Содержание**	**4/0**		
	Равновесное тепловое излучение (излучение абсолютно черного тела). Закон смещения Вина. Гипотеза Планка о квантах. Фотоны. Энергия и импульс фотона. Фотоэффект. Опыты А.Г. Столетова. Законы фотоэффекта. Уравнение Эйнштейна для фотоэффекта. "Красная граница" фотоэффекта. Давление света (в частности, давление света на абсолютно поглощающую и абсолютно отражающую поверхность). Опыты П.Н. Лебедева. Волновые свойства частиц. Волны де Бройля. Длина волны де Бройля и размеры области локализации движущейся частицы. Корпускулярно-волновой дуализм. Дифракция электронов на кристаллах. Специфика измерений в микромире. Соотношения неопределенностей Гейзенберга.	1/0	ОК 01, ОК 02, ОК 03, ОК 06, ОК 07	ПРб1, ПРб2, ПРб3, ПРб4, ПРб5, ПРб6, ПРб8, ПРб9, ПРу1, ПРу2, Пру3, Пру4, ПРу5, ПРу10, ПРу11, ПРу13, ЛР25, МР4, МР6, МР13, МР17, МР18, МР19, МР20, ЛР5, ЛР6, ЛР32, МР21, МР23, МР44, МР38, МР39, МР46, ЛР14, ЛР13, ЛР12, ЛР28, ЛР31
	Профессионально-ориентированное содержание	1/0		
	Лазерные технологии в металлургии. Абсолютно черные тела их применение.	1/0	ОК 01, ОК 02, ОК 03, ОК 06, ОК 07 ПК 1.1	

	В том числе практических и лабораторных занятий	**2/0**		
	Практическое занятие №18. Решение задач по теме «Законы фотоэффекта. Уравнение Эйнштейна».	2/0	ОК 01, ОК 02, ОК 03, ОК 09	ПРу5, Пру9, ПРб2,ПРб6, ПРб7, МР1, МР3, МР15, МР12, МР13, МР17, МР19, МР 20, МР45, МР42, МР 43, МР8, МР10
Тема 7.2 Строение атома	**Содержание**	**5/0**		
	Опыты по исследованию строения атома. Планетарная модель атома Резерфорда. Постулаты Бора. Излучение и поглощение фотонов при переходе атома с одного уровня энергии на другой. Виды спектров. Спектр уровней энергии атома водорода. Спонтанное и вынужденное излучение света. Лазер.	1/0	ОК 01, ОК 02, ОК 03, ОК 06, ОК 07	ПРб1, ПРб2, ПРб3, ПРб4, ПРб5, ПРб6, ПРб8, ПРб9, ПРу1, ПРу2, Пру3, Пру4, ПРу5, ПРу10, ПРу11, ПРу13, ЛР25, МР4, МР6, МР13, МР17, МР18, МР19, МР20, ЛР5, ЛР6, ЛР32, МР21, МР23, МР44, МР38, МР39, МР46, ЛР14, ЛР13, ЛР12, ЛР28, ЛР31
	В том числе практических и лабораторных занятий	**4/0**		
	Практическое занятие № 19. «Постулаты Бора. Энергетические уровни».	4/0	ОК 01, ОК 02, ОК 03, ОК 09	ПРу5, Пру9, ПРб2,ПРб6, ПРб7, МР1, МР3, МР15, МР12, МР13, МР17, МР19, МР 20, МР45, МР42, МР 43, МР8, МР10
Тема 7.3	**Содержание**	**6/0**		

Атомное ядро	Нуклонная модель ядра Гейзенберга - Иваненко. Заряд ядра. Массовое число ядра. Изотопы. Радиоактивность. Альфа-распад. Электронный и позитронный бета-распад. Гамма-излучение. Закон радиоактивного распада. Радиоактивные изотопы в природе. Свойства ионизирующего излучения. Влияние радиоактивности на живые организмы. Естественный фон излучения. Дозиметрия. Энергия связи нуклонов в ядре. Ядерные силы. Дефект массы ядра. Ядерные реакции. Деление и синтез ядер. Ядерные реакторы. Проблемы управляемого термоядерного синтеза. Экологические аспекты развития ядерной энергетики. Методы регистрации и исследования элементарных частиц. Фундаментальные взаимодействия. Барионы, мезоны и лептоны. Представление о Стандартной модели. Кварк-глюонная модель адронов. Физика за пределами Стандартной модели. Темная материя и темная энергия. Единство физической картины мира.	**1/0**	ОК 01, ОК 02, ОК 03, ОК 06, ОК 07 ПК 1.1	ПРб1, ПРб2, ПРб3, ПРб4, ПРб5, ПРб6, ПРб8, ПРб9, ПРу1, ПРу2, Пру3, Пру4, ПРу5, ПРу10, ПРу11, ПРу13, ЛР25, МР4, МР6, МР13, МР17, МР18, МР19, МР20, ЛР5, ЛР6, ЛР32, МР21, МР23, МР44, МР38, МР39, МР46, ЛР14, ЛР13, ЛР12, ЛР28, ЛР31
	Профессионально-ориентированное содержание	**1/0**		
	Использование электромагнитных волн в металлургии. Спектрометры излучений.	1/0	ОК 01, ОК 02, ОК 03, ОК 06, ОК 07 ПК 1.1	ПРб1, ПРб2, ПРб3, ПРб4, ПРб5, ПРб6, ПРб8, ПРб9, ПРу1, ПРу2, Пру3, Пру4, ПРу5, ПРу10, ПРу11, ПРу13, ЛР25, МР4, МР6, МР13, МР17, МР18, МР19, МР20, ЛР5, ЛР6, ЛР32, МР21, МР23, МР44, МР38,

				МР39, МР46, ЛР14, ЛР13, ЛР12, ЛР28, ЛР31
	В том числе практических и лабораторных занятий	**4/0**		
	Практическое занятие № 20 «Запись ядерных реакций. Строение атомов и атомных ядер. Закон радиоактивного распада».	4/0	ОК 01, ОК 02, ОК 03, ОК 09	ПРу5, Пру9, ПРб2,ПРб6, ПРб7, МР1, МР3, МР15, МР12, МР13, МР17, МР19, МР 20, МР45, МР42, МР 43, МР8, МР10
РАЗДЕЛ 8. ЭЛЕМЕНТЫ АСТРОНОМИИ И АСТРОФИЗИКИ.		**2/0**		
Тема 8.1 Элементы астрономии и астрофизики.	**Содержание**	**2/0**		
	Этапы развития астрономии. Прикладное и мировоззренческое значение астрономии. Применимость законов физики для объяснения природы космических объектов. Методы астрономических исследований. Современные оптические телескопы, радиотелескопы, внеатмосферная астрономия. Вид звездного неба. Созвездия, яркие звезды, планеты, их видимое движение. Солнечная система. Солнце. Солнечная активность. Источник энергии Солнца и звезд. Звезды, их основные характеристики. Диаграмма "спектральный класс - светимость". Звезды главной последовательности. Зависимость "масса - светимость" для звезд главной последовательности. Внутреннее строение звезд. Современные представления о происхождении и эволюции Солнца и звезд. Этапы жизни звезд. Млечный Путь - наша Галактика. Положение и движение Солнца в Галактике. Типы галактик. Радиогалактики и	2/0	ОК 01, ОК 02, ОК 03, ОК 06, ОК 07	ПРб3, ПРу6, ПРу8,МР 10,

	квазары. Черные дыры в ядрах галактик. Вселенная. Расширение Вселенной. Закон Хаббла. Разбегание галактик. Теория Большого взрыва. Реликтовое излучение. Масштабная структура Вселенной. Метагалактика. Нерешенные проблемы астрономии.			
Промежуточная аттестация		**18**		
Всего:		**240/38**		

3.3 Перечень лабораторных и практических работ

Темы лабораторных и (или) практических занятий	Краткое содержание/ описание (цель работы)	Специализированное оборудование, технические средства, программное обеспечение (при необходимости)
Раздел 2 МЕХАНИКА		
Лабораторные занятия		
Лабораторное занятие №1 «Определение плотности тела различной формы»	▪ экспериментально определить плотности жидкости и твердого тела; ▪ определить цену деления измерительных приборов, измерить геометрические размеры тел, определить их массу, рассчитать объем, результат сравнить с табличными значениями и установить погрешность эксперимента	весы с разновесами; линейка масштабная; штангенциркуль; мензурка; вещество, плотность которого нужно определить
Лабораторное занятие №2 Изучение выталкивающей силы (силы Архимеда)	• Подвесьте любой из цилиндров на нити к динамометру. Запишите показание веса тела на воздухе. • Опустите цилиндр в воду так, чтобы он полностью оказался погружённым в жидкость. Запишите показание веса тела в воде. • Найдите силу Архимеда. (3) • Проделайте аналогичный опыт с раствором соли в воде.	Динамометр, брусок пластилина, металлические цилиндры одинакового объёма и разной массы, измерительный цилиндр с водой, стакан с насыщенным раствором соли, нить.
Практические занятия		
Практическое занятие №1 Решение задач по кинематике. Уравнения движения.	▪ научиться различать виды механического движения в зависимости от формы траектории и скорости перемещения тела, рассчитывать его параметры, научиться изображать графически различные виды механических движений, записывать уравнения движения, различать его относительность; научиться формулировать следующие понятия: механическое движение, скорость и ускорение, система отсчета, механический принцип относительности; ▪ после изучения теоретического материала рассмотреть	индивидуальное задание, конспект лекций, справочные материалы

	образец решения типовых задач, выполнить задания практической части	
Практическое занятие №2 Решение задач на параметры вращательного движения	▪ научиться решать задачи на параметры вращательного движения	индивидуальное задание, конспект лекций, справочные материалы
Практическое занятие №3 Решение задач по теме «Виды сил в механике. Сила трения покоя, скольжения, качения, вращения»	▪ раскрыть содержание законов Ньютона и особенности сил различной природы; закрепить умения и навыки решения задач на второй закон Ньютона, когда на тело действуют несколько сил; ▪ после изучения теоретического материала рассмотреть образец решения типовых задач, выполнить задания практической части	тетрадь для практических работ, ручка, методические рекомендации по выполнению работы, справочный материал, линейка, карандаш
Практическое занятие №4 Законы сохранения в механике и их применение.	▪ закрепить умения и навыки решения задач на законы сохранения энергии и импульса тела; ▪ после изучения теоретического материала рассмотреть образец решения типовых задач, выполнить задания практической части	тетрадь для практических работ, ручка, методические рекомендации по выполнению работы, справочный материал, линейка, карандаш
Практическое занятие №5 Решение задач на формулы работы сил. Работа и мощность. Энергия, ее виды. Закон сохранения энергии	▪ закрепить умения и навыки решения задач на формулы работы, мощности, законы сохранения ▪ после изучения теоретического материала рассмотреть образец решения типовых задач, выполнить задания практической части	тетрадь для практических работ, ручка, методические рекомендации по выполнению работы, справочный материал, линейка, карандаш
Раздел 3 Молекулярная физика и термодинамика		
Лабораторные занятия		
Лабораторное занятие №3 Исследование зависимости силы трения скольжения от веса тела	▪ выяснить, зависит ли сила трения скольжения от силы нормального давления. ▪ Определить коэффициент трения дерева по двум поверхностям.	Динамометр, деревянный брусок, плоскость с двумя поверхностями, набор грузов по 100 г.
Лабораторная работа № 4 Определение КПД при подъёме тела	▪ Определить с помощью динамометра вес бруска. ▪ Закрепите доску в лапке штатива в наклонном	наклонная плоскость (доска), динамометр, линейка, брусок, штатив с

по наклонной плоскости	положении. ▪ Положите брусок на доску, прикрепив к нему динамометр. ▪ Перемещайте брусок с постоянной скоростью вверх по наклонной доске. ▪ Измерьте с помощью линейки путь S, который проделал брусок, и высоту наклонной плоскости h. ▪ Измерьте силу тяги F. ▪ Вычислите полезную работу Определите КПД наклонной плоскости ▪ Результаты измерений и вычислений занесите в таблицу.	муфтой и лапкой.
Лабораторная работа № 5 «Проверка закона сохранения механической энергии при движении тела под действием сил тяжести и упругости».	▪ наблюдать движение тела под действием сил тяжести и упругости; ▪ сделать вывод о выполнении закона сохранения полной механической энергии; ▪ проверить справедливость закона Гука, убедиться, что сила упругости пропорциональна массе нагрузки, определить жесткость пружины.	Набор по механике (Химлабо): штатив с муфтами лапкой, набор спиральных пружин, динамометр, набор грузов массой 100 г, линейка с миллиметровыми делениями.
Лабораторное занятие № 6 Изучение условия равновесия рычага	▪ Уравновесить рычаг, вращая гайки на его концах так, чтобы он расположился горизонтально. ▪ Изменяя массу грузов и размер плеч, проверить закон равновесия рычага.	рычаг на штативе, набор грузов, измерительная линейка, динамометр.
Лабораторное занятие № 7, 8 “Проверка газовых законов. Изучение изотермического, изобарного и изохорного процессов”	▪ Изучить взаимосвязь макроскопических параметров газа заданной массы; опытным путём убедится в справедливости закона Бойля-Мариотта. ▪ Повторить объединённый газовый закон.	Сильфон (алюминиевый герметичный цилиндр с гофрированными стенками, шкалой условных единиц, поршнем с вертикальным винтом), воздуховодный соединительный шланг, манометр,

	▪ 2.Проверить на практике соблюдение закона Бойля-Мариотта.	барометр, испытуемый газ заданной массы – воздух.

Лабораторное занятие № 9 Определение коэффициента поверхностной плотности жидкости методом отрыва капель	▪ Измерить внутренний диаметр d наконечника шприца. определить модуль упругости резины при растяжении; ▪ Набрать в шприц 4–5 мл воды и, держа его вертикально и плавно нажимая на поршень, вылить 3–4 мл в стаканчик, считая капли ▪ Пользуясь формулой, рассчитать коэффициент поверхностного натяжения воды и абсолютную погрешность его определения ▪ Вычислить относительную погрешность измерений	шприц для чистой воды, шприц для мыльного раствора (объемом 5–10 мл), стаканчик с чистой водой, стаканчик с мыльным раствором, штангенциркуль или микрометр, остро отточенный карандаш.
Лабораторное занятие № 10 Определение влажности воздуха и атмосферного давления	▪ Налить в питатель кипяченую воду. ▪ Дать фитилю пропитаться водой и через 10-15 минут приступить к определению влажности. ▪ Определить показания сухого и увлажненного термометров. ▪ Поворачивая лимб с красной оцифровкой, совместить показания сухого термометра (красные цифры) с показаниями увлажненного (черные цифры). ▪ Определить относительную влажность по красной стрелке. ▪ Результаты измерений и вычислений занести в таблицу	гигрометр психрометрический ВИТ – С, стакан с кипяченой водой, Барометр.
Лабораторное занятие № 11 Определение удельной теплоемкости вещества	▪ опытным путем определить величину удельной теплоемкости вещества и выяснить физический смысл уравнения теплового баланса. ▪ результат сравнить с табличными значениями и установить погрешность эксперимента	калориметр или два сосуда, которые можно вставить один в другой, измерительный цилиндр (мензурка), термометр, стакан с водой, весы с разновесами, цилиндр металлический с нитью, сосуд с горячей водой.
Лабораторное занятие № 12 Определение модуля упругости	▪ Измерить с помощью штангенциркуля или микрометра	нитка (леска), резиновый шнур длиной 25—30 см и сечением 4— 10 мм2 , набор

резины (модуля Юнга)	толщину шнура и вычислить площадь его поперечного сечения S. ▪ Подвешивая к шнуру грузы массой 0,1 кг, 0,2 кг, 0,3 кг, измерить соответствующие абсолютные удлинения шнура: и вычислить относительные удлинения шнура. ▪ По результатам измерений вычислить модуль упругости резины E и оценить погрешности эксперимента:	грузов по 0,1 кг, штатив, линейка, штангенциркуль или микрометр.
Практические занятия		
Практическое занятие №6 Решение задач по теме «Основы МКТ. Уравнение состояния идеального газа»	▪ закрепить умения и навыки вычисления параметров состояния газа, используя газовые законы и уравнение Менделеева – Клайперона; ▪ после изучения теоретического материала рассмотреть образец решения типовых задач, выполнить задания практической части	тетрадь для практических работ, ручка, методические рекомендации по выполнению работы, справочный материал, линейка, карандаш
Практическое занятие №7 Давление жидкостей и твердых тел. Закон Паскаля.	▪ научиться вычислять давление в жидкостях и твердых телах, переводить единицы измерения в различные системы; ▪ после изучения теоретического материала рассмотреть образец решения типовых задач, выполнить задания практической части	тетрадь для практических работ, ручка, методические рекомендации по выполнению работы, справочный материал, линейка, карандаш
Практическое занятие №8 Решение задач по теме «Основы термодинамики. Применение первого начала термодинамики к изопроцессам. КПД теплового двигателя»	▪ закрепить умения и навыки решения задач на первое начало термодинамики и КПД теплового двигателя; ▪ после изучения теоретического материала рассмотреть образец решения типовых задач, выполнить задания практической части	тетрадь для практических работ, ручка, методические рекомендации по выполнению работы, справочный материал, линейка, карандаш

Лабораторное занятие №13 Определение коэффициента упругости и модуля упругости при деформации растяжения и сжатия	▪ Введите нужные параметры d, L (выбрать самим или ввести заданные ▪ преподавателем) и запишите их значения ▪ Рассчитайте площадь поперечного сечения проволоки S. ▪ Меняя значения массы от 0 до 10 кг с шагом 1, запишите в таблицу показания L. ▪ Вычислите значения действующей силы F. ▪ Для каждого значения нагрузки определите среднюю величину коэф-фициента К и модуль упругости Е . ▪ Оцените погрешность полученного значения Ecp косвенных измерений. ▪ 6 Используйте полученные результаты для построения графика	виртуальная лабораторная работа 1.09 Определение коэффициента упругости и модуля упругости при деформации растяжения http://mediadidaktika.ru/mod/page/view.php?id=13
Раздел 4. Электродинамика		
Лабораторные занятия		
Лабораторное занятие № 14 Определение электрической емкости конденсатора	▪ Составить электрическую цепь по схеме (рис. 1) В цепи установить один из конденсаторов известной емкости. ▪ Зарядить конденсатор, затем быстро разрядить его на гальванометр и заметать по его шкале максимальное отклонение стрелки, отсчитывая число делений n. ▪ Опыт повторить для более точного определения числа делений 2-3 раза и най- ти ▪ отношения найденного количества делений к известной емкости взятого конденсатора ▪ Выполнить опыт с конденсатором неизвестной емкости,	Набор конденсаторов, Микроамперметр, Источник постоянного тока, Соединительные провода.

	найти ее, используя формулу ▪ Результаты измерений и вычислений записать в отчет.	
Лабораторное занятие №15 Определение удельного сопротивления проводника	▪ Самостоятельно собрать электрическую цепь по схеме. ▪ Снять показания амперметра и вольтметра. ▪ Используя штангенциркуль и линейку, научиться определять геометрические размеры проводника. ▪ Определить величину удельного сопротивления металла.	источник тока, амперметр, вольтметр, соединительные провода, ключ, штангенциркуль, линейка, кусок провода, удельное сопротивление которого определяется.
Лабораторное занятие №16 Экспериментальная проверка законов параллельного и последовательного соединения проводников	▪ Собрать цепь по схеме ▪ Измерить напряжение, силу тока на первом резисторе. ▪ Изменить схему установки и измерить напряжение на втором резисторе. Схему нарисовать в тетрадь. ▪ Вычислить сумму напряжений U1+U2 . ▪ Изменить схему установки и измерить общее напряжение на двух сопротивлениях U12 . ▪ Проверить, выполняется ли равенство: U12=U1+U2. ▪ Проверить справедливость равенств	Источник электрической энергии с постоянным напряжением (не выше 25В); вольтметр школьный; амперметр школьный, набор демонстрационных резисторов с разными сопротивлениями, ключ, соединительные провода.
Лабораторное занятие №17 Изучение работы мультиметра. Определение ЭДС и внутреннего сопротивления источника электрической энергии	научиться пользоваться мультиметром для разных режимов работы	мультиметр, набор резисторов, диоды, триоды, источник тока, реостат, соединительные провода, ключ.
Лабораторное занятие №18 Определение температурного коэффициента меди	▪ раскрыть влияние температуры на электрическое сопротивление металлов; опытным путём определить коэффициент термического сопротивления меди, собрав электрическую цепь и измерив электрические параметры при различных температурах проводника; ▪ построить по экспериментальным данным график	прибор для определения температурного коэффициента сопротивления меди, термометр технический от 0 до 100℃ с ценой деления 1℃, омметр, внешний сосуд калориметра с водой, электроплитка, ключ, соединительные

	зависимости сопротивления от температуры	провода, штатив с муфтой и лапкой.
Лабораторное занятие №19 Определение сопротивления резистора методом маркировки	▪ определить номинальное сопротивление резисторов методом маркировки; ▪ определить допустимое значение силы тока для данных резисторов при известном номинале мощности	набор резисторов разных сопротивлений, таблица знаков маркировки.
Лабораторное занятие № 20 Определение КПД нагревателей	▪ научиться практически определять тепловую отдачу электрического нагревателя любого типа; ▪ произвести нагрев жидкости и определить тепловые параметры процесса; ▪ определить эффективность работы нагревателей сравнением полученной и переданной теплоты	2 электрических нагревателя, сосуд для кипячения воды, вода, термометр, секундомер (часы), справочник по физике

Лабораторное занятие № 21 Исследование зависимости мощности лампой накаливания от напряжения на ее зажимах	▪ Определить цену деления приборов ▪ Составить электрическую схему, соблюдая полярность приборов ▪ После проверки схемы преподавателем цепь разомкнуть. С помощью реостата выставить минимальное напряжение. Снять показания измерительных приборов ▪ Постепенно менять положения реостата и снять 7-8 показаний приборов ▪ Для каждого значения напряжения посчитать мощность лампы, а также дополнительно рассчитать сопротивление лампы при разных токах и напряжениях ▪ Результаты расчетов и измерений записать в таблицу. ▪ Построить график зависимости мощности лампы от напряжения на ее зажимах.	лампочка, источник постоянного напряжения, реостат, ключ, амперметр, вольтметр, ключ, соединительные провода
Лабораторное занятие № 22 Тема: "Зависимость электрического сопротивления проводника от его длины, площади поперечного сечения и материала"	▪ Соберите цепь, состоящую из последовательно соединенных источника тока, ключа, панели резисторов, амперметра ▪ Не забывайте соблюдать полярность при подключении амперметра и вольтметра к цепи. ▪ Рассчитайте цену деления и погрешность измерительных приборов. Начертите в тетради таблицу, в которую будете записывать значения физических величин, измеренных и вычисленных в ходе выполнения лабораторной работы.	источник тока, соединительные провода, амперметр (с пределом измерения 3 А), вольтметр (с пределом измерения 6 В), ключ, набор проволочных резисторов различной длины, сечения, материала (набор резисторов), реостат.
Лабораторное занятие №23 Определение ЭДС и внутреннего сопротивления источника тока	▪ Соберите цепь, изображенную на рисунке. ▪ Измерьте ЭДС источника, пользуясь тем, что напряжение между его полюсами мало отличается от ЭДС, если $R >> r$.	амперметр, источник тока, резистор, ключ, соединительные провода.

	▪ Замкните ключ, измерьте силу тока I и напряжение U. ▪ Рассчитайте, используя закон Ома для участка цепи, внешнее сопротивление R. ▪ Рассчитайте внутреннее сопротивление источника тока 6. Результаты измерений занесите в таблицу.	
Лабораторное занятие № 24 Определение электрохимического эквивалента меди в процессе электролиза сульфата меди.	▪ определить электрохимический эквивалент меди экспериментальным путем; ▪ приготовить раствор электролита, пропустить через него электрический ток; ▪ найти электрохимический эквивалент меди через массу осадка на электродеи параметры электрической цепи; ▪ результат сравнить с табличными значениями и установить погрешность эксперимента	весы и разновесы; амперметр; часы; электроплитка; аккумуляторная батарея; реостат; ключ; медные электроды (2 шт).) со вставкой; соединительные провода; электролитическая ванна с раствором медного купороса
Лабораторное занятие № 25 Зависимость сопротивления от температуры образцов металла и полупроводника	▪ измерять сопротивление проводника омметром; ▪ установить зависимость сопротивление металла и полупроводника от температуры	мультиметр, приборы для изучения зависимости сопротивления металла и полупроводника от температуры, термометр, электрическая плитка, штатив с принадлежностями, колба с водой.
Практические занятия		
Практическое занятие № 9 Решение задач по теме «Электростатика. Электроемкость конденсаторов»	▪ изучить электрическое поле, знать его природу, его действие на электрические заряды и другие электрические поля; ▪ после изучения теоретического материала рассмотреть образец решения типовых задач, выполнить задания практической части	индивидуальное задание, конспект лекций, справочные материалы
Практическое занятие №10 Решение задач «Законы Ома. Сопротивление. Смешанное соединение проводников»	▪ закрепить умения и навыки вычисления силы тока, напряжения, сопротивления по определению и по закону Ома для участка цепи, а также с учетом законов различного соединения проводников; ▪ после изучения теоретического материала рассмотреть	тетрадь для практических работ, ручка, методические рекомендации по выполнению работы, справочный материал, линейка, карандаш.

	образец решения типовых задач, выполнить задания практической части	
Практическое занятие №11 Решение задач по теме «Работа, мощность и сопротивление электрического тока»	▪ научиться решать задачи, используя формулы работы тока и мощности; ▪ после изучения теоретического материала рассмотреть образец решения типовых задач, выполнить задания практической части	тетрадь для практических работ, ручка, методические рекомендации по выполнению работы, справочный материал, линейка, карандаш
Практическое занятие №12 Решение задач по теме «Магнитное поле и его характеристики»	▪ закрепить умения и навыки вычисления величин с использованием закона Ампера, формул для определения магнитного потока, силы Лоренца; ▪ после изучения теоретического материала рассмотреть образец решения типовых задач, выполнить задания практической части	тетрадь для практических работ, ручка, методические рекомендации по выполнению работы, справочный материал, линейка, карандаш
Практическое занятие №13 Решение задач по теме «Электромагнитная индукция. Закон электромагнитной индукции. Самоиндукция»	▪ изучить явление электромагнитной индукции, правило Ленца, явление самоиндукции и научиться решать задачи; ▪ после изучения теоретического материала рассмотреть образец решения типовых задач, выполнить задания практической части	тетрадь для практических работ, ручка, методические рекомендации по выполнению работы, справочный материал, линейка, карандаш
Раздел 5. Колебания и волны		
Лабораторные занятия		
Лабораторное занятие № 26 Проверка законов колебаний математического маятника	▪ установить математическую зависимость периода нитяного маятника от длины нити маятника; ▪ измерить время заданного количества колебаний, меняя длину нити, рассчитать и сравнить параметры колебаний при разной длине маятника	электронный секундомер, измерительная лента, шарик с отверстием, нить, штатив с муфтой и кольцом
Лабораторное занятие № 27 Изучение законов пружинного маятника	▪ экспериментально установить зависимость периода колебаний пружинного маятника от жесткости пружины и массы груза: ▪ измерить время заданного количества колебаний, измерить и рассчитать параметры колебаний	штатив с муфтой и лапкой, набор пружин разной жесткости, набор грузов разной массы, секундомер
Лабораторное занятие № 28	▪ изучить устройство и принцип работы	трансформатор лабораторный, лампа

Устройство трансформатора и генератора	трансформатора и генератора; ▪ изобразить трансформатор, генератор, указать составные части, ответить на контрольные вопросы	накаливания, ключ замыкания тока, комплект проводов соединительных
Практические занятия		
Практическое занятие №14 Механические колебания и их характеристики	▪ закрепить умения и навыки вычисления параметров колебательного движения, характеристик механических волн; ▪ после изучения теоретического материала рассмотреть образец решения типовых задач, выполнить задания практической части	тетрадь для практических работ, ручка, методические рекомендации по выполнению работы, справочный материал, линейка, карандаш.
Практическое занятие №15 Решение задач на виды сопротивлений в цепях переменного тока. Формулы трансформатора. Расчет цепи трансформатора.	▪ изучить свободные электромагнитные колебания в контуре, виды сопротивления в цепи переменного тока, их отличия и особенности; ▪ после изучения теоретического материала рассмотреть образец решения типовых задач, выполнить задания практической части	тетрадь для практических работ, ручка, методические рекомендации по выполнению работы, справочный материал, линейка, карандаш
Практическое занятие №16 Решение задач по теме «Электромагнитные колебания и волны. Формула Томсона»	▪ изучить свободные электромагнитные колебания в контуре, распространение волн, виды волн их отличия; ▪ после изучения теоретического материала рассмотреть образец решения типовых задач, выполнить задания практической части	тетрадь для практических работ, ручка, методические рекомендации по выполнению работы, справочный материал, линейка, карандаш
Практическое занятие №17 «Законы отражения и преломления света. Формула тонкой линзы.	▪ Практически применять законы отражения и преломления света при решении расчетных и качественных задач(в оптических устройствах и приборах)	тетрадь для практических работ, ручка, методические рекомендации по выполнению работы, справочный материал, линейка, карандаш

Лабораторное занятие №29 «Определение показателя преломления стекла».	▪ Наблюдать преломление света в реальных условиях. ▪ Научиться использовать законы преломления для расчета показателя преломления.	Стеклянная пластинка, Три иглы, Транспортир, Картон, Таблица синусов.
Лабораторное занятие № 30 Изучение треков заряженных частиц по готовым фотографиям	Задание: 1. Изучить траектории заряженных частиц. 2. Проанализировать характер движения частиц и их характеристики	фотографии треков заряженных частиц.
Раздел 7 Квантовая физика		
Практическое занятие №18 Решение задач по теме «Законы фотоэффекта. Уравнение Эйнштейна»	▪ изучить законы Столетова для фотоэффекта. Научиться решать задачи на уравнение Эйнштейна; ▪ после изучения теоретического материала рассмотреть образец решения типовых задач, выполнить задания практической части	тетрадь для практических работ, ручка, методические рекомендации по выполнению работы, справочный материал, линейка, карандаш
Практическое занятие № 19. «Постулаты Бора. Энергетические уровни».	▪ Рассмотреть постулаты Бора при переходе атома в возбужденное состояние, энергетические уровни. ▪ после изучения теоретического материала рассмотреть образец решения типовых задач, выполнить задания практической части	тетрадь для практических работ, ручка, методические рекомендации по выполнению работы, справочный материал, линейка, карандаш
Практическое занятие № 20 «Запись ядерных реакций. Строение атомов и атомных ядер. Закон радиоактивного распада»	▪ закрепить умения и навыки вычисления энергии связи ядра, а также правильного написания ядерной реакции с использованием законов сохранения массового и зарядового чисел (ЗСМЗЧ) и вычисления энергетического выхода ядерной реакции; ▪ после изучения теоретического материала рассмотреть образец решения типовых задач, выполнить задания практической части	тетрадь для практических работ, ручка, методические рекомендации по выполнению работы, справочный материал, линейка, карандаш

4 УСЛОВИЯ РЕАЛИЗАЦИИ УЧЕБНОЙ ДИСЦИПЛИНЫ

4.1 Материально-техническое обеспечение

Для реализации программы учебной дисциплины предусмотрены следующие специальные помещения:

Кабинет «Естественнонаучных дисциплин», оснащенный в соответствии с приложением 3 образовательной программы.

Лаборатория «Физика», оснащенная в соответствии с приложением 3 образовательной программы.

Помещение для воспитательной работы, оснащенное в соответствии с приложением 3 образовательной программы.

Компьютерный класс, оснащенный в соответствии с приложением 3 образовательной программы.

4.2 Учебно-методическое и информационное обеспечение реализации программы

Основные источники:

1 Мякишев, Г. Я. Физика: 10-й класс: базовый и углублённый уровни : учебник / Г. Я. Мякишев, Б. Б. Буховцев, Н. Н. Сотский ; под редакцией Н. А. Парфентьевой. — 11-е изд., стер. — Москва : Просвещение, 2024. — 432 с. — ISBN 978-5-09-112178-0. — Текст : электронный // Лань : электронно-библиотечная система. — URL: https://e.lanbook.com/book/408686 (дата обращения: 02.04.2025). — Режим доступа: для авториз. пользователей.

2 Мякишев, Г. Я. Физика: 11-й класс: базовый и углублённый уровни : учебник / Г. Я. Мякишев, Б. Б. Буховцев, В. М. Чаругин ; под редакцией Н. А. Парфентьевой. — 12-е изд., стер. — Москва : Просвещение, 2024. — 432 с. — ISBN 978-5-09-112179-7. — Текст : электронный // Лань : электронно-библиотечная система. — URL: https://e.lanbook.com/book/408689 (дата обращения: 02.04.2025). — Режим доступа: для авториз. пользователей.

Дополнительные источники:

1. Демидченко, В. И. Физика : учебник / В.И. Демидченко, И.В. Демидченко. — 6-е изд., перераб. и доп. — Москва : ИНФРА-М, 2022. — 581 с. + Доп. материалы [Электронный ресурс]. — (Высшее образование: Бакалавриат). - ISBN 978-5-16-010079-1. - Текст : электронный. - URL: https://znanium.ru/catalog/product/1858485 (дата обращения: 02.04.2025). – Режим доступа: по подписке.

2. Кузнецов, С. И. Физика. Основы электродинамики. Электромагнитные колебания и волны : учебное пособие / С. И. Кузнецов. — 4-е изд., испр. и доп. — Москва : Вузовский учебник : ИНФРА-М, 2022. - 231 с. - ISBN 978-5-9558-0332-6. - Текст : электронный. - URL: https://znanium.ru/catalog/product/1850635 (дата обращения: 02.04.2025). – Режим доступа: по подписке.

3. Тарасов, О. М. Физика : учебное пособие / О. М. Тарасов. — Москва : ФОРУМ : ИНФРА-М, 2019. — 432 с. — (Профессиональное образование). - ISBN 978-5-91134-777-2. - Текст : электронный. - URL: https://znanium.ru/catalog/product/1012153 (дата обращения: 02.04.2025). – Режим доступа: по подписке.

4. Родионов, В. Н. Физика : учебное пособие для среднего профессионального образования / В. Н. Родионов. — 2-е изд., испр. и доп. — Москва : Издательство Юрайт, 2023. — 265 с. — (Профессиональное образование). — ISBN 978-5-534-07177-1. — Текст : электронный // Образовательная платформа Юрайт [сайт]. — URL: https://urait.ru/bcode/512604 (дата обращения: 02.04.2025).

5. Пинский, А. А. Физика : учебник / А.А. Пинский, Г.Ю. Граковский ; под общ. ред. Ю.И. Дика, Н.С. Пурышевой. — 4-е изд., испр. — Москва : ФОРУМ : ИНФРА-М, 2022. — 560 с. — (Среднее профессиональное образование). - ISBN 978-5-00091-739-8. - Текст : электронный. - URL: https://znanium.ru/catalog/product/1712397 (дата обращения: 02.04.2025). – Режим доступа: по подписке.

Интернет-ресурсы:

1. Государственная образовательная платформа «Российская электронная школа» : официальный сайт. – URL : https://resh.edu.ru/ (дата обращения 02.04.2025). – Текст : электронный.
2. Открытый колледж. Физика : сайт. - URL : http://www.physics.ru (дата обращения 02.04.2025). – Текст : электронный.
3. Физика для всех. Задачи по физике с решениями : сайт. – URL : http://fizzzika.narod.ru (дата обращения 02.04.2025). – Текст : электронный.
4. Квант: научно-популярный физико-математический журнал : сайт. – URL : http://kvant.mccme.ru (дата обращения 02.04.2025). – Текст : электронный.
5. Молекулярная физика : сайт. – URL : http://marklv.narod.ru/mkt/ (дата обращения 02.04.2025). – Текст : электронный.
6. Физика вокруг нас : сайт. - URL : http://physics03.narod.ru (дата обращения 02.04.2025). – Текст : электронный.
7. Физика.ру: сайт для учащихся и преподавателей физики : сайт. - URL : http://www.fizika.ru (дата обращения 02.04.2025). – Текст : электронный.
8. Ядерная физика в Интернете : сайт. - URL : http://nuclphys.sinp.msu.ru (дата обращения 02.04.2025). – Текст : электронный.

5 КОНТРОЛЬ И ОЦЕНКА РЕЗУЛЬТАТОВ ОСВОЕНИЯ УЧЕБНОЙ ДИСЦИПЛИНЫ

Контроль и оценка результатов освоения дисциплины осуществляется преподавателем в процессе текущего контроля и промежуточной аттестации.

5.1 Текущий контроль

№	Контролируемые разделы (темы) учебной дисциплины	Контролируемые результаты (ОК и ПК, ПР, ЛР, МР)	Наименование оценочного средства	Критерии оценки
1	**Раздел 1. Физика и методы научного познания**	ОК 01 ПРб1, Пру1, Пру13, ЛР 25	Тест	См. ниже
2	**Раздел 2 Механика Тема 2.1 Кинематика**	ОК 01, ОК 02, ОК 03, ОК 06, ПРб1, ПРб2, ПРб3, ПРб4, ПРб5, ПРб9, ПРу1, ПРу2, Пру3, Пру4, ПРу5, ПРу11, ЛР25, МР4, МР6, ЛР32, МР21, МР23, МР46, ЛР14, ЛР13, ЛР12	Практическое занятие (практическое задание) Лабораторная работа	См. ниже
3	**Тема 2.2 Динамика**	ОК 01, ОК 02, ОК 03, ОК 06 ПРб1, ПРб2, ПРб3, ПРб4, ПРб5, ПРб9, ПРу1, ПРу2, Пру3, Пру4, ПРу5, ПРу11, ЛР25, МР4, МР6, ЛР32, МР21, МР23, МР46, ЛР14, ЛР13, ЛР12	Практическое занятие (практическое задание)	См. ниже
4	**Тема 2.3 Законы**	ОК 01, ОК 02, ОК 03, ОК	Практическое	См. ниже

	сохранения в механике	06,ОК 07 ПРб1, ПРб2, ПРб3, ПРб4, ПРб5, ПРб8, ПРб9, ПРу1, ПРу2, Пру3, Пру4, ПРу5, ПРу11, ЛР25, МР4, МР6, МР 10, МР9, ЛР32, МР21, МР23, МР46, ЛР14, ЛР13, ЛР12	занятие (практическое задание) Лабораторная работа	
5	**Тема 2.4 Статика и гидростатика**	ОК 01, ОК 02, ОК 03, ОК 06,ОК 07 ПРб1, ПРб2, ПРб3, ПРб4, ПРб5, ПРб9, ПРу1, ПРу2, Пру3, Пру4, ПРу5, ПРу11, ЛР25, МР4, МР6, ЛР32, МР21, МР23, МР46, ЛР14, ЛР13, ЛР12	Тест	См. ниже
6	**Раздел 3 Молекулярная физика и термодинамика** **Тема 3.1 Основы молекулярно-кинетической теории**	ОК 01, ОК 02, ОК 03, ОК 06 ПРб1, ПРб2, ПРб3, ПРб4, ПРб5, ПРб6, ПРб9, ПРу1, ПРу2, Пру3, Пру4, ПРу5, ПРу11, ПРу13, ЛР25, МР4, МР6, МР13, МР17, МР18, МР19, МР20, ЛР32, МР21, МР23, МР46, ЛР14, ЛР13, ЛР12	Тест Контрольная работа Практическое занятие (практическое задание) Лабораторная работа	См. ниже

7	**Тема 3.2 Основы термодинамики. Тепловые машины.**	ОК 01, ОК 02, ОК 03, ОК 06 ПРб1, ПРб2, ПРб3, ПРб4, ПРб5, ПРб6, ПРб9, ПРу1, ПРу2, Пру3, Пру4, ПРу5, ПРу11, ПРу13, ЛР25, МР4, МР6, МР13, МР17, МР18, МР19, МР20, ЛР32, МР21, МР23, МР46, ЛР14, ЛР13, ЛР12	Тест Практическое занятие (практическое задание)	См. ниже
8	**Тема 3.3 Агрегатные состояния вещества. Фазовые переходы**	ОК 01, ОК 02, ОК 03, ОК 06 ПРб1, ПРб2, ПРб3, ПРб4, ПРб5, ПРб6, ПРб9, ПРу1, ПРу2, Пру3, Пру4, ПРу5, ПРу11, ПРу13, ЛР25, МР4, МР6, МР13, МР17, МР18, МР19, МР20, ЛР32, МР21, МР23, МР46, ЛР14, ЛР13, ЛР12	Практическое занятие (практическое задание) Лабораторная работа	См. ниже
9	**Раздел 4 Электродинамика** **Тема 4.1 Электростатика**	ОК 01, ОК 02, ОК 03, ОК 06, ОК 07 ПРб1, ПРб2, ПРб3, ПРб4, ПРб5, ПРб6, ПРб8, ПРб9, ПРу1, ПРу2, Пру3, Пру4, ПРу5, ПРу10, ПРу11, ПРу13, ЛР25, МР4, МР6, МР13, МР17, МР18, МР19, МР20, ЛР5, ЛР6, ЛР32, МР21, МР23, МР44, МР38, МР39, МР46, ЛР14, ЛР13, ЛР12, ЛР28, ЛР31	Тест Практическое занятие (практическое задание)	См. ниже
10	**Тема 4.2 Постоянный электрический ток.**	ОК 01, ОК 02, ОК 03, ОК 06, ОК 07 ПРб1, ПРб2, ПРб3, ПРб4, ПРб5, ПРб6, ПРб8, ПРб9, ПРу1, ПРу2, Пру3, Пру4, ПРу5, ПРу10, ПРу11, ПРу13, ЛР25, МР4, МР6, МР13, МР17, МР18, МР19, МР20, ЛР5, ЛР6, ЛР32, МР21, МР23, МР44, МР38, МР39, МР46, ЛР14, ЛР13, ЛР12, ЛР28, ЛР31	Практическое занятие (практическое задание) Лабораторная работа	См. ниже
11	**Тема 4.3 Электрический ток в различных средах**	ОК 01, ОК 02, ОК 03, ОК 06, ОК 07 ПРб1, ПРб2, ПРб3, ПРб4, ПРб5, ПРб6, ПРб8, ПРб9, ПРу1, ПРу2, Пру3, Пру4, ПРу5, ПРу10, ПРу11, ПРу13, ЛР25, МР4, МР6, МР13, МР17, МР18, МР19,	Тест Лабораторная работа	См. ниже

		МР20, ЛР5, ЛР6, ЛР32, МР21, МР23, МР44, МР38, МР39, МР46, ЛР14, ЛР13, ЛР12, ЛР28, ЛР31		
12	**Тема 4.4 Магнитное поле**	ОК 01, ОК 02, ОК 03, ОК 06, ОК 07 ПРб1, ПРб2, ПРб3, ПРб4, ПРб5, ПРб6, ПРб8, ПРб9, ПРу1, ПРу2, Пру3, Пру4, ПРу5, ПРу10, ПРу11, ПРу13, ЛР25, МР4, МР6, МР13, МР17, МР18, МР19, МР20, ЛР5, ЛР6, ЛР32, МР21, МР23, МР44, МР38, МР39, МР46, ЛР14, ЛР13, ЛР12, ЛР28, ЛР31	Тест Практическое занятие (практическое задание)	См. ниже
13	**Тема 4.5 Электромагнитная индукция**	ОК 01, ОК 02, ОК 03, ОК 06, ОК 07 ПРб5, ПРб6, ПРб8, ПРб9, ПРу1, ПРу2, Пру3, Пру4, ПРу5, ПРу10, ПРу11, ПРу13, ЛР25, МР4, МР6, МР13, МР17, МР18, МР19, МР20, ЛР5, ЛР6, ЛР32, МР21, МР23, МР44, МР38, МР39, МР46, ЛР14, ЛР13, ЛР12, ЛР28, ЛР31	Тест Практическое занятие (практическое задание)	См. ниже
14	**Раздел 5 Колебания и волны** **Тема 5.1 Механические колебания и волны**	МР8,МР9,МР10,МР21,МР17, МР13 ЛР 26,ЛР 14,ЛР 23, ЛР 13 ПРб1; ПРб2; ПРб3; ПРб9;ПРу1; ПРу2; ПРу3; ПРу5; ПРу12; МР8,МР9,МР10,МР21,МР17, МР13 ЛР 26,ЛР 14,ЛР 23, ЛР 13 ПРб1; ПРб2; ПРб3; ПРб9;ПРу1; ПРу2; ПРу3; ПРу5; ПРу12;	Тест Контрольная работа Практическое занятие (практическое задание) Лабораторная работа	См. ниже
15	**Тема 5.2 Электромагнитные колебания и волны**	ОК 01, ОК 02, ОК 03, ОК 06, ОК 07 ПРб1, ПРб2, ПРб3, ПРб4, ПРб5, ПРб6, ПРб8, ПРб9, ПРу1, ПРу2, Пру3, Пру4, ПРу5, ПРу10, ПРу11, ПРу13, ЛР25, МР4, МР6, МР13, МР17, МР18, МР19, МР20, ЛР5, ЛР6, ЛР32,	Практическое занятие (практическое задание) Тест	См. ниже

		МР21, МР23, МР44, МР38, МР39, МР46, ЛР14, ЛР13, ЛР12, ЛР28, ЛР31		
16	**Тема 5.3 Оптика**	ОК 01, ОК 02, ОК 03, ОК 06, ОК 07 ПРб1, ПРб2, ПРб3, ПРб4, ПРб5, ПРб6, ПРб8, ПРб9, ПРу1, ПРу2, Пру3, Пру4, ПРу5, ПРу10, ПРу11, ПРу13, ЛР25, МР4, МР6, МР13, МР17, МР18, МР19, МР20, ЛР5, ЛР6, ЛР32, МР21, МР23, МР44, МР38, МР39, МР46, ЛР14, ЛР13, ЛР12, ЛР28, ЛР31	Тест Контрольная работа	См. ниже
17	**Раздел 6. Основы специальной теории относительности.** **Тема 6.1 Основы специальной теории относительности.**	ОК 01, ОК 02, ОК 03, ОК 06, ОК 07 ПРу1, ПРу2, Пру3, Пру4, ПРу5, ПРу10, ПРу11, ПРу13, ЛР25, МР4, МР6, МР13, МР17, МР18, МР19, МР20, ЛР5, ЛР6, ЛР32, МР21, МР23, МР44, МР38, МР39, МР46, ЛР14, ЛР13, ЛР12, ЛР28, ЛР31	Тест	См. ниже
18	**Раздел 7 Квантовая физика** **Тема 7.1 Корпускулярно-волновой дуализм**.	ОК 01, ОК 02, ОК 03, ОК 06, ОК 07 ПРб1, ПРб2, ПРб3, ПРб4, ПРб5, ПРб6, ПРб8, ПРб9, ПРу1, ПРу2, Пру3, Пру4, ПРу5, ПРу10, ПРу11, ПРу13, ЛР25, МР4, МР6, МР13, МР17, МР18, МР19, МР20, ЛР5, ЛР6, ЛР32, МР21, МР23, МР44, МР38, МР39, МР46, ЛР14, ЛР13, ЛР12, ЛР28, ЛР31	Практическое занятие (практическое задание)	См. ниже
19	**Тема 7.2 Строение атома**	ОК 01, ОК 02, ОК 03, ОК 06, ОК 07 ПРб1, ПРб2, ПРб3, ПРб4, ПРб5, ПРб6, ПРб8, ПРб9, ПРу1, ПРу2, Пру3, Пру4, ПРу5, ПРу10, ПРу11, ПРу13, ЛР25, МР4, МР6, МР13, МР17, МР18, МР19,	Тест Практическое занятие (практическое задание)	См. ниже

		МР20, ЛР5, ЛР6, ЛР32, МР21, МР23, МР44, МР38, МР39, МР46, ЛР14, ЛР13, ЛР12, ЛР28, ЛР31		
20	**Тема 7.3 Атомное ядро**	ОК 01, ОК 02, ОК 03, ОК 06, ОК 07 ПРб1, ПРб2, ПРб3, ПРб4, ПРб5, ПРб6, ПРб8, ПРб9, ПРу1, ПРу2, Пру3, Пру4, ПРу5, ПРу10, ПРу11, ПРу13, ЛР25, МР4, МР6, МР13, МР17, МР18, МР19, МР20, ЛР5, ЛР6, ЛР32, МР21, МР23, МР44, МР38, МР39, МР46, ЛР14, ЛР13, ЛР12, ЛР28, ЛР31	Тест Практическое занятие (практическое задание)	См. ниже
21	**Раздел 8. Элементы астрономии и астрофизики.** **Тема 8.1 Элементы астрономии и астрофизики.**	ОК 01, ОК 02, ОК 03, ОК 06, ОК 07 ПРб3, ПРу6, ПРу8,МР 10	Тест	См. ниже

Критерии оценки практического задания:

«5» (отлично): выставляется студенту, если расчетная и графическая части выполнены в полном объеме, решение оформлено с соблюдением установленных правил; студент свободно владеет теоретическим материалом, безошибочно применяет его при решении задач.

«4» (хорошо): выставляется студенту, если при выполнении задания допущены незначительные ошибки, решение оформлено с соблюдением установленных правил; студент свободно владеет теоретическим материалом, безошибочно применяет его при решении задач;

«3» (удовлетворительно): выставляется студенту, если задание выполнено с «грубыми» ошибками, решение оформлено без соблюдения установленных правил ;

«2» (неудовлетворительно): выставляется студенту, если работа не выполнена.

Критерии оценки лабораторного занятия:

«5» (отлично): выполнены все задания лабораторной работы, студент четко и без ошибок ответил на все контрольные вопросы.

«4» (хорошо): выполнены все задания лабораторной работы; студент ответил на все контрольные вопросы с замечаниями.

«3» (удовлетворительно): выполнены все задания лабораторной работы с замечаниями; студент ответил на все контрольные вопросы с замечаниями.

«2» (не зачтено): студент не выполнил или выполнил неправильно задания лабораторной работы; студент ответил на контрольные вопросы с ошибками или не ответил на контрольные вопросы.

Критерии оценки тестирования:

За правильно выполненное действие, задание выставляется положительная оценка – 1 балл.

За неправильно выполненное действие, задание выставляется отрицательная оценка – 0

баллов.

Для оценки образовательных достижений обучающихся применяется универсальная шкала.

Процент результативности (правильных ответов)	Качественная оценка уровня подготовки	
	балл (отметка)	вербальный аналог
90 ÷ 100	5	отлично
80 ÷ 89	4	хорошо
70 ÷ 79	3	удовлетворительно
менее 70	2	неудовлетворительно

Критерии оценки контрольной работы:

«5» (отлично): заслуживает студент, обнаруживший всестороннее, систематическое и глубокое знание учебно-программного материала, умение свободно выполнять задания, предусмотренные программой.

«4» (хорошо): выставляется студентам, показавшим систематический характер знаний по теме и способным к их самостоятельному пополнению и обновлению в ходе дальнейшей учебной работы и профессиональной деятельности, допустившим незначительные ошибки при выполнении работы.

«3» (удовлетворительно): выставляется студентам, допустившим погрешности в ответе на теоретические вопросы и при выполнении практической части, но обладающим необходимыми знаниями для их устранения под руководством преподавателя.

«2» (не зачтено): выставляется студенту, обнаружившему пробелы в знаниях основного учебно-программного материала, допустившему принципиальные ошибки в выполнении предусмотренных программой заданий.

5.2 Промежуточная аттестация

Промежуточная аттестация обучающихся осуществляется по завершении изучения учебного предмета «Физика» и позволяет определить качество и уровень ее освоения.

Форма промежуточной аттестации по предмету «Физика» – дифференцированный зачет и экзамен.

Результаты обучения	**Оценочные средства для промежуточной аттестации**
Дифференцированный зачет	
ОК 01, ОК 02, ОК 03, ОК 06, ОК 07, ОК 08, ПК 1.1	**Контрольная работа** 1. Запишите показания манометра, определяющего давление жидкости или газа в замкнутом объеме. Ответ дайте числом, отделяя десятичную дробь запятой. _____ МПа 

	2. Определить часовую мощность гидронасоса, если о совершает работу 28, 8 кДж. _____Вт . 3. Чему равно давление в Паскалях, соответствующее 1 бар. _____Па. 4. Вставьте пропущенное слово: Закон Паскаля — основной закон гидростатики, согласно которому давление на поверхность жидкости, произведенное внешними силами, передается жидкостью _____ во всех направлениях. 5. Вычислите давление, оказываемое гидравлическим маслом с плотностью 900 кг/м^3 в полностью заполненном сосуде высотой 0,7 м. Ускорение свободного падения принять за 10 м/с^2. _____ Па.
Экзамен	
ОК 01, ОК 02, ОК 03, ОК 09, ОК 06 ПК 1.1	**Тест** 1. Запишите последовательность электромагнитных волн в порядке возрастания их частоты. Ответ запишите цифрами без дополнительных знаков и пробелов. Рентгеновское излучение Радиоволны Ультрафиолетовые волны Гамма волны 2. Вставьте пропущенное словосочетание: _____ - это явление возникновения тока в замкнутом проводнике при изменении магнитного поля. Данное явление лежит в основе работы генераторов и трансформаторов тока. 3. Переведите в Па следующие показания: 100 ат 5 Мпа 20 гПа 4. Выберите правильные утверждения: А) С глубиной давление жидкости увеличивается. Б) Диэлектрики-это вещества, не проводящие электрический ток В) Измерить физическую величину – это значит найти погрешность измерения. Г) При нагревании проводимость металла возрастает **Практическое задание** **1.**Определить часовую мощность прокатного стана-500, если вес заготовки 1000 кг, а скорость прокатки 5 м/с. Определить также совершаемую работу. 2. Электропоезд на металлургическом заводе, двигаясь под уклон, прошел за 20 с путь 340 м и развил скорость 19 м/с. С каким ускорением двигался поезд и какой была скорость в начале уклона? 3. Какое давление рабочей смеси установилось в цилиндрах двигателя внутреннего сгорания, если к концу такта сжатия температура повысилась с 47^0 до 367^0 С, а объем уменьшился с 1,8 до 0,3 л? Первоначальное давление было 100 кПа.

	4. Какова плотность кислорода при температуре 27^0 и нормальном атмосферном давлении? 5. Определить часовую мощность гидронасоса если его масса 1000 кг, а скорость 5 м/с. Определить также совершаемую работу. 6. Гидроцилиндр, двигаясь возвратно- поступательно со скоростью 2 м/с, остановился через 8 секунд после начала торможения. Определить ускорение и путь, пройденный механизмом при торможении.

Критерии оценки дифференцированного зачета и экзамена

- «Отлично» - теоретическое содержание курса освоено полностью, без пробелов, умения сформированы, все предусмотренные программой учебные задания выполнены, качество их выполнения оценено высоко.
- «Хорошо» - теоретическое содержание курса освоено полностью, без пробелов, некоторые умения сформированы недостаточно, все предусмотренные программой учебные задания выполнены, некоторые виды заданий выполнены с ошибками.
- «Удовлетворительно» - теоретическое содержание курса освоено частично, но пробелы не носят существенного характера, необходимые умения работы с освоенным материалом в основном сформированы, большинство предусмотренных программой обучения учебных заданий выполнено, некоторые из выполненных заданий содержат ошибки.
- «Неудовлетворительно» - теоретическое содержание курса не освоено, необходимые умения не сформированы, выполненные учебные задания содержат грубые ошибки.

Приложение 1

ОБРАЗОВАТЕЛЬНЫЕ ТЕХНОЛОГИИ

При проведении теоретических и практических/лабораторных занятий используются следующие педагогические технологии:

№ п/п	Название образовательной технологии (с указанием автора)	Цель использования образовательной технологии	Планируемый результат использования образовательной технологии	Описание порядка использования (алгоритм применения) технологии в практической профессиональной деятельности
1	Технология критического мышления	Развитие мыслительных навыков учащихся, необходимых не только в учебе, но и в обычной жизни (умение принимать взвешенные решения, занятиеть с информацией, анализировать различные стороны явлений др.), т. е. развитие способности к самообразованию.	Возможность личностного роста обучающегося, развития его индивидуальности; повышение эффективности восприятия информации; повышение интереса, как к изучаемому материалу, так и к самому процессу обучения; умение критически мыслить.	Приём «Инсерт» Прием осуществляется в несколько этапов. I этап: Предлагается система маркировки текста, чтобы подразделить заключенную в нем информацию следующим образом: V «галочкой» помечается то, что уже известно учащимся; - знаком «минус» помечается то, что противоречит их представлению; + знаком «плюс» помечается то, что является для них интересным и неожиданным; ? «вопросительный знак» ставится, если что-то неясно, возникло желание узнать больше. II этап: читая текст, учащиеся помечают соответствующим значком на полях отдельные абзацы и предложения. III этап: Учащимся предлагается систематизировать информацию, расположив ее в соответствии со своими

				пометками в следующую таблицу: 4этап: Последовательное обсуждение каждой графы таблицы. Прием способствует развитию аналитического мышления при изучении нового материала, является средством отслеживания понимания материала) Приём «Кластер» Это способ графической организации материала, позволяющий сделать наглядными те мыслительные процессы, которые происходят при погружении в ту или иную тему. Кластер является отражением нелинейной формы мышления. Последовательность действий: 1. Посередине чистого листа (классной доски) написать ключевое слово или предложение, которое является «сердцем» идеи, темы. 2. Вокруг «накидать» слова или предложения, выражающие идеи, факты, образы, подходящие для данной темы. (Модели устройств и приборов)
2	Проблемное обучение (Т.А.Ильина) 1. проблемное изложение; 2. частично – поисковая деятельность; 3. самостоятельная исследовательская деятельность.	Привлечь студентов к активной мыслительной деятельности, к решению разного рода задач, которые непосредственно связаны с содержанием	Самостоятельный (или с помощью учителя) анализ проблемных ситуаций, и их решения посредством выдвижения предложений, гипотез, их обоснования и	Частично-поисковый метод обучения: создание проблемной ситуации при объяснении нового материала (вопросы, задача, экспериментальное задание при закреплении учебного материала)

		учебного материала.	доказательства, а также проверка правильности решения.	коллективное обсуждение возможных подходов к решению проблемной ситуации (урок систематизации и обобщения знаний). Метод проблемного изложения выдвигаются гипотезы по теме, отвергая одни и аргументируя выбор других, выстраивание логики рассуждений, анализ поставленных проблем (изучение новой темы, постановка темы и целей урока)
4	Контекстное обучение (А.А.Вербицкий)	Обеспечение личностного включения студента в учебную деятельность	Умение анализировать проблемы, искать адекватные способы их решения, познание сложную, многогранную структуру своей будущей профессиональной деятельности	Кейс – метод (незавершенный метод) студентам будет предложена лишь часть информации, всю остальную информацию - студенты могут почерпнуть либо из личного опыта, либо из других источников информации – I-net, справочная литература, журналы, специалисты, обладающие опытом в решении данных проблем и т.п. (при проведении лабораторных работ, решение качественных и расчетных задач) Деловая игра это метод группового обучения совместной деятельности в процессе решения общих задач в условиях максимально возможного приближения к реальным проблемным ситуациям (при закреплении изученного материала, систематизации знаний, практические занятия). Контекстные задачи (практико-

				ориентированные) задачи, встречаются в той или иной реальной ситуации. Их контекст обеспечивает условия для применения и развития знаний при решении проблем, возникающих в реальной жизни (практические занятия, лабораторные работы, этап закрепления знаний на уроке). Мозговой штурм Изучение нового материала
5	Здоровьесберегающая технология (Н.К.Смирнов)	Обеспечение санитарно-гигиенического состояния учебного помещения (освещение, проветривание, температурный режим) Эмоциональная разрядка	Соблюдение оптимального воздушно-теплового режима в аудитории. Позитивная психологическая атмосфера. Поддержание работоспособности на занятии.	Контроль освещения во время занятия Динамическая пауза Физкультминутка в середине занятия (1-2 мин).

Приложение 2.7 к ОПОП-П по специальности 15.02.03 Монтаж, техническое обслуживание и ремонт гидравлического и пневматического оборудования (по отраслям)

Министерство науки и высшего образования Российской Федерации

Федеральное государственное бюджетное образовательное учреждение
высшего образования
«Магнитогорский государственный технический университет
им. Г. И. Носова»
Многопрофильный колледж

РАБОЧАЯ ПРОГРАММА УЧЕБНОЙ ДИСЦИПЛИНЫ
ОУП.07 ХИМИЯ
общеобразовательного цикла
программы подготовки специалистов среднего звена
15.02.03 Монтаж, техническое обслуживание и ремонт гидравлического и пневматического оборудования (по отраслям)

Квалификация: Техник - механик

Форма обучения
очная на базе основного общего образования

Магнитогорск, 2025

Рабочая программа учебной дисциплины «Химия» разработана на основе требований Федерального государственного образовательного стандарта среднего общего образования, утвержденного приказом Министерства образования и науки Российской Федерации от 17.05.2012 года №413, на основе положений федеральной основной общеобразовательной программы среднего общего образования, утвержденной приказом Министерства просвещения Российской Федерации от 18.05.2023 года № 371, на основе требований Федерального государственного образовательного стандарта по специальности среднего профессионального образования 15.02.03 Монтаж, техническое обслуживание и ремонт гидравлического и пневматического оборудования (по отраслям), утвержденного приказом Министерства просвещения Российской Федерации от 30.11.2023 года № 908 и с учетом получаемой специальности.

Организация-разработчик: Многопрофильный колледж ФГБОУ ВО «Магнитогорский государственный технический университет им. Г. И. Носова»

Разработчики:
преподаватель отделения №1 «Общеобразовательной подготовки»
Многопрофильного колледжа ФГБОУ ВО «МГТУ им. Г.И. Носова»
Наталья Александровна Петровская
преподаватель отделения №1 «Общеобразовательной подготовки»
Многопрофильного колледжа ФГБОУ ВО «МГТУ им. Г.И. Носова»
Алия Азатовна Юсупова

ОДОБРЕНО

Предметной комиссией «Математических и естественнонаучных дисциплин»
Председатель Е.С. Корытникова
Протокол № 5 от «22» января 2025г

Методической комиссией МпК
Протокол № 3 от «19» февраля 2025г

СОДЕРЖАНИЕ

1 ОБЩАЯ ХАРАКТЕРИСТИКА РАБОЧЕЙ ПРОГРАММЫ УЧЕБНОЙ ДИСЦИПЛИНЫ 736
1.1 Область применения программы 736
1.2 Цель и место дисциплины в структуре программы подготовки специалистов среднего звена 736
2 ПЛАНИРУЕМЫЕ РЕЗУЛЬТАТЫ ОСВОЕНИЯ УЧЕБНОЙ ДИСЦИПЛИНЫ 736
3 СТРУКТУРА И СОДЕРЖАНИЕ УЧЕБНОЙ ДИСЦИПЛИНЫ 746
3.1 Объем учебной дисциплины и виды учебной работы 746
3.2 Тематический план и содержание учебной дисциплины 747
3.3 Перечень лабораторных и практических работ 762
4 УСЛОВИЯ РЕАЛИЗАЦИИ УЧЕБНОЙ ДИСЦИПЛИНЫ 769
4.1 Материально-техническое обеспечение 769
4.2 Учебно-методическое и информационное обеспечение реализации программы 769
5 КОНТРОЛЬ И ОЦЕНКА РЕЗУЛЬТАТОВ ОСВОЕНИЯ УЧЕБНОЙ ДИСЦИПЛИНЫ 771
5.1 Текущий контроль 771
5.2 Промежуточная аттестация 774
Приложение 1 777

1 ОБЩАЯ ХАРАКТЕРИСТИКА РАБОЧЕЙ ПРОГРАММЫ УЧЕБНОЙ ДИСЦИПЛИНЫ

1.1 Область применения программы

Рабочая программа учебной дисциплины «Химия» является частью программы подготовки специалистов среднего звена по специальности 15.02.03 Монтаж, техническое обслуживание и ремонт гидравлического и пневматического оборудования (по отраслям). Рабочая программа составлена для очной формы обучения.

1.2 Цель и место дисциплины в структуре программы подготовки специалистов среднего звена

Учебная дисциплина «Химия» относится к общеобразовательному циклу программы подготовки специалистов среднего звена и относится к предметной области ФГОС среднего общего образования *естественные науки.*

Уровень освоения учебной дисциплины в соответствии с ФГОС среднего общего образования базовый.

Освоение дисциплины направлено на достижение следующих целей:

- формирование системы химических знаний как важнейшей составляющей естественно-научной картины мира, в основе которой лежат ключевые понятия, фундаментальные законы и теории химии, освоение языка науки, усвоение и понимание сущности доступных обобщений мировоззренческого характера, ознакомление с историей их развития и становления;
- формирование и развитие представлений о научных методах познания веществ и химических реакций, необходимых для приобретения умений ориентироваться в мире веществ и химических явлений, имеющих место в природе, в практической и повседневной жизни;
- развитие умений и способов деятельности, связанных с наблюдением и объяснением химического эксперимента, соблюдением правил безопасного обращения с веществами.

Учебная дисциплина «Химия» имеет междисциплинарную связь с общеобразовательными учебными дисциплинами «Физика», «География», «Биология», «Математика».

2 ПЛАНИРУЕМЫЕ РЕЗУЛЬТАТЫ ОСВОЕНИЯ УЧЕБНОЙ ДИСЦИПЛИНЫ

Освоение содержания учебной дисциплины «Химия» обеспечивает достижение обучающимися следующих результатов:

Общие и профессиональные компетенции	**Планируемые результаты обучения**	
	Личностные / метапредметные	**Предметные**
ОК 01 Выбирать способы решения задач профессиональной деятельности применительно к различным контекстам	Личностные результаты освоения учебной дисциплины отражают готовность и способность обучающихся руководствоваться сформированной внутренней позицией личности, системой ценностных ориентаций, позитивных внутренних убеждений, соответствующих традиционным ценностям российского общества, расширение жизненного опыта и опыта деятельности в процессе реализации основных направлений воспитательной деятельности, в том числе в части: трудового воспитания: *ЛР23. готовность к труду, осознание ценности мастерства, трудолюбие;* *ЛР24. готовность к активной деятельности технологической и социальной направленности, способность инициировать, планировать и самостоятельно выполнять такую деятельность;* *ЛР25. интерес к различным сферам профессиональной деятельности, умение совершать осознанный выбор будущей профессии и реализовывать собственные жизненные планы;* Метапредметные результаты освоения учебной дисциплины отражают: 8.1. Овладение универсальными учебными познавательными действиями: а) базовые логические действия: *МР1. самостоятельно формулировать и актуализировать проблему, рассматривать ее всесторонне;*	ПРб2. владение системой химических знаний, которая включает: основополагающие понятия (химический элемент, атом, электронная оболочка атома, s-, p-, d-электронные орбитали атомов, ион, молекула, валентность, электроотрицательность, степень окисления, химическая связь, моль, молярная масса, молярный объем, углеродный скелет, функциональная группа, радикал, изомерия, изомеры, гомологический ряд, гомологи, углеводороды, кислород- и азотсодержащие соединения, биологически активные вещества (углеводы, жиры, белки), мономер, полимер, структурное звено, высокомолекулярные соединения, кристаллическая решетка, типы химических реакций (окислительно-восстановительные, экзо- и эндотермические, реакции ионного обмена), раствор, электролиты, неэлектролиты, электролитическая диссоциация, окислитель, восстановитель, скорость химической реакции, химическое равновесие), теории и законы (теория химического строения органических веществ А.М. Бутлерова, теория электролитической диссоциации, периодический закон Д.И. Менделеева, закон сохранения массы), закономерности, символический язык химии, фактологические сведения о свойствах, составе, получении и безопасном использовании важнейших неорганических и органических веществ в быту и практической деятельности человека;

	МР2. устанавливать существенный признак или основания для сравнения, классификации и обобщения; *МР3. определять цели деятельности, задавать параметры и критерии их достижения;* *МР4. выявлять закономерности и противоречия в рассматриваемых явлениях;* *МР5. вносить коррективы в деятельность, оценивать соответствие результатов целям, оценивать риски последствий деятельности;* *МР6. развивать креативное мышление при решении жизненных проблем;* б) базовые исследовательские действия: *МР7. владеть навыками учебно-исследовательской и проектной деятельности, навыками разрешения проблем;* *МР12. выявлять причинно-следственные связи и актуализировать задачу, выдвигать гипотезу ее решения, находить аргументы для доказательства своих утверждений, задавать параметры и критерии решения;* *МР13. анализировать полученные в ходе решения задачи результаты, критически оценивать их достоверность, прогнозировать изменение в новых условиях;*	ПРб7. сформированность умений проводить расчеты по химическим формулам и уравнениям химических реакций с использованием физических величин, характеризующих вещества с количественной стороны: массы, объема (нормальные условия) газов, количества вещества; использовать системные химические знания для принятия решений в конкретных жизненных ситуациях, связанных с веществами и их применением;
ОК 02 Использовать современные средства поиска, анализа и интерпретацииинформации и информационные технологии для выполнения задач профессиональной деятельности	Личностные результаты освоения учебной дисциплины отражают готовность и способность обучающихся руководствоваться сформированной внутренней позицией личности, системой ценностных ориентаций, позитивных внутренних убеждений, соответствующих традиционным ценностям российского общества, расширение жизненного опыта и опыта деятельности в процессе реализации	ПРб6. владение основными методами научного познания веществ и химических явлений (наблюдение, измерение, эксперимент, моделирование); ПРб9. сформированность умения анализировать химическую информацию, получаемую из разных источников (средств массовой информации, сеть Интернет и другие);

	основных направлений воспитательной деятельности, в том числе в части: ценности научного познания: *ЛР32. сформированность мировоззрения, соответствующего современному уровню развития науки и общественной практики, основанного на диалоге культур, способствующего осознанию своего места в поликультурном мире;* *ЛР34. осознание ценности научной деятельности, готовность осуществлять проектную и исследовательскую деятельность индивидуально и в группе;* Метапредметные результаты освоения учебной дисциплины отражают: 8.1. Овладение универсальными учебными познавательными действиями: в) работа с информацией: *МР21. владеть навыками получения информации из источников разных типов, самостоятельно осуществлять поиск, анализ, систематизацию и интерпретацию информации различных видов и форм представления;* *МР22. создавать тексты в различных форматах с учетом назначения информации и целевой аудитории, выбирая оптимальную форму представления и визуализации;* *МР23. оценивать достоверность, легитимность информации, ее соответствие правовым и морально-этическим нормам;*	
ОК 03 Планировать и реализовывать собственное профессиональное и личностное развитие,	Личностные результаты освоения учебной дисциплины отражают готовность и способность обучающихся руководствоваться сформированной внутренней позицией личности, системой ценностных	ПРб1. сформированность представлений: о химической составляющей естественнонаучной картины мира, роли химии в познании явлений природы, в формировании мышления и культуры

предпринимательскую деятельность в профессиональной сфере, использовать знания по правовой и финансовой грамотности в различных жизненных ситуациях	ориентаций, позитивных внутренних убеждений, соответствующих традиционным ценностям российского общества, расширение жизненного опыта и опыта деятельности в процессе реализации основных направлений воспитательной деятельности, в том числе в части: духовно-нравственного воспитания: *ЛР12. сформированность нравственного сознания, этического поведения;* *ЛР13. способность оценивать ситуацию и принимать осознанные решения, ориентируясь на морально-нравственные нормы и ценности;* *ЛР26. готовность и способность к образованию и самообразованию на протяжении всей жизни;* Метапредметные результаты освоения учебной дисциплины отражают: 8.1. Овладение универсальными учебными познавательными действиями: б) базовые исследовательские действия: *МР11. ставить и формулировать собственные задачи в образовательной деятельности и жизненных ситуациях;* 8.3. Овладение универсальными регулятивными действиями: а) самоорганизация: *МР38. самостоятельно осуществлять познавательную деятельность, выявлять проблемы, ставить и формулировать собственные задачи в образовательной деятельности и жизненных ситуациях;* *МР39. самостоятельно составлять план решения проблемы с учетом имеющихся ресурсов, собственных возможностей и предпочтений;*	личности, ее функциональной грамотности, необходимой для решения практических задач и экологически обоснованного отношения к своему здоровью и природной среде; ПРб3. сформированность умений выявлять характерные признаки и взаимосвязь изученных понятий, применять соответствующие понятия при описании строения и свойств неорганических и органических веществ и их превращений; выявлять взаимосвязь химических знаний с понятиями и представлениями других естественнонаучных предметов; ПРб8 сформированность умений планировать и выполнять химический эксперимент (превращения органических веществ при нагревании, получение этилена и изучение его свойств, качественные реакции на альдегиды, крахмал, уксусную кислоту; денатурация белков при нагревании, цветные реакции белков; проводить реакции ионного обмена, определять среду водных растворов, качественные реакции на сульфат-, карбонат- и хлорид-анионы, на катион аммония; решать экспериментальные задачи по темам "Металлы" и "Неметаллы") в соответствии с правилами техники безопасности при обращении с веществами и лабораторным оборудованием; представлять результаты химического эксперимента в форме записи уравнений соответствующих реакций и формулировать выводы на основе этих результатов;

	б) самоконтроль: *МР46. владеть навыками познавательной рефлексии как осознания совершаемых действий и мыслительных процессов, их результатов и оснований;*	
ОК 04 Эффективно взаимодействовать и работать в коллективе и команде	Метапредметные результаты освоения учебной дисциплины отражают: 8.2. Овладение универсальными коммуникативными действиями: б) совместная деятельность: *МР33. принимать цели совместной деятельности, организовывать и координировать действия по ее достижению: составлять план действий, распределять роли с учетом мнений участников обсуждать результаты совместной работы;*	ПРб5. сформированность умений устанавливать принадлежность изученных неорганических и органических веществ к определенным классам и группам соединений, характеризовать их состав и важнейшие свойства; определять виды химических связей (ковалентная, ионная, металлическая, водородная), типы кристаллических решеток веществ; классифицировать химические реакции;
ОК 05 Осуществлять устную и письменную коммуникацию на государственном языке Российской Федерации с учетом особенностей социального и культурного контекста	Личностные результаты освоения учебной дисциплины отражают готовность и способность обучающихся руководствоваться сформированной внутренней позицией личности, системой ценностных ориентаций, позитивных внутренних убеждений, соответствующих традиционным ценностям российского общества, расширение жизненного опыта и опыта деятельности в процессе реализации основных направлений воспитательной деятельности, в том числе в части: эстетического воспитания: *ЛР16. эстетическое отношение к миру, включая эстетику быта, научного и технического творчества, спорта, труда и общественных отношений;* *ЛР17. способность воспринимать различные виды искусства, традиции и творчество своего и других народов, ощущать эмоциональное воздействие*	ПРб4. сформированность умений использовать наименования химических соединений международного союза теоретической и прикладной химии и тривиальные названия важнейших веществ (этилен, ацетилен, глицерин, фенол, формальдегид, уксусная кислота, глицин, угарный газ, углекислый газ, аммиак, гашеная известь, негашеная известь, питьевая сода и других), составлять формулы неорганических и органических веществ, уравнения химических реакций, объяснять их смысл; подтверждать характерные химические свойства веществ соответствующими экспериментами и записями уравнений химических реакций;

	искусства; *ЛР18. убежденность в значимости для личности и общества отечественного и мирового искусства, этнических культурных традиций и народного творчества;* *ЛР19. готовность к самовыражению в разных видах искусства, стремление проявлять качества творческой личности;* Метапредметные результаты освоения учебной дисциплины отражают: 8.2. Овладение универсальными коммуникативными действиями: а) общение: МР26. осуществлять коммуникации во всех сферах жизни; МР28. владеть различными способами общения и взаимодействия; МР30. развернуто и логично излагать свою точку зрения с использованием языковых средств;	
ОК 06 Проявлять гражданско-патриотическую позицию, демонстрировать осознанное поведение на основе традиционных российских духовно-нравственных ценностей, в том числе с учетом гармонизации межнациональных и межрелигиозных отношений, применять стандарты	Личностные результаты освоения учебной дисциплины отражают готовность и способность обучающихся руководствоваться сформированной внутренней позицией личности, системой ценностных ориентаций, позитивных внутренних убеждений, соответствующих традиционным ценностям российского общества, расширение жизненного опыта и опыта деятельности в процессе реализации основных направлений воспитательной деятельности, в том числе в части: гражданского воспитания: *ЛР2. осознание своих конституционных прав и обязанностей, уважение закона и правопорядка;*	ПРб9. сформированность умения анализировать химическую информацию, получаемую из разных источников (средств массовой информации, сеть Интернет и другие);

антикоррупционного поведения	*ЛР3. принятие традиционных национальных, общечеловеческих гуманистических и демократических ценностей;* *ЛР5. готовность вести совместную деятельность в интересах гражданского общества, участвовать в самоуправлении в общеобразовательной организации и детско-юношеских организациях;* *ЛР9. ценностное отношение к государственным символам, историческому и природному наследию, памятникам, традициям народов России, достижениям России в науке, искусстве, спорте, технологиях и труде;*	
ОК 07 Содействовать сохранению окружающей среды, ресурсосбережению, применять знания об изменении климата, принципы бережливого производства, эффективно действовать в чрезвычайных ситуациях	Личностные результаты освоения учебной дисциплины отражают готовность и способность обучающихся руководствоваться сформированной внутренней позицией личности, системой ценностных ориентаций, позитивных внутренних убеждений, соответствующих традиционным ценностям российского общества, расширение жизненного опыта и опыта деятельности в процессе реализации основных направлений воспитательной деятельности, в том числе в части: экологического воспитания: *ЛР28. планирование и осуществление действий в окружающей среде на основе знания целей устойчивого развития человечества;* *ЛР29. активное неприятие действий, приносящих вред окружающей среде;* Метапредметные результаты освоения учебной дисциплины отражают: 8.1. Овладение универсальными учебными познавательными действиями: б) базовые исследовательские действия:	ПРб10. сформированность умений соблюдать правила экологически целесообразного поведения в быту и трудовой деятельности в целях сохранения своего здоровья и окружающей природной среды; учитывать опасность воздействия на живые организмы определенных веществ, понимая смысл показателя предельной допустимой концентрации;

	МР16. осуществлять целенаправленный поиск переноса средств и способов действия в профессиональную среду; 8.2. Овладение универсальными регулятивными действиями: б) самоконтроль: *МР45. давать оценку новым ситуациям, вносить коррективы в деятельность, оценивать соответствие результатов целям;*	
ОК 08 Использовать средства физической культуры для сохранения и укрепления здоровья в процессе профессиональной деятельности и поддержания необходимого уровня физической подготовленности	Личностные результаты освоения учебной дисциплины отражают готовность и способность обучающихся руководствоваться сформированной внутренней позицией личности, системой ценностных ориентаций, позитивных внутренних убеждений, соответствующих традиционным ценностям российского общества, расширение жизненного опыта и опыта деятельности в процессе реализации основных направлений воспитательной деятельности, в том числе в части: физического воспитания: *ЛР20. сформированность здорового и безопасного образа жизни, ответственного отношения к своему здоровью;* *ЛР22. активное неприятие вредных привычек и иных форм причинения вреда физическому и психическому здоровью;*	ПРб1. сформированность представлений: о химической составляющей естественнонаучной картины мира, роли химии в познании явлений природы, в формировании мышления и культуры личности, ее функциональной грамотности, необходимой для решения практических задач и экологически обоснованного отношения к своему здоровью и природной среде; ПРб10. сформированность умений соблюдать правила экологически целесообразного поведения в быту и трудовой деятельности в целях сохранения своего здоровья и окружающей природной среды; учитывать опасность воздействия на живые организмы определенных веществ, понимая смысл показателя предельной допустимой концентрации; ПРб11. для обучающихся с ограниченными возможностями здоровья: сформированность умения применять знания об основных доступных методах познания веществ и химических явлений;
ОК 09 Пользоваться профессиональной документацией на государственном и иностранном языках.	Метапредметные результаты освоения учебной дисциплины отражают: 8.1. Овладение универсальными учебными познавательными действиями: б) базовые исследовательские действия:	ПРб12. для слепых и слабовидящих обучающихся: сформированность умения использовать рельефно точечную систему обозначений Л. Брайля для записи химических формул;

	МР7. владеть навыками учебно-исследовательской и проектной деятельности, навыками разрешения проблем; *МР8. способность и готовность к самостоятельному поиску методов решения практических задач, применению различных методов познания;* *МР9. овладение видами деятельности по получению нового знания, его интерпретации, преобразованию и применению в различных учебных ситуациях, в том числе при создании учебных и социальных проектов;* *МР10. формирование научного типа мышления, владение научной терминологией, ключевыми понятиями и методами;*	

3 СТРУКТУРА И СОДЕРЖАНИЕ УЧЕБНОЙ ДИСЦИПЛИНЫ

3.1 Объем учебной дисциплины и виды учебной работы

Вид учебной работы	Объем в часах	В т.ч. в форме практической подготовки
Объем образовательной программы учебной дисциплины	74	12
Основное содержание	**55**	**0**
теоретическое обучение	29	0
практические занятия	18	0
лабораторные занятия	8	0
Профессионально-ориентированное содержание (содержание прикладного модуля)	**19**	**12**
теоретическое обучение	7	0
практические занятия	4	4
лабораторные занятия	8	8
Промежуточная аттестация *дифференцированный зачет*		

3.2 Тематический план и содержание учебной дисциплины

Наименование разделов и тем	**Содержание учебного материала и формы организации деятельности обучающихся**	**Объем, акад. ч / в том числе в форме практической подготовки, акад. ч**	Код ОК	Код ПР, ЛР, МР,
1	**2**	**3**		
РАЗДЕЛ 1 ОРГАНИЧЕСКАЯ ХИМИЯ		**24/8**		
Тема 1.1 Предмет органической химии. Теория Строения органических соединений А.М. Бутлерова, ее основные положения	**Содержание**	**2/0**		
	Предмет органической химии: ее возникновение, развитие и значение в получении новых веществ и материалов. Структурные формулы органических веществ. Гомология, изомерия. Химическая связь в органических соединениях - одинарные и кратные связи. Представление о классификации органических веществ. Номенклатура органических соединений (систематическая) и тривиальные названия важнейших представителей классов органических веществ.	2/0	ОК 01,ОК 02,ОК 03,ОК 04,ОК 05,ОК 06,	ПРб2, ПРб9, ЛР3, ЛР5, ЛР9, ЛР12, ЛР13, ЛР16, ЛР17, ЛР18, ЛР19, ЛР23, ЛР24, ЛР25, ЛР26, ЛР32, ЛР34 МР1,МР2,МР3,МР21
Тема 1.2 Углеводороды.	**Содержание**	**10/4**		
	Алканы: состав и строение, гомологический ряд. Метан и этан - простейшие представители алканов: физические и химические свойства (реакции замещения и горения), нахождение в природе, получение и применение. Алкены: состав и строение, гомологический ряд. Этилен и пропилен - простейшие представители алкенов: физические и химические свойства (реакции гидрирования, галогенирования, гидратации, окисления и полимеризации), получение и применение. Алкадиены: бутадиен-1,3 и метилбутадиен-1,3:	1/0	ОК 01, ОК 02, ОК 03, ОК 04, ОК 05, ОК 06, ОК 07, ОК 08, ОК 09	ПРб1, ПРб2, ПРб3, ПРб4, ПРб9, ПРб10, ПРб12. ЛР20, ЛР22, ЛР25, ЛР29, ЛР32, ЛР34 МР1, МР2, МР3, МР4, МР7, МР8, МР9, МР10, МР11, МР12

	строение, важнейшие химические свойства (реакция полимеризации). Получение синтетического каучука и резины. Алкины: состав и особенности строения, гомологический ряд. Ацетилен - простейший представитель алкинов: состав, строение, физические и химические свойства (реакции гидрирования, галогенирования, гидратации, горения), получение и применение. Арены. Бензол: состав, строение, физические и химические свойства (реакции галогенирования и нитрования), получение и применение. Токсичность аренов. Генетическая связь между углеводородами, принадлежащими к различным классам. Природные источники углеводородов. Природный газ и попутные нефтяные газы. Нефть и ее происхождение. Способы переработки нефти: перегонка, крекинг (термический, каталитический), пиролиз. Продукты переработки нефти, их применение в промышленности и в быту. Каменный уголь и продукты его переработки.			
	Профессионально-ориентированное содержание	**1/0**		
	Предельные углеводороды (алканы и циклоалканы). Горение метана как один из основных источников тепла в промышленности и быту. Свойства природных углеводородов, нахождение в природе и применение алканов; Непредельные (алкены, алкины и алкадиены) и ароматические углеводороды. Горение ацетилена как источник высокотемпературного пламени для сварки и резки металлов.	**1/0**	ОК 03	ПРб1, ПРб3, ЛР12, ЛР13, ЛР26, МР11, МР38, МР39, МР46
	В том числе практических и лабораторных занятий	**8/4**		

	Практическое занятие № 1. Получение этилена и изучение его свойств	2/0	ОК 01, ОК 02, ОК 03, ОК 04, ОК 05, ОК 06	ПРб6, ПРб9, ПРб10, ЛР16, ЛР23, ЛР25, ЛР28,ЛР29, МР1, МР4, МР12, МР16, МР21, МР30, МР33, МР38
	Практическое занятие № 2. Составление названий предельных углеводородов по формулам и названиям. Решение расчётных задач на определение объёма, количества исходного вещества	2/0	ОК 01, ОК 02, ОК 03, ОК 04, ОК 05, ОК 06	ПРб6, ПРб9, ПРб10, ЛР16, ЛР23, ЛР25, ЛР28,ЛР29, МР1, МР4, МР12, МР16, МР21, МР30, МР33, МР38
	Профессионально-ориентированное содержание	**4/4**		
	Практическое занятие № 3. Решение цепочек превращений на генетическую связь между классами углеводородов. Решение расчетных задач по уравнениям реакций с участием углеводородов.	2/2	ОК 01, ОК 02, ОК 03, ОК 04, ОК 05, ОК 06	ПРб6, ПРб9, ПРб10, ЛР16, ЛР23, ЛР25, ЛР28,ЛР29, МР1, МР4, МР12, МР16, МР21, МР30, МР33, МР38
	Лабораторное занятие №1. Углеводороды и их природные источники	2/2	ОК 01, ОК 02, ОК 03, ОК 04, ОК 05, ОК 06	ПРб3, ПРб5, ПРб6, ПРб8, ПРб10, ПРб11, ПРб12 ЛР12, ЛР13,ЛР20, ЛР23,ЛР27, ЛР29 МР2, МР3, МР4, МР9, МР10, МР13, МР16, МР21, МР30, МР33, МР46
Тема 1.3 Кислородсодержащие органические соединения.	**Содержание**	**6/2**		
	Предельные одноатомные спирты. Метанол и этанол: строение, физические и химические свойства (реакции с активными металлами, галогеноводородами, горение), применение. Водородные связи между молекулами спиртов.	2/0	ОК 01, ОК 02, ОК 03, ОК 04, ОК 05, ОК 06, ОК 07, ОК	ПРб1, ПРб2, ПРб3, ПРб4, ПРб9, ПРб10, ПРб12. ЛР20, ЛР22,ЛР25, ЛР29,ЛР32, ЛР34 МР1, МР2, МР3, МР4,

	Действие метанола и этанола на организм человека. Многоатомные спирты. Этиленгликоль и глицерин: строение, физические и химические свойства (взаимодействие со щелочными металлами, качественная реакция на многоатомные спирты). Действие на организм человека. Применение глицерина и этиленгликоля. Фенол: строение молекулы, физические и химические свойства. Токсичность фенола. Применение фенола. Альдегиды. Формальдегид, ацетальдегид: строение, физические и химические свойства (реакции окисления и восстановления, качественные реакции), получение и применение. Одноосновные предельные карбоновые кислоты. Муравьиная и уксусная кислоты: строение, физические и химические свойства (свойства, общие для класса кислот, реакция этерификации), получение и применение. Стеариновая и олеиновая кислоты как представители высших карбоновых кислот. Мыла как соли высших карбоновых кислот, их моющее действие. Сложные эфиры как производные карбоновых кислот. Гидролиз сложных эфиров. Жиры. Гидролиз жиров. Применение жиров. Биологическая роль жиров. Углеводы: состав, классификация углеводов (моно-, ди- и полисахариды). Глюкоза – простейший моносахарид: особенности строения молекулы, физические и химические свойства (взаимодействие с гидроксидом меди(II), окисление аммиачным раствором оксида серебра(I), восстановление, брожение глюкозы), нахождение в природе, применение, биологическая роль. Фотосинтез. Фруктоза как изомер глюкозы.		08, ОК 09	МР7, МР8, МР9, МР10, МР11, МР12

	Крахмал и целлюлоза как природные полимеры. Строение крахмала и целлюлозы. Физические и химические свойства крахмала (гидролиз, качественная реакция с йодом).			
	В том числе практических и лабораторных занятий	**4/2**		
	Практическое занятие №4. Качественные реакции одноатомных, многоатомных спиртов, уксусной кислоты	2/0	ОК 01, ОК 02, ОК 03, ОК 04, ОК 05, ОК 06	ПРб6, ПРб9, ПРб10, ЛР16, ЛР23, ЛР25, ЛР28,ЛР29, МР1, МР4, МР12, МР16, МР21, МР30, МР33, МР38
	Профессионально-ориентированное содержание	**2/2**		
	Лабораторное занятие №2. «Качественные реакции на кислородсодержащие органические вещества».	2/2	ОК 01, ОК 02, ОК 03, ОК 04, ОК 05, ОК 06	ПРб3, ПРб5, ПРб6, ПРб8, ПРб10, ПРб11, ПРб12 ЛР12, ЛР13,ЛР20, ЛР23,ЛР27, ЛР29 МР2, МР3, МР4, МР9, МР10, МР13, МР16, МР21, МР30, МР33, МР46
Тема 1.4	**Содержание**	**4/2**		

Азотсодержащие органические соединения.	Аминокислоты как амфотерные органические соединения. Физические и химические свойства аминокислот (на примере глицина). Биологическое значение аминокислот. Пептиды. Белки как природные высокомолекулярные соединения. Первичная, вторичная и третичная структура белков. Химические свойства белков: гидролиз, денатурация, качественные реакции на белки. Экспериментальные методы изучения веществ и их превращений: наблюдение и описание демонстрационных опытов: денатурация белков при нагревании, цветные реакции белков.	2/0	ОК 01, ОК 02, ОК 03, ОК 04, ОК 05, ОК 06, ОК 07, ОК 08, ОК 09	ПРб1, ПРб2, ПРб3, ПРб4, ПРб9, ПРб10, ПРб12. ЛР20, ЛР22,ЛР25, ЛР29,ЛР32, ЛР34 МР1, МР2, МР3, МР4, МР7, МР8, МР9, МР10, МР11, МР12
	В том числе практических и лабораторных занятий	**2/2**		
	Профессионально-ориентированное содержание	**2/2**		
	Лабораторное занятие №3. «Качественные реакции на азотсодержащие органические вещества».	2/2	ОК 01, ОК 02, ОК 03, ОК 04, ОК 05, ОК 06	ПРб3, ПРб5, ПРб6, ПРб8, ПРб10, ПРб11, ПРб12 ЛР12, ЛР13,ЛР20, ЛР23,ЛР27, ЛР29 МР2, МР3, МР4, МР9, МР10, МР13, МР16, МР21, МР30, МР33, МР46
Тема 1.5	**Содержание**	**2/0**		

Высокомолекулярные соединения.	Основные понятия химии высокомолекулярных соединений: мономер, полимер, структурное звено, степень полимеризации, средняя молекулярная масса. Основные методы синтеза высокомолекулярных соединений - полимеризация и поликонденсация.	2/0	ОК 01, ОК 02, ОК 03, ОК 04, ОК 05, ОК 06,	ПРб2, ПРб3, ПРб5, ПРб9, ПРб10, ПРб11, ЛР2, ЛР3,ЛР5, ЛР9,ЛР20, ЛР27,ЛР28,ЛР29,ЛР32, МР2, МР3, МР4, МР7, МР9, МР10, МР11, МР24
РАЗДЕЛ 2 ОБЩАЯ И НЕОРГАНИЧЕСКАЯ ХИМИЯ		**50/4**		
Тема 2.1 Строение атома. Периодический закон и Периодическая система химических элементов Д.И. Менделеева.	**Содержание**	**6/2**		
	Химический элемент. Атом. Ядро атома, изотопы. Электронная оболочка. Энергетические уровни, подуровни. Атомные орбитали, s-, p-, d- элементы. Особенности распределения электронов по орбиталям в атомах элементов первых четырех периодов. Электронная конфигурация атомов. Периодический закон и Периодическая система химических элементов Д.И. Менделеева. Связь периодического закона и Периодической системы химических элементов Д.И. Менделеева с современной теорией строения атомов. Закономерности изменения свойств химических элементов и образуемых ими простых и сложных веществ по группам и периодам. Значение периодического закона в развитии науки.	2/0	ОК 01, ОК 02, ОК 03, ОК 04, ОК 05, ОК 06, ОК 07, ОК 08, ОК 09	ПРб1, ПРб6, ПРб9, ПРб11 ЛР2, ЛР3,ЛР5, ЛР9,ЛР24, ЛР25, ЛР26, ЛР32 МР2, МР4, МР9, МР10, МР16, МР21, МР22,МР24, МР26,МР28, МР30,МР38,МР39,МР46
	В том числе практических и лабораторных занятий	**4/2**		
	Практическое занятие №5. Решение практических заданий на составление электронно-графических формул элементов 1–4 периодов.	2/0	ОК 01, ОК 02, ОК 03, ОК 04, ОК 05, ОК 06	ПРб6, ПРб9, ПРб10, ЛР16, ЛР23, ЛР25, ЛР28,ЛР29, МР1, МР4, МР12, МР16, МР21, МР30, МР33, МР38
	Профессионально-ориентированное содержание	**2/2**		
	Практическое занятие №6. Решение практико-	2/2	ОК 01, ОК	ПРб6, ПРб9, ПРб10,

	ориентированных теоретических заданий на характеризацию химических элементов «Металлические и неметаллические свойства, электроотрицательность и сродство к электрону химических элементов в соответствие с их электронным строением и положением в периодической системе химических элементов Д.И. Менделеева».		02, ОК 03, ОК 04, ОК 05, ОК 06	ЛР16, ЛР23, ЛР25, ЛР28,ЛР29, МР1, МР4, МР12, МР16, МР21, МР30, МР33, МР38
Тема 2.2 Строение вещества. Химическая связь.	**Содержание**	**4/0**		
	Виды химической связи (ковалентная неполярная и полярная, ионная, металлическая). Механизмы образования ковалентной химической связи (обменный и донорно-акцепторный). Водородная связь. Валентность. Электроотрицательность. Степень окисления. Ионы: катионы и анионы. Вещества молекулярного и немолекулярного строения. Закон постоянства состава вещества. Типы кристаллических решеток. Зависимость свойства веществ от типа кристаллической решетки.	4/0	ОК 01, ОК 02, ОК 03, ОК 04, ОК 05, ОК 06, ОК 07, ОК 08, ОК 09	ПРб1, ПРб6, ПРб9, ПРб11 ЛР2, ЛР3,ЛР5, ЛР9,ЛР24, ЛР25, ЛР26, ЛР32 МР2, МР4, МР9, МР10, МР16, МР21, МР22, МР24, МР26, МР28, МР30, МР38, МР39, МР46
Тема 2.3 Дисперсные системы и факторы их устойчивости	**Содержание**	**2/0**		
	Дисперсные системы. Коллоидные системы. Истинные растворы. Растворение как физико-химический процесс. Растворы. Способы приготовления растворов. Растворимость. Массовая доля растворенного вещества. Предельно допустимые концентрации и их использование в оценке экологической безопасности. Классификация дисперсных систем по составу. Строение и факторы устойчивости дисперсных систем. Распознавание истинных растворов, коллоидных растворов и грубодисперсных систем. Строение мицеллы. Рассеивание света при прохождении светового пучка через оптически неоднородную среду (эффекта	1/0	ОК 01, ОК 02, ОК 03, ОК 04, ОК 05, ОК 06, ОК 07, ОК 08, ОК 09	ПРб1, ПРб6, ПРб9, ПРб11 ЛР2, ЛР3,ЛР5, ЛР9,ЛР24, ЛР25, ЛР26, ЛР32 МР2, МР4, МР9, МР10, МР16, МР21, МР22, МР24, МР26, МР28, МР30, МР38, МР39, МР46

	Тиндаля). Исследование свойств дисперсных систем для их идентификации.			
	Профессионально-ориентированное содержание	**1/0**		
	Решение практико-ориентированных расчетных заданий на дисперсные системы, используемые в бытовой и производственной деятельности человека, с позиций экологической безопасности последствий и грамотных решений проблем, связанных со строительством.	1/0	ОК 03	ПРб1, ПРб3, ЛР12, ЛР13, ЛР26, МР11, МР38, МР39, МР46
Тема 2.4 Классификация неорганических соединений.	**Содержание**	**10/0**		
	Кислоты как электролиты, их классификация по различным признакам. Химические свойства кислот в свете теории электролитической диссоциации. Особенности взаимодействия концентрированной серной и азотной кислот с металлами. Основные способы получения кислоты. Основания как электролиты, их классификация по различным признакам. Химические свойства оснований в свете теории электролитической диссоциации. Разложение нерастворимых в воде оснований. Основные способы получения оснований. Соли как электролиты. Соли средние, кислые и осно́вные. Химически свойства солей в свете теории электролитической диссоциации. Способы получения солей. Гидролиз солей. Солеобразующие и несолеобразующие оксиды. Основные, амфотерные и кислотные оксиды. Зависимость характера оксида от степени окисления образующего его металла. Химические свойства оксидов. Получение оксидов. Характеристика состава, строения, свойств, получения и применения основных классов неорганических соединений: оксидов, кислот,	2/0	ОК 01, ОК 02, ОК 03, ОК 04, ОК 05, ОК 06, ОК 07, ОК 08, ОК 09	ПРб3, ПРб4, ПРб5, ПРб9,ПРб10, ПРб11, ПРб12 ЛР2, ЛР3,ЛР9, ЛР13,ЛР20, ЛР24, ЛР25, ЛР26,ЛР27, ЛР28, ЛР29, ЛР34 МР2, МР4, МР7, МР8, МР9, МР16, МР21, МР22, МР26, МР28, МР30, МР46

	оснований и солей. Номенклатура неорганических веществ. Генетическая связь неорганических веществ, принадлежащих к различным классам.			
	Профессионально-ориентированное содержание	2/0		
	Физико-химические свойства неорганических веществ. Химические свойства основных классов неорганических веществ (оксидов, гидроксидов, кислот, солей и др.). Закономерности в изменении свойств простых веществ, водородных соединений, высших оксидов и гидроксидов.	2/0	ОК 01, ОК 02, ОК 03, ОК 04, ОК 05, ОК 06, ОК 07, ОК 08, ОК 09	ПРб3, ПРб4, ПРб5, ПРб9,ПРб10, ПРб11, ПРб12 ЛР2, ЛР3,ЛР9, ЛР13,ЛР20, ЛР24, ЛР25, ЛР26,ЛР27, ЛР28, ЛР29, ЛР34 МР2, МР4, МР7, МР8, МР9, МР16, МР21, МР22, МР26, МР28, МР30, МР46
	В том числе практических и лабораторных занятий	**6/0**		
	Практическое занятие №7. Решение практических заданий по классификации, номенклатуре и химическим формулам неорганических веществ различных классов (угарный газ, углекислый газ, аммиак, гашеная известь, негашеная известь, питьевая сода и других): называть и составлять формулы химических веществ, определять принадлежность к классу.	2/0	ОК 01, ОК 02, ОК 03, ОК 04, ОК 05, ОК 06	ПРб6, ПРб9, ПРб10, ЛР16, ЛР23, ЛР25, ЛР28,ЛР29, МР1, МР4, МР12, МР16, МР21, МР30, МР33, МР38
	Практическое занятие №8. Составление уравнений реакций на гидролиз солей.	2/0	ОК 01, ОК 02, ОК 03, ОК 04, ОК 05, ОК 06	ПРб6, ПРб9, ПРб10, ЛР16, ЛР23, ЛР25, ЛР28,ЛР29, МР1, МР4, МР12, МР16,

				МР21, МР30, МР33, МР38
	Лабораторное занятие №4. «Идентификация неорганических веществ с использованием их физико-химических свойств, характерных качественных реакций. Качественные реакции на сульфат-, карбонат, силикат- и хлорид-анионы	2/0	ОК 01, ОК 02, ОК 03, ОК 04, ОК 05, ОК 06	ПРб3, ПРб5, ПРб6, ПРб8, ПРб10, ПРб11, ПРб12 ЛР12, ЛР13,ЛР20, ЛР23,ЛР27, ЛР29 МР2, МР3, МР4, МР9, МР10, МР13, МР16, МР21, МР30, МР33, МР46
Тема 2.5 Химические реакции. Скорость химической реакции. Химическое равновесие	**Содержание**	**10/0**		
	Химическая реакция. Классификация химических реакций в неорганической и органической химии. Закон сохранения массы веществ, закон сохранения и превращения энергии при химических реакциях. Скорость реакции, ее зависимость от различных факторов. Обратимые реакции. Химическое равновесие. Факторы, влияющие на состояние химического равновесия. Принцип Ле Шателье. Понятия: «окислитель», «восстановитель», «окисление», «восстановление», «окислительно-восстановительные реакции»Типы химических реакций по изменению степени окисления химических элементов.	4/0	ОК 01, ОК 02, ОК 03, ОК 04, ОК 05, ОК 06, ОК 07, ОК 08, ОК 09	ПРб3, ПРб4, ПРб5, ПРб9, ПРб10, ПРб11, ПРб12 ЛР2, ЛР3,ЛР9, ЛР13,ЛР20, ЛР24, ЛР25, ЛР26, ЛР27, ЛР28, ЛР29, ЛР34 МР2, МР4, МР7, МР8, МР9, МР16, МР21, МР22, МР26, МР28, МР30, МР46
	В том числе практических и лабораторных занятий	**6/0**		
	Практическое занятие №9. Количественные отношения в химии. Основные количественные законы в химии и расчеты по уравнениям химических реакций.	2/0	ОК 01, ОК 02, ОК 03, ОК 04, ОК 05, ОК 06	ПРб6, ПРб9, ПРб10, ЛР16, ЛР23, ЛР25, ЛР28,ЛР29, МР1, МР4, МР12, МР16, МР21, МР30, МР33, МР38

	Практическое занятие №10. Расчет скоростей химической реакции. Упражнения на смещение химического равновесия.	2/0	ОК 01, ОК 02, ОК 03, ОК 04, ОК 05, ОК 06	ПРб6, ПРб9, ПРб10, ЛР16, ЛР23, ЛР25, ЛР28,ЛР29, МР1, МР4, МР12, МР16, МР21, МР30, МР33, МР38
	Практическое занятие № 11. Составление уравнений ОВР методом электронного баланса. Определение окислителей и восстановителей.	2/0	ОК 01, ОК 02, ОК 03, ОК 04, ОК 05, ОК 06	ПРб6, ПРб9, ПРб10, ЛР16, ЛР23, ЛР25, ЛР28,ЛР29, МР1, МР4, МР12, МР16, МР21, МР30, МР33, МР38
Тема 2.6 Электролитическая диссоциация	**Содержание**	**6/0**		
	Электролитическая диссоциация. Сильные и слабые электролиты. Среда водных растворов веществ: кислая, нейтральная, щелочная. Реакции ионного обмена. Массовая доля вещества в растворе.	4/0	ОК 01, ОК 02, ОК 03, ОК 04, ОК 05, ОК 06, ОК 07, ОК 08, ОК 09	ПРб2, ПРб3, ПРб4, ПРб5, ПРб9, ПРб10, ПРб11, ПРб12 ЛР2, ЛР3,ЛР9, ЛР13,ЛР20, ЛР24, ЛР25, ЛР26, ЛР27, ЛР28, ЛР29, ЛР34 МР2, МР4, МР7, МР8, МР9, МР16, МР21, МР22, МР26, МР28, МР30, МР46
	В том числе практических и лабораторных занятий	**2/0**		
	Лабораторное занятие №5 «Типы химических реакций». Исследование типов (по составу и количеству исходных и образующихся веществ) и признаков химических реакций. Реакции ионного обмена. Испытание растров солей индикаторами	2/0	ОК 01, ОК 02, ОК 03, ОК 04, ОК 05, ОК 06	ПРб3, ПРб5, ПРб6, ПРб8, ПРб10, ПРб11, ПРб12 ЛР12, ЛР13,ЛР20, ЛР23,ЛР27, ЛР29 МР2, МР3, МР4, МР9, МР10, МР13, МР16, МР21, МР30, МР33,

				МР46
Тема 2.7 Металлы. Неметаллы. Общие способы получения металлов	**Содержание**	**10/2**		
	Металлы. Положение металлов в Периодической системе химических элементов Д.И. Менделеева. Особенности строения электронных оболочек атомов металлов. Общие физические свойства металлов. Сплавы металлов. Электрохимический ряд напряжений металлов. Химические свойства важнейших металлов (натрий, калий, кальций, магний, алюминий, цинк, хром, железо, медь) и их соединений. Общие способы получения металлов. Применение металлов в быту и технике. Неметаллы. Положение неметаллов в Периодической системе химических элементов Д.И. Менделеева и особенности строения атомов. Физические свойства неметаллов. Аллотропия неметаллов (на примере кислорода, серы, фосфора и углерода). Химические свойства важнейших неметаллов (галогенов, серы, азота, фосфора, углерода и кремния) и их соединений (оксидов, кислородсодержащих кислот, водородных соединений). Применение важнейших неметаллов и их соединений.	2/0	ОК 01, ОК 02, ОК 03, ОК 04, ОК 05, ОК 06, ОК 07, ОК 08, ОК 09	ПРб2, ПРб3, ПРб4, ПРб5, ПРб9, ПРб10, ПРб11, ПРб12 ЛР2, ЛР3,ЛР9, ЛР13,ЛР20, ЛР24, ЛР25, ЛР26, ЛР27, ЛР28, ЛР29, ЛР34 МР2, МР4, МР7, МР8, МР9, МР16, МР21, МР22, МР26, МР28, МР30, МР46
	Профессионально-ориентированное содержание	**2/0**		
	Дать характеристику элементам (серебро, медь, алюминий) как металлам с высокой электропроводностью. Значение металлов и неметаллов в природе и жизнедеятельности человека и организмов. Коррозия металлов: виды коррозии, способы защиты металлов от коррозии.	2/0	ОК 03	ПРб1, ПРб3, ЛР12, ЛР13, ЛР26, МР11, МР38, МР39, МР46

	Черная и цветная металлургия. Практическое применение электролиза для получения щелочных, щелочноземельных металлов и алюминия. Стекло и силикатная промышленность.			
	В том числе практических и лабораторных занятий	**6/2**		
	Лабораторное занятие №6. Качественные реакции на катионы металлов.	2/0	ОК 01, ОК 02, ОК 03, ОК 04, ОК 05, ОК 06	ПРб3, ПРб5, ПРб6, ПРб8, ПРб10, ПРб11, ПРб12 ЛР12, ЛР13,ЛР20, ЛР23,ЛР27, ЛР29 МР2, МР3, МР4, МР9, МР10, МР13, МР16, МР21, МР30, МР33, МР46
	Профессионально-ориентированное содержание	**2/2**		
	Лабораторное занятие №7. Коррозия металлов и способы защиты от коррозии.	2/2	ОК 01, ОК 02, ОК 03, ОК 04, ОК 05, ОК 06	ПРб3, ПРб5, ПРб6, ПРб8, ПРб10, ПРб11, ПРб12 ЛР12, ЛР13,ЛР20, ЛР23,ЛР27, ЛР29 МР2, МР3, МР4, МР9, МР10, МР13, МР16, МР21, МР30, МР33, МР46
	Лабораторное занятие №8. Исследование физических и химических свойств металлов и неметаллов.	2/0	ОК 01, ОК 02, ОК 03, ОК 04, ОК 05, ОК 06	ПРб3, ПРб5, ПРб6, ПРб8, ПРб10, ПРб11, ПРб12 ЛР12, ЛР13,ЛР20, ЛР23,ЛР27, ЛР29 МР2, МР3, МР4, МР9, МР10, МР13, МР16, МР21, МР30, МР33, МР46
Тема 2.8 Химия и жизнь	**Содержание**	**2/0**		
	Роль химии в обеспечении экологической,	1/0	ОК 01, ОК	ПРб1, ПРб3, ПРб5, ПРб9,

	энергетической и пищевой безопасности, развитии медицины. Понятие о научных методах познания веществ и химических реакций. Представления об общих научных принципах промышленного получения важнейших веществ. Человек в мире веществ и материалов: важнейшие строительные материалы, конструкционные материалы, краски, стекло, керамика, материалы для электроники, наноматериалы, органические и минеральные удобрения. Химия и здоровье человека: правила использования лекарственных препаратов, правила безопасного использования препаратов бытовой химии в повседневной жизни.		02, ОК 03, ОК 04, ОК 05, ОК 06, ОК 07, ОК 08, ОК 09	ПРб10, ПРб11, ПРб12 ЛР2, ЛР3,ЛР5, ЛР9,ЛР12, ЛР13,ЛР20, ЛР22,ЛР23, ЛР24,ЛР25, ЛР26,ЛР27, ЛР28,ЛР29, ЛР32 МР1, МР2, МР3, МР4, МР7, МР8, МР10, МР11, МР13, МР16, МР21,МР22, МР24, МР26, МР28, МР30, МР33, МР36, МР39, МР45
	Профессионально-ориентированное содержание	1/0		
	Решение практико-ориентированных теоретических заданий на свойства, состав, получение и безопасное использование важнейших неорганических веществ в быту и практической деятельности человека. Общие представления о промышленных способах получения химических веществ (на примере производства серной кислоты). Проблема отходов и побочных продуктов.	1/0	ОК 03	ПРб1, ПРб3, ЛР12, ЛР13, ЛР26, МР11, МР38, МР39, МР46
Промежуточная аттестация дифференцированный зачет				
Всего:		**74/12**		

3.3 Перечень лабораторных и практических занятий

Темы лабораторных и (или) практических занятий	Краткое содержание/ описание (цель работы)	Специализированное оборудование, технические средства, программное обеспечение (при необходимости)
Раздел 1. ОРГАНИЧЕСКАЯ ХИМИЯ		
Практические занятия		
Практическое занятие №1. Получение этилена и изучение его свойств	Получение в лаборатории этилена реакцией дегидратацией спиртов. Изучение химических свойств этилена действием этилена на бромную воду, подкисленную раствором перманганата калия. Цели работы: 1. Научиться получать этилен; 2.Научиться определять физические и химические свойства этилена. 3.Уметь подтверждать процессы уравнениями реакций.	Пробирки, пробка с газоотводной трубкой, штатив, спиртовая горелка, спички, этиловый спирт, концентрированная серная кислота, песок, бромная вода, раствор перманганата калия
Практическое занятие №2. Составление названий углеводородов по формулам и названиям. Решение расчётных задач на определение объёма, количества исходного вещества	Гомология, изомерия. Представление о классификации органических веществ. Номенклатура органических соединений (систематическая) и тривиальные названия. Цели работы: 1.Научиться составлять формулы углеводородов; 2. Научиться решать расчётные задачи по уравнениям реакций превращения углеводородов; 3. Научиться решать расчётные задачи на объём вещества, массу, количество вещества.	Таблица Д.И. Менделеева, таблица гомологического ряда предельных углеводородов.
Практическое занятие №3. Решение цепочек превращений на генетическую связь между классами углеводородов. Решение расчетных задач по уравнениям реакций с участием углеводородов.	Гомология, изомерия. Представление о классификации органических веществ. Номенклатура органических соединений (систематическая) и тривиальные названия. Цели работы: 1. Закрепить полученные ранее теоретические представления о типах химических реакций, механизмах их протекания на примере химических свойств алкенов, алкинов, диеновых углеводородов; 2. Развивать навыки составления названий веществ,	Таблица Д.И. Менделеева, таблица гомологического ряда непредельных углеводородов

	структурных формул изомеров. 3. Научиться решать расчётные задачи по уравнениям реакций с участием углеводородов.	
Практическое занятие №4. Качественные реакции одноатомных, многоатомных спиртов, уксусной кислоты	Определение качественных реакций на одноатомные и многоатомные спирты. Исследование свойств уксусной кислоты. Цели работы: 1. Проделать на практике качественные реакции предельных одноатомных и многоатомных спиртов; 2. Исследовать химические свойства карбоновых кислот на примере уксусной (этановой) кислоты. 3.Уметь подтверждать процессы уравнениями реакций.	Пробирки, спиртовка, держатель для пробирок, спираль из медной проволоки, шпатель для сухих веществ, этиловый спирт, глицерин, уксусная кислота, гидроксид натрия, фенолфталеин, опилки магния, карбонат натрия
Раздел 2. ОБЩАЯ И НЕОРГАНИЧЕСКАЯ ХИМИЯ		
Практическое занятие №5. Решение практических заданий на составление электронно-графических формул элементов 1–4 периодов.	Химический элемент. Энергетические уровни, подуровни. Атомные орбитали, s-, p-, d- элементы. Электронная конфигурация атомов. Цель: 1. обобщение знаний об электронном строении атомов химических элементов; 2. закрепление умения и навыки составления электронных формул атомов химических элементов, а также их графических изображений. 3. закрепление основных понятий: «электронное облако», «атомная орбиталь», «радиус».	Таблица «ПСХЭ Д.И. Менделеева»
Практическое занятие №6. Решение практико-ориентированных теоретических заданий на характеризацию химических элементов «Металлические/ неметаллические свойства, электроотрицательность и сродство к электрону химических элементов в	Положение металлов в Периодической системе химических элементов Д.И. Менделеева. Особенности строения электронных оболочек атомов металлов. Цель: 1. Изучить электронное строение химических элементов. 2. Научиться определять электроотрицательность элементов по таблице «ПСХЭ Д.И. Менделеева» 3. Закрепить умение определять	Таблица «ПСХЭ Д.И. Менделеева», электрохимический ряд напряжения металлов.

соответствие с их электронным строением и положением в периодической системе химических элементов Д.И. Менделеева».	металлические/неметаллические свойства элементов.	
Практическое занятие №7. Решение практических заданий по классификации, номенклатуре и химическим формулам неорганических веществ различных классов (угарный газ, углекислый газ, аммиак, гашеная известь, негашеная известь, питьевая сода и других): называть и составлять формулы химических веществ, определять принадлежность к классу.	Неорганические вещества, их классификация по различным признакам. Химические свойства и разложение нерастворимых в воде веществ. Основные способы получения неорганических веществ. Цели работы: 1. Проделать на практике качественные реакции неорганических веществ; 2. Исследовать химические свойства оксидов, как веществ, широко применяемых в промышленности; 3.Уметь подтверждать процессы уравнениями реакций.	Таблица «ПСХЭ Д.И. Менделеева». Электрохимический ряд напряжения металлов, таблица «Растворимости кислот, оснований, солей».
Практическое занятие № 8. Составление уравнений реакций на гидролиз солей.	Исследование среды растворов солей, образованных сильными и слабыми протолитами. Изучение их реакций с растворами щелочи и карбоната натрия. Цели работы: 1.Научиться составлять уравнения гидролиза солей; 2. Научиться определять типы гидролиза; 3.Уметь подтверждать процессы уравнениями реакций.	Таблица «ПСХЭ Д.И. Менделеева». Электрохимический ряд напряжения металлов, таблица «Растворимости кислот, оснований, солей».
Практическое занятие №9. Количественные отношения в химии. Основные количественные законы в химии и расчеты по уравнениям химических реакций.	Классификация и типы химических реакций с участием неорганических веществ. Составление уравнений реакций соединения, разложения, замещения, обмена, в т.ч. реакций горения, окисления-восстановления. Цели: 1.Научиться составлять уравнения соединения, разложения, замещения, обмена; 2. Научиться определять типы реакций; 3.Уметь подтверждать процессы уравнениями реакций.	Таблица «ПСХЭ Д.И. Менделеева». Электрохимический ряд напряжения металлов, таблица «Растворимости кислот, оснований, солей».
Практическое занятие № 10. Расчет скоростей химической реакции.	Скорость реакции, ее зависимость от различных факторов. Обратимые реакции. Химическое равновесие.	Таблица «ПСХЭ Д.И. Менделеева». Электрохимический ряд напряжения

Упражнения на смещение химического равновесия.	Факторы, влияющие на состояние химического равновесия. Принцип Ле Шателье. Цель: 1. Научиться рассчитывать скорость химической реакции; 2. Научиться определять факторы, которые влияют на смещение равновесие; 3.Закрепить умение определять направление смещения химического равновесия.	металлов, таблица «Растворимости кислот, оснований, солей».
Практическое занятие № 11. Составление уравнений ОВР методом электронного баланса. Определение окислителей и восстановителей.	Понятия: «окислитель», «восстановитель», «окисление», «восстановление», «окислительно-восстановительные реакции»Типы химических реакций по изменению степени окисления химических элементов. 1. Углубить знания по составлению уравнений ОВР методом электронного баланса; 2. Изучить ионно-электронный метод составлению уравнений ОВР, показать его преимущества в формировании умений прогнозирования направления протекания ОВР в растворах. 3. Закрепить умения по составлению уравнений ОВР, протекающих в различных средах.	Таблица «ПСХЭ Д.И. Менделеева». Электрохимический ряд напряжения металлов, таблица «Растворимости кислот, оснований, солей».
Лабораторные занятия		
Раздел 1. ОРГАНИЧЕСКАЯ ХИМИЯ		
Лабораторное занятие №1. Углеводороды и их природные источники	Природный газ и попутные нефтяные газы. Нефть и ее происхождение. Способы переработки нефти: перегонка, крекинг (термический, каталитический), пиролиз. Продукты переработки нефти, их применение в промышленности и в быту. Каменный уголь и продукты его переработки. Цели работы: 1.Сформировать более полное представление об углеводородах, способы переработки нефти. 2.Уметь определять какой крекинг эффективнее для	Реактивный штатив с набором реактивов, пробирки, пипетки. Коллекция с природными источниками углеводородов.

	получения топлива. 3.Уметь подтверждать процессы уравнениями реакций.	
Лабораторное занятие №2. «Качественные реакции на кислородсодержащие органические вещества».	Предельные одноатомные и многоатомные спирты. Карбоновые кислоты. Альдегиды и фенолы. 1. Изучить качественные реакции кислородсодержащих органических веществ. 2. Качественные реакции проверить на эксперименте. 3. Эксперимент подтвердить уравнениями реакций.	Реактивный штатив с набором реактивов, пробирки, пипетки Таблица «Растворимость кислот, оснований, солей».
Лабораторное занятие №3. «Качественные реакции на азотсодержащие органические вещества».	Амины. Аминокислоты. Цель: 1. Изучить качественные реакции азотсодержащих органических веществ. 2. Качественные реакции проверить на эксперименте. 3. Эксперимент подтвердить уравнениями реакций.	Реактивный штатив с набором реактивов, пробирки, пипетки Таблица «Растворимость кислот, оснований, солей».
Раздел 2. ОБЩАЯ И НЕОРГАНИЧЕСКАЯ ХИМИЯ		
Лабораторное занятие №4. «Идентификация неорганических веществ с использованием их физико-химических свойств, характерных качественных реакций. Качественные реакции на сульфат-, карбонат, силикат- и хлорид-анионы	Количественные отношения в химии. Основные количественные законы в химии и расчеты по уравнениям химических реакций. Моль как единица количества вещества. Молярная масса. Цель: 1.Научиться проводить качественные реакции на анионы; 2.Уметь применять реактив для идентификации неорганических веществ; 3.Уметь подтверждать химические процессы уравнениями реакций.	Реактивный штатив с набором реактивов, пробирки, пипетки Таблица « Растворимость кислот, оснований, солей».
Лабораторное занятие №5. «Типы химических реакций”. Исследование типов (по составу и количеству исходных и образующихся веществ) и признаков химических реакций. Реакции ионного обмена. Испытание растров солей	Исследование типов (по составу и количеству исходных и образующихся веществ) и признаков химических реакций. Проведение реакций ионного обмена, определение среды водных растворов. Задания на составление ионных реакций». Цель: 1.Научиться проводить качественные реакции на	Реактивный штатив с набором реактивов, пробирки, пипетки. Таблица « Растворимость кислот, оснований, солей».

индикаторами	катионы; 2.Научиться определять среды водных растворов; 3.Уметь подтверждать химические процессы уравнениями реакций.	
Лабораторное занятие №6. Качественные реакции на катионы металлов.	Металлы. Свойства металлов. Электрохимический ряд напряжения металлов. Цель: 1.Научиться проводить качественные реакции на катионы металлов. 2.Уметь подтверждать химические процессы уравнениями реакций.	Реактивный штатив с набором реактивов различных кислот, щелочей. Металлы: алюминий, олово, свинец, железо
Лабораторное занятие №7. Коррозия металлов и способы защиты от коррозии.	Металлы и изделия из них, соприкасаясь с воздухом, водой и различными агрессивными реагентами, постепенно подвергаются разрушению, коррозии. Коррозия – это разрушение металла в результате его физико-химического взаимодействия с окружающей средой. При этом металлы окисляются и образуют продукты, состав которых зависит от условий коррозии. Цели работы: 1. Ознакомиться с процессами химической коррозии и некоторыми методами борьбы с коррозией; 2. Научиться составлять уравнения реакций в молекулярной форме. 3.Описать виды коррозии (химическую и электрохимическую).	Реактивный штатив с набором реактивов, пробирки, пипетки. Электрохимический ряд напряжения металлов.
Лабораторное занятие №8. Исследование физических и химических свойств металлов и неметаллов.	Общие физические свойства металлов и неметаллов. Электрохимический ряд напряжений металлов. Химические свойства важнейших металлов и неметаллов, их соединений. Цели работы: 1.Ознакомиться с основными видами металлов и неметаллов, их физико-механическими свойствами и областью применения;	Реактивный штатив с набором реактивов, пробирки, пипетки. Электрохимический ряд напряжения металлов.

	2.Изучить общую терминологию, принятую действующими стандартами на металлы и неметаллы. 3.Научиться составлять ОВ уравнения реакций.	

4 УСЛОВИЯ РЕАЛИЗАЦИИ УЧЕБНОЙ ДИСЦИПЛИНЫ

4.1 Материально-техническое обеспечение

Для реализации программы учебной дисциплины предусмотрены следующие специальные помещения:

Кабинет *«Естественнонаучных дисциплин»*, оснащенный в соответствии с приложением 3 образовательной программы.

Лаборатория *«Химии»,* оснащенная в соответствии с приложением 3 образовательной программы.

Помещение для воспитательной работы, оснащенное в соответствии с приложением 3 образовательной программы.

Компьютерный класс, оснащенный в соответствии с приложением 3 образовательной программы.

4.2 Учебно-методическое и информационное обеспечение реализации программы

Основные источники:

1. Габриелян, О. С. Химия: 10-й класс: базовый уровень : учебник / О. С. Габриелян, И. Г. Остроумов, С. А. Сладков. — 6-е изд., стер. — Москва : Просвещение, 2024. — 128 с. — ISBN 978-5-09-112176-6. — Текст : электронный // Лань : электронно-библиотечная система. — URL: https://e.lanbook.com/book/408671 (дата обращения: 01.04.2025). — Режим доступа: для авториз. пользователей.

2. Габриелян, О. С. Химия: 11-й класс: базовый уровень : учебник / О. С. Габриелян, И. Г. Остроумов, С. А. Сладков. — 6-е изд., стер. — Москва : Просвещение, 2024. — 127 с. — ISBN 978-5-09-112177-3. — Текст : электронный // Лань : электронно-библиотечная система. — URL: https://e.lanbook.com/book/408668 (дата обращения: 01.04.2025). — Режим доступа: для авториз. пользователей.

Дополнительные источники:

1. Рудзитис, Г. Е. Химия: 11-й класс: базовый уровень : учебник / Г. Е. Рудзитис, Ф. Г. Фельдман. — 10-е изд., стер. — Москва : Просвещение, 2023. — 223 с. — ISBN 978-5-09-108904-2. — Текст : электронный // Лань : электронно-библиотечная система. — URL: https://e.lanbook.com/book/360830 (дата обращения: 01.04.2025). — Режим доступа: для авториз. пользователей.

2. Химия : 11-й класс : углублённый уровень : учебник / В. В. Еремин, Н. Е. Кузьменко, А. А. Дроздов, В. В. Лунин. — 10-е изд., стер. — Москва : Просвещение, 2023. — 478 с. — ISBN 978-5-09-107469-7. — Текст : электронный // Лань : электронно-библиотечная система. — URL: https://e.lanbook.com/book/360821 (дата обращения: 01.04.2025). — Режим доступа: для авториз. пользователей.

3. Блинов, Л. Н. Сборник задач и упражнений по общей химии : учебное пособие / Л. Н. Блинов, И. Л. Перфилова, Т. В. Соколова. — Санкт-Петербург : Лань, 2022. — 188 с. — ISBN 978-5-8114-2039-1. — Текст : электронный // Лань : электронно-библиотечная система. — URL: https://e.lanbook.com/book/212330 (дата обращения: 01.04.2025). — Режим доступа: для авториз. пользователей.

4. Хаханина, Т. И. Органическая химия : учебное пособие для среднего профессионального образования / Т. И. Хаханина, Н. Г. Осипенкова. — Москва : Издательство Юрайт, 2024. — 396 с. — (Профессиональное образование). — ISBN 978-5-534-00948-4. — Текст : электронный // Образовательная платформа Юрайт [сайт]. — URL: https://urait.ru/bcode/535460 (дата обращения: 09.04.2025).

Интернет-ресурсы:

1. Единая коллекция цифровых образовательных ресурсов : сайт. – URL : http://school-collection.edu.ru/(дата обращения: 29.01.2025). – Текст : электронный.

2. Фестиваль педагогических идей "Открытый урок" : сайт. - URL : http://festival.1september.ru/subjects/4/(дата обращения: 29.01.2024). – Текст : электронный.

3. Педсовет : Первый национальный психолого- педагогический институт : сайт. URL : http://pedsovet.org/(дата обращения: 29.01.2025). – Текст : электронный.

4. Алхимик. Электронный журнал : сайт. - URL :http://www.alhimik.ru(дата обращения: 29.01.2025). – Текст : электронный.

5. Мир химии : сайт. - URL : http://www.chemistry.narod.ru/ (дата обращения: 29.01.2025). – Текст : электронный.

6. Химия. Образовательный сайт для школьников : сайт. - URL : http://hemi.wallst.ru/(дата обращения: 29.01.2025). – Текст : электронный.

7. Открытый Колледж: Химия : сайт. - URL : http://www.college.ru/chemistry/ (дата обращения: 29.01.2025). – Текст : электронный.

5 КОНТРОЛЬ И ОЦЕНКА РЕЗУЛЬТАТОВ ОСВОЕНИЯ УЧЕБНОЙ ДИСЦИПЛИНЫ

Контроль и оценка результатов освоения дисциплины осуществляется преподавателем в процессе текущего контроля и промежуточной аттестации.

5.1 Текущий контроль

№	Контролируемые разделы (темы) учебной дисциплины	Контролируемые результаты (ОК, ПР, ЛР, МР)	Наименование оценочного средства	Критерии оценки
1	Раздел 1 Органическая химия	*ОК 01, ОК 02, ОК 03, ОК 04, ОК 05, ОК 06, ОК 07, ОК 08, ОК 09* *ПРб1, ПРб2, ПРб3, ПРб4, ПРб5, ПРб6, ПРб7, ПРб8, ПРб9, ПРб10, ПРб11, ПРб12.* *ЛР3, ЛР5,ЛР9, ЛР12, ЛР13, ЛР20, ЛР22, ЛР23,ЛР24, ЛР25,ЛР26, ЛР27,ЛР28,ЛР29* *МР1, МР2, МР3, МР4, МР7, МР8, МР9, МР10, МР11, МР12, МР13, МР16,МР21,МР22,МР24,МР26,МР28,МР30,МР33,МР38,МР39,МР45,МР46*	Контрольная работа Тест	См. ниже
2	Тема 1.1 Теоретические основы органической химии	*ОК 01, ОК 02, ОК 03, ОК 04, ОК 05, ОК 06* *ПРб2, ПРб9,ЛР3, ЛР5, ЛР9, ЛР12, ЛР13,ЛР16, ЛР17, ЛР18, ЛР19, ЛР23, ЛР24, ЛР25, ЛР26, ЛР32, ЛР34* *МР1, МР2, МР3, МР21*	Тест	См. ниже
3	Тема 1.2 Углеводороды	*ОК 01, ОК 02, ОК 03, ОК 04, ОК 05, ОК 06, ОК 07, ОК 08, ОК 09* *ПРб1, ПРб2, ПРб3, ПРб4, ПРб9, ПРб10, ПРб12.* *ЛР20, ЛР22,ЛР25, ЛР29,ЛР32, ЛР34* *МР1, МР2, МР3, МР4, МР7, МР8, МР9, МР10, МР11, МР12*	Тест Практическая работа (практическое задание)	См. ниже
4	Тема 1.3 Кислородсодержащие органические соединения	*ОК 01, ОК 02, ОК 03, ОК 04, ОК 05, ОК 06, ОК 07, ОК 08, ОК 09* *ПРб1, ПРб2, ПРб3, ПРб4, ПРб9, ПРб10, ПРб12.* *ЛР20, ЛР22,ЛР25, ЛР29,ЛР32, ЛР34* *МР1, МР2, МР3, МР4, МР7, МР8, МР9, МР10, МР11, МР12*	Тест Практическая работа (практическое задание)	См. ниже
5	Тема 1.4 Азотсодержащие органические соединения.	*ОК 01, ОК 02, ОК 03, ОК 04, ОК 05, ОК 06* *ПРб2, ПРб9,ЛР3, ЛР5, ЛР9, ЛР12, ЛР13,ЛР16, ЛР17, ЛР18, ЛР19, ЛР23, ЛР24, ЛР25, ЛР26, ЛР32, ЛР34* *МР1, МР2, МР3, МР21*	Тест	См. ниже
6	Тема 1.5 Высокомолекулярные соединения.	*ОК 01, ОК 02, ОК 03, ОК 04, ОК 05, ОК 06* *ПРб2, ПРб3, ПРб5, ПРб9, ПРб10, ПРб11,* *ЛР2, ЛР3,ЛР5, ЛР9,ЛР20, ЛР27, ЛР28, ЛР29, ЛР32,* *МР2, МР3, МР4, МР7, МР9, МР10, МР11, МР24*	Тест	См. ниже

7	Раздел 2 Общая и неорганическая химия	*ОК 01, ОК 02, ОК 03, ОК 04, ОК 05, ОК 06, ОК 07, ОК 08, ОК 09* *ПРб1, ПРб2, ПРб3, ПРб4, ПРб5, ПРб6, ПРб7, ПРб8, ПРб9, ПРб10, ПРб11, ПРб12.* *ЛР3, ЛР5,ЛР9, ЛР12, ЛР13, ЛР20, ЛР22, ЛР23,ЛР24, ЛР25,ЛР26, ЛР27, ЛР28, ЛР29* *МР1, МР2, МР3, МР4, МР7, МР8, МР9, МР10, МР11, МР12, МР13, МР16, МР21, МР22, МР24, МР26, МР28, МР30, МР33, МР38, МР39, МР45, МР46*	Контрольная работа Тест	См. ниже
8	Тема 2.1 Строение атома. Периодический закон и Периодическая система химических элементов Д.И. Менделеева.	*ОК 01, ОК 02, ОК 03, ОК 04, ОК 05, ОК 06, ОК 07, ОК 08, ОК 09* *ПРб1, ПРб6, ПРб9, ПРб11* *ЛР2, ЛР3,ЛР5, ЛР9,ЛР24, ЛР25, ЛР26, ЛР32* *МР2, МР4, МР9, МР10, МР16, МР21, МР22, МР24, МР26, МР28, МР30, МР38, МР39, МР46*	Практическая работа (практическое задание)	См. ниже
9	Тема 2.2 Строение вещества. Химическая связь	*ОК 01, ОК 02, ОК 03, ОК 04, ОК 05, ОК 06, ОК 07, ОК 08, ОК 09* *ПРб1, ПРб6, ПРб9, ПРб11* *ЛР2, ЛР3,ЛР5, ЛР9,ЛР24, ЛР25, ЛР26, ЛР32* *МР2, МР4, МР9, МР10, МР16, МР21, МР22, МР24, МР26, МР28, МР30, МР38, МР39, МР46*	Практическая работа (практическое задание)	См. ниже
10	Тема 2.3 Классификация неорганических соединений.	*ОК 01, ОК 02, ОК 03, ОК 04, ОК 05, ОК 06, ОК 07, ОК 08, ОК 09* *ПРб3, ПРб4, ПРб5, ПРб9, ПРб10, ПРб11, ПРб12ЛР2, ЛР3,ЛР9,* *ЛР13,ЛР20, ЛР24, ЛР25, ЛР26, ЛР27, ЛР28, ЛР29, ЛР34* *МР2, МР4, МР7, МР8, МР9, МР16, МР21, МР22, МР26, МР28, МР30, МР46*	Тест Практическая работа (практическое задание)	См. ниже
11	Тема 2.4 Химические реакции Скорость химической реакции. Химическое равновесие	*ОК 01, ОК 02, ОК 03, ОК 04, ОК 05, ОК 06, ОК 07, ОК 08, ОК 09* *ПРб3, ПРб4, ПРб5, ПРб9, ПРб10, ПРб11, ПРб12* *ЛР2, ЛР3,ЛР9, ЛР13,ЛР20, ЛР24, ЛР25, ЛР26, ЛР27, ЛР28, ЛР29, ЛР34* *МР2, МР4, МР7, МР8, МР9, МР16, МР21, МР22, МР26, МР28, МР30, МР46*	Тест Практическая работа (практическое задание)	См. ниже

12	Тема 2.5 Вода. Растворы. Электролитическая диссоциация	*ОК 01, ОК 02, ОК 03, ОК 04, ОК 05, ОК 06, ОК 07, ОК 08, ОК 09* *ПРб2, ПРб3, ПРб4, ПРб5, ПРб9, ПРб10, ПРб11, ПРб12* *ЛР2, ЛР3,ЛР9, ЛР13,ЛР20, ЛР24, ЛР25, ЛР26, ЛР27, ЛР28, ЛР29, ЛР34* *МР2, МР4, МР7, МР8, МР9, МР16, МР21, МР22, МР26, МР28, МР30, МР46*	Тест Практическая работа (практическое задание)	См. ниже
13	Тема 2.6 Металлы. Неметаллы. Общие способы получения металлов	*ОК 01, ОК 02, ОК 03, ОК 04, ОК 05, ОК 06, ОК 07, ОК 08, ОК 09* *ПРб2, ПРб3, ПРб4, ПРб5, ПРб9, ПРб10, ПРб11, ПРб12* *ЛР2, ЛР3,ЛР9, ЛР13,ЛР20, ЛР24, ЛР25, ЛР26, ЛР27, ЛР28, ЛР29, ЛР34* *МР2, МР4, МР7, МР8, МР9, МР16, МР21, МР22, МР26, МР28, МР30, МР46*	Тест Практическая работа (практическое задание)	См. ниже
14	Тема 2.7 Химия и жизнь	*ОК 01, ОК 02, ОК 03, ОК 04, ОК 05, ОК 06* *ПРб2, ПРб3, ПРб5, ПРб9, ПРб10, ПРб11,* *ЛР2, ЛР3,ЛР5, ЛР9,ЛР20, ЛР27, ЛР28, ЛР29, ЛР32,* *МР2, МР3, МР4, МР7, МР9, МР10, МР11, МР24*	Тест	См. ниже

Критерии оценки практического задания:

«5» (отлично): выставляется студенту, если расчетная и графическая части выполнены в полном объеме, решение оформлено с соблюдением установленных правил; студент свободно владеет теоретическим материалом, безошибочно применяет его при решении задач.

«4» (хорошо): выставляется студенту, если при выполнении задания допущены незначительные ошибки, решение оформлено с соблюдением установленных правил; студент свободно владеет теоретическим материалом, безошибочно применяет его при решении задач;

«3» (удовлетворительно): выставляется студенту, если задание выполнено с «грубыми» ошибками, решение оформлено без соблюдения установленных правил ;

«2» (неудовлетворительно): выставляется студенту, если работа не выполнена.

Критерии оценки лабораторного занятия:

«5» (отлично): выполнены все задания лабораторной работы, студент четко и без ошибок ответил на все контрольные вопросы.

«4» (хорошо): выполнены все задания лабораторной работы; студент ответил на все контрольные вопросы с замечаниями.

«3» (удовлетворительно): выполнены все задания лабораторной работы с замечаниями; студент ответил на все контрольные вопросы с замечаниями.

«2» (не зачтено): студент не выполнил или выполнил неправильно задания лабораторной работы; студент ответил на контрольные вопросы с ошибками или не ответил на контрольные вопросы.

Критерии оценки тестирования:

За правильно выполненное действие, задание выставляется положительная оценка – 1 балл.

За неправильно выполненное действие, задание выставляется отрицательная оценка – 0 баллов.

Для оценки образовательных достижений обучающихся применяется универсальная шкала.

Процент результативности (правильных ответов)	Качественная оценка уровня подготовки	
	балл (отметка)	вербальный аналог
90 ÷ 100	5	отлично

80 ÷ 89	4	хорошо
70 ÷ 79	3	удовлетворительно
менее 70	2	неудовлетворительно

Критерии оценки контрольной работы:

«5» (отлично): заслуживает студент, обнаруживший всестороннее, систематическое и глубокое знание учебно-программного материала, умение свободно выполнять задания, предусмотренные программой.

«4» (хорошо): выставляется студентам, показавшим систематический характер знаний по теме и способным к их самостоятельному пополнению и обновлению в ходе дальнейшей учебной работы и профессиональной деятельности, допустившим незначительные ошибки при выполнении работы.

«3» (удовлетворительно): выставляется студентам, допустившим погрешности в ответе на теоретические вопросы и при выполнении практической части, но обладающим необходимыми знаниями для их устранения под руководством преподавателя.

«2» (не зачтено): выставляется студенту, обнаружившему пробелы в знаниях основного учебно-программного материала, допустившему принципиальные ошибки в выполнении предусмотренных программой заданий.

5.2 Промежуточная аттестация

Промежуточная аттестация обучающихся осуществляется по завершении изучения учебной дисциплины «Химия» и позволяет определить качество и уровень ее освоения.

Форма промежуточной аттестации по дисциплине «Химия» - дифференцированный зачет

Результаты обучения	**Оценочные средства для промежуточной аттестации**
ОК 01, ОК 02, ОК 03, ОК 04, ОК 05, ОК 06, ОК 07, ОК 08, ОК 09	**Вид оценочного средства – контрольная работа, состоящая из тестовых вопросов и практических заданий** **Примеры тестовых вопросов** 1.Схема распределения электронов по слоям в атоме химического элемента, образующего соединения, соответствующие общим формулам $H_2Э$ и $ЭO_3$ 1) 2e,6e 2) 2e,8e,5e 3) 2e,8e,6e 4) 2e,8e,7e 2.Ряд элементов, расположенных в порядке увеличения атомных радиусов: 1)S,P,Si 2)P,S,O 3)Se,S,O 4)Be,B,Al 3. Оксид углерода (IV) является 1) амфотерным 2) кислотным 3) несолеобразующим 4) основным 4.Необратимая химическая реакция произойдет при сливании растворов веществ, формулы которых: 1)KOH и NaCl 2)$CuCl_2$ и KOH 3) $MgCl_2$ и HNO_3 4) $Al_2(SO_4)_3$ и $Cu(NO_3)_2$ 5.Верны ли следующие высказывания? А.Степень окисления атома хрома в соединении CrO равна +3 Б.Степень окисления атома хрома в соединении Cr_2O_3 равна +3 1) верно только А 2) верно только Б 3) верны оба суждения 4) оба суждения не верны

6. С разбавленной серной кислотой реагируют:
1)Cu 2)Mg 3)CuO 4)$BaCl_2$ 5)NaOH 6) SO_2
Распределение электронов по энергетическим уровням 2е, 8е, 2е соответствует частице 1) Mg^0 2) O^{2-}3) Mg^{2+}4) S^{2-}

7.В ряду элементов Na – Mg – Al - Si
1. уменьшаются радиусы атомов
2. уменьшается число протонов в ядрах атомов
3. увеличивается число электронных слоёв в атомах
4. уменьшается высшая степень окисления атомов в соединениях

8. Фактор, не влияющий на скорость химических реакций,
1. природа реагирующих веществ
2. температура
3. концентрация реагирующих веществ
4. тип химической реакции

9. Углеводороды, имеющие одну двойную связь в молекуле, называются:
1. алканы
2. алкены
3. алкины
4. арены

10. Реакция гидрирования возможна для вещества, формула которого:
1. $H_3C - CH = CH_2$
2. $H_3C - CH_2 - CH_3$
3. CH_4
4. $CH_3 - CH_3$

Примеры практических заданий

1. Запишите уравнения реакций, с помощью которых можно осуществить превращения $Zn \rightarrow ZnCl_2 \rightarrow Zn(OH)_2 \rightarrow ZnO$
2. Для перехода 2 запишите ионное уравнение.
3. К 34,8г сульфата калия прилили раствор, содержащий 83,2 г хлорида бария. Определите массу образовавшегося осадка. (5б).
4. Расставьте коэффициенты в уравнении реакции с помощью электронного баланса. $Cu + HNO_3 \rightarrow Cu(NO_3)_2 + NO + H_2O$.
5. Определить концентрацию гидроксид-ионов, если концентрация ионов водорода равна10^{-3} моль/л.
6. Определить концентрацию ионов водорода, если концентрация гидроксид-ионов равна10^{-5} моль/л.
7. Определить температуру кипения и температуру замерзания 2-процентного раствора нафталина (C10H8) в бензоле.
8. Определите массовую долю сахарозы C12H22011 в воде, если известно, что температура замерзания этого раствора составляет минус 0,21 °C.

	9. Раствор неэлектролита содержит 2,5 г растворенно-го вещества в 25 г бензола и замерзает при температуре 4,3 °С. Опре-делить молярную массу растворенного вещества. 10. Рассчитайте объем водорода, выделившегося при взаимодействии с соляной кислотой 162,5г цинка, содержащего 10% примесей 11. Вычислите относительную молекулярную массу циклопропана C_3H_6 и отношение масс (массовые отношения) элементов в этом углеводороде. 12. Вычислите массовые доли (в %) элементов в глюкозе $C_6H_{12}O_6$. 13. Определите химическую формулу предельного углеводорода, в состав которого входят 9 массовых частей углерода и 2 массовые части водорода. Назовите вещество. 14. Определите молекулярную формулу вещества, если известно, что массовая доля углерода в нем равна 40,0% водорода – 6,67%, кислорода – 53,33%. Плотность паров этого вещества по углекислому газу равна 1,364. Какие вещества отвечают этой формуле? Напишите их структурные формулы и назовите вещества. 15. Вычислите, сколько молекул содержится в 36 г воды. В каком объеме метана CH4 (н. у.) столько же молекул?

Критерии оценки *дифференцированного зачета*

- «Отлично» - теоретическое содержание курса освоено полностью, без пробелов, умения сформированы, все предусмотренные программой учебные задания выполнены, качество их выполнения оценено высоко.
- «Хорошо» - теоретическое содержание курса освоено полностью, без пробелов, некоторые умения сформированы недостаточно, все предусмотренные программой учебные задания выполнены, некоторые виды заданий выполнены с ошибками.
- «Удовлетворительно» - теоретическое содержание курса освоено частично, но пробелы не носят существенного характера, необходимые умения работы с освоенным материалом в основном сформированы, большинство предусмотренных программой обучения учебных заданий выполнено, некоторые из выполненных заданий содержат ошибки.
- «Неудовлетворительно» - теоретическое содержание курса не освоено, необходимые умения не сформированы, выполненные учебные задания содержат грубые ошибки.

Приложение 1

ОБРАЗОВАТЕЛЬНЫЕ ТЕХНОЛОГИИ

При проведении теоретических и практических/лабораторных занятий используются следующие педагогические технологии:

№п/п	Название образовательной технологии (с указанием автора) / активные и интерактивные методы обучения	Цель использования образовательной технологии	Планируемый результат использования образовательной технологии	Описание порядка использования (алгоритм применения) технологии в практической профессиональной деятельности
1	Технология проектной деятельности (Джон Дьюи, Уильям Килпатрик)	Формирование личностных и метапредметных универсальных учебных действий, в частности умений самостоятельно добывать знания, применять осознанно их в практической деятельности, готовности находить решение учебных и социальных проблем, потребности и способности к саморазвитию.	Рефлексия сформированност и личностных и метапредметных универсальных учебных действий.	Поисковый (обсуждение) Конструкторский (поиск оптимального решения) Технологический (выполнение запланированных операций) Заключительный (анализ процесса и результатов)
2	Информационно-коммуникационная технология (А.В. Демурова)	Информационный обмен при подготовке и выполнении лабораторной работы.	Сопровождение материалов урока (видеоролики, схемы, таблицы, карточки)	Презентации, видеоролики
3	Здоровьесберегающая Технология (Н.К. Смирнов)	-обеспечение санитарно-гигиенического состояния учебного помещения (освещение, проветривание, температурный режим и пр.); -проведение «физкультминутки», «физкультпаузы» во время занятия; -наличие «эмоциональных разрядок»: шуток, улыбок, юмористических или	-Соблюдение оптимального воздушно-теплового режима в аудитории; -поддержание работоспособност и обучающихся на занятии; -позитивная психологическая атмосфера.	Контроль освещения во время проведения занятия; проветривание; физкультпауза; эмоциональные разрядки; своевременное завершение урока.

		поучительных картинок, поговорок, известных высказываний с комментариями и т.п.		
4	Интерактивные технологии	Вовлечение каждого обучающегося в образовательный процесс	Активная деятельность каждого обучающегося на занятии, объективное оценивание деятельности обучающегося на занятии.	Групповая деятельность в упражнениях, обсуждение общих решений
5	Кейс-метод (А. Долгоруков)	Выявление, отбор и решение проблемных ситуаций, Осмысление значений деталей, описанных в ситуации	Анализ ситуации и выработка практического решения совместными усилиями мини-групп	Знакомство с ситуацией, выделение проблемы, мозговой штурм, анализ принятия решений, Решение кейса – предложение вариантов решения проблемной ситуации, связанной с профессиональной деятельностью

Приложение 2.8 к ОПОП-П по специальности
15.02.03 Монтаж, техническое обслуживание и ремонт гидравлического и
пневматического оборудования (по отраслям)

Министерство науки и высшего образования Российской Федерации

Федеральное государственное бюджетное образовательное учреждение
высшего образования
«Магнитогорский государственный технический университет
им. Г. И. Носова»
Многопрофильный колледж

РАБОЧАЯ ПРОГРАММА УЧЕБНОЙ ДИСЦИПЛИНЫ
ОУП.08 БИОЛОГИЯ
общеобразовательного цикла
программы подготовки специалистов среднего звена
по специальности 15.02.03 Монтаж, техническое обслуживание и ремонт гидравлического и пневматического оборудования (по отраслям)

Квалификация: Техник-механик

Форма обучения
очная на базе основного общего образования

Магнитогорск, 2025

Рабочая программа учебной дисциплины «Биология» разработана на основе требований Федерального государственного образовательного стандарта среднего общего образования, утвержденного приказом Министерства образования и науки Российской Федерации от 17.05.2012 года №413, на основе положений федеральной основной общеобразовательной программы среднего общего образования, утвержденной приказом Министерства просвещения Российской Федерации от 18.05.2023 года №371, и с учетом требований Федерального государственного образовательного стандарта по специальности среднего профессионального образования 15.02.03 Монтаж, техническое обслуживание и ремонт гидравлического и пневматического оборудования (по отраслям), утвержденного приказом Министерства просвещения Российской Федерации от 30.11.2023 г. № 908, и с учетом получаемой специальности.

Организация-разработчик: Многопрофильный колледж ФГБОУ ВО «Магнитогорский государственный технический университет им. Г. И. Носова»

Разработчики:
преподаватель отделения №1 "Общеобразовательной подготовки" Многопрофильного колледжа ФГБОУ ВО «МГТУ им. Г.И. Носова» М.М. Буркарт
преподаватель отделения №1 "Общеобразовательной подготовки" Многопрофильного колледжа ФГБОУ ВО «МГТУ им. Г.И. Носова» Т.А. Вандышева
преподаватель отделения №1 "Общеобразовательной подготовки" Многопрофильного колледжа ФГБОУ ВО «МГТУ им. Г.И. Носова» А.А. Юсупова

ОДОБРЕНО
Предметной комиссией «Математических и естественнонаучных дисциплин»
Председатель Е.С. Корытникова
Протокол № 5 от «22» января 2025г

Методической комиссией МпК
Протокол № 3 от «19» февраля 2025г

СОДЕРЖАНИЕ

1 ОБЩАЯ ХАРАКТЕРИСТИКА РАБОЧЕЙ ПРОГРАММЫ УЧЕБНОЙ ДИСЦИПЛИНЫ «БИОЛОГИЯ» 782

1.1 Область применения программы 782

1.2 Цель и место дисциплины в структуре программы подготовки специалистов среднего звена 782

2 ПЛАНИРУЕМЫЕ РЕЗУЛЬТАТЫ ОСВОЕНИЯ УЧЕБНОЙ ДИСЦИПЛИНЫ 782

3 СТРУКТУРА И СОДЕРЖАНИЕ УЧЕБНОЙ ДИСЦИПЛИНЫ 794

3.1 Объем учебной дисциплины и виды учебной работы 794

3.2 Тематический план и содержание учебной дисциплины 795

3.3 Перечень лабораторных и практических работ 810

4УСЛОВИЯ РЕАЛИЗАЦИИ УЧЕБНОЙ ДИСЦИПЛИНЫ 812

4.1 Материально-техническое обеспечение 812

4.2 Учебно-методическое и информационное обеспечение реализации программы 812

5 КОНТРОЛЬ И ОЦЕНКА РЕЗУЛЬТАТОВ ОСВОЕНИЯ УЧЕБНОЙ ДИСЦИПЛИНЫ 813

5.1 Текущий контроль 813

5.2 Промежуточная аттестация 816

Приложение 1 822

1 ОБЩАЯ ХАРАКТЕРИСТИКА РАБОЧЕЙ ПРОГРАММЫ УЧЕБНОЙ ДИСЦИПЛИНЫ «БИОЛОГИЯ»

1.1 Область применения программы

Рабочая программа учебной дисциплины «Биология» является частью программы подготовки специалистов среднего звена по специальности 15.02.03 Монтаж, техническое обслуживание и ремонт гидравлического и пневматического оборудования (по отраслям). Рабочая программа составлена для очной формы обучения.

1.2 Цель и место дисциплины в структуре программы подготовки специалистов среднего звена

Учебная дисциплина «Биология» относится к общеобразовательному циклу программы подготовки специалистов среднего звена и относится к предметной области ФГОС среднего общего образования естественные науки.

Уровень освоения учебной дисциплины в соответствии с ФГОС среднего общего образования базовый.

Освоение дисциплины направлено на достижение следующих целей:

- овладение обучающимися знаниями о структурно-функциональной организации живых систем разного ранга и приобретение умений использовать эти знания для грамотных действий в отношении объектов живой природы и решения различных жизненных проблем.

Учебная дисциплина «Биология» имеет междисциплинарную связь с общеобразовательными учебными дисциплинами «Химия», «Физика», «География», «Основы безопасности и защиты Родины».

Учебная дисциплина «Биология» является предшествующим для изучения следующих учебных дисциплин/профессиональных модулей: СГ.03 Безопасность жизнедеятельности, ОП.09 Охрана труда, ОП.11 Электробезопасность.

2 ПЛАНИРУЕМЫЕ РЕЗУЛЬТАТЫ ОСВОЕНИЯ УЧЕБНОЙ ДИСЦИПЛИНЫ

Освоение содержания учебной дисциплины «Биология» обеспечивает достижение обучающимися следующих **результатов:**

Общие и профессиональные компетенции	Планируемые результаты обучения	
	Личностные / метапредметные	**Предметные**
ОК 01 Выбирать способы решения задач профессиональной деятельности применительно к различным контекстам	Личностные результаты освоения учебной дисциплины отражают готовность и способность обучающихся руководствоваться сформированной внутренней позицией личности, системой ценностных ориентаций, позитивных внутренних убеждений, соответствующих традиционным ценностям российского общества, расширение жизненного опыта и опыта деятельности в процессе реализации основных направлений воспитательной деятельности, в том числе в части: трудового воспитания: *ЛР23. готовность к труду, осознание ценности мастерства, трудолюбие;* *ЛР24. готовность к активной деятельности технологической и социальной направленности, способность инициировать, планировать и самостоятельно выполнять такую деятельность;* *ЛР25. интерес к различным сферам профессиональной деятельности, умение совершать осознанный выбор будущей профессии и реализовывать собственные жизненные планы;* Метапредметные результаты освоения учебной дисциплины отражают: 8.1. Овладение универсальными учебными познавательными действиями: а) базовые логические действия: *МР1. самостоятельно формулировать и актуализировать проблему, рассматривать ее всесторонне;* *МР2. устанавливать существенный признак или основания для сравнения, классификации и обобщения;* *МР3. определять цели деятельности, задавать параметры и критерии их достижения;*	ПРб2. сформированность умения раскрывать содержание основополагающих биологических терминов и понятий: жизнь, клетка, ткань, орган, организм, вид, популяция, экосистема, биоценоз, биосфера; метаболизм (обмен веществ и превращение энергии), гомеостаз (саморегуляция), биосинтез белка, структурная организация живых систем, дискретность, саморегуляция, самовоспроизведение (репродукция), наследственность, изменчивость, энергозависимость, рост и развитие, уровневая организация; ПРб3. сформированность умения раскрывать содержание основополагающих биологических теорий и гипотез: клеточной, хромосомной, мутационной, эволюционной, происхождения жизни и человека; ПРб4. сформированность умения раскрывать основополагающие биологические законы и закономерности (Г. Менделя, Т. Моргана, Н.И. Вавилова, Э. Геккеля, Ф. Мюллера, К. Бэра), границы их применимости к живым системам; ПРб6. сформированность умения выделять существенные признаки вирусов, клеток прокариот и эукариот; одноклеточных и многоклеточных организмов, видов, биогеоценозов и экосистем; особенности процессов обмена веществ и превращения энергии в клетке, фотосинтеза, пластического и энергетического обмена, хемосинтеза, митоза, мейоза, оплодотворения, развития и размножения, индивидуального развития

	МР4. выявлять закономерности и противоречия в рассматриваемых явлениях; *МР5. вносить коррективы в деятельность, оценивать соответствие результатов целям, оценивать риски последствий деятельности;* *МР6. развивать креативное мышление при решении жизненных проблем;* б) базовые исследовательские действия: *МР7. владеть навыками учебно-исследовательской и проектной деятельности, навыками разрешения проблем;* *МР12. выявлять причинно-следственные связи и актуализировать задачу, выдвигать гипотезу ее решения, находить аргументы для доказательства своих утверждений, задавать параметры и критерии решения;* *МР13. анализировать полученные в ходе решения задачи результаты, критически оценивать их достоверность, прогнозировать изменение в новых условиях;* *МР17. уметь переносить знания в познавательную и практическую области жизнедеятельности;* *МР18. уметь интегрировать знания из разных предметных областей;* *МР19. выдвигать новые идеи, предлагать оригинальные подходы и решения;*	организма (онтогенеза), борьбы за существование, естественного отбора, видообразования, приспособленности организмов к среде обитания, влияния компонентов экосистем, антропогенных изменений в экосистемах своей местности, круговорота веществ и превращение энергии в биосфере; ПРб8. сформированность умения решать биологические задачи, составлять генотипические схемы скрещивания для разных типов наследования признаков у организмов, составлять схемы переноса веществ и энергии в экосистемах (цепи питания, пищевые сети);
ОК 02 Использовать современные средства поиска, анализа и интерпретации информации и информационные технологии для выполнения задач профессиональной деятельности	Личностные результаты освоения учебной дисциплины отражают готовность и способность обучающихся руководствоваться сформированной внутренней позицией личности, системой ценностных ориентаций, позитивных внутренних убеждений, соответствующих традиционным ценностям российского общества, расширение жизненного опыта и опыта деятельности в процессе реализации основных направлений воспитательной деятельности, в том числе в части: ценности научного познания: *ЛР32. сформированность мировоззрения, соответствующего современному уровню развития науки и общественной практики, основанного на диалоге*	ПРб1. сформированность знаний о месте и роли биологии в системе научного знания; функциональной грамотности человека для решения жизненных проблем; ПРб5. приобретение опыта применения основных методов научного познания, используемых в биологии: наблюдения и описания живых систем, процессов и явлений; организации и проведения биологического эксперимента, выдвижения гипотез, выявления зависимости между исследуемыми величинами, объяснения полученных результатов и

	культур, способствующего осознанию своего места в поликультурном мире; *ЛР33. совершенствование языковой и читательской культуры как средства взаимодействия между людьми и познания мира;* *ЛР34. осознание ценности научной деятельности, готовность осуществлять проектную и исследовательскую деятельность индивидуально и в группе;* Метапредметные результаты освоения учебной дисциплины отражают: 8.1. Овладение универсальными учебными познавательными действиями: в) работа с информацией: *МР21. владеть навыками получения информации из источников разных типов, самостоятельно осуществлять поиск, анализ, систематизацию и интерпретацию информации различных видов и форм представления;* *МР22. создавать тексты в различных форматах с учетом назначения информации и целевой аудитории, выбирая оптимальную форму представления и визуализации;* *МР24. использовать средства информационных и коммуникационных технологий в решении когнитивных, коммуникативных и организационных задач с соблюдением требований эргономики, техники безопасности, гигиены, ресурсосбережения, правовых и этических норм, норм информационной безопасности;* *МР25. владеть навыками распознавания и защиты информации, информационной безопасности личности;*	формулирования выводов с использованием научных понятий, теорий и законов; ПРб9. сформированность умений критически оценивать информацию биологического содержания, включающую псевдонаучные знания из различных источников (средства массовой информации, научно-популярные материалы); интерпретировать этические аспекты современных исследований в биологии, медицине, биотехнологии; рассматривать глобальные экологические проблемы современности, формировать по отношению к ним собственную позицию;
ОК 03 Планировать и реализовывать собственное профессиональное и личностное развитие,	Личностные результаты освоения учебной дисциплины отражают готовность и способность обучающихся руководствоваться сформированной внутренней позицией личности, системой ценностных ориентаций, позитивных внутренних убеждений, соответствующих традиционным	ПРб5. приобретение опыта применения основных методов научного познания, используемых в биологии: наблюдения и описания живых систем, процессов и явлений; организации и проведения

предпринимательскую деятельность в профессиональной сфере, использовать знания по правовой и финансовой грамотности в различных жизненных ситуациях	ценностям российского общества, расширение жизненного опыта и опыта деятельности в процессе реализации основных направлений воспитательной деятельности, в том числе в части: духовно-нравственного воспитания: *ЛР11. осознание духовных ценностей российского народа;* *ЛР12. сформированность нравственного сознания, этического поведения;* *ЛР13. способность оценивать ситуацию и принимать осознанные решения, ориентируясь на морально-нравственные нормы и ценности;* *ЛР14. осознание личного вклада в построение устойчивого будущего;* *ЛР15. ответственное отношение к своим родителям и (или) другим членам семьи, созданию семьи на основе осознанного принятия ценностей семейной жизни в соответствии с традициями народов России;* трудового воспитания: *ЛР26. готовность и способность к образованию и самообразованию на протяжении всей жизни;* Метапредметные результаты освоения учебной дисциплины отражают: 8.1. Овладение универсальными учебными познавательными действиями: б) базовые исследовательские действия: *МР11. ставить и формулировать собственные задачи в образовательной деятельности и жизненных ситуациях;* 8.3. Овладение универсальными регулятивными действиями: а) самоорганизация: *МР38. самостоятельно осуществлять познавательную деятельность, выявлять проблемы, ставить и формулировать собственные задачи в образовательной деятельности и жизненных ситуациях;* *МР39. самостоятельно составлять план решения*	биологического эксперимента, выдвижения гипотез, выявления зависимости между исследуемыми величинами, объяснения полученных результатов и формулирования выводов с использованием научных понятий, теорий и законов;

	проблемы с учетом имеющихся ресурсов, собственных возможностей и предпочтений; *МР44. способствовать формированию и проявлению широкой эрудиции в разных областях знаний, постоянно повышать свой образовательный и культурный уровень;* б) самоконтроль: *МР46. владеть навыками познавательной рефлексии как осознания совершаемых действий и мыслительных процессов, их результатов и оснований;* *МР48. уметь оценивать риски и своевременно принимать решения по их снижению;* в) эмоциональный интеллект, предполагающий сформированность: *МР49. самосознания, включающего способность понимать свое эмоциональное состояние, видеть направления развития собственной эмоциональной сферы, быть уверенным в себе;* *МР50. саморегулирования, включающего самоконтроль, умение принимать ответственность за свое поведение, способность адаптироваться к эмоциональным изменениям и проявлять гибкость, быть открытым новому;* *МР51. сформированность внутренней мотивации, включающей стремление к достижению цели и успеху, оптимизм, инициативность, умение действовать, исходя из своих возможностей;* *МР52. эмпатии, включающей способность понимать эмоциональное состояние других, учитывать его при осуществлении коммуникации, способность к сочувствию и сопереживанию;* *МР53. социальных навыков, включающих способность выстраивать отношения с другими людьми, заботиться, проявлять интерес и разрешать конфликты;*	
ОК 04 Эффективно взаимодействовать и	Метапредметные результаты освоения учебной дисциплины отражают: 8.2. Овладение универсальными коммуникативными	ПРб5. приобретение опыта применения основных методов научного познания, используемых в

работать в коллективе и команде	действиями: б) совместная деятельность: *МР31. понимать и использовать преимущества командной и индивидуальной работы;* *МР32. выбирать тематику и методы совместных действий с учетом общих интересов и возможностей каждого члена коллектива;* *МР33. принимать цели совместной деятельности, организовывать и координировать действия по ее достижению: составлять план действий, распределять роли с учетом мнений участников обсуждать результаты совместной работы;* *МР34. оценивать качество своего вклада и каждого участника команды в общий результат по разработанным критериям;* *МР36. координировать и выполнять работу в условиях реального, виртуального и комбинированного взаимодействия;* *МР37. осуществлять позитивное стратегическое поведение в различных ситуациях, проявлять творчество и воображение, быть инициативным;* 8.3. Овладение универсальными регулятивными действиями: г) принятие себя и других людей: *МР54. принимать себя, понимая свои недостатки и достоинства;* *МР55. принимать мотивы и аргументы других людей при анализе результатов деятельности;* *МР56. признавать свое право и право других людей на ошибки;* *МР57. развивать способность понимать мир с позиции другого человека;*	биологии: наблюдения и описания живых систем, процессов и явлений; организации и проведения биологического эксперимента, выдвижения гипотез, выявления зависимости между исследуемыми величинами, объяснения полученных результатов и формулирования выводов с использованием научных понятий, теорий и законов;
ОК 05 Осуществлять устную и письменную коммуникацию на	Личностные результаты освоения учебной дисциплины отражают готовность и способность обучающихся руководствоваться сформированной внутренней позицией личности, системой ценностных ориентаций, позитивных	ПРб10. сформированность умений создавать собственные письменные и устные сообщения на основе биологической информации из нескольких

государственном языке Российской Федерации с учетом особенностей социального и культурного контекста	внутренних убеждений, соответствующих традиционным ценностям российского общества, расширение жизненного опыта и опыта деятельности в процессе реализации основных направлений воспитательной деятельности, в том числе в части: эстетического воспитания: *ЛР16. эстетическое отношение к миру, включая эстетику быта, научного и технического творчества, спорта, труда и общественных отношений;* *ЛР19. готовность к самовыражению в разных видах искусства, стремление проявлять качества творческой личности;* Метапредметные результаты освоения учебной дисциплины отражают: 8.2. Овладение универсальными коммуникативными действиями: а) общение: *МР26. осуществлять коммуникации во всех сферах жизни;* *МР27. распознавать невербальные средства общения, понимать значение социальных знаков, распознавать предпосылки конфликтных ситуаций и смягчать конфликты;* *МР28. владеть различными способами общения и взаимодействия;* *МР29. аргументированно вести диалог, уметь смягчать конфликтные ситуации;* *МР30. развернуто и логично излагать свою точку зрения с использованием языковых средств;*	источников, грамотно использовать понятийный аппарат биологии;
ОК 06 Проявлять гражданско-патриотическую позицию, демонстрировать осознанное поведение на основе традиционных	Личностные результаты освоения учебной дисциплины отражают готовность и способность обучающихся руководствоваться сформированной внутренней позицией личности, системой ценностных ориентаций, позитивных внутренних убеждений, соответствующих традиционным ценностям российского общества, расширение жизненного	ПРб2. сформированность умения раскрывать содержание основополагающих биологических терминов и понятий: жизнь, клетка, ткань, орган, организм, вид, популяция, экосистема, биоценоз, биосфера; метаболизм (обмен веществ и

российских духовно-нравственных ценностей, в том числе с учетом гармонизации межнациональных и межрелигиозных отношений, применять стандарты антикоррупционного поведения	опыта и опыта деятельности в процессе реализации основных направлений воспитательной деятельности, в том числе в части: гражданского воспитания: *ЛР1. сформированность гражданской позиции обучающегося как активного и ответственного члена российского общества;* *ЛР2. осознание своих конституционных прав и обязанностей, уважение закона и правопорядка;* *ЛР3. принятие традиционных национальных, общечеловеческих гуманистических и демократических ценностей;* *ЛР4. готовность противостоять идеологии экстремизма, национализма, ксенофобии, дискриминации по социальным, религиозным, расовым, национальным признакам;* *ЛР5. готовность вести совместную деятельность в интересах гражданского общества, участвовать в самоуправлении в общеобразовательной организации и детско-юношеских организациях;* *ЛР6. умение взаимодействовать с социальными институтами в соответствии с их функциями и назначением;* *ЛР7. готовность к гуманитарной и волонтерской деятельности;* патриотического воспитания: *ЛР8. сформированность российской гражданской идентичности, патриотизма, уважения к своему народу, чувства ответственности перед Родиной, гордости за свой край, свою Родину, свой язык и культуру, прошлое и настоящее многонационального народа России;* *ЛР9. ценностное отношение к государственным символам, историческому и природному наследию, памятникам, традициям народов России, достижениям России в науке, искусстве, спорте, технологиях и труде;* *ЛР10. идейная убежденность, готовность к служению и*	превращение энергии), гомеостаз (саморегуляция), биосинтез белка, структурная организация живых систем, дискретность, саморегуляция, самовоспроизведение (репродукция), наследственность, изменчивость, энергозависимость, рост и развитие, уровневая организация; ПРб3. сформированность умения раскрывать содержание основополагающих биологических теорий и гипотез: клеточной, хромосомной, мутационной, эволюционной, происхождения жизни и человека;

	защите Отечества, ответственность за его судьбу;	
ОК 07 Содействовать сохранению окружающей среды, ресурсосбережению, применять знания об изменении климата, принципы бережливого производства, эффективно действовать в чрезвычайных ситуациях	Личностные результаты освоения учебной дисциплины отражают готовность и способность обучающихся руководствоваться сформированной внутренней позицией личности, системой ценностных ориентаций, позитивных внутренних убеждений, соответствующих традиционным ценностям российского общества, расширение жизненного опыта и опыта деятельности в процессе реализации основных направлений воспитательной деятельности, в том числе в части: экологического воспитания: *ЛР27. сформированность экологической культуры, понимание влияния социально-экономических процессов на состояние природной и социальной среды, осознание глобального характера экологических проблем;* *ЛР29. активное неприятие действий, приносящих вред окружающей среде;* *ЛР31. расширение опыта деятельности экологической направленности;* Метапредметные результаты освоения учебной дисциплины отражают: 8.1. Овладение универсальными учебными познавательными действиями: б) базовые исследовательские действия: *МР15. разрабатывать план решения проблемы с учетом анализа имеющихся материальных и нематериальных ресурсов;* *МР16. осуществлять целенаправленный поиск переноса средств и способов действия в профессиональную среду;* 8.2. Овладение универсальными коммуникативными действиями: б) совместная деятельность: *МР35. предлагать новые проекты, оценивать идеи с позиции новизны, оригинальности, практической значимости;*	ПРб7. сформированность умения применять полученные знания для объяснения биологических процессов и явлений, для принятия практических решений в повседневной жизни с целью обеспечения безопасности своего здоровья и здоровья окружающих людей, соблюдения здорового образа жизни, норм грамотного поведения в окружающей природной среде; понимание необходимости использования достижений современной биологии и биотехнологий для рационального природопользования;

	8.3. Овладение универсальными регулятивными действиями: б) самоконтроль: *МР45. давать оценку новым ситуациям, вносить коррективы в деятельность, оценивать соответствие результатов целям;*	
ОК 08 Использовать средства физической культуры для сохранения и укрепления здоровья в процессе профессиональной деятельности и поддержания необходимого уровня физической подготовленности	Личностные результаты освоения учебной дисциплины отражают готовность и способность обучающихся руководствоваться сформированной внутренней позицией личности, системой ценностных ориентаций, позитивных внутренних убеждений, соответствующих традиционным ценностям российского общества, расширение жизненного опыта и опыта деятельности в процессе реализации основных направлений воспитательной деятельности, в том числе в части: физического воспитания: *ЛР20. сформированность здорового и безопасного образа жизни, ответственного отношения к своему здоровью;* *ЛР22. активное неприятие вредных привычек и иных форм причинения вреда физическому и психическому здоровью;* Метапредметные результаты освоения учебной дисциплины отражают: 8.1. Овладение универсальными учебными познавательными действиями: б) базовые исследовательские действия: *МР14. давать оценку новым ситуациям, оценивать приобретенный опыт;* 8.3. Овладение универсальными регулятивными действиями: а) самоорганизация: *МР40. давать оценку новым ситуациям;* *МР41. расширять рамки учебного предмета на основе личных предпочтений;* *МР42. делать осознанный выбор, аргументировать его, брать ответственность за решение;*	ПРб7. сформированность умения применять полученные знания для объяснения биологических процессов и явлений, для принятия практических решений в повседневной жизни с целью обеспечения безопасности своего здоровья и здоровья окружающих людей, соблюдения здорового образа жизни, норм грамотного поведения в окружающей природной среде; понимание необходимости использования достижений современной биологии и биотехнологий для рационального природопользования;

	МР43. оценивать приобретенный опыт;	
ОК 09 Пользоваться профессиональной документацией на государственном и иностранном языках.	Личностные результаты освоения учебной дисциплины отражают готовность и способность обучающихся руководствоваться сформированной внутренней позицией личности, системой ценностных ориентаций, позитивных внутренних убеждений, соответствующих традиционным ценностям российского общества, расширение жизненного опыта и опыта деятельности в процессе реализации основных направлений воспитательной деятельности, в том числе в части: ценности научного познания: *ЛР33. совершенствование языковой и читательской культуры как средства взаимодействия между людьми и познания мира;* Метапредметные результаты освоения учебной дисциплины отражают: 8.1. Овладение универсальными учебными познавательными действиями: б) базовые исследовательские действия: *МР7. владеть навыками учебно-исследовательской и проектной деятельности, навыками разрешения проблем;* *МР9. овладение видами деятельности по получению нового знания, его интерпретации, преобразованию и применению в различных учебных ситуациях, в том числе при создании учебных и социальных проектов;* *МР10. формирование научного типа мышления, владение научной терминологией, ключевыми понятиями и методами;*	ПРб10. сформированность умений создавать собственные письменные и устные сообщения на основе биологической информации из нескольких источников, грамотно использовать понятийный аппарат биологии;

3 СТРУКТУРА И СОДЕРЖАНИЕ УЧЕБНОЙ ДИСЦИПЛИНЫ

3.1 Объем учебной дисциплины и виды учебной работы

Вид учебной работы	Объем в часах	В т.ч. в форме практической подготовки
Объем образовательной программы учебной дисциплины	37	6
в т. ч.:		
Основное содержание	**31**	6
теоретическое обучение	19	0
практические занятия	6	0
лабораторные занятия	6	6
Профессионально-ориентированное содержание (содержание прикладного модуля)	**6**	0
теоретическое обучение	6	0
практические занятия	0	0
лабораторные занятия	0	0
Промежуточная аттестация *дифференцированный зачет*		

3.2 Тематический план и содержание учебной дисциплины

Наименование разделов и тем	Содержание учебного материала и формы организации деятельности обучающихся	Объем, акад. ч / в том числе в форме практической подготовки, акад. ч	Код ОК,	Код ПР, ЛР, МР,
1	**2**	**3**		
ВВЕДЕНИЕ		**2/0**		
Биология как наука. Живые системы и их организация.	**Содержание**	**2/0**		
	Биология как наука. Связь биологии с общественными, техническими и другими естественными науками, философией, этикой, эстетикой и правом. Роль биологии в формировании современной научной картины мира. Система биологических наук. Методы познания живой природы (наблюдение, эксперимент, описание, измерение, классификация, моделирование, статистическая обработка данных). Свойства биосистем и их разнообразие. Уровни организации биосистем: молекулярный, клеточный, тканевый, организменный, популяционно-видовой, экосистемный (биогеоценотический), биосферный	2/0	ОК 02	ПРб1, ПРб5, ПРб9; ЛР23, ЛР24, ЛР25; МР1, МР2, МР3, МР4, МР5, МР6, МР7, МР12, МР13, МР17, МР18, МР19,
РАЗДЕЛ 1. КЛЕТКА КАК БИОЛОГИЧЕСКАЯ СИСТЕМА		**8/2**		
Тема 1.1 Химический состав и строение клетки.	**Содержание**	**4/2**		
	Химический состав клетки. Химические элементы: макроэлементы, микроэлементы. Вода и минеральные вещества. Функции воды и минеральных веществ в клетке. Поддержание осмотического баланса. Белки. Состав и строение белков. Аминокислоты - мономеры белков. Незаменимые и заменимые аминокислоты. Аминокислотный состав. Уровни структуры	2/0	ОК 01	ПРб1, ПРб2, ПРб3, ПРб4, ПРб6, ПРб8; ЛР23, ЛР24, ЛР25; МР1, МР2, МР3, МР4, МР5, МР6, МР7, МР12, МР13, МР17,

	белковой молекулы (первичная, вторичная, третичная и четвертичная структура). Химические свойства белков. Биологические функции белков. Ферменты - биологические катализаторы. Строение фермента: активный центр, субстратная специфичность. Коферменты. Витамины. Отличия ферментов от неорганических катализаторов. Углеводы: моносахариды (глюкоза, рибоза и дезоксирибоза), дисахариды (сахароза, лактоза) и полисахариды (крахмал, гликоген, целлюлоза). Биологические функции углеводов. Липиды: триглицериды, фосфолипиды, стероиды. Гидрофильно-гидрофобные свойства. Биологические функции липидов. Сравнение углеводов, белков и липидов как источников энергии. Нуклеиновые кислоты: ДНК и РНК. Нуклеотиды - мономеры нуклеиновых кислот. Строение и функции ДНК. Строение и функции РНК. Виды РНК. АТФ: строение и функции. Цитология - наука о клетке. Клеточная теория - пример взаимодействия идей и фактов в научном познании. Методы изучения клетки. Клетка как целостная живая система. Общие признаки клеток: замкнутая наружная мембрана, молекулы ДНК как генетический аппарат, система синтеза белка. Типы клеток: эукариотическая и прокариотическая. Особенности строения прокариотической клетки. Клеточная стенка бактерий. Строение эукариотической клетки. Основные отличия растительной, животной и грибной клетки. Поверхностные структуры клеток - клеточная стенка, гликокаликс, их функции. Плазматическая мембрана, ее свойства и функции. Цитоплазма и ее органоиды. Одномембранные органоиды клетки: ЭПС, аппарат			МР18, МР19

	Гольджи, лизосомы. Полуавтономные органоиды клетки: митохондрии, пластиды. Происхождение митохондрий и пластид. Виды пластид. Немембранные органоиды клетки: рибосомы, клеточный центр, центриоли, реснички, жгутики. Функции органоидов клетки. Включения. Ядро - регуляторный центр клетки. Строение ядра: ядерная оболочка, кариоплазма, хроматин, ядрышко. Хромосомы. Транспорт веществ в клетке.			
	В том числе практических и лабораторных занятий	**2/2**		
	Лабораторное занятие №1. "Изучение строения клеток растений, животных и бактерий под микроскопом на готовых микропрепаратах и их описание".	2/2	ОК 03	ПРб5; ЛР11, ЛР12, ЛР13, ЛР14, ЛР15, ЛР26; МР11, МР38, МР39, МР44, МР46, МР48, МР49, МР50, МР51, МР52, МР53
Тема 1.2. Жизнедеятельность клетки.	**Содержание**	**4/0**		
	Обмен веществ, или метаболизм. Ассимиляция (пластический обмен) и диссимиляция (энергетический обмен) - две стороны единого процесса метаболизма. Роль законов сохранения веществ и энергии в понимании метаболизма. Типы обмена веществ: автотрофный и гетеротрофный. Роль ферментов в обмене веществ и превращении энергии в клетке. Фотосинтез. Световая и темновая фазы фотосинтеза. Реакции фотосинтеза. Эффективность фотосинтеза. Значение фотосинтеза для жизни на Земле. Влияние условий среды на фотосинтез и способы повышения его	1/0	ОК 01	ПРб1, ПРб2, ПРб3, ПРб4, ПРб6, ПРб8; ЛР23, ЛР24, ЛР25; МР1, МР2, МР3, МР4, МР5, МР6, МР7, МР12, МР13, МР17, МР18, МР19,

	продуктивности у культурных растений. Хемосинтез. Хемосинтезирующие бактерии. Значение хемосинтеза для жизни на Земле. Энергетический обмен в клетке. Расщепление веществ, выделение и аккумулирование энергии в клетке. Этапы энергетического обмена. Гликолиз. Брожение и его виды. Кислородное окисление, или клеточное дыхание. Окислительное фосфорилирование. Эффективность энергетического обмена. Реакции матричного синтеза. Генетическая информация и ДНК. Реализация генетической информации в клетке. Генетический код и его свойства. Транскрипция - матричный синтез РНК. Трансляция - биосинтез белка. Этапы трансляции. Кодирование аминокислот. Роль рибосом в биосинтезе белка. Неклеточные формы жизни - вирусы. История открытия вирусов (Д.И. Ивановский). Особенности строения и жизненный цикл вирусов. Бактериофаги. Болезни растений, животных и человека, вызываемые вирусами. Вирус иммунодефицита человека (ВИЧ) - возбудитель СПИДа. Обратная транскрипция, ревертаза и интеграза. Профилактика распространения вирусных заболеваний.			
	Профессионально-ориентированное содержание	**1/0**		
	Вирусные и бактериальные заболевания. Общие принципы применения лекарственных веществ. Применение антибиотиков.	1/0	ОК 01	ПРб1, ПРб2, ПРб3, ПРб4, ПРб6, ПРб8; ЛР23, ЛР24, ЛР25; МР1, МР2, МР3, МР4, МР5, МР6, МР7, МР12, МР13, МР17, МР18, МР19,
	В том числе практических и лабораторных занятий	**2/0**		

	Практическое занятие №1. Реализация генетической информации в клетке.	2/0	ОК 04	ПРб5; МР31, МР32, МР33, МР34, МР36, МР37, МР54, МР55, МР56, МР57
РАЗДЕЛ 2. ОРГАНИЗМ КАК БИОЛОГИЧЕСКАЯ СИСТЕМА		**6/0**		
Тема 2.1 Размножение и индивидуальное развитие организмов.	**Содержание**	**6/0**		
	Клеточный цикл, или жизненный цикл клетки. Интерфаза и митоз. Процессы, протекающие в интерфазе. Репликация - реакция матричного синтеза ДНК. Строение хромосом. Хромосомный набор - кариотип. Диплоидный и гаплоидный хромосомные наборы. Хроматиды. Цитологические основы размножения и индивидуального развития организмов. Деление клетки - митоз. Стадии митоза. Процессы, происходящие на разных стадиях митоза. Биологический смысл митоза. Программируемая гибель клетки - апоптоз. Формы размножения организмов: бесполое и половое. Виды бесполого размножения: деление надвое, почкование одно- и многоклеточных, спорообразование, вегетативное размножение. Искусственное клонирование организмов, его значение для селекции. Половое размножение, его отличия от бесполого. Мейоз. Стадии мейоза. Процессы, происходящие на стадиях мейоза. Поведение хромосом в мейозе. Кроссинговер. Биологический смысл и значение мейоза. Гаметогенез - процесс образования половых клеток у животных. Половые железы: семенники и яичники. Образование и развитие половых клеток - гамет (сперматозоид, яйцеклетка) - сперматогенез и оогенез. Особенности строения яйцеклеток и сперматозоидов. Оплодотворение. Партеногенез.	2/0	ОК 01 ОК 08 ОК 05	ПРб1, ПРб2, ПРб3, ПРб4, ПРб6, ПРб8; ЛР16, ЛР19, ЛР20, ЛР22, ЛР23, ЛР24, ЛР25; МР1, МР2, МР3, МР4, МР5, МР6, МР7, МР12, МР13, МР14, МР17, МР18, МР19,МР26, МР27, МР28, МР29, МР30, МР40, МР41, МР42, МР43

	Индивидуальное развитие (онтогенез). Эмбриональное развитие (эмбриогенез). Этапы эмбрионального развития у позвоночных животных: дробление, гаструляция, органогенез. Постэмбриональное развитие. Типы постэмбрионального развития: прямое, непрямое (личиночное). Рост и развитие растений. Онтогенез цветкового растения: строение семени, стадии развития.			
	Профессионально-ориентированное содержание	**2/0**		
	Влияние среды на развитие организмов, факторы, способные вызывать врожденные уродства. Влияние вредных привычек на индивидуальное развитие организмов	2/0	ОК 01 ОК 08 ОК 05	ПРб1, ПРб2, ПРб3, ПРб4, ПРб6, ПРб8; ЛР16, ЛР19, ЛР20, ЛР22, ЛР23, ЛР24, ЛР25; МР1, МР2, МР3, МР4, МР5, МР6, МР7, МР12, МР13, МР14, МР17, МР18, МР19,МР26, МР27, МР28, МР29, МР30, МР40, МР41, МР42, МР43
	В том числе практических и лабораторных занятий	**2/0**		
	Практическое занятие №2. «Наблюдение митоза в клетках кончика корешка лука на готовых микропрепаратах».	2/0	ОК 04	ПРб5; МР31, МР32, МР33, МР34, МР36, МР37, МР54, МР55, МР56, МР57
РАЗДЕЛ 3. НАСЛЕДСТВЕННОСТЬ И ИЗМЕНЧИВОСТЬ ОРГАНИЗМОВ.		**7/2**		

Тема 3.1 Наследственность и изменчивость организмов.	**Содержание**	**3/0**		
	Предмет и задачи генетики. История развития генетики. Роль цитологии и эмбриологии в становлении генетики. Вклад российских и зарубежных ученых в развитие генетики. Методы генетики (гибридологический, цитогенетический, молекулярно-генетический). Основные генетические понятия. Генетическая символика, используемая в схемах скрещиваний. Закономерности наследования признаков, установленные Г. Менделем. Моногибридное скрещивание. Закон единообразия гибридов первого поколения. Правило доминирования. Закон расщепления признаков. Гипотеза чистоты гамет. Полное и неполное доминирование. Дигибридное скрещивание. Закон независимого наследования признаков. Цитогенетические основы дигибридного скрещивания. Анализирующее скрещивание. Использование анализирующего скрещивания для определения генотипа особи. Сцепленное наследование признаков. Работа Т. Моргана по сцепленному наследованию генов. Нарушение сцепления генов в результате кроссинговера. Хромосомная теория наследственности. Генетические карты. Генетика пола. Хромосомное определение пола. Аутосомы и половые хромосомы. Гомогаметные и гетерогаметные организмы. Наследование признаков, сцепленных с полом. Изменчивость. Виды изменчивости: ненаследственная и наследственная. Роль среды в ненаследственной изменчивости. Характеристика модификационной изменчивости. Вариационный ряд и вариационная кривая. Норма реакции признака. Количественные и качественные признаки и их норма реакции. Свойства модификационной изменчивости.	2/0	ОК 01	ПРб1, ПРб2, ПРб3, ПРб4, ПРб6, ПРб8; ЛР23, ЛР24, ЛР25; МР1, МР2, МР3, МР4, МР5, МР6, МР7, МР12, МР13, МР17, МР18, МР19,

	Наследственная, или генотипическая, изменчивость. Комбинативная изменчивость. Мейоз и половой процесс - основа комбинативной изменчивости. Мутационная изменчивость. Классификация мутаций: генные, хромосомные, геномные. Частота и причины мутаций. Мутагенные факторы. Закон гомологических рядов в наследственной изменчивости Н.И. Вавилова. Внеядерная наследственность и изменчивость.			
	Профессионально-ориентированное содержание	**1/0**		
	Решение задач на определение последовательности нуклеотидов, аминокислот в норме и в случае изменения последовательности нуклеотидов ДНК (факторы производства, влияющие на последовательность нуклеотидов)	1/0	ОК 01	ПРб1, ПРб2, ПРб3, ПРб4, ПРб6, ПРб8; ЛР23, ЛР24, ЛР25; МР1, МР2, МР3, МР4, МР5, МР6, МР7, МР12, МР13, МР17, МР18, МР19,
Тема 3.2 Генетика человека	**Содержание**	**4/2**		
	Генетика человека. Кариотип человека. Основные методы генетики человека: генеалогический, близнецовый, цитогенетический, биохимический, молекулярно-генетический. Современное определение генотипа: полногеномное секвенирование, генотипирование, в том числе с помощью ПЦР-анализа. Наследственные заболевания человека: генные болезни, болезни с наследственной предрасположенностью, хромосомные болезни. Соматические и генеративные мутации. Стволовые клетки.	1/0	ОК 01 ОК 08	ПРб1, ПРб2, ПРб3, ПРб4, ПРб6, ПРб8; ЛР20, ЛР22, ЛР23, ЛР24, ЛР25; МР1, МР2, МР3, МР4, МР5, МР6, МР7, МР12, МР13, МР14, МР17, МР18, МР19, МР40, МР41, МР42, МР43
	Профессионально-ориентированное содержание	**1/0**		

	Принципы здорового образа жизни, диагностики, профилактики и лечения генетических болезней. Медико-генетическое консультирование. Значение медицинской генетики в предотвращении и лечении генетических заболеваний человека.	1/0	ОК 01 ОК 08	ПРб1, ПРб2, ПРб3, ПРб4, ПРб6, ПРб8; ЛР20, ЛР22, ЛР23, ЛР24, ЛР25; МР1, МР2, МР3, МР4, МР5, МР6, МР7, МР12, МР13, МР14, МР17, МР18, МР19, МР40, МР41, МР42, МР43
	В том числе практических и лабораторных занятий	**2/2**		
	Лабораторное занятие №2 "Составление и анализ родословных человека. Решение генетических задач".	2/2	ОК 03	ПРб5; ЛР11, ЛР12, ЛР13, ЛР14, ЛР15, ЛР26; МР11, МР38, МР39, МР44, МР46, МР48, МР49, МР50, МР51, МР52, МР53
РАЗДЕЛ 4. СИСТЕМА И МНОГООБРАЗИЕ ОРГАНИЧЕСКОГО МИРА		**2/0**		
Тема 4.1 Селекция организмов. Основы биотехнологии	**Содержание**	**2/0**		
	Селекция как наука и процесс. Зарождение селекции и доместикация. Учение Н.И. Вавилова о центрах происхождения и многообразия культурных растений. Центры происхождения домашних животных. Сорт, порода, штамм. Современные методы селекции. Массовый и индивидуальный отборы в селекции растений и животных. Оценка экстерьера. Близкородственное скрещивание -	2/0	ОК 01	ПРб1, ПРб2, ПРб3, ПРб4, ПРб6, ПРб8; ЛР23, ЛР24, ЛР25; МР1, МР2, МР3, МР4, МР5, МР6, МР7, МР12, МР13, МР17,

	инбридинг. Чистая линия. Скрещивание чистых линий. Гетерозис, или гибридная сила. Неродственное скрещивание - аутбридинг. Отдаленная гибридизация и ее успехи. Искусственный мутагенез и получение полиплоидов. Достижения селекции растений, животных и микроорганизмов. Биотехнология как отрасль производства. Генная инженерия. Этапы создания рекомбинантной ДНК и трансгенных организмов. Клеточная инженерия. Клеточные культуры. Микроклональное размножение растений. Клонирование высокопродуктивных сельскохозяйственных организмов. Экологические и этические проблемы. ГМО - генетически модифицированные организмы.			МР18, МР19,
РАЗДЕЛ 5. ЭВОЛЮЦИЯ ЖИВОЙ ПРИРОДЫ.		**4/0**		
Тема 5.1 Эволюционная биология	**Содержание**	**2/0**		
	Предпосылки возникновения эволюционной теории. Эволюционная теория и ее место в биологии. Влияние эволюционной теории на развитие биологии и других наук. Свидетельства эволюции. Палеонтологические: последовательность появления видов в палеонтологической летописи, переходные формы. Биогеографические: сходство и различие фаун и флор материков и островов. Эмбриологические: сходства и различия эмбрионов разных видов позвоночных. Сравнительно-анатомические: гомологичные, аналогичные, рудиментарные органы, атавизмы. Молекулярно-биохимические: сходство механизмов наследственности и основных метаболических путей у всех организмов. Эволюционная теория Ч. Дарвина. Предпосылки возникновения дарвинизма. Движущие силы эволюции видов по Дарвину (избыточное размножение при ограниченности ресурсов, неопределенная изменчивость, борьба за существование, естественный отбор). Синтетическая теория эволюции (СТЭ) и ее основные	2/0	ОК 01	ПРб1, ПРб2, ПРб3, ПРб4, ПРб6, ПРб8; ЛР23, ЛР24, ЛР25; МР1, МР2, МР3, МР4, МР5, МР6, МР7, МР12, МР13, МР17, МР18, МР19,

	положения. Микроэволюция. Популяция как единица вида и эволюции. Движущие силы (факторы) эволюции видов в природе. Мутационный процесс и комбинативная изменчивость. Популяционные волны и дрейф генов. Изоляция и миграция. Естественный отбор - направляющий фактор эволюции. Формы естественного отбора. Приспособленность организмов как результат эволюции. Примеры приспособлений у организмов. Ароморфозы и идиоадаптации. Вид и видообразование. Критерии вида. Основные формы видообразования: географическое, экологическое. Макроэволюция. Формы эволюции: филетическая, дивергентная, конвергентная, параллельная. Необратимость эволюции. Происхождение от неспециализированных предков. Прогрессирующая специализация. Адаптивная радиация.			
Тема 5.2. Возникновение и развитие жизни на Земле	**Содержание**	**1/0**		
	Донаучные представления о зарождении жизни. Научные гипотезы возникновения жизни на Земле: абиогенез и панспермия. Химическая эволюция. Абиогенный синтез органических веществ из неорганических. Экспериментальное подтверждение химической эволюции. Начальные этапы биологической эволюции. Гипотеза РНК-мира. Формирование мебранных структур и возникновение протоклетки. Первые клетки и их эволюция. Формирование основных групп живых организмов. Развитие жизни на Земле по эрам и периодам. Катархей. Архейская и протерозойская эры. Палеозойская эра и ее периоды: кембрийский, ордовикский, силурийский, девонский, каменноугольный, пермский. Мезозойская эра и ее периоды: триасовый, юрский,	1/0	ОК 01 ОК 09	ПРб1, ПРб2, ПРб3, ПРб4, ПРб6, ПРб8; ЛР23, ЛР24, ЛР25, ЛР33; МР1, МР2, МР3, МР4, МР5, МР6, МР7, МР9, МР10, МР12, МР13, МР17, МР18, МР19

	меловой. Кайнозойская эра и ее периоды: палеогеновый, неогеновый, антропогеновый. Характеристика климата и геологических процессов. Основные этапы эволюции растительного и животного мира. Ароморфозы у растений и животных. Появление, расцвет и вымирание групп живых организмов. Система органического мира как отражение эволюции. Основные систематические группы организмов.			
Тема 5.3. Эволюция человека	**Содержание**	**1/0**		
	Эволюция человека. Антропология как наука. Развитие представлений о происхождении человека. Методы изучения антропогенеза. Сходства и различия человека и животных. Систематическое положение человека. Движущие силы (факторы) антропогенеза. Наследственная изменчивость и естественный отбор. Общественный образ жизни, изготовление орудий труда, мышление, речь. Основные стадии и ветви эволюции человека: австралопитеки, Человек умелый, Человек прямоходящий, Человек неандертальский, Человек разумный. Находки ископаемых остатков, время существования, область распространения, объем головного мозга, образ жизни, орудия. Человеческие расы. Основные большие расы: европеоидная (евразийская), негро-австралоидная (экваториальная), монголоидная (азиатско-американская). Черты приспособленности представителей человеческих рас к условиям существования. Единство человеческих рас. Критика расизма.	1/0	ОК 01 ОК 06	ПРб1, ПРб2, ПРб3, ПРб4, ПРб6, ПРб8; ЛР1, ЛР2, ЛР3, ЛР4, оЛР5, ЛР6, ЛР7, ЛР8, ЛР9, ЛР10, ЛР23, ЛР24, ЛР25; МР1, МР2, МР3, МР4, МР5, МР6, МР7, МР12, МР13, МР17, МР18, МР19
Раздел 6. Экосистемы и присущие им закономерности.		**8/2**		
Тема 6.1 Организмы и	**Содержание**	**6/2**		

окружающая среда.	Экология как наука. Задачи и разделы экологии. Методы экологических исследований. Экологическое мировоззрение современного человека. Среды обитания организмов: водная, наземно-воздушная, почвенная, внутриорганизменная. Экологические факторы. Классификация экологических факторов: абиотические, биотические и антропогенные. Действие экологических факторов на организмы. Абиотические факторы: свет, температура, влажность. Фотопериодизм. Приспособления организмов к действию абиотических факторов. Биологические ритмы. Биотические факторы. Виды биотических взаимодействий: конкуренция, хищничество, симбиоз и его формы. Паразитизм, кооперация, мутуализм, комменсализм (квартиранство, нахлебничество). Аменсализм, нейтрализм. Значение биотических взаимодействий для существования организмов в природных сообществах. Экологические характеристики популяции. Основные показатели популяции: численность, плотность, рождаемость, смертность, прирост, миграция. Динамика численности популяции и ее регуляция.	2/0	ОК 01	ПРб1, ПРб2, ПРб3, ПРб4, ПРб6, ПРб8; ЛР23, ЛР24, ЛР25; МР1, МР2, МР3, МР4, МР5, МР6, МР7, МР12, МР13, МР17, МР18, МР19,
	В том числе практических и лабораторных занятий	**4/2**		
	Практическое занятие №3. «Описание антропогенных изменений в естественных природных ландшафтах своей местности»	2/0	ОК 01	ПРб1, ПРб2, ПРб3, ПРб4, ПРб6, ПРб8; ЛР23, ЛР24, ЛР25; МР1, МР2, МР3, МР4, МР5, МР6, МР7, МР12, МР13, МР17, МР18, МР19,

	Лабораторное занятие №3. "Морфологические особенности растений из разных мест обитания".	2/2	ОК 03	ПРб5; ЛР11, ЛР12, ЛР13, ЛР14, ЛР15, ЛР26; МР11, МР38, МР39, МР44, МР46, МР48, МР49, МР50, МР51, МР52, МР53
Тема 6.2 Сообщества и экологические системы	**Содержание**	**2/0**		
	Сообщество организмов - биоценоз. Структуры биоценоза: видовая, пространственная, трофическая (пищевая). Виды-доминанты. Связи в биоценозе. Экологические системы (экосистемы). Понятие об экосистеме и биогеоценозе. Функциональные компоненты экосистемы: продуценты, консументы, редуценты. Круговорот веществ и поток энергии в экосистеме. Трофические (пищевые) уровни экосистемы. Пищевые цепи и сети. Основные показатели экосистемы: биомасса, продукция. Экологические пирамиды: продукции, численности, биомассы. Свойства экосистем: устойчивость, саморегуляция, развитие. Сукцессия. Природные экосистемы. Экосистемы озер и рек. Экосистема хвойного или широколиственного леса. Антропогенные экосистемы. Агроэкосистемы. Урбоэкосистемы. Биологическое и хозяйственное значение агроэкосистем и урбоэкосистем. Биоразнообразие как фактор устойчивости экосистем. Сохранение биологического разнообразия на Земле. Учение В.И. Вернадского о биосфере. Границы, состав и структура биосферы. Живое вещество и его функции. Особенности биосферы как глобальной экосистемы. Динамическое равновесие и обратная связь в биосфере. Круговороты веществ и биогеохимические циклы	1/0	ОК 01	ПРб1, ПРб2, ПРб3, ПРб4, ПРб6, ПРб8; ЛР23, ЛР24, ЛР25; МР1, МР2, МР3, МР4, МР5, МР6, МР7, МР12, МР13, МР17, МР18, МР19,

	элементов (углерода, азота). Зональность биосферы. Основные биомы суши. Человечество в биосфере Земли. Антропогенные изменения в биосфере. Глобальные экологические проблемы. Сосуществование природы и человечества. Сохранение биоразнообразия как основа устойчивости биосферы. Основа рационального управления природными ресурсами и их использование. Достижения биологии и охрана природы.			
	Профессионально-ориентированное содержание	**1/0**		
	Антропогенное воздействие на биосферу. Загрязнения как вид антропогенного воздействия. Антропогенные воздействия на атмосферу. Воздействие на гидросферу, литосферу. Антропогенное воздействие на биотические сообщества. Углубленно изучаются отходы, связанные с определенной профессией/специальностью	1/0	ОК 01	ПРб1, ПРб2, ПРб3, ПРб4, ПРб6, ПРб8; ЛР23, ЛР24, ЛР25; МР1, МР2, МР3, МР4, МР5, МР6, МР7, МР12, МР13, МР17, МР18, МР19,
Промежуточная аттестация		**-**		
Всего:		**37/6**		

3.3 Перечень лабораторных и практических работ

Темы лабораторных и (или) практических занятий	Краткое содержание/ описание (цель работы)	Специализированное оборудование, технические средства, программное обеспечение (при необходимости)
Лабораторные занятия		
Лабораторное занятие №1. " Изучение строения клеток растений, животных и бактерий под микроскопом на готовых микропрепаратах и их описание ".	Цель: ознакомиться с особенностями строения клеток растительных и животных организмов, показать их различия и принципиальное единство строения. Приготовить микропрепараты кожицы и поперечных срезов растений, рассмотреть под микроскопом. Рассмотреть под микроскопом готовые микропрепараты клеток животных. Зарисовать их. Сделать выводы.	Таблица «Строение клетки»; рисунки растительной и животной клетки. раздаточный материал; методические пособия; Микроскоп "Микромед-С-13"
Лабораторное занятие №2 "Составление и анализ родословных человека. Решение генетических задач".	Цель: формирование умения решать генетические задачи, составлять родословные. Решение задач с заполнением и оформление в тетрадь.	Таблицы, схемы о наследовании признаков у растений и человека.
Лабораторное занятие №3. "Морфологические особенности растений из разных мест обитания".	Цель работы: выявить особенности анатомического строения растений в связи с приспособлением к различным факторам среды. Приготовить микропрепараты кожицы и поперечных срезов растений, рассмотреть под микроскопом. Заполнить сравнительную таблицу. Выявить приспособительные признаки растений в водному, световому режиму.	Комнатные растения из разных мест обитания (молочай, алоэ, гибискус, бегония, сенполия, папоротник, элодея, валлиснерия и др.; лезвия безопасной бритвы; пинцеты; препаровальные иглы; микроскопы; предметные и покровные стекла.
Практические занятия		
Практическое занятие №1 Реализация генетической информации в клетке.	Цель: рассмотреть способы передачи и хранения информации, познакомить учащихся с генетическим кодом и расшифровкой генома человека	Ноутбук, проектор, экран, учебник, карточки–инструкции, таблица «Генетический код».
Практическое занятие №2. «Наблюдение	Цель: изучить фазы митоза в клетках корешка	Таблица «Фазы митоза»; рисунки «Фазы

митоза в клетках кончика корешка лука на готовых микропрепаратах».	лука, выявить основные отличия фаз митоза.	митоза». Готовые микропрепараты «Фазы митоза в клетках кончика корешка лука»; Микроскоп Методические пособия
Практическое занятие №3. «Описание антропогенных изменений в естественных природных ландшафтах своей местности»	Цель: научиться определять виды и примеры антропогенного воздействия в естественных природных ландшафтах своей местности. Сделать выводы.	Ноутбук, проектор, экран, учебник, карточки - инструкции, видеоматериал, презентация.

4УСЛОВИЯ РЕАЛИЗАЦИИ УЧЕБНОЙ ДИСЦИПЛИНЫ

4.1 Материально-техническое обеспечение

Для реализации программы учебной дисциплины предусмотрены следующие специальные помещения:

Кабинет естественнонаучных дисциплин, оснащенный в соответствии с приложением 3 образовательной программы.

Помещение для воспитательной работы, оснащенное в соответствии с приложением 3 образовательной программы.

Компьютерный класс, оснащенный в соответствии с приложением 3 образовательной программы.

4.2 Учебно-методическое и информационное обеспечение реализации программы

Основные источники:

1. Биология: 10-й класс: базовый уровень [Текст] : учебник / В.В. Пасечник. - 5-е изд., стер. - Москва : Просвещение, 2023. - 223с. : ил. - (Линия жизни). - Доп. Мин. просвещения РФ. - ISBN 978-5-09-103624-4. - Текст : непосредственный

2. Биология: 11-й класс: базовый уровень : учебник / В. В. Пасечник, А. А. Каменский, А. М. Рубцов [и др.]. — 6-е изд., стер. — Москва : Просвещение, 2024. — 272 с. — ISBN 978-5-09-112165-0. — Текст : электронный // Лань : электронно-библиотечная система. — URL: https://e.lanbook.com/book/409211 (дата обращения: 01.04.2025). — Режим доступа: для авториз. пользователей.

Дополнительные источники:

1. Андреева, Т. А. Биология : учебное пособие / Т.А. Андреева. — Москва : РИОР : ИНФРА-М, 2021. — 241 с. - ISBN 978-5-369-00245-2. - Текст : электронный. - URL: https://znanium.ru/catalog/product/1209230 (дата обращения: 01.04.2025). – Режим доступа: по подписке.

2. Лапицкая, Т. В. Биология. Тесты : учебник для среднего профессионального образования / Т. В. Лапицкая. — Москва : Издательство Юрайт, 2025. — 40 с. — (Профессиональное образование). — ISBN 978-5-534-14157-3. — Текст : электронный // Образовательная платформа Юрайт [сайт]. — URL: https://urait.ru/bcode/567611 (дата обращения: 01.04.2025).

3. Биология : учебник и практикум для среднего профессионального образования / В. Н. Ярыгин [и др.] ; под редакцией В. Н. Ярыгина. — 2-е изд. — Москва : Издательство Юрайт, 2023. — 378 с. — (Профессиональное образование). — ISBN 978-5-534-09603-3. — Текст : электронный // Образовательная платформа Юрайт [сайт]. — URL: https://urait.ru/bcode/511618 (дата обращения: 29.06.2023).

Интернет-ресурсы:

1. База знаний по биологии человека : сайт. – URL : http://humbio.ru/ (дата обращения 29.01.2025). – Текст : электронный.

2. Биоразнообразие : сайт. – URL : http://www.sci.aha.ru/biodiv/index.htm (дата обращения 29.01.2025). – Текст : электронный.

3. Web-атлас: Окружающая среда и здоровье населения России : сайт. – URL : http://www.sci.aha.ru/ATL/ra00.htm (дата обращения 29.01.2025). – Текст : электронный.

5 КОНТРОЛЬ И ОЦЕНКА РЕЗУЛЬТАТОВ ОСВОЕНИЯ УЧЕБНОЙ ДИСЦИПЛИНЫ

Контроль и оценка результатов освоения дисциплины осуществляется преподавателем в процессе текущего контроля и промежуточной аттестации.

5.1 Текущий контроль

№	Контролируемые разделы (темы) учебной дисциплины	Контролируемые результаты (ОК и ПК, ПР, ЛР, МР)	Наименование оценочного средства	Критерии оценки
1	Введение. Биология как наука. Методы научного познания. Живые системы и их организация.	ОК 02 (ПРб1, ПРб5, ПРб9;ЛР23, ЛР24, ЛР25;МР1, МР2, МР3, МР4, МР5, МР6, МР7, МР12, МР13, МР17, МР18, МР19,) ОК 04 (ПРб5; МР31, МР32, МР33, МР34, МР36, МР37, МР54, МР55, МР56, МР57)	Тест Практическая работа	См. ниже
3	Тема 1.2. Жизнедеятельность клетки.	ОК 01 (ПРб1, ПРб2, ПРб3, ПРб4, ПРб6, ПРб8;ЛР23, ЛР24, ЛР25;МР1, МР2, МР3, МР4, МР5, МР6, МР7, МР12, МР13, МР17, МР18, МР19)	Тест	См. ниже
	Тема 2.1 Размножение и индивидуальное развитие организмов.	ОК 01, ОК 08, ОК 05 (ПРб1, ПРб2, ПРб3, ПРб4, ПРб6, ПРб8; ЛР16, ЛР19, ЛР20, ЛР22, ЛР23, ЛР24, ЛР25; МР1, МР2, МР3, МР4, МР5, МР6, МР7, МР12, МР13, МР14, МР17, МР18, МР19, МР26, МР27, МР28, МР29, МР30, МР40, МР41, МР42, МР43) ОК 04 (ПРб5; МР31, МР32, МР33, МР34, МР36, МР37, МР54, МР55, МР56, МР57)	Тест Эссе Практическая работа	См. ниже
	Тема 3.1 Наследственность и изменчивость организмов	ОК 01 (ПРб1, ПРб2, ПРб3, ПРб4, ПРб6, ПРб8; ЛР23, ЛР24, ЛР25; МР1, МР2, МР3, МР4,	Тест Практическая работа	См. ниже

		МР5, МР6, МР7, МР12, МР13, МР17, МР18, МР19) ОК 04 (ПРб5; МР31, МР32, МР33, МР34, МР36, МР37, МР54, МР55, МР56, МР57)		
	Тема 3.2 Генетика человека	ОК 01, ОК 08 (ПРб1, ПРб2, ПРб3, ПРб4, ПРб6, ПРб8; ЛР20, ЛР22, ЛР23, ЛР24, ЛР25; МР1, МР2, МР3, МР4, МР5, МР6, МР7, МР12, МР13, МР14, МР17, МР18, МР19, МР40, МР41, МР42, МР43)	Тест	См. ниже
	Тема 4.1 Селекция организмов. Основы биотехнологии	ОК 01 (ПРб1, ПРб2, ПРб3, ПРб4, ПРб6, ПРб8; ЛР23, ЛР24, ЛР25; МР1, МР2, МР3, МР4, МР5, МР6, МР7, МР12, МР13, МР17, МР18, МР19)	Тест	См. ниже
	Тема 5.2. Возникновение и развитие жизни на Земле	ОК 01, ОК 09 (ПРб1, ПРб2, ПРб3, ПРб4, ПРб6, ПРб8; ЛР23, ЛР24, ЛР25, ЛР33; МР1, МР2, МР3, МР4, МР5, МР6, МР7, МР9, МР10, МР12, МР13, МР17, МР18, МР19)	Эссе	См. ниже
	Тема 5.3. Эволюция человека	ОК 01, ОК 06 (ПРб1, ПРб2, ПРб3, ПРб4, ПРб6, ПРб8; ЛР1, ЛР2, ЛР3, ЛР4, ЛР5, ЛР6, ЛР7, ЛР8, ЛР9, ЛР10, ЛР23, ЛР24, ЛР25; МР1, МР2, МР3, МР4, МР5, МР6, МР7, МР12, МР13, МР17, МР18, МР19)	Тест	См. ниже
	Тема 6.1 Организмы и окружающая среда.	ОК 01 (ПРб1, ПРб2, ПРб3, ПРб4, ПРб6, ПРб8;ЛР23, ЛР24,	Тест	См. ниже

		ЛР25;МР1, МР2, МР3, МР4, МР5, МР6, МР7, МР12, МР13, МР17, МР18, МР19) ОК 03 (ПРб5; ЛР11, ЛР12, ЛР13, ЛР14, ЛР15, ЛР26;МР11, МР38, МР39, МР44, МР46, МР48, МР49, МР50, МР51, МР52, МР53)		
	Тема 6.2 Сообщества и экологические системы	ОК 01 (ПРб1, ПРб2, ПРб3, ПРб4, ПРб6, ПРб8; ЛР23, ЛР24, ЛР25; МР1, МР2, МР3, МР4, МР5, МР6, МР7, МР12, МР13, МР17, МР18, МР19)	Тест	См. ниже

Критерии оценки практической работы:

«5» (отлично): выставляется студенту, если задание выполнено в полном объеме; студент свободно владеет теоретическим материалом.

«4» (хорошо): выставляется студенту, если при выполнении задания допущены незначительные ошибки; студент свободно владеет теоретическим материалом;

«3» (удовлетворительно): выставляется студенту, если задание выполнено с «грубыми» ошибками;

«2» (неудовлетворительно): выставляется студенту, если работа не выполнена.

Критерии оценки тестирования:

90 ÷ 100% - 5 - отлично

80 ÷ 89% - 4 - хорошо

70 ÷ 79% - 3 - удовлетворительно

менее 70% - 2 – неудовлетворительно.

Критерии оценки эссе

Оценка «отлично» (90-100%) - Эссе полностью соответствует теме, выделена ключевая проблема, проведен анализ этой проблемы, правильно определена тема, сделаны соответствующие выводы, обобщающие авторскую позицию поставленной проблемы. Оформление эссе полностью соответствует требованиям.

Оценка «Хорошо» (80-89%) - Эссе соответствует теме, выделена ключевая проблема, но тема раскрыта не полностью. Не полностью выражено мнение автора. Много заимствованных выражений и мыслей, нет подтверждений мнения автора. В оформлении эссе имеются 1-2недочета.

Оценка «удовлетворительно» (70-79%) -Эссе соответствует теме, но не выделена ключевая проблема, тема раскрыта не полностью, автор не понимает значение терминов, употребляемых в эссе, много орфографических и стилистических ошибок. Не выражено мнение автора, при написании эссе автор часто пользовался заимствованными выражениями и чужими мыслями. В оформлении эссе более 3 недочетов.

Оценка «неудовлетворительно» (менее 70%) - Эссе не соответствует теме, не выделена ключевая проблема, не проведен анализ проблемы, отсутствуют выводы, обобщающие

авторскую позицию по поставленной проблеме. Не выполнены требования по оформлению эссе.

5.2 Промежуточная аттестация

Промежуточная аттестация обучающихся осуществляется по завершении изучения учебного предмета «Биология» и позволяет определить качество и уровень ее освоения.

Форма промежуточной аттестации по предмету «Биология» – дифференцированный зачет.

<table>
<tr><th>Результаты обучения (ОК и ПК)</th><th>Оценочные средства
для промежуточной аттестации</th></tr>
<tr><td>ОК 01 Выбирать способы решения задач профессиональной деятельности применительно к различным контекстам</td><td>Кейс – задание.
В одном из фермерских хозяйств случайно родился ягненок с укороченными ногами. Но такое уродство оказалось выгодно для человека, т.к. он не мог перепрыгнуть через изгородь. И фермеры оставили его для дальнейшего продолжения рода. Вскоре была создана новая порода овец.
О каком типе изменчивости идет речь.
Предложите способ выведения новой породы коротконогих овец.
Критерии оценки:
<table>
<tr><td rowspan="2">Процент результативности (правильных ответов)</td><td colspan="2">Качественная оценка индивидуальных образовательных достижений</td></tr>
<tr><td>балл (отметка)</td><td>вербальный аналог</td></tr>
<tr><td>90 ÷ 100</td><td>5</td><td>отлично</td></tr>
<tr><td>80 ÷ 89</td><td>4</td><td>хорошо</td></tr>
<tr><td>70 ÷ 79</td><td>3</td><td>удовлетворительно</td></tr>
<tr><td>менее 70</td><td>2</td><td>не удовлетворительно</td></tr>
</table></td></tr>
<tr><td>ОК 02 Использовать современные средства поиска, анализа и интерпретации информации и информационные технологии для выполнения задач профессиональной деятельности</td><td>Практическая работа
"Использование различных методов при изучении биологических объектов".
«Выявление и описание признаков сходства зародышей человека и других позвоночных как доказательство эволюционного родства»
"Составление и анализ родословных человека".
Критерии оценки:
«5» (отлично): выставляется студенту, если задание выполнено в полном объеме; студент свободно владеет теоретическим материалом.
«4» (хорошо): выставляется студенту, если при выполнении задания допущены незначительные ошибки; студент свободно владеет теоретическим материалом;
«3» (удовлетворительно): выставляется студенту, если задание выполнено с «грубыми» ошибками;
«2» (неудовлетворительно): выставляется студенту, если работа не выполнена.</td></tr>
<tr><td>ОК 03 Планировать и реализовывать собственное профессиональное и личностное развитие, предпринимательскую</td><td>Лабораторная работа
"Изучение строения клеток растений, животных и бактерий под микроскопом на готовых микропрепаратах и их описание".
«Сравнение видов по морфологическому критерию. Описание приспособленности организма и ее относительного характера».</td></tr>
</table>

деятельность в профессиональной сфере, использовать знания по правовой и финансовой грамотности в различных жизненных ситуациях	"Морфологические особенности растений из разных мест обитания". Критерии оценки: «5» (отлично): выставляется студенту, если задание выполнено в полном объеме; студент свободно владеет теоретическим материалом. «4» (хорошо): выставляется студенту, если при выполнении задания допущены незначительные ошибки; студент свободно владеет теоретическим материалом; «3» (удовлетворительно): выставляется студенту, если задание выполнено с «грубыми» ошибками; «2» (неудовлетворительно): выставляется студенту, если работа не выполнена.
ОК 04 Эффективно взаимодействовать и работать в коллективе и команде	**Лабораторная работа** "Изучение строения клеток растений, животных и бактерий под микроскопом на готовых микропрепаратах и их описание". «Сравнение видов по морфологическому критерию. Описание приспособленности организма и ее относительного характера». "Морфологические особенности растений из разных мест обитания". «5» (отлично): выставляется студенту, если задание выполнено в полном объеме; студент свободно владеет теоретическим материалом. «4» (хорошо): выставляется студенту, если при выполнении задания допущены незначительные ошибки; студент свободно владеет теоретическим материалом; «3» (удовлетворительно): выставляется студенту, если задание выполнено с «грубыми» ошибками; «2» (неудовлетворительно): выставляется студенту, если работа не выполнена.
ОК 05 Осуществлять устную и письменную коммуникацию на государственном языке Российской Федерации с учетом особенностей социального и культурного контекста	**Эссе** Темы для эссе: 1) Влияние алкоголя, никотина, наркотических веществ на онтогенез. 2) Взгляды на происхождение человека. 3) Единство человеческих рас. 4) Критика расизма. 5) Антропогенные изменения в биосфере. 6) Глобальные экологические проблемы. 7) Сохранение биоразнообразия как основа устойчивости биосферы. Критерии оценки: Оценка «отлично» (90-100%) - Эссе полностью соответствует теме, выделена ключевая проблема, проведен анализ этой проблемы, правильно определена тема, сделаны соответствующие выводы, обобщающие авторскую позицию поставленной проблемы. Оформление эссе полностью соответствует требованиям. Оценка «Хорошо» (80-89%) - Эссе соответствует теме, выделена ключевая проблема, но тема раскрыта не полностью.

	Не полностью выражено мнение автора. Много заимствованных выражений и мыслей, нет подтверждений мнения автора. В оформлении эссе имеются 1-2недочета. Оценка «удовлетворительно» (70-79%) -Эссе соответствует теме, но не выделена ключевая проблема, тема раскрыта не полностью, автор не понимает значение терминов, употребляемых в эссе, много орфографических и стилистических ошибок. Не выражено мнение автора, при написании эссе автор часто пользовался заимствованными выражениями и чужими мыслями. В оформлении эссе более 3 недочетов. Оценка «неудовлетворительно» (менее 70%) - Эссе не соответствует теме, не выделена ключевая проблема, не проведен анализ проблемы, отсутствуют выводы, обобщающие авторскую позицию по поставленной проблеме. Не выполнены требования по оформлению эссе.
ОК 06 Проявлять гражданско-патриотическую позицию, демонстрировать осознанное поведение на основе традиционных российских духовно-нравственных ценностей, в том числе с учетом гармонизации межнациональных и межрелигиозных отношений, применять стандарты антикоррупционного поведения	**Эссе** Темы для эссе: 1) Единство человеческих рас. 2) Критика расизма. Критерии оценки: Оценка «отлично» (90-100%) - Эссе полностью соответствует теме, выделена ключевая проблема, проведен анализ этой проблемы, правильно определена тема, сделаны соответствующие выводы, обобщающие авторскую позицию поставленной проблемы. Оформление эссе полностью соответствует требованиям. Оценка «Хорошо» (80-89%) - Эссе соответствует теме, выделена ключевая проблема, но тема раскрыта не полностью. Не полностью выражено мнение автора. Много заимствованных выражений и мыслей, нет подтверждений мнения автора. В оформлении эссе имеются 1-2недочета. Оценка «удовлетворительно» (70-79%) -Эссе соответствует теме, но не выделена ключевая проблема, тема раскрыта не полностью, автор не понимает значение терминов, употребляемых в эссе, много орфографических и стилистических ошибок. Не выражено мнение автора, при написании эссе автор часто пользовался заимствованными выражениями и чужими мыслями. В оформлении эссе более 3 недочетов. Оценка «неудовлетворительно» (менее 70%) - Эссе не соответствует теме, не выделена ключевая проблема, не проведен анализ проблемы, отсутствуют выводы, обобщающие авторскую позицию по поставленной проблеме. Не выполнены требования по оформлению эссе.
ОК 07 Содействовать сохранению окружающей среды, ресурсосбережению, применять знания об изменении климата, принципы бережливого производства, эффективно	**Эссе** Темы для эссе: 1) Антропогенные изменения в биосфере. 2) Глобальные экологические проблемы. 3) Сохранение биоразнообразия как основа устойчивости биосферы. Критерии оценки:

действовать в чрезвычайных ситуациях	Оценка «отлично» (90-100%) - Эссе полностью соответствует теме, выделена ключевая проблема, проведен анализ этой проблемы, правильно определена тема, сделаны соответствующие выводы, обобщающие авторскую позицию поставленной проблемы. Оформление эссе полностью соответствует требованиям. Оценка «Хорошо» (80-89%) - Эссе соответствует теме, выделена ключевая проблема, но тема раскрыта не полностью. Не полностью выражено мнение автора. Много заимствованных выражений и мыслей, нет подтверждений мнения автора. В оформлении эссе имеются 1-2недочета. Оценка «удовлетворительно» (70-79%) -Эссе соответствует теме, но не выделена ключевая проблема, тема раскрыта не полностью, автор не понимает значение терминов, употребляемых в эссе, много орфографических и стилистических ошибок. Не выражено мнение автора, при написании эссе автор часто пользовался заимствованными выражениями и чужими мыслями. В оформлении эссе более 3 недочетов. Оценка «неудовлетворительно» (менее 70%) - Эссе не соответствует теме, не выделена ключевая проблема, не проведен анализ проблемы, отсутствуют выводы, обобщающие авторскую позицию по поставленной проблеме. Не выполнены требования по оформлению эссе.
ОК 08 Использовать средства физической культуры для сохранения и укрепления здоровья в процессе профессиональной деятельности и поддержания необходимого уровня физической подготовленности	**Эссе** Темы для эссе: 1) Влияние алкоголя, никотина, наркотических веществ на онтогенез. Критерии оценки: Оценка «отлично» (90-100%) - Эссе полностью соответствует теме, выделена ключевая проблема, проведен анализ этой проблемы, правильно определена тема, сделаны соответствующие выводы, обобщающие авторскую позицию поставленной проблемы. Оформление эссе полностью соответствует требованиям. Оценка «Хорошо» (80-89%) - Эссе соответствует теме, выделена ключевая проблема, но тема раскрыта не полностью. Не полностью выражено мнение автора. Много заимствованных выражений и мыслей, нет подтверждений мнения автора. В оформлении эссе имеются 1-2недочета. Оценка «удовлетворительно» (70-79%) -Эссе соответствует теме, но не выделена ключевая проблема, тема раскрыта не полностью, автор не понимает значение терминов, употребляемых в эссе, много орфографических и стилистических ошибок. Не выражено мнение автора, при написании эссе автор часто пользовался заимствованными выражениями и чужими мыслями. В оформлении эссе более 3 недочетов. Оценка «неудовлетворительно» (менее 70%) - Эссе не соответствует теме, не выделена ключевая проблема, не проведен анализ проблемы, отсутствуют выводы, обобщающие авторскую позицию по поставленной проблеме. Не

	выполнены требования по оформлению эссе.
ОК 09 Пользоваться профессиональной документацией на государственном и иностранном языках.	**Эссе** Темы для эссе: 1) Влияние алкоголя, никотина, наркотических веществ на онтогенез. 2) Взгляды на происхождение человека. 3) Единство человеческих рас. 4) Критика расизма. 5) Антропогенные изменения в биосфере. 6) Глобальные экологические проблемы. 7) Сохранение биоразнообразия как основа устойчивости биосферы. Критерии оценки: Оценка «отлично» (90-100%) - Эссе полностью соответствует теме, выделена ключевая проблема, проведен анализ этой проблемы, правильно определена тема, сделаны соответствующие выводы, обобщающие авторскую позицию поставленной проблемы. Оформление эссе полностью соответствует требованиям. Оценка «Хорошо» (80-89%) - Эссе соответствует теме, выделена ключевая проблема, но тема раскрыта не полностью. Не полностью выражено мнение автора. Много заимствованных выражений и мыслей, нет подтверждений мнения автора. В оформлении эссе имеются 1-2недочета. Оценка «удовлетворительно» (70-79%) -Эссе соответствует теме, но не выделена ключевая проблема, тема раскрыта не полностью, автор не понимает значение терминов, употребляемых в эссе, много орфографических и стилистических ошибок. Не выражено мнение автора, при написании эссе автор часто пользовался заимствованными выражениями и чужими мыслями. В оформлении эссе более 3 недочетов. Оценка «неудовлетворительно» (менее 70%) - Эссе не соответствует теме, не выделена ключевая проблема, не проведен анализ проблемы, отсутствуют выводы, обобщающие авторскую позицию по поставленной проблеме. Не выполнены требования по оформлению эссе.

Критерии оценки *дифференцированного зачета*

- «Отлично» - теоретическое содержание курса освоено полностью, без пробелов, умения сформированы, все предусмотренные программой учебные задания выполнены, качество их выполнения оценено высоко.
- «Хорошо» - теоретическое содержание курса освоено полностью, без пробелов, некоторые умения сформированы недостаточно, все предусмотренные программой учебные задания выполнены, некоторые виды заданий выполнены с ошибками.
- «Удовлетворительно» - теоретическое содержание курса освоено частично, но пробелы не носят существенного характера, необходимые умения работы с освоенным материалом в основном сформированы, большинство предусмотренных программой обучения учебных заданий выполнено, некоторые из выполненных заданий содержат ошибки.
- «Неудовлетворительно» - теоретическое содержание курса не освоено, необходимые умения не сформированы, выполненные учебные задания содержат грубые ошибки.

Приложение 1

ОБРАЗОВАТЕЛЬНЫЕ ТЕХНОЛОГИИ

При проведении теоретических и практических/лабораторных занятий используются следующие педагогические технологии:

№ п/п	Название образовательной технологии (с указанием автора) / активные и интерактивные методы обучения	Цель использования образовательной технологии	Планируемый результат использования образовательной технологии	Описание порядка использования (алгоритм применения) технологии в практической профессиональной деятельности
1	Технология проблемного обучения (И.Я. Лернер)	Создание проблемных ситуаций, а также активную самостоятельную деятельность учащихся по их разрешению, в результате чего происходит творческое овладение профессиональным и знаниями, навыками, умениями, развитие мыслительных способностей, формирование способности самостоятельно усваивать любые понятия и действия.	Учащиеся на таких уроках самостоятельно добывают новые знания; у них вырабатываются навыки умственных операций и действий; развиваются внимание, творческое воображение; догадка; повышается самооценка учащегося, уверенность в собственных силах; повышается уровень активности на уроках и увеличение качества знаний.	При работе с технологией проблемного обучения выделяют два этапа: - постановка преподавателем практического или теоретического задания, вызывающего проблемную ситуацию; -преподаватель направляет учащихся на её решение, организует поиск решения: побуждает обучаемых делать сравнения, обобщения, выводы из ситуации, сопоставлять факты; ставит конкретные вопросы (на обобщение, обоснование, логику рассуждения); определяет теоретические и практические задания , например, исследовательские. Успехов при использовании проблемной технологии можно добиться в следующей последовательности: 1. Создание проблемной ситуации. 2. Анализ проблемной ситуации. 3. Постановка учебной проблемы. 4. Решение учебной проблемы:

				- составление плана решения, - выдвижение предположения и обоснование гипотезы, - доказательство гипотезы, - проверка решения проблемы, - повторение и анализ процесса решения, выводы. В работе используются разнообразные виды деятельности по разрешению проблемной ситуации: - проблемный фронтальный эксперимент; - проблемное решение задачи; - проблемные задания; - игровая проблемная ситуация Технология используется в начале занятия.
2	Компьютерные (новые информационные) технологии Автор/авторы, последователи: Беспалько В. П., Апатова Н.В., Журавлев А.П., Гейн А.Г., Петрусинсхий В.В., Подластый И., Роберт И.В., Разенберг И.М.	1.Развитие личности обучаемого, подготовка к самостоятельной продуктивной деятельности в условиях информационного общества. 2. Реализация социального заказа, обусловленного информатизацией современного общества. 3. Мотивация учебно-воспитательного процесса. 4. Повышение эффективности ученического труда, стимулирование интереса учащихся к определенным	В результате использования компьютерных технологий время на уроке используется рационально; повышается качество знаний за счет наглядного представления материала; Расширяются источники получения знаний; повышается эффективность к обучению и интерес к предмету.	Подбор информационных продуктов: подбор и выбор электронных версий тем из существующего рынка медиапродуктов. Создание презентаций уроков, набор и распечатка текстов. Реализация подобранных и созданных информационных продуктов через практику проведения медиауроков. Использование многогранных возможностей образовательных ресурсов сети Интернет в исследовательской и научно-познавательной деятельности. Выполнение обучающимися творческих работ: компьютерные презентации, проекты. Технология может быть использованная как домашнее задание.

		проблемам.		
3	Групповые технологии Авторы: В.К. Дьяченко, И. Б. Первин	Формирование навыков совместной деятельности учащихся. Организация совместных действий учащихся, ведущих к активизации учебно-познавательных процессов. Осознание общей цели, целесообразное распределение обязанностей, взаимная зависимость и контроль.	Групповая форма работы на уроке может применяться для решения почти всех основных дидактических задач. В ходе такой работы максимально используются коллективные обсуждения результатов, взаимные консультации. Эта форма работы лучше, чем фронтальная, обеспечивает учет индивидуальных особенностей учащихся, открывает большие возможности для кооперирования, для возникновения коллективной познавательной деятельности. Во время групповой работы преподаватель выполняет разнообразные функции: контролирует ход работы в группах, отвечает на вопросы, регулирует споры, порядок работы и в случае крайней необходимости оказывает помощь отдельным учащимся или группе в целом.	Этапы: Подготовка к выполнению группового задания. - Постановка познавательной задачи (проблемной ситуации). - Инструктаж о последовательности работы. - Раздача дидактического материала по группам. Групповая работа. -Знакомство с материалом, планирование работы в группе. -Распределение заданий внутри группы. -Индивидуальное выполнение задания. -Обсуждение индивидуальных результатов работы в группе. Обсуждение общего задания группы (замечания, дополнения, уточнения, обобщения). Подведение итогов группового задания. -Заключительная часть. - Сообщение о результатах работы в группах. -Анализ познавательной задачи, рефлексия. -Общий вывод о групповой работе и достижении поставленной задачи. Дополнительная информация преподавателя на группу. Технология может быть использована на всех этапах занятия
4	Игровые технологии Авторы: Б. Н.Никитин, Л. А. Венгер, А.	1.Применение ЗУН в практической деятельности. 2.Воспитание самостоятельности,	На уроках учащимся необходимо самостоятельно добывать новые знания. У учащихся	1.Предварительная подготовка: - отбор материала и обсуждение формы проведения игры;

	П. Усова, В. Н. Аванесова	сотрудничества, коллективизма, общительности, коммуникативности 3.Активизация деятельности учащихся путём вовлечения детей в коллективное творчество. 4. Стимулирование учащихся к достижению цели и осознание путей достижения этой цели.	вырабатываются навыки умственных операций и действий; развиваются внимание, творческое воображение; догадка; повышается самооценка учащегося, уверенность в собственных силах; повышается уровень активности на уроках и увеличение качества знаний.	- распределение ролей. 2. Определение места игры в уроке. 3) Проведение игры. 4) Обсуждение итогов игры. На своих уроках обычно применяю разнообразные игровые формы, которые обеспечивают оптимальные условия для активной самостоятельной творческой работы, а также мышления и воображения учащихся. Среди многообразия игр, которые используются в работе с обучающимися, различают сюжетно-ролевые и дидактические игры. Отличительной особенностью ролевых игр является то, что обучающиеся вместе с преподавателем становятся исполнителями определенных ролей. Ролевые игры развивают фантазию, воображение и речь, имеют большое значение в нравственном воспитании. Дидактические игры специально создаются в учебно-воспитательных целях, являются познавательными и развивающими. Большое внимание уделяю использованию следующих форм игровой деятельности: урок – путешествие, урок-экскурсия, урок-конкурс, кроссворды. Также использую словесные игры; уроки-путешествия, например, уроки-викторины. Технология может быть использована в середине занятия.

Приложение 2.9 к ОПОП-П по специальности
15.02.03 Монтаж, техническое обслуживание и ремонт гидравлического и
пневматического оборудования (по отраслям)

Министерство науки и высшего образования Российской Федерации

Федеральное государственное бюджетное образовательное учреждение
высшего образования
«Магнитогорский государственный технический университет
им. Г. И. Носова»
Многопрофильный колледж

РАБОЧАЯ ПРОГРАММА УЧЕБНОЙ ДИСЦИПЛИНЫ
ОУП.09 История
общеобразовательного цикла
программы подготовки специалистов среднего звена
специальности 15.02.03 Монтаж, техническое обслуживание и ремонт гидравлического и пневматического оборудования (по отраслям)

Квалификация: техник-механик

Форма обучения
очная на базе основного общего образования

Магнитогорск, 2025

Рабочая программа учебной дисциплины «История» разработана на основе требований Федерального государственного образовательного стандарта среднего общего образования, утвержденного приказом Министерства образования и науки Российской Федерации от 17.05.2012 года № 413, на основе положений федеральной основной общеобразовательной программы среднего общего образования, утвержденной приказом Министерства просвещения Российской Федерации от 18.05.2023 года № 371, на основе требований Федерального государственного образовательного стандарта по специальности среднего профессионального образования 15.02.03 Монтаж, техническое обслуживание и ремонт гидравлического и пневматического оборудования (по отраслям), утвержденного приказом Министерства просвещения Российской Федерации от «30» ноября 2023 г. № 908, и с учетом получаемой специальности.

Организация-разработчик: Многопрофильный колледж ФГБОУ ВО «Магнитогорский государственный технический университет им. Г. И. Носова»

Разработчик (и):
преподаватель отделения №1 «Общеобразовательной подготовки»
Многопрофильного колледжа ФГБОУ ВО «МГТУ им. Г.И. Носова»
Татьяна Дмитриевна Кириллова

ОДОБРЕНО
Предметной комиссией
«Общих гуманитарных и социально-экономических дисциплин»
Председатель Абдрахимов А.А.
Протокол № 5 от «22» января 2025г

Методической комиссией МпК
Протокол № 3 от «19» февраля 2025г

СОДЕРЖАНИЕ

1 ОБЩАЯ ХАРАКТЕРИСТИКА РАБОЧЕЙ ПРОГРАММЫ УЧЕБНОЙ ДИСЦИПЛИНЫ 829
1.1 Область применения программы 829
1.2 Цель и место дисциплины в структуре программы подготовки специалистов среднего звена 829
2 ПЛАНИРУЕМЫЕ РЕЗУЛЬТАТЫ ОСВОЕНИЯ УЧЕБНОЙ ДИСЦИПЛИНЫ 829
3 СТРУКТУРА И СОДЕРЖАНИЕ УЧЕБНОЙ ДИСЦИПЛИНЫ 845
3.1 Объем учебной дисциплины и виды учебной работы 845
3.2 Тематический план и содержание учебной дисциплины 846
3.3 Перечень лабораторных и практических работ 872
4 УСЛОВИЯ РЕАЛИЗАЦИИ УЧЕБНОЙ ДИСЦИПЛИНЫ 876
4.1 Материально-техническое обеспечение 876
4.2 Учебно-методическое и информационное обеспечение реализации программы 876
5 КОНТРОЛЬ И ОЦЕНКА РЕЗУЛЬТАТОВ ОСВОЕНИЯ УЧЕБНОЙ ДИСЦИПЛИНЫ 878
Приложение 1ОБРАЗОВАТЕЛЬНЫЕ ТЕХНОЛОГИИ 886

1 ОБЩАЯ ХАРАКТЕРИСТИКА РАБОЧЕЙ ПРОГРАММЫ УЧЕБНОЙ ДИСЦИПЛИНЫ

1.1 Область применения программы

Рабочая программа учебной дисциплины «История» является частью программы подготовки специалистов среднего звена по специальности 15.02.03 Монтаж, техническое обслуживание и ремонт гидравлического и пневматического оборудования (по отраслям). Рабочая программа составлена для очной формы обучения.

1.2 Цель и место дисциплины в структуре программы подготовки специалистов среднего звена

Учебная дисциплина «История» относится к общеобразовательному циклу программы подготовки специалистов среднего звена и относится к предметной области ФГОС среднего общего образования общественные науки.

Уровень освоения учебной дисциплины в соответствии с ФГОС среднего общего образования базовый.

Освоение дисциплины направлено на формирование и развитие личности обучающегося, способного к самоидентификации и определению своих ценностных ориентиров на основе осмысления и освоения исторического опыта своей страны и человечества в целом, активно и творчески применяющего исторические знания и предметные умения в учебной и социальной практике.

Учебная дисциплина «История» имеет междисциплинарную связь с общеобразовательными учебными дисциплинами «Русский язык», «Обществознание», «География».

2 ПЛАНИРУЕМЫЕ РЕЗУЛЬТАТЫ ОСВОЕНИЯ УЧЕБНОЙ ДИСЦИПЛИНЫ

Освоение содержания учебной дисциплины «История» обеспечивает достижение обучающимися следующих результатов:

Общие и профессиональные компетенции	Планируемые результаты обучения	
	Личностные / метапредметные	**Предметные**
ОК 01 Выбирать способы решения задач профессиональной деятельности применительно к различным контекстам	Личностные результаты освоения учебной дисциплины отражают готовность и способность обучающихся руководствоваться сформированной внутренней позицией личности, системой ценностных ориентаций, позитивных внутренних убеждений, соответствующих традиционным ценностям российского общества, расширение жизненного опыта и опыта деятельности в процессе реализации основных направлений воспитательной деятельности, в том числе в части: трудового воспитания: ЛР23. готовность к труду, осознание ценности мастерства, трудолюбие; ЛР25. интерес к различным сферам профессиональной деятельности, умение совершать осознанный выбор будущей профессии и реализовывать собственные жизненные планы; ЛР26. готовность и способность к образованию и самообразованию на протяжении всей жизни; Метапредметные результаты освоения учебной дисциплины отражают: Овладение универсальными учебными познавательными действиями: а) базовые логические действия: МР1. самостоятельно формулировать и актуализировать проблему, рассматривать ее всесторонне; МР2. устанавливать существенный признак или основания для сравнения, классификации и обобщения; МР3. определять цели деятельности, задавать параметры и критерии их достижения; МР4. выявлять закономерности и противоречия в рассматриваемых явлениях; МР5. вносить коррективы в деятельность, оценивать	ПРб1. понимание значимости России в мировых политических и социально-экономических процессах XX - начала XXI века, знание достижений страны и ее народа; умение характеризовать историческое значение Российской революции, Гражданской войны, Новой экономической политики (далее - нэп), индустриализации и коллективизации в Союзе Советских Социалистических Республик (далее - СССР), решающую роль СССР в победе над нацизмом, значение советских научно-технологических успехов, освоения космоса; понимание причин и следствий распада СССР, возрождения Российской Федерации как мировой державы, воссоединения Крыма с Россией, специальной военной операции на Украине и других важнейших событий XX - начала XXI века; особенности развития культуры народов СССР (России); ПРб2. знание имен героев Первой мировой, Гражданской, Великой Отечественной войн, исторических личностей, внесших значительный вклад в социально-экономическое, политическое и культурное развитие России в XX - начале XXI века; ПРб3. умение составлять описание (реконструкцию) в устной и письменной форме исторических событий, явлений, процессов истории родного края, истории России и всемирной истории XX - начала XXI века и их участников, образа жизни людей и его изменения в Новейшую эпоху; формулировать и обосновывать собственную точку зрения (версию, оценку) с опорой на фактический материал, в том числе используя источники разных типов; ПРб4. умение выявлять существенные черты исторических событий, явлений, процессов;

	соответствие результатов целям, оценивать риски последствий деятельности; б) базовые исследовательские действия: МР7. владеть навыками учебно-исследовательской и проектной деятельности, навыками разрешения проблем; МР12. выявлять причинно-следственные связи и актуализировать задачу, выдвигать гипотезу ее решения, находить аргументы для доказательства своих утверждений, задавать параметры и критерии решения; МР15. разрабатывать план решения проблемы с учетом анализа имеющихся материальных и нематериальных ресурсов; Овладение универсальными регулятивными действиями: а) самоорганизация: МР38. самостоятельно осуществлять познавательную деятельность, выявлять проблемы, ставить и формулировать собственные задачи в образовательной деятельности и жизненных ситуациях; МР39. самостоятельно составлять план решения проблемы с учетом имеющихся ресурсов, собственных возможностей и предпочтений; б) самоконтроль: МР46. владеть навыками познавательной рефлексии как осознания совершаемых действий и мыслительных процессов, их результатов и оснований; МР47. использовать приемы рефлексии для оценки ситуации, выбора верного решения; в) эмоциональный интеллект, предполагающий сформированность: МР49. самосознания, включающего способность понимать свое эмоциональное состояние, видеть направления развития собственной эмоциональной сферы, быть уверенным в себе; МР50. саморегулирования, включающего самоконтроль, умение принимать ответственность за свое поведение, способность адаптироваться к эмоциональным	систематизировать историческую информацию в соответствии с заданными критериями; сравнивать изученные исторические события, явления, процессы; ПРб5. умение устанавливать причинно-следственные, пространственные, временные связи исторических событий, явлений, процессов; характеризовать их итоги; соотносить события истории родного края и истории России в XX - начале XXI века; определять современников исторических событий истории России и человечества в целом в XX - начале XXI века; ПРб6. умение критически анализировать для решения познавательной задачи аутентичные исторические источники разных типов (письменные, вещественные, аудиовизуальные) по истории России и зарубежных стран XX - начала XXI века, оценивать их полноту и достоверность, соотносить с историческим периодом; выявлять общее и различия; привлекать контекстную информацию при работе с историческими источниками; ПРб7. умение осуществлять с соблюдением правил информационной безопасности поиск исторической информации по истории России и зарубежных стран XX - начала XXI века в справочной литературе, сети Интернет, средствах массовой информации для решения познавательных задач; оценивать полноту и достоверность информации с точки зрения ее соответствия исторической действительности; ПРб8. умение анализировать текстовые, визуальные источники исторической информации, в том числе исторические карты/схемы, по истории России и зарубежных стран XX - начала XXI века; сопоставлять информацию, представленную в различных источниках; формализовать историческую информацию в виде таблиц, схем, графиков, диаграмм; приобретение опыта осуществления проектной деятельности в форме разработки и представления учебных проектов по новейшей истории, в том числе - на региональном

	изменениям и проявлять гибкость, быть открытым новому; МР51. сформированность внутренней мотивации, включающей стремление к достижению цели и успеху, оптимизм, инициативность, умение действовать, исходя из своих возможностей; МР52. эмпатии, включающей способность понимать эмоциональное состояние других, учитывать его при осуществлении коммуникации, способность к сочувствию и сопереживанию; МР53. социальных навыков, включающих способность выстраивать отношения с другими людьми, заботиться, проявлять интерес и разрешать конфликты;	материале (с использованием ресурсов библиотек, музеев и так далее);
ОК 02 Использовать современные средства поиска, анализа и интерпретации информации и информационные технологии для выполнения задач профессиональной деятельности	Личностные результаты освоения учебной дисциплины отражают готовность и способность обучающихся руководствоваться сформированной внутренней позицией личности, системой ценностных ориентаций, позитивных внутренних убеждений, соответствующих традиционным ценностям российского общества, расширение жизненного опыта и опыта деятельности в процессе реализации основных направлений воспитательной деятельности, в том числе в части: ценности научного познания: ЛР32. сформированность мировоззрения, соответствующего современному уровню развития науки и общественной практики, основанного на диалоге культур, способствующего осознанию своего места в поликультурном мире; ЛР33. совершенствование языковой и читательской культуры как средства взаимодействия между людьми и познания мира; ЛР34. осознание ценности научной деятельности, готовность осуществлять проектную и исследовательскую деятельность индивидуально и в группе; Метапредметные результаты освоения учебной дисциплины отражают:	ПРб1. понимание значимости России в мировых политических и социально-экономических процессах XX - начала XXI века, знание достижений страны и ее народа; умение характеризовать историческое значение Российской революции, Гражданской войны, Новой экономической политики (далее - нэп), индустриализации и коллективизации в Союзе Советских Социалистических Республик (далее - СССР), решающую роль СССР в победе над нацизмом, значение советских научно-технологических успехов, освоения космоса; понимание причин и следствий распада СССР, возрождения Российской Федерации как мировой державы, воссоединения Крыма с Россией, специальной военной операции на Украине и других важнейших событий XX - начала XXI века; особенности развития культуры народов СССР (России); ПРб2. знание имен героев Первой мировой, Гражданской, Великой Отечественной войн, исторических личностей, внесших значительный вклад в социально-экономическое, политическое и культурное развитие России в XX - начале XXI века; ПРб3. умение составлять описание (реконструкцию) в устной и письменной форме исторических событий, явлений, процессов истории родного края, истории

	Овладение универсальными учебными познавательными действиями: в) работа с информацией: МР21. владеть навыками получения информации из источников разных типов, самостоятельно осуществлять поиск, анализ, систематизацию и интерпретацию информации различных видов и форм представления; МР22. создавать тексты в различных форматах с учетом назначения информации и целевой аудитории, выбирая оптимальную форму представления и визуализации; МР23. оценивать достоверность, легитимность информации, ее соответствие правовым и морально-этическим нормам; МР24. использовать средства информационных и коммуникационных технологий в решении когнитивных, коммуникативных и организационных задач с соблюдением требований эргономики, техники безопасности, гигиены, ресурсосбережения, правовых и этических норм, норм информационной безопасности;	России и всемирной истории XX - начала XXI века и их участников, образа жизни людей и его изменения в Новейшую эпоху; формулировать и обосновывать собственную точку зрения (версию, оценку) с опорой на фактический материал, в том числе используя источники разных типов; ПРб4. умение выявлять существенные черты исторических событий, явлений, процессов; систематизировать историческую информацию в соответствии с заданными критериями; сравнивать изученные исторические события, явления, процессы; ПРб5. умение устанавливать причинно-следственные, пространственные, временные связи исторических событий, явлений, процессов; характеризовать их итоги; соотносить события истории родного края и истории России в XX - начале XXI века; определять современников исторических событий истории России и человечества в целом в XX - начале XXI века; ПРб6. умение критически анализировать для решения познавательной задачи аутентичные исторические источники разных типов (письменные, вещественные, аудиовизуальные) по истории России и зарубежных стран XX - начала XXI века, оценивать их полноту и достоверность, соотносить с историческим периодом; выявлять общее и различия; привлекать контекстную информацию при работе с историческими источниками; ПРб7. умение осуществлять с соблюдением правил информационной безопасности поиск исторической информации по истории России и зарубежных стран XX - начала XXI века в справочной литературе, сети Интернет, средствах массовой информации для решения познавательных задач; оценивать полноту и достоверность информации с точки зрения ее соответствия исторической действительности; ПРб8. умение анализировать текстовые, визуальные источники исторической информации, в том числе

		исторические карты/схемы, по истории России и зарубежных стран XX - начала XXI века; сопоставлять информацию, представленную в различных источниках; формализовать историческую информацию в виде таблиц, схем, графиков, диаграмм; приобретение опыта осуществления проектной деятельности в форме разработки и представления учебных проектов по новейшей истории, в том числе - на региональном материале (с использованием ресурсов библиотек, музеев и так далее);
ОК 03 Планировать и реализовывать собственное профессиональное и личностное развитие, предпринимательскую деятельность в профессиональной сфере, использовать знания по правовой и финансовой грамотности в различных жизненных ситуациях	Личностные результаты освоения учебной дисциплины отражают готовность и способность обучающихся руководствоваться сформированной внутренней позицией личности, системой ценностных ориентаций, позитивных внутренних убеждений, соответствующих традиционным ценностям российского общества, расширение жизненного опыта и опыта деятельности в процессе реализации основных направлений воспитательной деятельности, в том числе в части: духовно-нравственного воспитания: ЛР11. осознание духовных ценностей российского народа; ЛР12. сформированность нравственного сознания, этического поведения; ЛР13. способность оценивать ситуацию и принимать осознанные решения, ориентируясь на морально-нравственные нормы и ценности; ЛР14. осознание личного вклада в построение устойчивого будущего; ЛР15. ответственное отношение к своим родителям и (или) другим членам семьи, созданию семьи на основе осознанного принятия ценностей семейной жизни в соответствии с традициями народов России; трудового воспитания: ЛР26. готовность и способность к образованию и самообразованию на протяжении всей жизни;	ПРб9. приобретение опыта взаимодействия с людьми другой культуры, национальной и религиозной принадлежности на основе ценностей современного российского общества: идеалов гуманизма, демократии, мира и взаимопонимания между народами, людьми разных культур; проявление уважения к историческому наследию народов России;

	Метапредметные результаты освоения учебной дисциплины отражают: Овладение универсальными регулятивными действиями: а) самоорганизация: МР38. самостоятельно осуществлять познавательную деятельность, выявлять проблемы, ставить и формулировать собственные задачи в образовательной деятельности и жизненных ситуациях; МР39. самостоятельно составлять план решения проблемы с учетом имеющихся ресурсов, собственных возможностей и предпочтений; б) самоконтроль: МР46. владеть навыками познавательной рефлексии как осознания совершаемых действий и мыслительных процессов, их результатов и оснований; МР47. использовать приемы рефлексии для оценки ситуации, выбора верного решения; в) эмоциональный интеллект, предполагающий сформированность: МР49. самосознания, включающего способность понимать свое эмоциональное состояние, видеть направления развития собственной эмоциональной сферы, быть уверенным в себе; МР50. саморегулирования, включающего самоконтроль, умение принимать ответственность за свое поведение, способность адаптироваться к эмоциональным изменениям и проявлять гибкость, быть открытым новому; МР51. сформированность внутренней мотивации, включающей стремление к достижению цели и успеху, оптимизм, инициативность, умение действовать, исходя из своих возможностей; МР52. эмпатии, включающей способность понимать эмоциональное состояние других, учитывать его при осуществлении коммуникации, способность к сочувствию и сопереживанию; МР53. социальных навыков, включающих способность	

	выстраивать отношения с другими людьми, заботиться, проявлять интерес и разрешать конфликты;	
ОК 04 Эффективно взаимодействовать и работать в коллективе и команде	Метапредметные результаты освоения учебной дисциплины отражают: Овладение универсальными коммуникативными действиями: б) совместная деятельность: МР31. понимать и использовать преимущества командной и индивидуальной работы; МР33. принимать цели совместной деятельности, организовывать и координировать действия по ее достижению: составлять план действий, распределять роли с учетом мнений участников обсуждать результаты совместной работы; МР34. оценивать качество своего вклада и каждого участника команды в общий результат по разработанным критериям; Овладение универсальными регулятивными действиями: г) принятие себя и других людей: МР54. принимать себя, понимая свои недостатки и достоинства; МР56. признавать свое право и право других людей на ошибки;	ПРб1. понимание значимости России в мировых политических и социально-экономических процессах XX - начала XXI века, знание достижений страны и ее народа; умение характеризовать историческое значение Российской революции, Гражданской войны, Новой экономической политики (далее - нэп), индустриализации и коллективизации в Союзе Советских Социалистических Республик (далее - СССР), решающую роль СССР в победе над нацизмом, значение советских научно-технологических успехов, освоения космоса; понимание причин и следствий распада СССР, возрождения Российской Федерации как мировой державы, воссоединения Крыма с Россией, специальной военной операции на Украине и других важнейших событий XX - начала XXI века; особенности развития культуры народов СССР (России); ПРб2. знание имен героев Первой мировой, Гражданской, Великой Отечественной войн, исторических личностей, внесших значительный вклад в социально-экономическое, политическое и культурное развитие России в XX - начале XXI века; ПРб3. умение составлять описание (реконструкцию) в устной и письменной форме исторических событий, явлений, процессов истории родного края, истории России и всемирной истории XX - начала XXI века и их участников, образа жизни людей и его изменения в Новейшую эпоху; формулировать и обосновывать собственную точку зрения (версию, оценку) с опорой на фактический материал, в том числе используя источники разных типов; ПРб4. умение выявлять существенные черты исторических событий, явлений, процессов; систематизировать историческую информацию в

		соответствии с заданными критериями; сравнивать изученные исторические события, явления, процессы; ПРб7. умение осуществлять с соблюдением правил информационной безопасности поиск исторической информации по истории России и зарубежных стран XX - начала XXI века в справочной литературе, сети Интернет, средствах массовой информации для решения познавательных задач; оценивать полноту и достоверность информации с точки зрения ее соответствия исторической действительности; ПРб8. умение анализировать текстовые, визуальные источники исторической информации, в том числе исторические карты/схемы, по истории России и зарубежных стран XX - начала XXI века; сопоставлять информацию, представленную в различных источниках; формализовать историческую информацию в виде таблиц, схем, графиков, диаграмм; приобретение опыта осуществления проектной деятельности в форме разработки и представления учебных проектов по новейшей истории, в том числе - на региональном материале (с использованием ресурсов библиотек, музеев и так далее); ПРб9. приобретение опыта взаимодействия с людьми другой культуры, национальной и религиозной принадлежности на основе ценностей современного российского общества: идеалов гуманизма, демократии, мира и взаимопонимания между народами, людьми разных культур; проявление уважения к историческому наследию народов России;
ОК 05 Осуществлять устную и письменную коммуникацию на государственном языке Российской Федерации с учетом особенностей	Личностные результаты освоения учебной дисциплины отражают готовность и способность обучающихся руководствоваться сформированной внутренней позицией личности, системой ценностных ориентаций, позитивных внутренних убеждений, соответствующих традиционным ценностям российского общества, расширение жизненного опыта и опыта деятельности в процессе реализации	ПРб1. понимание значимости России в мировых политических и социально-экономических процессах XX - начала XXI века, знание достижений страны и ее народа; умение характеризовать историческое значение Российской революции, Гражданской войны, Новой экономической политики (далее - нэп), индустриализации и коллективизации в Союзе Советских Социалистических

социального и культурного контекста	основных направлений воспитательной деятельности, в том числе в части: эстетического воспитания: ЛР16. эстетическое отношение к миру, включая эстетику быта, научного и технического творчества, спорта, труда и общественных отношений; ЛР17. способность воспринимать различные виды искусства, традиции и творчество своего и других народов, ощущать эмоциональное воздействие искусства; ЛР18. убежденность в значимости для личности и общества отечественного и мирового искусства, этнических культурных традиций и народного творчества; Метапредметные результаты освоения учебной дисциплины отражают: Овладение универсальными коммуникативными действиями: а) общение: МР28. владеть различными способами общения и взаимодействия; МР29. аргументированно вести диалог, уметь смягчать конфликтные ситуации; МР30. развернуто и логично излагать свою точку зрения с использованием языковых средств;	Республик (далее - СССР), решающую роль СССР в победе над нацизмом, значение советских научно-технологических успехов, освоения космоса; понимание причин и следствий распада СССР, возрождения Российской Федерации как мировой державы, воссоединения Крыма с Россией, специальной военной операции на Украине и других важнейших событий XX - начала XXI века; особенности развития культуры народов СССР (России); ПРб2. знание имен героев Первой мировой, Гражданской, Великой Отечественной войн, исторических личностей, внесших значительный вклад в социально-экономическое, политическое и культурное развитие России в XX - начале XXI века; ПРб3. умение составлять описание (реконструкцию) в устной и письменной форме исторических событий, явлений, процессов истории родного края, истории России и всемирной истории XX - начала XXI века и их участников, образа жизни людей и его изменения в Новейшую эпоху; формулировать и обосновывать собственную точку зрения (версию, оценку) с опорой на фактический материал, в том числе используя источники разных типов; ПРб4. умение выявлять существенные черты исторических событий, явлений, процессов; систематизировать историческую информацию в соответствии с заданными критериями; сравнивать изученные исторические события, явления, процессы; ПРб7. умение осуществлять с соблюдением правил информационной безопасности поиск исторической информации по истории России и зарубежных стран XX - начала XXI века в справочной литературе, сети Интернет, средствах массовой информации для решения познавательных задач; оценивать полноту и достоверность информации с точки зрения ее соответствия исторической действительности;

		ПРб8. умение анализировать текстовые, визуальные источники исторической информации, в том числе исторические карты/схемы, по истории России и зарубежных стран XX - начала XXI века; сопоставлять информацию, представленную в различных источниках; формализовать историческую информацию в виде таблиц, схем, графиков, диаграмм; приобретение опыта осуществления проектной деятельности в форме разработки и представления учебных проектов по новейшей истории, в том числе - на региональном материале (с использованием ресурсов библиотек, музеев и так далее); ПРб9. приобретение опыта взаимодействия с людьми другой культуры, национальной и религиозной принадлежности на основе ценностей современного российского общества: идеалов гуманизма, демократии, мира и взаимопонимания между народами, людьми разных культур; проявление уважения к историческому наследию народов России;
ОК 06 Проявлять гражданско-патриотическую позицию, демонстрировать осознанное поведение на основе традиционных российских духовно-нравственных ценностей, в том числе с учетом гармонизации межнациональных и межрелигиозных отношений, применять стандарты антикоррупционного поведения	Личностные результаты освоения учебной дисциплины отражают готовность и способность обучающихся руководствоваться сформированной внутренней позицией личности, системой ценностных ориентаций, позитивных внутренних убеждений, соответствующих традиционным ценностям российского общества, расширение жизненного опыта и опыта деятельности в процессе реализации основных направлений воспитательной деятельности, в том числе в части: гражданского воспитания: ЛР1. сформированность гражданской позиции обучающегося как активного и ответственного члена российского общества; ЛР2. осознание своих конституционных прав и обязанностей, уважение закона и правопорядка; ЛР3. принятие традиционных национальных, общечеловеческих гуманистических и демократических	ПРб1. понимание значимости России в мировых политических и социально-экономических процессах XX - начала XXI века, знание достижений страны и ее народа; умение характеризовать историческое значение Российской революции, Гражданской войны, Новой экономической политики (далее - нэп), индустриализации и коллективизации в Союзе Советских Социалистических Республик (далее - СССР), решающую роль СССР в победе над нацизмом, значение советских научно-технологических успехов, освоения космоса; понимание причин и следствий распада СССР, возрождения Российской Федерации как мировой державы, воссоединения Крыма с Россией, специальной военной операции на Украине и других важнейших событий XX - начала XXI века; особенности развития культуры народов СССР (России); ПРб2. знание имен героев Первой мировой, Гражданской,

	ценностей; ЛР4. готовность противостоять идеологии экстремизма, национализма, ксенофобии, дискриминации по социальным, религиозным, расовым, национальным признакам; ЛР5. готовность вести совместную деятельность в интересах гражданского общества, участвовать в самоуправлении в общеобразовательной организации и детско-юношеских организациях; ЛР6. умение взаимодействовать с социальными институтами в соответствии с их функциями и назначением; ЛР7. готовность к гуманитарной и волонтерской деятельности; патриотического воспитания: ЛР8. сформированность российской гражданской идентичности, патриотизма, уважения к своему народу, чувства ответственности перед Родиной, гордости за свой край, свою Родину, свой язык и культуру, прошлое и настоящее многонационального народа России; ЛР9. ценностное отношение к государственным символам, историческому и природному наследию, памятникам, традициям народов России, достижениям России в науке, искусстве, спорте, технологиях и труде; ЛР10. идейная убежденность, готовность к служению и защите Отечества, ответственность за его судьбу; духовно-нравственного воспитания: ЛР11. осознание духовных ценностей российского народа; ЛР12. сформированность нравственного сознания, этического поведения; ЛР13. способность оценивать ситуацию и принимать осознанные решения, ориентируясь на морально-нравственные нормы и ценности; ЛР14. осознание личного вклада в построение устойчивого будущего; ЛР15. ответственное отношение к своим родителям и (или)	Великой Отечественной войн, исторических личностей, внесших значительный вклад в социально-экономическое, политическое и культурное развитие России в XX - начале XXI века; ПРб3. умение составлять описание (реконструкцию) в устной и письменной форме исторических событий, явлений, процессов истории родного края, истории России и всемирной истории XX - начала XXI века и их участников, образа жизни людей и его изменения в Новейшую эпоху; формулировать и обосновывать собственную точку зрения (версию, оценку) с опорой на фактический материал, в том числе используя источники разных типов; ПРб4. умение выявлять существенные черты исторических событий, явлений, процессов; систематизировать историческую информацию в соответствии с заданными критериями; сравнивать изученные исторические события, явления, процессы; ПРб7. умение осуществлять с соблюдением правил информационной безопасности поиск исторической информации по истории России и зарубежных стран XX - начала XXI века в справочной литературе, сети Интернет, средствах массовой информации для решения познавательных задач; оценивать полноту и достоверность информации с точки зрения ее соответствия исторической действительности; ПРб8. умение анализировать текстовые, визуальные источники исторической информации, в том числе исторические карты/схемы, по истории России и зарубежных стран XX - начала XXI века; сопоставлять информацию, представленную в различных источниках; формализовать историческую информацию в виде таблиц, схем, графиков, диаграмм; приобретение опыта осуществления проектной деятельности в форме разработки и представления учебных проектов по новейшей истории, в том числе - на региональном

	другим членам семьи, созданию семьи на основе осознанного принятия ценностей семейной жизни в соответствии с традициями народов России; трудового воспитания: ЛР26. готовность и способность к образованию и самообразованию на протяжении всей жизни; Овладение универсальными коммуникативными действиями: а) общение: МР28. владеть различными способами общения и взаимодействия; МР29. аргументированно вести диалог, уметь смягчать конфликтные ситуации; МР30. развернуто и логично излагать свою точку зрения с использованием языковых средств; Овладение универсальными регулятивными действиями: а) самоорганизация: МР38. самостоятельно осуществлять познавательную деятельность, выявлять проблемы, ставить и формулировать собственные задачи в образовательной деятельности и жизненных ситуациях; МР39. самостоятельно составлять план решения проблемы с учетом имеющихся ресурсов, собственных возможностей и предпочтений; б) самоконтроль: МР46. владеть навыками познавательной рефлексии как осознания совершаемых действий и мыслительных процессов, их результатов и оснований; МР47. использовать приемы рефлексии для оценки ситуации, выбора верного решения; в) эмоциональный интеллект, предполагающий сформированность: МР49. самосознания, включающего способность понимать свое эмоциональное состояние, видеть направления развития собственной эмоциональной сферы, быть уверенным в себе;	материале (с использованием ресурсов библиотек, музеев и так далее); ПРб9. приобретение опыта взаимодействия с людьми другой культуры, национальной и религиозной принадлежности на основе ценностей современного российского общества: идеалов гуманизма, демократии, мира и взаимопонимания между народами, людьми разных культур; проявление уважения к историческому наследию народов России; ПРб10. умение защищать историческую правду, не допускать умаления подвига народа при защите Отечества, готовность давать отпор фальсификациям; ПРб11. знание ключевых событий, основных дат и этапов истории России и мира в XX - начале XXI века; выдающихся деятелей отечественной и всемирной истории; важнейших достижений культуры, ценностных ориентиров.

	МР50. саморегулирования, включающего самоконтроль, умение принимать ответственность за свое поведение, способность адаптироваться к эмоциональным изменениям и проявлять гибкость, быть открытым новому; МР51. сформированность внутренней мотивации, включающей стремление к достижению цели и успеху, оптимизм, инициативность, умение действовать, исходя из своих возможностей; МР52. эмпатии, включающей способность понимать эмоциональное состояние других, учитывать его при осуществлении коммуникации, способность к сочувствию и сопереживанию; МР53. социальных навыков, включающих способность выстраивать отношения с другими людьми, заботиться, проявлять интерес и разрешать конфликты;	
ОК 07 Содействовать сохранению окружающей среды, ресурсосбережению, применять знания об изменении климата, принципы бережливого производства, эффективно действовать в чрезвычайных ситуациях	Личностные результаты освоения учебной дисциплины отражают готовность и способность обучающихся руководствоваться сформированной внутренней позицией личности, системой ценностных ориентаций, позитивных внутренних убеждений, соответствующих традиционным ценностям российского общества, расширение жизненного опыта и опыта деятельности в процессе реализации основных направлений воспитательной деятельности, в том числе в части: экологического воспитания: ЛР27. сформированность экологической культуры, понимание влияния социально-экономических процессов на состояние природной и социальной среды, осознание глобального характера экологических проблем; ЛР29. активное неприятие действий, приносящих вред окружающей среде; Метапредметные результаты освоения учебной дисциплины отражают: Овладение универсальными учебными познавательными действиями: б) базовые исследовательские действия:	ПРб8. умение анализировать текстовые, визуальные источники исторической информации, в том числе исторические карты/схемы, по истории России и зарубежных стран XX - начала XXI века; сопоставлять информацию, представленную в различных источниках; формализовать историческую информацию в виде таблиц, схем, графиков, диаграмм; приобретение опыта осуществления проектной деятельности в форме разработки и представления учебных проектов по новейшей истории, в том числе - на региональном материале (с использованием ресурсов библиотек, музеев и так далее); ПРб11. знание ключевых событий, основных дат и этапов истории России и мира в XX - начале XXI века; выдающихся деятелей отечественной и всемирной истории; важнейших достижений культуры, ценностных ориентиров.

	МР15. разрабатывать план решения проблемы с учетом анализа имеющихся материальных и нематериальных ресурсов; Овладение универсальными регулятивными действиями: б) самоконтроль: МР45. давать оценку новым ситуациям, вносить коррективы в деятельность, оценивать соответствие результатов целям;	
ОК 08 Использовать средства физической культуры для сохранения и укрепления здоровья в процессе профессиональной деятельности и поддержания необходимого уровня физической подготовленности	Личностные результаты освоения учебной дисциплины отражают готовность и способность обучающихся руководствоваться сформированной внутренней позицией личности, системой ценностных ориентаций, позитивных внутренних убеждений, соответствующих традиционным ценностям российского общества, расширение жизненного опыта и опыта деятельности в процессе реализации основных направлений воспитательной деятельности, в том числе в части: физического воспитания: ЛР20. сформированность здорового и безопасного образа жизни, ответственного отношения к своему здоровью; Метапредметные результаты освоения учебной дисциплины отражают: Овладение универсальными регулятивными действиями: а) самоорганизация: МР43. оценивать приобретенный опыт;	ПРб8. умение анализировать текстовые, визуальные источники исторической информации, в том числе исторические карты/схемы, по истории России и зарубежных стран XX - начала XXI века; сопоставлять информацию, представленную в различных источниках; формализовать историческую информацию в виде таблиц, схем, графиков, диаграмм; приобретение опыта осуществления проектной деятельности в форме разработки и представления учебных проектов по новейшей истории, в том числе - на региональном материале (с использованием ресурсов библиотек, музеев и так далее); ПРб11. знание ключевых событий, основных дат и этапов истории России и мира в XX - начале XXI века; выдающихся деятелей отечественной и всемирной истории; важнейших достижений культуры, ценностных ориентиров.

ОК 09 Пользоваться профессиональной документацией на государственном и иностранном языках.	Личностные результаты освоения учебной дисциплины отражают готовность и способность обучающихся руководствоваться сформированной внутренней позицией личности, системой ценностных ориентаций, позитивных внутренних убеждений, соответствующих традиционным ценностям российского общества, расширение жизненного опыта и опыта деятельности в процессе реализации основных направлений воспитательной деятельности, в том числе в части: ценности научного познания: ЛР33. совершенствование языковой и читательской культуры как средства взаимодействия между людьми и познания мира; Метапредметные результаты освоения учебной дисциплины отражают: Овладение универсальными учебными познавательными действиями: б) базовые исследовательские действия: МР7. владеть навыками учебно-исследовательской и проектной деятельности, навыками разрешения проблем;	ПРб8. умение анализировать текстовые, визуальные источники исторической информации, в том числе исторические карты/схемы, по истории России и зарубежных стран XX - начала XXI века; сопоставлять информацию, представленную в различных источниках; формализовать историческую информацию в виде таблиц, схем, графиков, диаграмм; приобретение опыта осуществления проектной деятельности в форме разработки и представления учебных проектов по новейшей истории, в том числе - на региональном материале (с использованием ресурсов библиотек, музеев и так далее); ПРб11. знание ключевых событий, основных дат и этапов истории России и мира в XX - начале XXI века; выдающихся деятелей отечественной и всемирной истории; важнейших достижений культуры, ценностных ориентиров.

3 СТРУКТУРА И СОДЕРЖАНИЕ УЧЕБНОЙ ДИСЦИПЛИНЫ

3.1 Объем учебной дисциплины и виды учебной работы

Вид учебной работы	Объем в часах	В т.ч. в форме практической подготовки
Объем образовательной программы учебной дисциплины	83	6
в т. ч.:		
Основное содержание	**62**	**6**
теоретическое обучение	46	0
практические занятия	16	0
лабораторные занятия	0	0
Профессионально-ориентированное содержание (содержание прикладного модуля)	**12**	**6**
теоретическое обучение	4	0
практические занятия	8	6
лабораторные занятия	0	0
промежуточная аттестация *экзамен*	**9**	0
Форма промежуточной аттестации *экзамен*		

3.2 Тематический план и содержание учебной дисциплины

Наименование разделов и тем	**Содержание учебного материала и формы организации деятельности обучающихся**	**Объем, акад. ч / в том числе в форме практической подготовки, акад. ч**	Код ОК	Код ПР, ЛР, МР,
1	**2**	**3**		
РАЗДЕЛ 1 Мир накануне и в годы Первой мировой войны. Россия в годы Первой мировой войны и Великой российской революции (1914 - 1922 гг.).		**16/0**		
Тема 1.1 Мир в начале XX в. Россия в Первой мировой войне (1914 - 1918 гг.).	**Содержание**	**4/0**		
	Мир в начале XX в. Развитие индустриального общества. Технический прогресс. Изменение социальной структуры общества. Политические течения: либерализм, консерватизм, социал-демократия, анархизм. Рабочее и социалистическое движение. Профсоюзы. Мир империй - наследие XIX в. Империализм. Национализм. Старые и новые лидеры индустриального мира. Блоки великих держав: Тройственный союз, Антанта. Региональные конфликты и войны в конце XIX - начале XX вв. Первая мировая война (1914 - 1918). Причины Первой мировой войны. Убийство в Сараево. Нападение Австро-Венгрии на Сербию. Вступление в войну европейских держав. Цели и планы сторон. Сражение на Марне. Позиционная война. Боевые операции на Восточном фронте, их роль в общем ходе войны. Изменения в составе воюющих блоков (вступление в войну Османской империи, Италии, Болгарии). Четверной союз.	1,75/**0**	ОК 02-09,	ПРб 1-9 ЛР 1-18, 26, 28, 29, 32, 33, 34 МР 21-24, 28-31, 33, 34, 38, 39, 46, 47, 49-54, 56

	Верден. Сомма. Люди на фронтах и в тылу. Националистическая пропаганда. Новые методы ведения войны. Власть и общество в годы войны. Положение населения в тылу воюющих стран. Вынужденные переселения, геноцид. Рост антивоенных настроений. Завершающий этап войны. Объявление США войны Германии. Бои на Западном фронте. Революция в России и выход Советской России из войны. Капитуляция государств Четверного союза. Политические, экономические и социальные последствия Первой мировой войны. Россия и мир накануне Первой мировой войны. Вступление России в войну. Геополитические и военно-стратегические планы командования. Боевые действия на австро-германском и Кавказском фронтах, взаимодействие с союзниками по Антанте. Брусиловский прорыв и его значение. Массовый героизм воинов. Людские потери. Политизация и начало морального разложения армии. Власть, экономика и общество в условиях войны. Милитаризация экономики. Формирование военно-промышленных комитетов. Пропаганда патриотизма и восприятие войны обществом. Содействие гражданского населения армии и создание общественных организаций помощи фронту. Введение государством карточной системы снабжения в городе и разверстки в деревне. Нарастание экономического кризиса и смена общественных настроений. Кадровая чехарда в правительстве. Взаимоотношения представительной и исполнительной ветвей власти.			

	Прогрессивный блок и его программа. Распутинщина и десакрализация власти. Политические партии и война: оборонцы, интернационалисты и пораженцы. Влияние большевистской пропаганды. Возрастание роли армии в жизни общества.			
	Профессионально-ориентированное содержание	**0,25/0**		
	Влияние войны на производства промышленного оборудования в Российской империи.	0,25/0		
	В том числе практических и лабораторных занятий	**2**/0		
	Практическое занятие № 1. Россия в Первой мировой войне	2/0	ОК 01	ПРб 1-11 ЛР 23, 25, 26. МР 1, 2, 3, 4, 5, 7, 12, 15, 38, 38, 39, 46, 47, 49, 50, 51, 52
Тема 1.2 Великая российская революция (1917 - 1922 гг.).	**Содержание**	**4/0**		
	Понятие Великой российской революции, продолжавшейся от свержения самодержавия до создания Советского Союза. Три основных этапа: Февральская революция, Октябрьская революция, Гражданская война. Российская империя накануне революции. Территория и население. Объективные и субъективные причины обострения экономического и политического кризиса. Война как революционизирующий фактор. Национальные и конфессиональные проблемы. Незавершенность и противоречия модернизации. Основные социальные слои, политические партии и их лидеры накануне революции. Основные этапы и хронология революционных событий 1917 г. Февраль - март: восстание в Петрограде и падение монархии. Конец Российской империи. Отклики внутри страны:	3,75/0	ОК 02-09	ПРб 1-9 ЛР 1-18, 26, 28, 29, 32, 33, 34 МР 21-24, 28-31, 33, 34, 38, 39, 46, 47, 49-54, 56

	Москва, периферия, фронт, национальные регионы. Формирование Временного правительства и программа его деятельности. Петроградский Совет рабочих и солдатских депутатов и его декреты. Весна - лето 1917 г.: зыбкое равновесие политических сил при росте влияния большевиков во главе с В.И. Лениным. Июльский кризис и конец двоевластия. Восстановление патриаршества. Выступление Л.Г. Корнилова против Временного правительства. Провозглашение России республикой. Свержение Временного правительства и взятие власти большевиками 25 октября (7 ноября) 1917 г. В.И. Ленин как политический деятель.			
	Профессионально-ориентированное содержание	**0,25**/0		
	Кризис промышленного производства	0,25/0		
Тема 1.3 Первые революционные преобразования большевиков	**Содержание**	**2/0**		
	Первые мероприятия большевиков в политической, экономической и социальной сферах. Борьба за армию. Декрет о мире и заключение Брестского мира. Национализация промышленности. Декрет о земле и принципы наделения крестьян землей. Отделение Церкви от государства. Созыв и разгон Учредительного собрания. Слом старого и создание нового госаппарата. Советы как форма власти. ВЦИК Советов. Совнарком. ВЧК по борьбе с контрреволюцией и саботажем. Создание Высшего совета народного хозяйства (ВСНХ). Первая Конституция РСФСР 1918 г.	2/0	ОК 02-09	ПРб 1-9 ЛР 1-18, 26, 28, 29, 32, 33, 34 МР 21-24, 28-31, 33, 34, 38, 39, 46, 47, 49-54, 56
Тема 1.4 Гражданская	**Содержание**	**4/0**		

война и ее последствия.	Установление советской власти в центре и на местах осенью 1917 - весной 1918 г. Начало формирования основных очагов сопротивления большевикам. Ситуация на Дону. Позиция Украинской Центральной рады. Восстание чехословацкого корпуса. Гражданская война как общенациональная катастрофа. Человеческие потери. Причины, этапы и основные события Гражданской войны. Военная интервенция. Палитра антибольшевистских сил: их характеристика и взаимоотношения. Идеология Белого движения. Положение населения на территориях антибольшевистских сил. Будни села: красные продотряды и белые реквизиции. Политика "военного коммунизма". Продразверстка, принудительная трудовая повинность, административное распределение товаров и услуг. Разработка плана ГОЭЛРО. Создание регулярной Красной Армии. Использование военспецов. Выступление левых эсеров. Красный и белый террор, их масштабы. Убийство царской семьи. Ущемление прав Советов в пользу чрезвычайных органов: ЧК, комбедов и ревкомов. Особенности Гражданской войны на Украине, в Закавказье и Средней Азии, в Сибири и на Дальнем Востоке. Польско-советская война. Поражение армии Врангеля в Крыму. Причины победы Красной Армии в Гражданской войне. Вопрос о земле. Национальный фактор в Гражданской войне. Декларация прав народов России и ее значение. Эмиграция и формирование русского зарубежья. Последние отголоски Гражданской войны в регионах в конце 1921 - 1922 гг.	1,75/0	ОК 02-09	ПРб 1-9 ЛР 1-18, 26, 28, 29, 32, 33, 34 МР 21-24, 28-31, 33, 34, 38, 39, 46, 47, 49-54, 56

	Профессионально-ориентированное содержание (содержание прикладного модуля)	**0,25**/0		
	Производство промышленного оборудования в первые годы советской власти. Формирование новой системы управления.	0,25/0		
	В том числе практических и лабораторных занятий	**2**/0		
	Практическое занятие № 2. Гражданская война в России	2/0	ОК 01	ПРб 1-11 ЛР 23, 25, 26. МР 1, 2, 3, 4, 5, 7, 12, 15, 38, 38, 39, 46, 47, 49, 50, 51, 52
Тема 1.5 Идеология и культура Советской России периода Гражданской войны.	**Содержание**	**2/0**		
	Создание Государственной комиссии по просвещению и Пролеткульта. Наглядная агитация и массовая пропаганда коммунистических идей. Национализация театров и кинематографа. Пролетаризация вузов, организация рабфаков. Антирелигиозная пропаганда и секуляризация жизни общества. Ликвидация сословных привилегий. Законодательное закрепление равноправия полов. Повседневная жизнь. Городской быт: бесплатный транспорт, товары по карточкам, субботники и трудовые мобилизации. Комитеты бедноты и рост социальной напряженности в деревне. Проблема массовой детской беспризорности	1,75/0	ОК 02-09	ПРб 1-9 ЛР 1-18, 26, 28, 29, 32, 33, 34 МР 21-24, 28-31, 33, 34, 38, 39, 46, 47, 49-54, 56
	Профессионально-ориентированное содержание	**0,25**/0		
	Формирование профессионально-технического образования в Советской России.	0,25/0		
РАЗДЕЛ 2 Мир в 1918 - 1939 гг. Советский Союз в 1920 - 1930-е гг.		**16/4**		

Тема 2.1 От войны к миру. СССР в годы нэпа (1921 - 1928 гг.).	**Содержание**	**4/2**		
	Распад империй и образование новых национальных государств в Европе. Планы послевоенного устройства мира. 14 пунктов В. Вильсона. Парижская мирная конференция. Лига Наций. Вашингтонская конференция. Версальско-Вашингтонская система. Революционные события 1918 - 1919 гг. в Европе. Ноябрьская революция в Германии. Веймарская республика. Образование Коминтерна. Венгерская советская республика. Катастрофические последствия Первой мировой и Гражданской войн. Демографическая ситуация в начале 1920-х гг. Экономическая разруха. Голод 1921 - 1922 гг. и его преодоление. Реквизиция церковного имущества, сопротивление верующих и преследование священнослужителей. Крестьянские восстания в Сибири, на Тамбовщине, в Поволжье и другие. Кронштадтское восстание. Отказ большевиков от "военного коммунизма" и переход к новой экономической политике (нэп). Использование рыночных механизмов и товарно-денежных отношений для улучшения экономической ситуации. Замена продразверстки в деревне единым продналогом. Стимулирование кооперации. Финансовая реформа 1922 - 1924 гг. Создание Госплана и разработка годовых и пятилетних планов развития народного хозяйства Учреждение в СССР звания Героя Труда (1927 г., с 1938 г. - Герой Социалистического Труда). Предпосылки и значение образования СССР. Принятие Конституции СССР 1924 г. Ситуация в Закавказье и Средней Азии. Создание новых	1,75/0	ОК 02-09	ПРб 1-9 ЛР 1-18, 26, 28, 29, 32, 33, 34 МР 21-24, 28-31, 33, 34, 38, 39, 46, 47, 49-54, 56

	национальных образований в 1920-е гг. Политика "коренизации" и борьба по вопросу о национальном строительстве. Ликвидация небольшевистских партий и установление в СССР однопартийной политической системы. Смерть В.И. Ленина и борьба за власть. Ситуация в партии и возрастание роли партийного аппарата. Ликвидация оппозиции внутри ВКП(б) к концу 1920-х гг. Социальная политика большевиков. Положение рабочих и крестьян. Эмансипация женщин. Социальные лифты. Становление системы здравоохранения. Охрана материнства и детства. Борьба с беспризорностью и преступностью. Меры по сокращению безработицы. Положение бывших представителей "эксплуататорских классов". Деревенский социум: кулаки, середняки и бедняки. Сельскохозяйственные коммуны, артели и ТОЗы.			
	Профессионально-ориентированное содержание	**0,25**/0		
	Организация производства гидромашин и пневматических систем России в годы НЭПа.	0,25/0		
	В том числе практических и лабораторных занятий	**2/2**		
	Профессионально-ориентированное содержание	**2/2**		
	Практическое занятие № 3. Россия в годы НЭПа.	2/2	ОК 01	ПРб 1-11 ЛР 23, 25, 26. МР 1, 2, 3, 4, 5, 7, 12, 15, 38, 38, 39, 46, 47, 49, 50, 51, 52
Тема 2.2 Советский Союз в 1929 - 1941 гг.	**Содержание**	**6/2**		
	"Великий перелом". Перестройка экономики на основе командного администрирования. Форсированная индустриализация. Создание рабочих и инженерных кадров. Социалистическое	3,75	ОК 02-09	ПРб 1-9 ЛР 1-18, 26, 28, 29, 32, 33, 34 МР 21-24, 28-31, 33, 34, 38, 39, 46, 47, 49-54, 56

	соревнование. Ударники и стахановцы. Ликвидация частной торговли и предпринимательства. Кризис снабжения и введение карточной системы. Коллективизация сельского хозяйства и ее трагические последствия. Раскулачивание. Сопротивление крестьян. Становление колхозного строя. Создание МТС. Голод в СССР в 1932 - 1933 гг. как следствие коллективизации. Крупнейшие стройки первых пятилеток в центре и национальных республиках. Строительство Московского метрополитена. Создание новых отраслей промышленности. Форсирование военного производства и освоения новой техники. Ужесточение трудового законодательства. Результаты, цена и издержки модернизации. Превращение СССР в аграрно-индустриальную державу. Ликвидация безработицы. Утверждение культа личности Сталина. Партийные органы как инструмент сталинской политики. Органы госбезопасности и их роль в поддержании диктатуры. Ужесточение цензуры. "История ВКП(б). Краткий курс". Усиление идеологического контроля над обществом. Введение паспортной системы. Массовые политические репрессии 1937 - 1938 гг. Результаты репрессий на уровне регионов и национальных республик. Репрессии против священнослужителей. ГУЛАГ. Роль принудительного труда в осуществлении индустриализации и в освоении труднодоступных территорий. Советская социальная и национальная политика 1930-х гг. Пропаганда и реальные достижения.			

	Конституция СССР 1936 г.			
	Профессионально-ориентированное содержание	**0,25**/0		
	Развитие производства. Промышленного оборудования в СССР в годы первых пятилеток. Формирование советского профтехобразования.	0,25/0		
	В том числе практических и лабораторных занятий	**2/2**		
	Профессионально-ориентированное содержание	**2/2**		
	Практическое занятие № 4. Индустриализация в СССР	2/2	ОК 01	ПРб 1-11 ЛР 23, 25, 26. МР 1, 2, 3, 4, 5, 7, 12, 15, 38, 38, 39, 46, 47, 49, 50, 51, 52
Тема 2.3 Развитие культуры в 1914 - 1930-х гг. Культурное пространство советского общества в 1920 - 1930-е гг.	**Содержание**	**2/0**		
	Научные открытия первых десятилетий XX в. (физика, химия, биология, медицина и другие). Технический прогресс в 1920 - 1930-х гг. Изменение облика городов. "Потерянное поколение": тема войны в литературе и художественной культуре. Основные направления в искусстве. Модернизм, авангардизм, сюрреализм, абстракционизм, реализм. Ведущие деятели культуры первой трети XX в. Кинематограф 1920 - 1930-х гг. Тоталитаризм и культура. Массовая культура. Олимпийское движение. Повседневная жизнь и общественные настроения в годы нэпа. Повышение общего уровня жизни. Нэпманы и отношение к ним в обществе. "Коммунистическое чванство". Разрушение традиционной морали. Отношение к семье, браку, воспитанию детей. Советские обряды и праздники. Наступление на религию. Пролеткульт и нэпманская культура. Борьба с	1,75/0	ОК 02-09	ПРб 1-9 ЛР 1-18, 26, 28, 29, 32, 33, 34 МР 21-24, 28-31, 33, 34, 38, 39, 46, 47, 49-54, 56

	безграмотностью. Основные направления в литературе и архитектуре. Достижения в области киноискусства. Советский авангард. Создание национальной письменности и смена алфавитов. Деятельность Наркомпроса. Рабфаки. Культура и идеология. Создание "нового человека". Пропаганда коллективистских ценностей. Воспитание интернационализма и советского патриотизма. Общественный энтузиазм периода первых пятилеток. Развитие спорта. Освоение Арктики. Эпопея челюскинцев. Престижность военной профессии и научно-инженерного труда. Учреждение звания Героя Советского Союза (1934 г.) и первые награждения. Культурная революция. От обязательного начального образования к массовой средней школе. Установление жесткого государственного контроля над сферой литературы и искусства. Создание творческих союзов и их роль в пропаганде советской культуры. Социалистический реализм. Литература и кинематограф 1930-х гг. Наука в 1930-е гг. Академия наук СССР. Создание новых научных центров. Выдающиеся ученые и конструкторы гражданской и военной техники. Формирование национальной интеллигенции. Повседневность 1930-х гг. Снижение уровня доходов населения по сравнению с периодом нэпа. Деньги, карточки и очереди. Из деревни в город: последствия вынужденного переселения и миграции населения. Жилищная проблема. Коллективные формы быта. Возвращение к традиционным ценностям в середине 1930-х гг. Досуг в городе. Пионерия и комсомол. Военно-			

	спортивные организации. Материнство и детство в 1930-е гг. Жизнь в деревне.			
	Профессионально-ориентированное содержание (содержание прикладного модуля)	**0,25**/0		
	Подготовка кадров для промышленности СССР на рубеже 1920-1930-х гг. Литература и кинематограф 1930-х годов о становлении советской промышленности.	0,25/0		
Тема 2.4 **Международные отношения в 1920 - 1930-х гг.** **Нарастание агрессии в мире 1930-е гг.** **Внешняя политика СССР 1920-1930-е годы**	**Содержание**	**4/0**		
	Версальская система и реалии 1920-х гг. Советское государство в международных отношениях в 1920-х гг. (Генуэзская конференция, соглашение в Рапалло, выход СССР из дипломатической изоляции). Пакт Бриана-Келлога. "Эра пацифизма". Нарастание агрессии в мире в 1930-х гг. Агрессия Японии против Китая (1931 - 1933). Итало-эфиопская война (1935 г.). Инициативы СССР по созданию системы коллективной безопасности. Агрессивная политика Германии в Европе (оккупация Рейнской зоны, аншлюс Австрии). Судетский кризис. Мюнхенское соглашение и его последствия. Политика "умиротворения" агрессора. Создание оси Берлин - Рим - Токио. Японо-китайская война. Советско-японские конфликты у оз. Хасан и р. Халхин-Гол. Британско-франко-советские переговоры в Москве. Советско-германский договор о ненападении и его последствия. Внешняя политика: от курса на мировую революцию к концепции построения социализма в одной стране. Деятельность Коминтерна как инструмента мировой революции. Договор в Рапалло. Выход СССР из международной	1,75/0	ОК 02-09	ПРб 1-9 ЛР 1-18, 26, 28, 29, 32, 33, 34 МР 21-24, 28-31, 33, 34, 38, 39, 46, 47, 49-54, 56

	изоляции. Вступление СССР в Лигу Наций. Возрастание угрозы мировой войны. Попытки организовать систему коллективной безопасности в Европе. Советские добровольцы в Испании и в Китае. Вооруженные конфликты на озере Хасан, реке Халхин-Гол. СССР накануне Великой Отечественной войны. Мюнхенский договор 1938 г. и угроза международной изоляции СССР. Заключение договора о ненападении между СССР и Германией в 1939 г. Зимняя война с Финляндией. Включение в состав СССР Латвии, Литвы и Эстонии; Бессарабии, Северной Буковины, Западной Украины и Западной Белоруссии. Катынская трагедия.			
	Профессионально-ориентированное содержание	**0,25**/0		
	Развитие советской промышленности накануне Великой Отечественной войны.	0,25/0		
	В том числе практических и лабораторных занятий	**2**/0		
	Практическое занятие № 5. Международные отношения в 1920-1930 е гг.	2/0	ОК 01	ПРб 1-11 ЛР 23, 25, 26. МР 1, 2, 3, 4, 5, 7, 12, 15, 38, 38, 39, 46, 47, 49, 50, 51, 52
РАЗДЕЛ 3. Вторая мировая война. Великая Отечественная война. 1941-1945 годы		**12/0**		
Тема 3.1 Первый период войны (июнь 1941 - осень 1942 г.)	**Содержание**	**2/0**		
	План "Барбаросса". Соотношение сил противников на 22 июня 1941 г. Вторжение Германии и ее сателлитов на территорию СССР. Брестская крепость. Массовый героизм воинов, представителей всех народов СССР. Причины поражений Красной Армии на начальном этапе	1,75/0	ОК 02-09	ПРб 1-9 ЛР 1-18, 26, 28, 29, 32, 33, 34 МР 21-24, 28-31, 33, 34, 38, 39, 46, 47, 49-54, 56

	войны. Чрезвычайные меры руководства страны, образование Государственного комитета обороны. Роль партии в мобилизации сил на отпор врагу. Создание дивизий народного ополчения. Смоленское сражение. Наступление советских войск под Ельней. Начало блокады Ленинграда. Оборона Одессы и Севастополя. Срыв гитлеровских планов молниеносной войны. Битва за Москву. Наступление гитлеровских войск: Москва на осадном положении. Парад 7 ноября 1941 г. на Красной площади. Переход в контрнаступление и разгром немецкой группировки под Москвой. Наступательные операции Красной Армии зимой - весной 1942 г. Итоги Московской битвы. Блокада Ленинграда. Героизм и трагедия гражданского населения. Эвакуация ленинградцев. Дорога жизни. Перестройка экономики на военный лад. Эвакуация предприятий, населения и ресурсов. Введение норм военной дисциплины на производстве и транспорте. Нацистский оккупационный режим. Генеральный план "Ост". Нацистская пропаганда. Массовые преступления гитлеровцев против советских граждан. Концлагеря и гетто. Холокост. Этнические чистки на оккупированной территории СССР. Нацистский плен. Уничтожение военнопленных и медицинские эксперименты над заключенными. Угон советских людей в Германию. Разграбление и уничтожение культурных ценностей. Начало массового сопротивления врагу. Восстания в нацистских лагерях. Развертывание партизанского движения.			

	Профессионально-ориентированное содержание	**0,25**/0		
	Экономика и организация производства в СССР в начальный период войны. Управление качеством на предприятиях, производящих военную продукцию. Влияние войны на развитие производства гидромашин и пневматических систем в СССР.	0,25/0		
Тема 3.2. Коренной перелом в ходе войны (осень 1942 - 1943 гг.)	**Содержание**	**4/0**		
	Сталинградская битва. Германское наступление весной - летом 1942 г. Поражение советских войск в Крыму. Битва за Кавказ. Оборона Сталинграда. Дом Павлова. Окружение неприятельской группировки под Сталинградом. Разгром окруженных под Сталинградом гитлеровцев. Итоги и значение победы Красной Армии под Сталинградом. Прорыв блокады Ленинграда в январе 1943 г. Значение героического сопротивления Ленинграда. Битва на Курской дуге. Соотношение сил. Провал немецкого наступления. Танковые сражения под Прохоровкой и Обоянью. Переход советских войск в наступление. Итоги и значение Курской битвы. Битва за Днепр. Освобождение Левобережной Украины и форсирование Днепра. Освобождение Киева. Итоги наступления Красной Армии летом - осенью 1943 г. СССР и союзники. Проблема второго фронта. Ленд-лиз. Тегеранская конференция 1943 г. За линией фронта. Развертывание массового партизанского движения. Антифашистское подполье в крупных городах. Значение партизанской и подпольной борьбы для победы над врагом. Сотрудничество с врагом (коллаборационизм):	2/0	ОК 02-09	ПРб 1-9 ЛР 1-18, 26, 28, 29, 32, 33, 34 МР 21-24, 28-31, 33, 34, 38, 39, 46, 47, 49-54, 56

	формы, причины, масштабы. Создание гитлеровцами воинских формирований из советских военнопленных. Антисоветские национальные военные формирования в составе вермахта. Судебные процессы на территории СССР над военными преступниками и пособниками оккупантов в 1943 - 1946 гг.			
	В том числе практических и лабораторных занятий	**2**/0		
	Практическое занятие № 6. Великая Отечественная война	2/0	ОК 01	ПРб 1-11 ЛР 23, 25, 26. МР 1, 2, 3, 4, 5, 7, 12, 15, 38, 38, 39, 46, 47, 49, 50, 51, 52
Тема 3.3. Человек и война: единство фронта и тыла.	**Содержание**	**2/0**		
	Все для фронта, все для победы!". Трудовой подвиг народа. Роль женщин и подростков в промышленном и сельскохозяйственном производстве. Самоотверженный труд ученых. Помощь населения фронту. Повседневность военного времени. Фронтовая повседневность. Боевое братство. Женщины на войне. Письма с фронта и на фронт. Повседневность в советском тылу. Военная дисциплина на производстве. Карточная система и нормы снабжения в городах. Положение в деревне. Стратегии выживания в городе и на селе. Государственные меры и общественные инициативы по спасению детей. Культурное пространство в годы войны. Песня "Священная война" - призыв к сопротивлению врагу. Советские писатели, композиторы, художники, ученые в условиях войны. Песенное творчество и фольклор. Кино военных лет.	1,75/0	ОК 02-09	ПРб 1-9 ЛР 1-18, 26, 28, 29, 32, 33, 34 МР 21-24, 28-31, 33, 34, 38, 39, 46, 47, 49-54, 56

	Государство и Церковь в годы войны. Патриотическое служение представителей религиозных конфессий. Культурные и научные связи с союзниками.			
	Профессионально-ориентированное содержание	**0,25**/0		
	Советское искусство в годы Великой Отечественной войны о тружениках тыла.	0,25/0		
Тема 3.4. Победа СССР в Великой Отечественной войне. Окончание Второй мировой войны (1944 - сентябрь 1945 гг.)	**Содержание**	**4/0**		
	Освобождение Правобережной Украины и Крыма. Наступление советских войск в Белоруссии и Прибалтике. Боевые действия в Восточной и Центральной Европе и освободительная миссия Красной Армии. Встреча на Эльбе. Висло-Одерская операция. Битва за Берлин. Капитуляция Германии. Репатриация советских граждан в ходе войны и после ее окончания. Война и общество. Восстановление хозяйства в освобожденных районах. Начало советского атомного проекта. Реэвакуация и нормализация повседневной жизни. Депортации репрессированных народов. Взаимоотношения государства и Церкви. Открытие второго фронта в Европе. Ялтинская конференция 1945 г.: основные решения. Потсдамская конференция. Судьба послевоенной Германии. Политика денацификации, демилитаризации, демонополизации, демократизации (четыре "Д"). Советско-японская война 1945 г. Разгром	4/0	ОК 02-09	ПРб 1-9 ЛР 1-18, 26, 28, 29, 32, 33, 34 МР 21-24, 28-31, 33, 34, 38, 39, 46, 47, 49-54, 56

	Квантунской армии. Ядерные бомбардировки японских городов американской авиацией и их последствия. Создание ООН. Осуждение главных военных преступников. Нюрнбергский и Токийский судебные процессы. Итоги Великой Отечественной и Второй мировой войны. Решающий вклад СССР в победу Антигитлеровской коалиции. Людские и материальные потери. Изменение политической карты мира.			
РАЗДЕЛ 4. СССР в 1945-1984 гг. Послевоенный мир		**30/2**		
Тема 4.1 СССР в 1945 - 1953 гг.	**Содержание**	**2/0**		
	Влияние последствий войны на советскую систему и общество. Разруха. Демобилизация армии. Социальная адаптация фронтовиков. Репатриация. Рост беспризорности и решение проблем послевоенного детства. Рост преступности. Ресурсы и приоритеты восстановления. Демилитаризация экономики и переориентация на выпуск гражданской продукции. Восстановление индустриального потенциала страны. Сельское хозяйство и положение деревни. Репарации, их размеры и значение для экономики. Советский атомный проект, его успехи и значение. Начало гонки вооружений. Положение на послевоенном потребительском рынке. Колхозный рынок. Голод 1946 - 1947 гг. Денежная реформа и отмена карточной системы (1947 г.). Сталин и его окружение. Ужесточение административно-командной системы. Соперничество в верхних эшелонах власти. Усиление идеологического контроля. Послевоенные репрессии. "Ленинградское дело".	1,75/0	ОК 02-09	ПРб 1-9 ЛР 1-18, 26, 28, 29, 32, 33, 34 МР 21-24, 28-31, 33, 34, 38, 39, 46, 47, 49-54, 56

	Борьба с космополитизмом. "Дело врачей". Сохранение трудового законодательства военного времени на период восстановления разрушенного хозяйства. Союзный центр и национальные регионы: проблемы взаимоотношений. Рост влияния СССР на международной арене. Начало холодной войны. Доктрина Трумэна. План Маршалла. Формирование биполярного мира. Советизация Восточной и Центральной Европы. Взаимоотношения со странами народной демократии. Создание Совета экономической взаимопомощи. Организация Североатлантического договора (НАТО).			
	Профессионально-ориентированное содержание	**0,25**/0		
	Организация работы на промышленных предприятиях в послевоенные годы	0,25/0		
Тема 4.2 СССР в середине 1950-х - первой половине 1960-х гг. Внутриполитическая ситуация и социально-экономическое развитие	**Содержание**	**4/2**		
	Смена политического курса. Смерть Сталина и настроения в обществе. Борьба за власть в советском руководстве. Переход политического лидерства к Н.С. Хрущеву. Первые признаки наступления оттепели в политике, экономике, культурной сфере. XX съезд партии и разоблачение культа личности Сталина. Реакция на доклад Хрущева в стране и мире. Начало реабилитации жертв массовых политических репрессий и смягчение политической цензуры. Возвращение депортированных народов. Особенности национальной политики. Утверждение единоличной власти Хрущева. Социально-экономическое развитие СССР. "Догнать и перегнать Америку". Попытки решения продовольственной проблемы. Освоение целинных	1,5/0	ОК 02-09	ПРб 1-9 ЛР 1-18, 26, 28, 29, 32, 33, 34 МР 21-24, 28-31, 33, 34, 38, 39, 46, 47, 49-54, 56

	земель. Реформы в промышленности. Переход от отраслевой системы управления к совнархозам. Расширение прав союзных республик. Изменения в социальной и профессиональной структуре советского общества к началу 1960-х гг. Преобладание горожан над сельским населением. Положение и проблемы рабочего класса, колхозного крестьянства и интеллигенции. Востребованность научного и инженерного труда. XXII съезд КПСС и Программа построения коммунизма в СССР. Воспитание "нового человека". Бригады коммунистического труда. Общественные формы управления. Социальные программы. Реформа системы образования. Пенсионная реформа. Массовое жилищное строительство. Рост доходов населения и дефицит товаров народного потребления. Конец оттепели. Нарастание негативных тенденций в обществе. Кризис доверия власти. Новочеркасские события. Смещение Н.С. Хрущева.			
	Профессионально-ориентированное содержание	**0,5**/0		
	Особенности развития производства гидромашин и пневматических систем в СССР в середине 1950-х - первой половине 1960-х гг.	0,5/0		
	В том числе практических и лабораторных занятий	**2/2**		
	Профессионально-ориентированное содержание	**2/2**		
	Практическое занятие № 7. Внутренняя политика СССР в 1950 – 1960-е гг.	2/2	ОК 01	ПРб 1-11 ЛР 23, 25, 26. МР 1, 2, 3, 4, 5, 7, 12, 15, 38, 38, 39, 46, 47, 49, 50, 51, 52

Тема 4.3 СССР в середине 1950-х - первой половине 1960-х гг. **Особенности внешней политики**	**Содержание**	**4/0**		
	Внешняя политика. СССР и страны Запада. Международные военно-политические кризисы, позиция СССР и стратегия ядерного сдерживания (Суэцкий кризис 1956 г., Берлинский кризис 1961 г., Карибский кризис 1962 г.). СССР и мировая социалистическая система. Распад колониальных систем и борьба за влияние в странах третьего мира	1,75/0	ОК 02-09	ПРб 1-9 ЛР 1-18, 26, 28, 29, 32, 33, 34 МР 21-24, 28-31, 33, 34, 38, 39, 46, 47, 49-54, 56
	Профессионально-ориентированное содержание	**0,25**/0		
	Влияние роста конфронтации со странами Запада на развитие мер безопасности промышленных предприятий СССР.	0,25/0		
	В том числе практических и лабораторных занятий	**2**/0		
	Практическое занятие № 8. Холодная война	2/0	ОК 01	ПРб 1-11 ЛР 23, 25, 26. МР 1, 2, 3, 4, 5, 7, 12, 15, 38, 38, 39, 46, 47, 49, 50, 51, 52
Тема 4.4 Культурное пространство и научно-техническая революция в СССР в середине 1950-х - первой половине 1960-х гг.	**Содержание**	**4/0**		
	Культурное пространство и повседневная жизнь. Изменение общественной атмосферы. Шестидесятники. Литература, кинематограф, театр, живопись: новые тенденции. Образование и наука. Приоткрытие железного занавеса. Всемирный фестиваль молодежи и студентов 1957 г. Популярные формы досуга. Неофициальная культура. Хрущев и интеллигенция. Антирелигиозные кампании. Гонения на Церковь. Диссиденты. Самиздат и тамиздат. Научно-техническая революция в СССР. Военный и гражданский секторы экономики. Создание ракетно-ядерного щита. Начало освоения космоса. Запуск первого спутника Земли. Исторические	1,75/0	ОК 02-09	

	полеты Ю.А. Гагарина и первой в мире женщины-космонавта В.В. Терешковой. Влияние НТР на перемены в повседневной жизни людей.			
	Профессионально-ориентированное содержание (содержание прикладного модуля)	**0,25**/0		
	Достижения советской науки в сфере технологий машиностроения в середине 1950-х - первой половине 1960-х гг.	0,25/0		
	В том числе практических и лабораторных занятий	**2**/0		
	Практическое занятие № 9. Развитие науки и культуры в СССР в период 1953-1964 гг.	2/0	ОК 01	ПРб 1-11 ЛР 23, 25, 26. МР 1, 2, 3, 4, 5, 7, 12, 15, 38, 38, 39, 46, 47, 49, 50, 51, 52
Тема 4.5 Советское государство и общество в середине 1960-х - начале 1980-х гг. Внутриполитическая ситуация и социально-экономическое развитие.	**Содержание**	**4/0**		
	Приход к власти Л.И. Брежнева: его окружение и смена политического курса. Десталинизация и ресталинизация. Экономические реформы 1960-х гг. Новые ориентиры аграрной политики. Косыгинская реформа. Конституция СССР 1977 г. Концепция "развитого социализма". Нарастание застойных тенденций в экономике и кризис идеологии. Замедление темпов развития. Новые попытки реформирования экономики. Цена сохранения СССР статуса сверхдержавы. Рост масштабов и роли ВПК. Трудности развития агропромышленного комплекса. Советские научные и технические приоритеты. Создание топливно-энергетического комплекса (ТЭК). Повседневность в городе и в деревне. Рост социальной мобильности. Миграция населения в	1,75/0	ОК 02-09	ПРб 1-9 ЛР 1-18, 26, 28, 29, 32, 33, 34 МР 21-24, 28-31, 33, 34, 38, 39, 46, 47, 49-54, 56

	крупные города и проблема неперспективных деревень. Популярные формы досуга населения. Уровень жизни разных социальных слоев. Социальное и экономическое развитие союзных республик. Общественные настроения. Потребительские тенденции в советском обществе. Дефицит и очереди. Развитие физкультуры и спорта в СССР. XXII летние Олимпийские игры 1980 г. в Москве. Литература и искусство: поиски новых путей. Авторское кино. Авангардное искусство. Неформалы (КСП, движение КВН и другие). Диссидентский вызов. Борьба с инакомыслием. Судебные процессы. Цензура и самиздат.			
	Профессионально-ориентированное содержание	**0,25**/0		
	Особенности развития гидравлики и пневматических систем в середине 1960-х - начале 1980-х гг.	0,25/0		
	В том числе практических и лабораторных занятий	**2**/0		
	Профессионально-ориентированное содержание	**2**/0		
	Практическое занятие № 10 Особенности развития СССР в 1970-е гг.	2/0	ОК 01	ПРб 1-11 ЛР 23, 25, 26. МР 1, 2, 3, 4, 5, 7, 12, 15, 38, 38, 39, 46, 47, 49, 50, 51, 52
Тема 4.6 Советское государство и общество в середине 1960-х - начале 1980-х гг. **Внешняя политика**	**Содержание**	**4/0**		
	Новые вызовы внешнего мира. Между разрядкой и конфронтацией. Возрастание международной напряженности. Холодная война и мировые конфликты. Пражская весна и снижение международного авторитета СССР. Достижение военно-стратегического паритета с США. Политика разрядки. Совещание по безопасности и	2/0	ОК 02-09	ПРб 1-9 ЛР 1-18, 26, 28, 29, 32, 33, 34 МР 21-24, 28-31, 33, 34, 38, 39, 46, 47, 49-54, 56

	сотрудничеству в Европе (СБСЕ) в Хельсинки. Ввод войск в Афганистан. Подъем антикоммунистических настроений в Восточной Европе. Кризис просоветских режимов.			
	В том числе практических и лабораторных занятий	**2**/0		
	Практическое занятие № 11. Политика разрядки	2/0	ОК 01	ПРб 1-11 ЛР 23, 25, 26. МР 1, 2, 3, 4, 5, 7, 12, 15, 38, 38, 39, 46, 47, 49, 50, 51, 52
Тема 4.7 Советское государство и общество в середине 1960-х - начале 1980-х гг. **Культурное пространство**	**Содержание**	**4/0**		
	Развитие физкультуры и спорта в СССР. XXII летние Олимпийские игры 1980 г. в Москве. Литература и искусство: поиски новых путей. Авторское кино. Авангардное искусство. Неформалы (КСП, движение КВН и другие). Диссидентский вызов. Борьба с инакомыслием. Судебные процессы. Цензура и самиздат.	2/0	ОК 02-09	ПРб 1-9 ЛР 1-18, 26, 28, 29, 32, 33, 34 МР 21-24, 28-31, 33, 34, 38, 39, 46, 47, 49-54, 56
	В том числе практических и лабораторных занятий	**2**/0		
	Практическое занятие № 12. СССР к 1980-м гг.	2/0	ОК 01	ПРб 1-11 ЛР 23, 25, 26. МР 1, 2, 3, 4, 5, 7, 12, 15, 38, 38, 39, 46, 47, 49, 50, 51, 52
Тема 4.8 Социально-экономическое развитие СССР в 1985-1991 гг.	**Содержание**	**2/0**		
	Нарастание кризисных явлений в социально-экономической и идейно-политической сферах. Резкое падение мировых цен на нефть и его негативные последствия для советской экономики. М.С. Горбачев и его окружение: курс на реформы. Антиалкогольная кампания 1985 г. и ее противоречивые результаты. Чернобыльская трагедия. Реформы в экономике, в политической и	2/0	ОК 02-09	ПРб 1-9 ЛР 1-18, 26, 28, 29, 32, 33, 34 МР 21-24, 28-31, 33, 34, 38, 39, 46, 47, 49-54, 56

	государственной сферах. Законы о госпредприятии и об индивидуальной трудовой деятельности. Принятие закона о приватизации государственных предприятий			
Тема 4.9 Российская Федерация в 1991-2022 гг.	**Содержание**	**2/0**		
	Начало радикальных экономических преобразований. Либерализация цен. "Шоковая терапия". Ваучерная приватизация. Нарастание политико-конституционного кризиса в условиях ухудшения экономической ситуации. Принятие Конституции России 1993 г. и ее значение. Становление российского парламентаризма. Повседневная жизнь россиян в условиях реформ. Российская многопартийность и строительство гражданского общества. Россия в XXI в.: вызовы времени и задачи модернизации. Политические и экономические приоритеты. Вступление в должность Президента В.В. Путина и связанные с этим ожидания. Экономический подъем 1999-2007 гг. и кризис 2008 г. Структура экономики, роль нефтегазового сектора и задачи инновационного развития. Крупнейшие инфраструктурные проекты. Сельское хозяйство. Россия в системе мировой рыночной экономики. Президент Д.А. Медведев, премьер-министр В.В. Путин. Основные направления внешней и внутренней политики. Избрание В.В. Путина Президентом Российской Федерации в 2012 г. и переизбрание на новый срок в 2018 г. Вхождение Крыма в состав России. Конституционная реформа (2020).	2/0	ОК 02-09	ПРб 1-9 ЛР 1-18, 26, 28, 29, 32, 33, 34 МР 21-24, 28-31, 33, 34, 38, 39, 46, 47, 49-54, 56
Промежуточная аттестация		**9**		

Всего:		**83**/6		

3.3 Перечень лабораторных и практических работ

Темы лабораторных и (или) практических занятий	Краткое содержание/ описание (цель работы)	Специализированное оборудование, технические средства, программное обеспечение (при необходимости)
РАЗДЕЛ 1 Россия в годы Первой мировой войны и Великой российской революции (1914 - 1922 гг.).		
Практические занятия		
Практическое занятие №1. Россия в Первой мировой войне	Определить причины, характер и итоги Первой мировой войны. Систематизировать исторический материал в ходе заполнения хронологической таблицы. Развивать навыки работы со статистическими данными, анализировать учебный материал, делать выводы. Формулировать личную точку зрения на события, связанные с участием России в войне.	Не требуется
Практическое занятие № 2 Гражданская война в России	Определить сущность трагедии гражданской войны для общества. Выявить причины поражения Белого движения и победы «красных». Развивать навыки работы с историческими и литературными текстами, анализировать учебный материал, делать выводы. Формулировать личную точку зрения на события, связанные с гражданской войной в России.	Не требуется
РАЗДЕЛ 2 Советский Союз в 1920 - 1930-е гг.		
Практические занятия		
Практическое занятие № 3 Россия в годы НЭПа.	Выяснить сущность и значение Новой экономической политики. Определить изменения в политике большевиков в начале 20-х гг. Систематизировать знания об основных	Не требуется

	понятиях и терминах по данной теме. Формировать умения делать выводы и определять причинно-следственные связи в истории.	
Практическое занятие № 4 Индустриализация в СССР	Определить результаты политики индустриализации и коллективизации в СССР в 30-е годы. Формировать навыков сравнения, обобщения и анализа информации, содержащейся в источниках различных типов. Формировать умение формулировать собственную оценку итогам и последствиям государственного развития СССР в 20 – 30-е годы.	Не требуется
Практическое занятие № 5 Международные отношения в 1920-1930 е гг.	Систематизировать основные события внешней политики СССР в период 1920-1930-е гг. Выявить особенности дипломатической работы советского руководства. Формировать умения анализировать исторические источники.	Не требуется
РАЗДЕЛ 3. Вторая мировая война. Великая Отечественная война. 1941-1945 годы		
Практические занятия		
Практическое занятие № 6 Великая Отечественная война	Определить цели внешней политикой Германии по отношению к СССР. Формировать навыков сравнения, обобщения и анализа информации, содержащейся в источниках различных типов. Формировать умения формулировать собственную оценку событий Великой Отечественной войны 1941-1945 гг	Не требуется
РАЗДЕЛ 4. СССР в 1945-1984 гг. Послевоенный мир		
Практические занятия		

Практическое занятие № 7 Внутренняя политика СССР в 1950 – 1960-е гг.	Изучить особенностей внутренней и внешней политики СССР в 1950 – 1960-е годы Формирование навыков работы с историческими документа, умения их анализировать, рассматривать разные точки зрения, делать вывод. Формировать умения формулировать собственную оценку итогам и последствиям внутренней политики СССР в 1950 – 1960-е годы.	Не требуется
Практическое занятие № 8 Холодная война	Определить характерные черты понятия «холодная война»; Развивать навыки работы с историческими документами, систематизировать и анализировать изучаемый материал; Аргументированно формулировать ответы на проблемные вопросы; Определите последствия «холодной войны» для мировой политики.	Не требуется
Практическое занятие № 9. Развитие науки и культуры в СССР в период 1953-1964.	Систематизировать знания об основных событиях и явлениях духовной жизни общества. Выявить основные проявления «оттепели» в общественной, культурной и духовной жизни. Определить противоречия духовной жизни общества. Формировать умения работы с историческими документами. Развить навыки выполнения заданий проблемного характера, умения выделять главные положения, сравнивать, анализировать и оценивать события и явления.	Не требуется

Практическое занятие № 10 Особенности развития СССР в 1970-е гг.	Определить особенности идеологии, национальной и социально-экономической политики. Охарактеризовать экономическое развитие СССР в 1970-е годы	Не требуется
Практическое занятие № 11. Политика разрядки	Определить причины и результаты разрядки международной напряженности в 1970-е гг. Формировать умений оперировать историческими понятиями и представлениями. Систематизировать научный материал, раскрывать причины и итоги исторических процессов.	Не требуется
Практическое занятие № 12. СССР к 1980-м гг.	Систематизировать знания о деятельности Л.И. Брежнева. Проанализировать развитие страны к 1980-м гг., переменах и реформах в стране в период Л.И. Брежнева. Сформировать навыки анализа исторической информации.	Не требуется

4 УСЛОВИЯ РЕАЛИЗАЦИИ УЧЕБНОЙ ДИСЦИПЛИНЫ

4.1 Материально-техническое обеспечение

Для реализации программы учебной дисциплины предусмотрены следующие специальные помещения:

Кабинет социально-гуманитарных дисциплин, оснащенный в соответствии с приложением 3 образовательной программы.

Помещение для воспитательной работы, оснащенное в соответствии с приложением 3 образовательной программы.

Компьютерный класс, оснащенный в соответствии с приложением 3 образовательной программы.

4.2 Учебно-методическое и информационное обеспечение реализации программы

Основные источники:

1. Мединский, В. Р. История. История России. 1914—1945 годы: 10-й класс: базовый уровень : учебник / В. Р. Мединский, А. В. Торкунов. — 3-е изд., обновл. — Москва : Просвещение, 2024. — 496 с. — ISBN 978-5-09-112828-4. — Текст : электронный // Лань : электронно-библиотечная система. — URL: https://e.lanbook.com/book/408785 (дата обращения: 04.06.2025). — Режим доступа: для авториз. пользователей.

2. Мединский, В. Р. История. История России. 1945 год — начало XXI века: 11-й класс: базовый уровень : учебник / В. Р. Мединский, А. В. Торкунов. — 3-е изд., обновл. — Москва : Просвещение, 2024. — 447 с. — ISBN 978-5-09-112830-7. — Текст : электронный // Лань : электронно-библиотечная система. — URL: https://e.lanbook.com/book/408788 (дата обращения: 04.06.2025). — Режим доступа: для авториз. пользователей.

3. Мединский, В. Р. История. Всеобщая история. 1914-1945 гг. 10 класс. Базовый уровень : учебник / В. Р. Мединский, А. О. Чубарьян. — 3-е изд., обновл. — Москва : Просвещение, 2024. — 239 с. — ISBN 978-5-09-112829-1. — Текст : электронный // Лань : электронно-библиотечная система. — URL: https://e.lanbook.com/book/408827 (дата обращения: 04.06.2025). — Режим доступа: для авториз. пользователей.

4. Мединский, В. Р. История. Всеобщая история. 1945 год — начало XXI века: 11-й класс: базовый уровень : учебник / В. Р. Мединский, А. О. Чубарьян. — 3-е изд., обновл. — Москва : Просвещение, 2024. — 271 с. — ISBN 978-5-09-112831-4. — Текст : электронный // Лань : электронно-библиотечная система. — URL: https://e.lanbook.com/book/408791 (дата обращения: 04.06.2025). — Режим доступа: для авториз. пользователей.

Дополнительные источники:

1. Шубин А.В. Всеобщая история. Новейшая история: 10-й класс: базовый и углублённый уровни [Текст] : учебник / А.В. Шубин, В.Р. Мединский. - 3-е изд., стер. - Москва : Просвещение, 2023. - 384 с. : ил., карты. - Доп. Мин. просвещения РФ. - ISBN 978-5-09-103597-1.

2. Сафонов, А. А. Россия в мире. Конец XX — начало XXI века: 10—11 классы : учебник для среднего общего образования / А. А. Сафонов, М. А. Сафонова. — 4-е изд., перераб. и доп. — Москва : Издательство Юрайт, 2025. — 279 с. — (Общеобразовательный цикл). — ISBN 978-5-534-20319-6. — Текст : электронный // Образовательная платформа Юрайт [сайт]. — URL: https://urait.ru/bcode/557943 (дата обращения: 04.06.2025).

3. Сафонов, А. А. Современная история : учебник и практикум для вузов / А. А. Сафонов, М. А. Сафонова. — 4-е изд., перераб. и доп. — Москва : Издательство Юрайт, 2025. — 277 с. — (Высшее образование). — ISBN 978-5-534-20317-2. — Текст : электронный // Образовательная платформа Юрайт [сайт]. — URL: https://urait.ru/bcode/557942 (дата обращения: 04.06.2025).

4. История. История России: 10-й класс: базовый и углублённый уровни [Текст] : учебник : в 3 частях. Часть 3 / М.М. Горинов. - 3-е изд., стер. - Москва : Просвещение, 2023. - 143с. : ил., карты. - Доп. Мин. просвещения РФ. - ISBN 978-5-09-107213-6.

5. История. История России: 10-й класс: базовый и углублённый уровни [Текст] : учебник : в 3 частях. Часть 2 / М.М. Горинов. - 3-е изд., стер. - Москва : Просвещение, 2023. - 191с. : ил., карты. - Доп. Мин. просвещения РФ. - ISBN 978-5-09-107213-6.

6. История. История России: 10-й класс: базовый и углублённый уровни [Текст] : учебник : в 3 частях. Часть 1 / М.М. Горинов. - 3-е изд., стер. - Москва : Просвещение, 2023. - 192с. : ил., карты. - Доп. Мин. просвещения РФ. - ISBN 978-5-09-107213-6.

7. История. История России, 1914—1945 гг. : 10-й класс : базовый уровень : учебник : в 2 частях / М. М. Горинов, А. А. Данилов, Л. Г. Косулина [и др.] ; под редакцией А. В. Торкунова. — 3-е изд., стер. — Москва : Просвещение, 2023 — Часть 1 — 2023. — 176 с. — ISBN 978-5-09-103592-6. — Текст : электронный // Лань : электронно-библиотечная система. — URL: https://e.lanbook.com/book/360683 (дата обращения: 04.06.2025). — Режим доступа: для авториз. пользователей.

8. История. История России, 1914—1945 гг. : 10-й класс : базовый уровень : учебник : в 2 частях / М. М. Горинов, А. А. Данилов, Л. Г. Косулина [и др.] ; под редакцией А. В. Торкунова. — 3-е изд., стер. — Москва : Просвещение, 2023 — Часть 2 — 2023. — 144 с. — ISBN 978-5-09-103593-3. — Текст : электронный // Лань : электронно-библиотечная система. — URL: https://e.lanbook.com/book/360686 (дата обращения: 04.06.2025). — Режим доступа: для авториз. пользователей.

Интернет-ресурсы:

1. Государственная образовательная платформа «Российская электронная школа» : официальный сайт – URL :: https://resh.edu.ru/ (дата обращения 29.05.2025). – Текст : электронный

2. Справочно-информационная система «КонсультантПлюс» : официальный сайт – URL : https://www.consultant.ru/ – Текст : электронный

3. ЭБС Юрайт : электронная библиотечная система : сайт. - Москва, 2013. - URL: https://biblio-online.ru (дата обращения: 29.05.2025). - Режим доступа: для зарегистрир. пользователей. - Текст: электронный.

4. ЭБС Znanium : электронная библиотечная система : сайт. - Москва. - URL: https://znanium.ru/ (дата обращения: 29.05.2025). – Режим доступа: по подписке

5 КОНТРОЛЬ И ОЦЕНКА РЕЗУЛЬТАТОВ ОСВОЕНИЯ УЧЕБНОЙ ДИСЦИПЛИНЫ

Контроль и оценка результатов освоения дисциплины осуществляется преподавателем в процессе текущего контроля и промежуточной аттестации.

5.1 Текущий контроль

№	Контролируемые разделы (темы) учебной дисциплины	Контролируемые результаты (ОК и ПК, ПР, ЛР, МР)	Наименование оценочного средства	Критерии оценки
1	Тема 1.1 Россия в Первой мировой войне (1914 - 1918 гг.).	ОК 02-09 ПРб 1-9 ЛР 1-18, 26, 28, 29, 32, 33, 34 МР 21-24, 28-31, 33, 34, 38, 39, 46, 47, 49-54, 56	Практическое занятие № 1	См. Критерий 1
2	Тема 1.4 Гражданская война и ее последствия.	ОК 02-09 ПРб 1-9 ЛР 1-18, 26, 28, 29, 32, 33, 34 МР 21-24, 28-31, 33, 34, 38, 39, 46, 47, 49-54, 56	Практическое занятие № 2	См. Критерий 1
3	РАЗДЕЛ 1 Россия в годы Первой мировой войны и Великой российской революции (1914 - 1922 гг.).	ОК 02-09 ПРб 1-11 ЛР 1-18, 23, 25, 26, 28, 29, 32, 33, 34 МР 21-24, 28-31, 33, 34, 38, 39, 46, 47, 49-54, 56	Контрольная работа № 1	См. Критерий 2
4	Тема 2.1 СССР в годы нэпа (1921 - 1928 гг.).	ОК 02-09 ПРб 1-9 ЛР 1-18, 26, 28, 29, 32, 33, 34 МР 21-24, 28-31, 33, 34, 38, 39, 46, 47, 49-54, 56	Практическое занятие № 3	См. Критерий 1
5	Тема 2.2 Советский Союз в 1929 - 1941 гг.	ОК 02-09 ПРб 1-9 ЛР 1-18, 26, 28, 29, 32, 33, 34 МР 21-24, 28-31, 33, 34, 38, 39, 46, 47, 49-54, 56	Практическое занятие № 4	См. Критерий 1
6	Тема 2.4 Нарастание агрессии в мире 1930-е гг. Внешняя политика СССР 1920-1930-е годы	ОК 02-09 ПРб 1-9 ЛР 1-18, 26, 28, 29, 32, 33, 34 МР 21-24, 28-31, 33, 34, 38, 39, 46, 47, 49-54, 56	Практическое занятие № 5	См. Критерий 1
7	РАЗДЕЛ 2 Советский Союз в 1920 - 1930-е гг.	ОК 02-09 ПРб 1-11 ЛР 1-18, 23, 25, 26, 28, 29, 32, 33, 34 МР 21-24, 28-31, 33, 34, 38, 39, 46, 47, 49-54, 56	Контрольная работа № 2	См. Критерий 2

8	Тема 3.2. Коренной перелом в ходе войны (осень 1942 - 1943 гг.)	ОК 02-09 ПРб 1-9 ЛР 1-18, 26, 28, 29, 32, 33, 34 МР 21-24, 28-31, 33, 34, 38, 39, 46, 47, 49-54, 56	Практическое занятие № 6	См. Критерий 1
9	РАЗДЕЛ 3. Вторая мировая война. Великая Отечественная война. 1941-1945 годы	ОК 02-09 ПРб 1-11 ЛР 1-18, 23, 25, 26, 28, 29, 32, 33, 34 МР 21-24, 28-31, 33, 34, 38, 39, 46, 47, 49-54, 56	Контрольная работа № 3	См. Критерий 2
10	Тема 4.2 СССР в середине 1950-х - первой половине 1960-х гг. Внутриполитическая ситуация и социально-экономическое развитие	ОК 02-09 ПРб 1-9 ЛР 1-18, 26, 28, 29, 32, 33, 34 МР 21-24, 28-31, 33, 34, 38, 39, 46, 47, 49-54, 56	Практическое занятие № 7	См. Критерий 1
11	Тема 4.3 СССР в середине 1950-х - первой половине 1960-х гг. Особенности внешней политики	ОК 02-09 ПРб 1-9 ЛР 1-18, 26, 28, 29, 32, 33, 34 МР 21-24, 28-31, 33, 34, 38, 39, 46, 47, 49-54, 56	Практическое занятие № 8	См. Критерий 1
12	Тема 4.4 СССР в середине 1950-х - первой половине 1960-х гг. Культурное пространство и научно-техническая революция	ОК 02-09 ПРб 1-9 ЛР 1-18, 26, 28, 29, 32, 33, 34 МР 21-24, 28-31, 33, 34, 38, 39, 46, 47, 49-54, 56	Практическое занятие № 9 .	См. Критерий 1
13	Тема 4.5 Советское государство и общество в середине 1960-х - начале 1980-х гг. Внутриполитическая ситуация и социально-экономическое развитие	ОК 02-09 ПРб 1-9 ЛР 1-18, 26, 28, 29, 32, 33, 34 МР 21-24, 28-31, 33, 34, 38, 39, 46, 47, 49-54, 56	Практическое занятие № 10.	См. Критерий 1
14	Тема 4.6. Советское государство и общество в середине 1960-х - начале 1980-х гг. Внешняя политика	ОК 02-09 ПРб 1-9 ЛР 1-18, 26, 28, 29, 32, 33, 34 МР 21-24, 28-31, 33, 34, 38, 39, 46, 47, 49-54, 56	Практическое занятие № 11.	См. Критерий 1
15	Тема 4.7 Советское государство и общество в середине 1960-х - начале 1980-х гг. Культурное пространство	ОК 02-09 ПРб 1-9 ЛР 1-18, 26, 28, 29, 32, 33, 34 МР 21-24, 28-31, 33, 34, 38, 39, 46, 47, 49-54, 56	Практическое занятие № 12.	См. Критерий 1

16	РАЗДЕЛ 4. СССР в 1945-1984 гг. Послевоенный мир	ОК 02-09 ПРб 1-11 ЛР 1-18, 23, 25, 26, 28, 29, 32, 33, 34 МР 21-24, 28-31, 33, 34, 38, 39, 46, 47, 49-54, 56	Контрольная работа № 4	См. Критерий 2

1. Критерии оценки практической работы

- Оценка «отлично» ставится, если студент выполнил работу в полном объеме с соблюдением необходимой последовательности действий; в ответе правильно и аккуратно выполняет все записи, таблицы.

- Оценка «хорошо» ставится, если студент выполнил требования к оценке "5", но допущены 2-3 недочета.

- Оценка «удовлетворительно» ставится, если студент выполнил работу не полностью, но объем выполненной части таков, что позволяет получить правильные результаты и выводы; в ходе проведения работы были допущены ошибки.

- Оценка «неудовлетворительно» ставится, если студент выполнил работу не полностью или объем выполненной части работы не позволяет сделать правильных выводов;

2. Критерии оценки контрольной работы

- «Отлично» - теоретическое содержание курса освоено полностью, без пробелов, умения сформированы, все предусмотренные программой учебные задания выполнены, качество их выполнения оценено высоко.

- «Хорошо» - теоретическое содержание курса освоено полностью, без пробелов, некоторые умения сформированы недостаточно, все предусмотренные программой учебные задания выполнены, некоторые виды заданий выполнены с ошибками.

- «Удовлетворительно» - теоретическое содержание курса освоено частично, но пробелы не носят существенного характера, необходимые умения работы с освоенным материалом в основном сформированы, большинство предусмотренных программой обучения учебных заданий выполнено, некоторые из выполненных заданий содержат ошибки.

- «Неудовлетворительно» - теоретическое содержание курса не освоено, необходимые умения не сформированы, выполненные учебные задания содержат грубые ошибки.

5.2 Промежуточная аттестация

Промежуточная аттестация обучающихся осуществляется по завершении изучения учебного предмета История и позволяет определить качество и уровень ее освоения.

Форма промежуточной аттестации по предмету История –экзамен

Результаты обучения	Оценочные средства для промежуточной аттестации
ОК 02-09	**Тест (один вариант ответа)** ***1. С какой целью в Красной Армии был введён институт военных комиссаров?*** а) для координации действий между регулярными частями КА и народными повстанческими частями; б) для оперативного руководства войсками в) для надзора за военспецами (бывшими царскими офицерами) г) для политического воспитания бойцов ***2. Когда в Красной Армии был введён институт военных комиссаров?***

<table>
<tr><td></td><td>а) апрель 1918 г.
б) ноябрь 1918 г.
в) май 1919 г.
3. Год полного окончания гражданской войны?
а) 1920 г.;
б) 1921 г.;
в) 1922 г.
4. В каком секторе хозяйства народного хозяйства в годы НЭПа не преобладал частный капитал?
а) в тяжёлой промышленности;
б) в лёгкой промышленности;
в) в торговле.
5. В чём заключалось значение битвы под Москвой?
а) стратегическая инициатива перешла к СССР
б) был сорван план молниеносной войны
в) был открыт второй фронт в Европе
Критерием эффективности усвоения обучающимися содержания учебного материала считается коэффициент усвоения учебного материала – Ку. Он определяется как соотношение правильных ответов, обучающихся к общему количеству вопросов.
За каждый правильный ответ – 1 балл, за неправильный 0 баллов.
Оценка производится по пятибалльной системе.
<table>
<tr><td>Процент результативности</td><td>Оценка</td></tr>
<tr><td>90 – 100</td><td>5 (отлично)</td></tr>
<tr><td>80 – 89</td><td>4 (хорошо)</td></tr>
<tr><td>70 - 79</td><td>3 (удовлетворительно)</td></tr>
<tr><td>Менее 70</td><td>2 (неудовлетворительно)</td></tr>
</table>
</td></tr>
<tr><td>ОК 02-09</td><td>Тест (несколько вариантов ответов)
1. В чём заключались особенности иностранной интервенции?
а) присутствие иностр. войск в крупнейших промышленных центрах страны
б) присутствие иностранных войск в крупнейших портовых центрах страны
в) невмешательство во внутренние дела России
г) активная материальная и финансовая помощь белому движению
2. По случаю омского переворота генерал А.И.Деникин писал адмиралу А.В.Колчаку: «Признаём верховную власть, принятую Вашим превосходительством, в уверенности, что Вы солидарны с основными началами политической и военной программы Добровольческой армии». Определите 3 политических принципа, перечисленных далее Деникиным:
а) восстановление единой и неделимой России
б) восстановление монархии
в) восстановление в полном объёме законов, действовавших до февраля 1917 г.
г) борьба против большевиков до полного их уничтожения
3. Какие мероприятия характеризуют политику «военного коммунизма»?
а) введение продналога
б) поголовная национализация промышленности
в) натурализация заработной платы
г) развитие товарно-денежных отношений
д) введение продразвёрстки</td></tr>
</table>

<table>
<tr><td></td><td>
е) принудительный труд
4. Соотнесите достижения советской науки и фамилии учёных:
А) Н.И.Вавилов 1. ядерная физика
Б) А.И.Иоффе 2. генетика
В) И.В.Курчатов 3. физика полупроводников
Г) С.В.Лебедев 4. микрофизика
Д) П.Л.Капица 5. синтетический каучук
5. В чём заключались причины крупных неудач Красной Армии в первые месяцы войны?
а) нападение Германии было внезапным
б) советские солдаты не желал сражаться за сталинский режим
в) войска не были приведены в боевую готовность
г) отсутствовали опытные командные кадры
Критерием эффективности усвоения обучающимися содержания учебного материала считается коэффициент усвоения учебного материала – Ку. Он определяется как соотношение правильных ответов, обучающихся к общему количеству вопросов.
За каждый правильный ответ – 1 балл, за неправильный ответ 0 баллов.
Оценка производится по пятибалльной системе.
<table>
<tr><td>Процент результативности</td><td>Оценка</td></tr>
<tr><td>90 – 100</td><td>5 (отлично)</td></tr>
<tr><td>80 – 89</td><td>4 (хорошо)</td></tr>
<tr><td>70 - 79</td><td>3 (удовлетворительно)</td></tr>
<tr><td>Менее 70</td><td>2 (неудовлетворительно)</td></tr>
</table>
</td></tr>
<tr><td>ОК 02-09</td><td>
Тест (соответствие, хронологическая последовательность)
1. Расставьте события в хронологической последовательности:
а) Брусиловский прорыв
б) Восточно - Прусская операция
в) Галицийская операция
г) эвакуация русских войск из Варшавы
д) Горлицкий прорыв
2. Соотнесите даты и события:
1914 год а) газовая атака на р.Ипр, позиционная война
1915 год б) сражение на Сомме, Брусиловский прорыв
1916 год в) свержение самодержавия в России, США в войне
1917 год г) сражение на Марне, захват Бельгии
3. Укажите даты следующих событий:
1) смерть И.В.Сталина;
2) арест Л.П.Берия;
3) Н.С.Хрущёв 1-й секретарь ЦК КПСС;
4) программа построения коммунизма;
5)XX съезд КПСС
а) 26.06.1953 г.
б) 1961 г.
в) 5.03.1953 г.
г) февр.1956 г.
д) февр.1955 г.
4. Укажите фамилии:
министр обороны в 1955-1957гг.;
</td></tr>
</table>

<table>
<tr><td></td><td>председатель Совета Министров в 1955-1958гг.;
создатель советской водородной бомбы;
1-й советский космонавт; создатель космической ракеты.
а) Г.М.Маленков
б) А.Д.Сахаров
в) С.П.Королёв
г) Г.К.Жуков
д) Ю.А.Гагарин
Критерием эффективности усвоения обучающимися содержания учебного материала считается коэффициент усвоения учебного материала – Ку. Он определяется как соотношение правильных ответов, обучающихся к общему количеству вопросов.
За каждое правильное соответствие – 1 балл, за неправильный ответ 0 баллов.
Оценка производится по пятибалльной системе.
<table>
<tr><th>Процент результативности</th><th>Оценка</th></tr>
<tr><td>90 – 100</td><td>5 (отлично)</td></tr>
<tr><td>80 – 89</td><td>4 (хорошо)</td></tr>
<tr><td>70 - 79</td><td>3 (удовлетворительно)</td></tr>
<tr><td>Менее 70</td><td>2 (неудовлетворительно)</td></tr>
</table>
</td></tr>
<tr><td>ОК 02-09</td><td>Кейс-задача 1.
Запишите один любой тезис (обобщённое оценочное суждение), содержащий информацию о различиях в развитии культуры в 1945−1953 гг. и в период «оттепели» по какому(-им)-либо признаку(-ам). Приведите два обоснования этого тезиса. Каждое обоснование должно содержать два исторических факта (по одному для каждого из сравниваемых объектов). При обосновании тезиса избегайте рассуждений общего характера.
Ответ оформите в следующем виде.
Тезис: _____
Обоснования тезиса:
1) _____
2) _____
Кейс-задача 2.
Изучите текст. Ответьте на вопросы.
«Ранним весенним утром рабочие текстильного предприятия в большом количестве пришли к заводоуправлению и вызвали директора «для разговора». Рабочие выразили возмущение директору по поводу того, что царскую власть свергли почти два месяца назад, а на предприятии ничего не поменялось: не вводится 8-часовой рабочий день, запрещён профсоюз, нет социального страхования по болезни, зарплата давно не повышалась. Однако директор заявил, что новая власть никаких документов по этим вопросам не издавала, и отказался выполнить требования рабочих».
Вопросы:
1. Укажите год, когда произошли описанные события.
2. Укажите политическую партию того времени, которая в своей программе и действиях наиболее последовательно отстаивала названные требования рабочих
3. Укажите название правительства, издавшего Декрет, в соответствии с которым в России был официально введён 8-часовой рабочий день?
Кейс-задача 3.</td></tr>
</table>

	Решите проблемную задачу. Ответь аргументировать. Решение о создании второго фронта было принято в результате встречи Г. Гопкинса (советник и помощник президента США Ф. Рузвельта) и Д. Маршалла (начальник штаба армии США) с У. Черчиллем в Лондоне в апреле 1942 г. Но в этом году второй фронт так и не был открыт. Зимой 1942/43 г. западные союзники заверяли Сталина, второй фронт будет открыт в августе — сентябре 1943 г. «Мы так же энергично ведем приготовления до пределов наших ресурсов — в операции форсирования канала (Ла-Манша. — Авт.) в агусте, в которой будут участвовать британские части и части Соединенных Штатов", — писал Черчилль Сталину 9 февраля 1943 г. - Если операция будет отложена, то она будет подготовлена с участием более крупных сил в сентябре». Однако ни в августе, ни в сентябре 1943 г. второй фронт открыт также не был. Он был открыт менее чем за год до окончания войны — 6 июля 1944 г *Идея второго фронта возникла буквально в первые дни нападения фашистской Германии на Советский Союз. Руководители Англии и США, хотя на словах и заявили о своей поддержке СССР, на деле об открытии его и не помышляли. Чем можно объяснить такие действия союзников? (ответ аргументируйте с опорой на источники)* Критерии оценки: «Отлично» – кейс–задание выполнено полностью, в рамках установленного регламента, студент приводит полную четкую аргументацию выбранного решения на основе качественно сделанного анализа. Демонстрируются хорошие теоретические знания, имеется собственная обоснованная точка зрения на проблему(ы) и причины ее (их) возникновения. В случае ряда выявленных проблем четко определяет их иерархию. «Хорошо» – кейс–задание выполнено полностью, в рамках установленного регламента, студент не приводит полную четкую аргументацию выбранного решения. Имеет место излишнее теоретизирование, или наоборот, теоретическое обоснование ограничено, имеется собственная точка зрения на проблемы, но не все причины ее возникновения установлены. «Удовлетворительно» – кейс–задание выполнено более чем на 2/3, в рамках установленного регламента, студент расплывчато раскрывает решение, не может четко аргументировать сделанный выбор, показывает явный недостаток теоретических знаний. Выводы слабые, свидетельствуют о недостаточном анализе фактов, в основе решения может иметь место интерпретация фактов или предположения, Собственная точка зрения на причины возникновения проблемы не обоснована или отсутствует. «Неудовлетворительно» – кейс-задание не выполнено, или выполнено менее чем на треть. Отсутствует детализация при анализе кейса, изложение не структурировано. Если решение кейс-задачи и обозначено то оно не является решением проблемы, которая заложена в кейсе.

Критерии оценки *экзамена*

- «Отлично» - теоретическое содержание курса освоено полностью, без пробелов, умения сформированы, все предусмотренные программой учебные задания выполнены, качество их выполнения оценено высоко.

- «Хорошо» - теоретическое содержание курса освоено полностью, без пробелов, некоторые умения сформированы недостаточно, все предусмотренные программой учебные задания выполнены, некоторые виды заданий выполнены с ошибками.
- «Удовлетворительно» - теоретическое содержание курса освоено частично, но пробелы не носят существенного характера, необходимые умения работы с освоенным материалом в основном сформированы, большинство предусмотренных программой обучения учебных заданий выполнено, некоторые из выполненных заданий содержат ошибки.
- «Неудовлетворительно» - теоретическое содержание курса не освоено, необходимые умения не сформированы, выполненные учебные задания содержат грубые ошибки.

Контроль и оценка результатов освоения дисциплины осуществляется преподавателем в процессе текущего контроля и промежуточной аттестации.

Приложение 1

ОБРАЗОВАТЕЛЬНЫЕ ТЕХНОЛОГИИ

При проведении теоретических и практических/лабораторных занятий используются следующие педагогические технологии:

№ п/п	Название образовательной технологии (с указанием автора) / активные и интерактивные методы обучения	Цель использования образовательной технологии	Планируемый результат использования образовательной технологии	Описание порядка использования (алгоритм применения) технологии в практической профессиональной деятельности
1	**Технология развивающего обучения** (Л.В.Занков)	Создание на уроке условий для проявления познавательной активности студентов. Самостоятельно делать выводы и оценивать те или иные факты, явления.	Обучение рациональным приёмам применения знаний на практике, переносу своих знаний и умений как в аналогичные, так и в изменённые условия.	Работа по четкому разграничению разных признаков изучаемых объектов и явлений. Каждый элемент усваивается в связи с другим и внутри определенного целого. Доминирующее начало в этой системе — индуктивный путь. Посредством хорошо организованного сравнения устанавливают, в чем события, процессы схожи и в чем различны, дифференцируют их свойства, стороны, отношения. Затем выделяют отличия.
2	**Проблемное обучение** (Т.А.Ильина) 1. проблемное изложение; 2. частично – поисковая деятельность; 3. самостоятельная исследовательская деятельность.	Привлечь студентов к активной мыслительной деятельности, к решению разного рода задач, которые непосредственно связаны с содержанием учебного материала.	Самостоятельный (или с помощью учителя) анализ проблемных ситуаций, и их решения посредством выдвижения предложений, гипотез, их обоснования и доказательства, а также проверка правильности	1. Осознание проблемы -студенты вскрывают противоречие, заложенное в вопросе, для чего находят разрыв в цепочке причинно-следственных связей. Это противоречие может быть разрешено с помощью гипотезы. 2. Формулирование гипотезы. 3. Решения проблемы –

			решения.	доказательство гипотезы. Поиск путей доказательства гипотезы требуют от студентов переформулировки задания или вопроса. 4. Заканчивается решение проблемы общим выводом, в котором изучаемые причинно-следственные связи углубляются и раскрываются новые стороны познаваемого объекта или явления.
3	Кейс технология - метод анализа ситуаций. (В.Д.Киселев)	Осмыслить реальную жизненную ситуацию, описание которой одновременно отражает не только какую-либо практическую проблему, но и актуализирует определенный комплекс знаний, который необходимо усвоить при разрешении данной проблемы. При этом сама проблема не имеет однозначных решений.	Кейс - технология развивает следующие навыки (аналитические, практические, творческие, коммуникативные, социальные, самоанализ).	Кейс – единый информационный комплекс. Состоит из трех частей: вспомогательная информация, необходимая для анализа кейса; описание конкретной ситуации; задания к кейсу. В зависимости от специфических целей обучения кейсы могут быть очень разными по содержанию и организации представленного в них материала: кейсы, обучающие анализу и оценке; кейсы, обучающие решению проблем и принятию решений; кейсы, иллюстрирующие проблему в целом.
4	**Задачное обучение** (Д.Толлингерова)	Решение учебных задач, через мотивацию и активизацию учебной деятельность студентов.	Сформированные обобщённые умения, имеющие сложный операционный состав. Формирование способностей к	Задачный поход осуществляется в рамках конкретной локальной ситуации «здесь» и сейчас. Например, в рамках прохождения определённой темы

			самостоятельной творческой деятельности.	учебного предмета, учитель начинает новую тему не с передачи знаний, а с того, что представляет фрагмент изучаемого содержания в виде задачи. Студенты не получают знания в готовом виде, а решают поставленную учебную задачу и за счёт этого выходят на новый способ действия.
5	**Контекстное обучение** (А.А.Вербицкий)	Обеспечение личностного включения студента в учебную деятельность	Моделирование социального содержания будущей профессиональной деятельности студента	Классификация форм и методов контекстного обучения: - неимитационные методы и формы, при которых нет модели деятельности. Методы проблемного обучения: проблемная лекция, эвристическая беседа, исследовательское задание, дискуссия, диалог, мозговой штурм. - имитационные формы, они предусматривают модель деятельности. Их в свою очередь можно разделить на неигровые: анализ конкретных ситуаций, действия по инструкции, разбор «документов» - и игровые: деловые игры, разыгрывание ролей, организационно-деятельностная игра.
6	Здоровьесберегающая технология (Н.К.Смирнов)	Обеспечение санитарно-гигиенического состояния учебного помещения (освещение, проветривание,	Соблюдение оптимального воздушно-теплового режима в аудитории. Позитивная психологическая атмосфера.	Контроль освещения во время занятия. Динамическая пауза, эмоциональные разрядки.

		температурный режим)	Поддержание работоспособности на занятии.	

При проведении теоретических и практических/лабораторных занятий используются следующие педагогические технологии:

Приложение 2.10 к ОПОП-П по специальности
15.02.03 Монтаж, техническое обслуживание и ремонт гидравлического и пневматического оборудования (по отраслям)

Министерство науки и высшего образования Российской Федерации

Федеральное государственное бюджетное образовательное учреждение
высшего образования
«Магнитогорский государственный технический университет
им. Г. И. Носова»
Многопрофильный колледж

РАБОЧАЯ ПРОГРАММА УЧЕБНОЙ ДИСЦИПЛИНЫ
ОУП.10 ОБЩЕСТВОЗНАНИЕ
Общеобразовательного цикла
программы подготовки специалистов среднего звена
по специальности 15.02.03 Монтаж, техническое обслуживание и ремонт гидравлического и пневматического оборудования (по отраслям)

Квалификация: техник-механик

Форма обучения
очная на базе основного общего образования

Магнитогорск, 2025

Рабочая программа учебной дисциплины «Обществознание» разработана на основе требований Федерального государственного образовательного стандарта среднего общего образования, утвержденного приказом Министерства образования и науки Российской Федерации от 17.05.2012 года № 413, на основе положений федеральной основной общеобразовательной программы среднего общего образования, утвержденной приказом Министерства просвещения Российской Федерации от 18.05.2023 года № 371, и с учетом требований Федерального государственного образовательного стандарта по специальности среднего профессионального образования 15.02.03 Монтаж, техническое обслуживание и ремонт гидравлического и пневматического оборудования (по отраслям), утвержденного приказом Министерства просвещения Российской Федерации от «30» ноября 2023 г. № 908, и с учетом получаемой специальности.

Организация-разработчик: Многопрофильный колледж ФГБОУ ВО «Магнитогорский государственный технический университет им. Г. И. Носова»

Разработчик:
преподаватель отделения №1 «Общеобразовательной подготовки»
Многопрофильного колледжа ФГБОУ ВО «МГТУ им. Г.И. Носова»
Альберт Алмазович Абдрахимов

ОДОБРЕНО

Предметной комиссией «Общих гуманитарных и социально-экономических дисциплин»
Председатель А.А. Абдрахимов
Протокол № 5 от 22.01.2025 г.

Методической комиссией МпК

Протокол № 3 от 19.02.2025 г.

СОДЕРЖАНИЕ

1 ОБЩАЯ ХАРАКТЕРИСТИКА РАБОЧЕЙ ПРОГРАММЫ УЧЕБНОЙ ДИСЦИПЛИНЫ 893
1.1 Область применения программы 893
1.2 Цель и место дисциплины в структуре программы подготовки специалистов среднего звена 893
2 ПЛАНИРУЕМЫЕ РЕЗУЛЬТАТЫ ОСВОЕНИЯ УЧЕБНОЙ ДИСЦИПЛИНЫ 893
3 СТРУКТУРА И СОДЕРЖАНИЕ УЧЕБНОЙ ДИСЦИПЛИНЫ 912
3.1 Объем учебной дисциплины и виды учебной работы 912
3.2 Тематический план и содержание учебной дисциплины 913
3.3 Перечень лабораторных и практических работ 925
4 УСЛОВИЯ РЕАЛИЗАЦИИ УЧЕБНОЙ ДИСЦИПЛИНЫ 928
5 КОНТРОЛЬ И ОЦЕНКА РЕЗУЛЬТАТОВ ОСВОЕНИЯ УЧЕБНОЙ ДИСЦИПЛИНЫ 929
5.1 Текущий контроль 929
5.2 Промежуточная аттестация 930
Приложение 1 933

1 ОБЩАЯ ХАРАКТЕРИСТИКА РАБОЧЕЙ ПРОГРАММЫ УЧЕБНОЙ ДИСЦИПЛИНЫ

1.1 Область применения программы

Рабочая программа учебной дисциплины «Обществознание» является частью программы подготовки специалистов среднего звена по специальности 15.02.03 Монтаж, техническое обслуживание и ремонт гидравлического и пневматического оборудования (по отраслям). Рабочая программа составлена для очной формы обучения

1.2 Цель и место дисциплины в структуре программы подготовки специалистов среднего звена

Учебная дисциплина «Обществознание» относится к общеобразовательному циклу программы подготовки специалистов среднего звена и относится к предметной области ФГОС среднего общего образования общего образования общественные науки.

Уровень освоения учебной дисциплины в соответствии с ФГОС среднего общего образования базовый.

Освоение дисциплины направлено на достижение следующих целей:
- воспитание общероссийской идентичности, гражданской ответственности, основанной на идеях патриотизма, гордости за достижения страны в различных областях жизни, уважения к традиционным ценностям и культуре России, правам и свободам человека и гражданина, закрепленным в Конституции Российской Федерации;
- развитие личности в период ранней юности, становление ее духовно-нравственных позиций и приоритетов, выработка правового сознания, политической культуры, мотивации к предстоящему самоопределению в различных областях жизни: семейной, трудовой, профессиональной;
- развитие способности обучающихся к личному самоопределению, самореализации, самоконтролю;
- развитие интереса обучающихся к освоению социальных и гуманитарных дисциплин;
- освоение системы знаний об обществе и человеке, формирование целостной картины общества, соответствующей современному уровню научных знаний;
- овладение умениями получать, анализировать, интерпретировать и систематизировать социальную информацию из различных источников, преобразовывать ее и использовать для самостоятельного решения учебно-познавательных, исследовательских задач, а также в проектной деятельности;
- совершенствование опыта обучающихся в применении полученных знаний (включая знание социальных норм) и умений в различных областях общественной жизни: в гражданской и общественной деятельности, включая волонтерскую, в сферах межличностных отношений, отношений между людьми различных национальностей и вероисповеданий, в противодействии коррупции, в семейно-бытовой сфере, а также для анализа и оценки жизненных ситуаций, социальных фактов, поведения людей и собственных поступков.

Учебная дисциплина «Обществознание» имеет междисциплинарную связь с общеобразовательными учебными дисциплинами «Родная литература», «История», «География».

2 ПЛАНИРУЕМЫЕ РЕЗУЛЬТАТЫ ОСВОЕНИЯ УЧЕБНОЙ ДИСЦИПЛИНЫ

Освоение содержания учебной дисциплины «Обществознание» обеспечивает достижение обучающимися следующих результатов:

Общие и профессиональные компетенции	Планируемые результаты обучения	
	Личностные / метапредметные	**Предметные**
ОК 01 Выбирать способы решения задач профессиональной деятельности применительно к различным контекстам	Личностные результаты освоения учебной дисциплины отражают готовность и способность обучающихся руководствоваться сформированной внутренней позицией личности, системой ценностных ориентаций, позитивных внутренних убеждений, соответствующих традиционным ценностям российского общества, расширение жизненного опыта и опыта деятельности в процессе реализации основных направлений воспитательной деятельности, в том числе в части: трудового воспитания: ЛР23. готовность к труду, осознание ценности мастерства, трудолюбие; ЛР24. готовность к активной деятельности технологической и социальной направленности, способность инициировать, планировать и самостоятельно выполнять такую деятельность; ЛР25. интерес к различным сферам профессиональной деятельности, умение совершать осознанный выбор будущей профессии и реализовывать собственные жизненные планы; Метапредметные результаты освоения учебной дисциплины отражают: Овладение универсальными учебными познавательными действиями: а) базовые логические действия: МР1. самостоятельно формулировать и актуализировать проблему, рассматривать ее всесторонне; МР2. устанавливать существенный признак или основания для сравнения, классификации и обобщения; МР3. определять цели деятельности, задавать параметры и критерии их достижения; МР4. выявлять закономерности и противоречия в рассматриваемых явлениях; МР5. вносить коррективы в деятельность, оценивать	ПРб1. сформированность знаний об (о): обществе как целостной развивающейся системе в единстве и взаимодействии основных сфер и институтов; основах социальной динамики; особенностях процесса цифровизации и влиянии массовых коммуникаций на все сферы жизни общества; глобальных проблемах и вызовах современности; перспективах развития современного общества, в том числе тенденций развития Российской Федерации; человеке как субъекте общественных отношений и сознательной деятельности; особенностях социализации личности в современных условиях, сознании, познании и самосознании человека; особенностях профессиональной деятельности в области науки, культуры, экономической и финансовой сферах; значении духовной культуры общества и разнообразии ее видов и форм; экономике как науке и хозяйстве, роли государства в экономике, в том числе государственной политики поддержки конкуренции и импортозамещения, особенностях рыночных отношений в современной экономике; роли государственного бюджета в реализации полномочий органов государственной власти, этапах бюджетного процесса, механизмах принятия бюджетных решений; социальных отношениях, направлениях социальной политики в Российской Федерации, в том числе поддержки семьи, государственной политики в сфере межнациональных отношений; структуре и функциях политической системы общества, направлениях государственной политики Российской Федерации; конституционном статусе и полномочиях органов государственной власти; системе прав человека и гражданина в Российской Федерации, правах ребенка и механизмах защиты прав в Российской Федерации;

	соответствие результатов целям, оценивать риски последствий деятельности; МР6. развивать креативное мышление при решении жизненных проблем; б) базовые исследовательские действия: МР7. владеть навыками учебно-исследовательской и проектной деятельности, навыками разрешения проблем; МР12. выявлять причинно-следственные связи и актуализировать задачу, выдвигать гипотезу ее решения, находить аргументы для доказательства своих утверждений, задавать параметры и критерии решения; МР13. анализировать полученные в ходе решения задачи результаты, критически оценивать их достоверность, прогнозировать изменение в новых условиях; МР17. уметь переносить знания в познавательную и практическую области жизнедеятельности; МР18. уметь интегрировать знания из разных предметных областей; МР19. выдвигать новые идеи, предлагать оригинальные подходы и решения; МР20. ставить проблемы и задачи, допускающие альтернативные решения	правовом регулирования гражданских, семейных, трудовых, налоговых, образовательных, административных, уголовных общественных отношений; системе права и законодательства Российской Федерации; ПРб2. умение характеризовать российские духовно - нравственные ценности, в том числе ценности человеческой жизни, патриотизма и служения Отечеству, семьи, созидательного труда, норм морали и нравственности, прав и свобод человека, гуманизма, милосердия, справедливости, коллективизма, исторического единства народов России, преемственности истории нашей Родины, осознания ценности культуры России и традиций народов России, общественной стабильности и целостности государства; ПРб3. владение базовым понятийным аппаратом социальных наук, умение различать существенные и несущественные признаки понятий, определять различные смыслы многозначных понятий, классифицировать используемые в социальных науках понятия и термины; использовать понятийный аппарат при анализе и оценке социальных явлений, для ориентации в социальных науках и при изложении собственных суждений и построении устных и письменных высказываний; ПРб4. владение умениями устанавливать, выявлять, объяснять причинно-следственные, функциональные, иерархические и другие связи социальных объектов и процессов, включая умения характеризовать взаимовлияние природы и общества, приводить примеры взаимосвязи всех сфер жизни общества; выявлять причины и последствия преобразований в различных сферах жизни российского общества; характеризовать функции социальных институтов; обосновывать иерархию нормативных правовых актов в системе российского законодательства; ПРб5. связи социальных объектов и явлений с помощью

		различных знаковых систем; сформированность представлений о методах изучения социальных явлений и процессов, включая универсальные методы науки, а также специальные методы социального познания, в том числе социологические опросы, биографический метод, социальное прогнозирование; ПРб6. владение умениями применять полученные знания при анализе социальной информации, полученной из источников разного типа, включая официальные публикации на интернет-ресурсах государственных органов, нормативные правовые акты, государственные документы стратегического характера, публикации в средствах массовой информации; осуществлять поиск социальной информации, представленной в различных знаковых системах, извлекать информацию из неадаптированных источников, вести целенаправленный поиск необходимых сведений, для восполнения недостающих звеньев, делать обоснованные выводы, различать отдельные компоненты в информационном сообщении, выделять факты, выводы, оценочные суждения, мнения; ПРб7. владение умениями проводить с опорой на полученные знания учебно-исследовательскую и проектную деятельность, представлять ее результаты в виде завершенных проектов, презентаций, творческих работ социальной и междисциплинарной направленности; готовить устные выступления и письменные работы (развернутые ответы, сочинения) по социальной проблематике, составлять сложный и тезисный план развернутых ответов, анализировать неадаптированные тексты на социальную тематику; ПРб9. владение умениями формулировать на основе приобретенных социально-гуманитарных знаний собственные суждения и аргументы по определенным проблемам с точки зрения социальных ценностей и использовать ключевые понятия, теоретические

		положения социальных наук для объяснения явлений социальной действительности; конкретизировать теоретические положения фактами социальной действительности, модельными ситуациями, примерами из личного социального опыта и фактами социальной действительности, в том числе по соблюдению правил здорового образа жизни; умение создавать типологии социальных процессов и явлений на основе предложенных критериев; ПРб10. готовность применять знания о финансах и бюджетном регулировании при пользовании финансовыми услугами и инструментами; использовать финансовую информацию для достижения личных финансовых целей, обеспечивать финансовую безопасность с учетом рисков и способов их снижения; сформированность гражданской ответственности в части уплаты налогов для развития общества и государства; ПРб11. сформированность навыков оценивания социальной информации, в том числе поступающей по каналам сетевых коммуникаций, владение умением определять степень достоверности информации; владение умением соотносить различные оценки социальных явлений, содержащиеся в источниках информации, давать на основе полученных знаний правовую оценку действиям людей в модельных ситуациях;
ОК 02 Использовать современные средства поиска, анализа и интерпретации информации и информационные технологии для выполнения задач профессиональной деятельности	Личностные результаты освоения учебной дисциплины отражают готовность и способность обучающихся руководствоваться сформированной внутренней позицией личности, системой ценностных ориентаций, позитивных внутренних убеждений, соответствующих традиционным ценностям российского общества, расширение жизненного опыта и опыта деятельности в процессе реализации основных направлений воспитательной деятельности, в том числе в части: ценности научного познания: ЛР32. сформированность мировоззрения, соответствующего современному уровню развития науки и	ПРб1. сформированность знаний об (о): обществе как целостной развивающейся системе в единстве и взаимодействии основных сфер и институтов; основах социальной динамики; особенностях процесса цифровизации и влиянии массовых коммуникаций на все сферы жизни общества; глобальных проблемах и вызовах современности; перспективах развития современного общества, в том числе тенденций развития Российской Федерации; человеке как субъекте общественных отношений и сознательной деятельности; особенностях социализации личности в современных условиях,

	общественной практики, основанного на диалоге культур, способствующего осознанию своего места в поликультурном мире; ЛР33. совершенствование языковой и читательской культуры как средства взаимодействия между людьми и познания мира; ЛР34. осознание ценности научной деятельности, готовность осуществлять проектную и исследовательскую деятельность индивидуально и в группе; Метапредметные результаты освоения учебной дисциплины отражают: Овладение универсальными учебными познавательными действиями: в) работа с информацией: МР21. владеть навыками получения информации из источников разных типов, самостоятельно осуществлять поиск, анализ, систематизацию интерпретацию информации различных видов и форм представления; МР22. создавать тексты в различных форматах с учетом назначения информации и целевой аудитории, выбирая оптимальную форму представления и визуализации; МР23. оценивать достоверность, легитимность информации, ее соответствие правовым и морально-этическим нормам; МР24. использовать средства информационных и коммуникационных технологий в решении когнитивных, коммуникативных и организационных задач с соблюдением требований эргономики, техники безопасности, гигиены, ресурсосбережения, правовых и этических норм, норм информационной безопасности; МР25. владеть навыками распознавания и защиты информации, информационной безопасности личности;	сознании, познании и самосознании человека; особенностях профессиональной деятельности в области науки, культуры, экономической и финансовой сферах; значении духовной культуры общества и разнообразии ее видов и форм; экономике как науке и хозяйстве, роли государства в экономике, в том числе государственной политики поддержки конкуренции и импортозамещения, особенностях рыночных отношений в современной экономике; роли государственного бюджета в реализации полномочий органов государственной власти, этапах бюджетного процесса, механизмах принятия бюджетных решений; социальных отношениях, направлениях социальной политики в Российской Федерации, в том числе поддержки семьи, государственной политики в сфере межнациональных отношений; структуре и функциях политической системы общества, направлениях государственной политики Российской Федерации; конституционном статусе и полномочиях органов государственной власти; системе прав человека и гражданина в Российской Федерации, правах ребенка и механизмах защиты прав в Российской Федерации; правовом регулирования гражданских, семейных, трудовых, налоговых, образовательных, административных, уголовных общественных отношений; системе права и законодательства Российской Федерации; ПРб2. умение характеризовать российские духовно - нравственные ценности, в том числе ценности человеческой жизни, патриотизма и служения Отечеству, семьи, созидательного труда, норм морали и нравственности, прав и свобод человека, гуманизма, милосердия, справедливости, коллективизма, исторического единства народов России, преемственности истории нашей Родины, осознания ценности культуры России и традиций народов России, общественной стабильности и целостности государства; ПРб3. владение базовым понятийным аппаратом
ОК 03. Планировать и реализовывать собственное профессиональное и личностное развитие,	Личностные результаты освоения учебной дисциплины отражают готовность и способность обучающихся руководствоваться сформированной внутренней позицией личности, системой ценностных ориентаций, позитивных внутренних убеждений, соответствующих традиционным	

предпринимательскую деятельность в профессиональной сфере, использовать знания по правовой и финансовой грамотности в различных жизненных ситуациях	ценностям российского общества, расширение жизненного опыта и опыта деятельности в процессе реализации основных направлений воспитательной деятельности, в том числе в части: духовно-нравственного воспитания: ЛР11. осознание духовных ценностей российского народа; ЛР12. сформированность нравственного сознания, этического поведения; ЛР13. способность оценивать ситуацию и принимать осознанные решения, ориентируясь на морально-нравственные нормы и ценности; ЛР14. осознание личного вклада в построение устойчивого будущего; ЛР15. ответственное отношение к своим родителям и (или) другим членам семьи, созданию семьи на основе осознанного принятия ценностей семейной жизни в соответствии с традициями народов России; трудового воспитания: ЛР26. готовность и способность к образованию и самообразованию на протяжении всей жизни; Метапредметные результаты освоения учебной дисциплины отражают: Овладение универсальными учебными познавательными действиями: б) базовые исследовательские действия: МР11. ставить и формулировать собственные задачи в образовательной деятельности и жизненных ситуациях; Овладение универсальными регулятивными действиями: а) самоорганизация: МР38. самостоятельно осуществлять познавательную деятельность, выявлять проблемы, ставить и формулировать собственные задачи в образовательной деятельности и жизненных ситуациях; МР39. самостоятельно составлять план решения проблемы с учетом имеющихся ресурсов, собственных возможностей и предпочтений; МР44. способствовать формированию и проявлению широкой эрудиции в разных областях знаний, постоянно	социальных наук, умение различать существенные и несущественные признаки понятий, определять различные смыслы многозначных понятий, классифицировать используемые в социальных науках понятия и термины; использовать понятийный аппарат при анализе и оценке социальных явлений, для ориентации в социальных науках и при изложении собственных суждений и построении устных и письменных высказываний; ПРб5. связи социальных объектов и явлений с помощью различных знаковых систем; сформированность представлений о методах изучения социальных явлений и процессов, включая универсальные методы науки, а также специальные методы социального познания, в том числе социологические опросы, биографический метод, социальное прогнозирование; ПРб6. владение умениями применять полученные знания при анализе социальной информации, полученной из источников разного типа, включая официальные публикации на интернет-ресурсах государственных органов, нормативные правовые акты, государственные документы стратегического характера, публикации в средствах массовой информации; осуществлять поиск социальной информации, представленной в различных знаковых системах, извлекать информацию из неадаптированных источников, вести целенаправленный поиск необходимых сведений, для восполнения недостающих звеньев, делать обоснованные выводы, различать отдельные компоненты в информационном сообщении, выделять факты, выводы, оценочные суждения, мнения; ПРб7. владение умениями проводить с опорой на полученные знания учебно-исследовательскую и проектную деятельность, представлять ее результаты в виде завершенных проектов, презентаций, творческих работ социальной и междисциплинарной направленности;

	повышать свой образовательный и культурный уровень; б) самоконтроль: МР46. владеть навыками познавательной рефлексии как осознания совершаемых действий и мыслительных процессов, их результатов и оснований; МР47. использовать приемы рефлексии для оценки ситуации, выбора верного решения; МР48. уметь оценивать риски и своевременно принимать решения по их снижению; в) эмоциональный интеллект, предполагающий сформированность: МР49. самосознания, включающего способность понимать свое эмоциональное состояние, видеть направления развития собственной эмоциональной сферы, быть уверенным в себе; МР50. саморегулирования, включающего самоконтроль, умение принимать ответственность за свое поведение, способность адаптироваться к эмоциональным изменениям и проявлять гибкость, быть открытым новому; МР51. сформированность внутренней мотивации, включающей стремление к достижению цели и успеху, оптимизм, инициативность, умение действовать, исходя из своих возможностей; МР52. эмпатии, включающей способность понимать эмоциональное состояние других, учитывать его при осуществлении коммуникации способность к сочувствию и сопереживанию; МР53. социальных навыков, включающих способность выстраивать отношения с другими людьми, заботиться, проявлять интерес и разрешать конфликты	готовить устные выступления и письменные работы (развернутые ответы, сочинения) по социальной проблематике, составлять сложный и тезисный план развернутых ответов, анализировать неадаптированные тексты на социальную тематику; ПРб11. сформированность навыков оценивания социальной информации, в том числе поступающей по каналам сетевых коммуникаций, владение умением определять степень достоверности информации; владение умением соотносить различные оценки социальных явлений, содержащиеся в источниках информации, давать на основе полученных знаний правовую оценку действиям людей в модельных ситуациях;
ОК 04 Эффективно взаимодействовать и работать в коллективе и команде	Метапредметные результаты освоения учебной дисциплины отражают: Овладение универсальными коммуникативными действиями: б) совместная деятельность: МР31. понимать и использовать преимущества командной	ПРб1. сформированность знаний об (о): обществе как целостной развивающейся системе в единстве и взаимодействии основных сфер и институтов; основах социальной динамики; особенностях процесса цифровизации и влиянии массовых коммуникаций на все сферы жизни общества; глобальных проблемах и вызовах

	и индивидуальной работы; МР32. выбирать тематику и методы совместных действий с учетом общих интересов и возможностей каждого члена коллектива; МР33. принимать цели совместной деятельности, организовывать и координировать действия по ее достижению: составлять план действий, распределять роли с учетом мнений участников обсуждать результаты совместной работы; МР34. оценивать качество своего вклада и каждого участника команды в общий результат по разработанным критериям; МР36. координировать и выполнять работу в условиях реального, виртуального и комбинированного взаимодействия; МР37. осуществлять позитивное стратегическое поведение в различных ситуациях, проявлять творчество и воображение, быть инициативным; Овладение универсальными регулятивными действиями: г) принятие себя и других людей: МР54. принимать себя, понимая свои недостатки и достоинства; МР55. принимать мотивы и аргументы других людей при анализе результатов деятельности; МР56. признавать свое право и право других людей на ошибки; МР57. развивать способность понимать мир с позиции другого человека;	современности; перспективах развития современного общества, в том числе тенденций развития Российской Федерации; человеке как субъекте общественных отношений и сознательной деятельности; особенностях социализации личности в современных условиях, сознании, познании и самосознании человека; особенностях профессиональной деятельности в области науки, культуры, экономической и финансовой сферах; значении духовной культуры общества и разнообразии ее видов и форм; экономике как науке и хозяйстве, роли государства в экономике, в том числе государственной политики поддержки конкуренции и импортозамещения, особенностях рыночных отношений в современной экономике; роли государственного бюджета в реализации полномочий органов государственной власти, этапах бюджетного процесса, механизмах принятия бюджетных решений; социальных отношениях, направлениях социальной политики в Российской Федерации, в том числе поддержки семьи, государственной политики в сфере межнациональных отношений; структуре и функциях политической системы общества, направлениях государственной политики Российской Федерации; конституционном статусе и полномочиях органов государственной власти; системе прав человека и гражданина в Российской Федерации, правах ребенка и механизмах защиты прав в Российской Федерации; правовом регулирования гражданских, семейных, трудовых, налоговых, образовательных, административных, уголовных общественных отношений; системе права и законодательства Российской Федерации; ПРб2. умение характеризовать российские духовно - нравственные ценности, в том числе ценности человеческой жизни, патриотизма и служения Отечеству, семьи, созидательного труда, норм морали и нравственности, прав и свобод человека, гуманизма, милосердия, справедливости, коллективизма,

		исторического единства народов России, преемственности истории нашей Родины, осознания ценности культуры России и традиций народов России, общественной стабильности и целостности государства; ПРб3. владение базовым понятийным аппаратом социальных наук, умение различать существенные и несущественные признаки понятий, определять различные смыслы многозначных понятий, классифицировать используемые в социальных науках понятия и термины; использовать понятийный аппарат при анализе и оценке социальных явлений, для ориентации в социальных науках и при изложении собственных суждений и построении устных и письменных высказываний; ПРб6. владение умениями применять полученные знания при анализе социальной информации, полученной из источников разного типа, включая официальные публикации на интернет-ресурсах государственных органов, нормативные правовые акты, государственные документы стратегического характера, публикации в средствах массовой информации; осуществлять поиск социальной информации, представленной в различных знаковых системах, извлекать информацию из неадаптированных источников, вести целенаправленный поиск необходимых сведений, для восполнения недостающих звеньев, делать обоснованные выводы, различать отдельные компоненты в информационном сообщении, выделять факты, выводы, оценочные суждения, мнения;
ОК 05 Осуществлять устную и письменную коммуникацию на государственном языке Российской Федерации с учетом особенностей	Личностные результаты освоения учебной дисциплины отражают готовность и способность обучающихся руководствоваться сформированной внутренней позицией личности, системой ценностных ориентаций, позитивных внутренних убеждений, соответствующих традиционным ценностям российского общества, расширение жизненного опыта и опыта деятельности в процессе реализации	ПРб1. сформированность знаний об (о): обществе как целостной развивающейся системе в единстве и взаимодействии основных сфер и институтов; основах социальной динамики; особенностях процесса цифровизации и влиянии массовых коммуникаций на все сферы жизни общества; глобальных проблемах и вызовах современности; перспективах развития современного

социального и культурного контекста	основных направлений воспитательной деятельности, в том числе в части: эстетического воспитания: ЛР16. эстетическое отношение к миру, включая эстетику быта, научного и технического творчества, спорта, труда и общественных отношений; ЛР17. способность воспринимать различные виды искусства, традиции и творчество своего и других народов, ощущать эмоциональное воздействие искусства; ЛР18. убежденность в значимости для личности и общества отечественного и мирового искусства, этнических культурных традиций и народного творчества; ЛР19. готовность к самовыражению в разных видах искусства, стремление проявлять качества творческой личности Метапредметные результаты освоения учебной дисциплины отражают: Овладение универсальными коммуникативными действиями: а) общение: МР26. осуществлять коммуникации во всех сферах жизни; МР27. распознавать невербальные средства общения, понимать значение социальных знаков, распознавать предпосылки конфликтных ситуаций и смягчать конфликты; МР28. владеть различными способами общения и взаимодействия; МР29. аргументированно вести диалог, уметь смягчать конфликтные ситуации; МР30. развернуто и логично излагать свою точку зрения с использованием языковых средств.	общества, в том числе тенденций развития Российской Федерации; человеке как субъекте общественных отношений и сознательной деятельности; особенностях социализации личности в современных условиях, сознании, познании и самосознании человека; особенностях профессиональной деятельности в области науки, культуры, экономической и финансовой сферах; значении духовной культуры общества и разнообразии ее видов и форм; экономике как науке и хозяйстве, роли государства в экономике, в том числе государственной политики поддержки конкуренции и импортозамещения, особенностях рыночных отношений в современной экономике; роли государственного бюджета в реализации полномочий органов государственной власти, этапах бюджетного процесса, механизмах принятия бюджетных решений; социальных отношениях, направлениях социальной политики в Российской Федерации, в том числе поддержки семьи, государственной политики в сфере межнациональных отношений; структуре и функциях политической системы общества, направлениях государственной политики Российской Федерации; конституционном статусе и полномочиях органов государственной власти; системе прав человека и гражданина в Российской Федерации, правах ребенка и механизмах защиты прав в Российской Федерации; правовом регулирования гражданских, семейных, трудовых, налоговых, образовательных, административных, уголовных общественных отношений; системе права и законодательства Российской Федерации; ПРб2. умение характеризовать российские духовно - нравственные ценности, в том числе ценности человеческой жизни, патриотизма и служения Отечеству, семьи, созидательного труда, норм морали и нравственности, прав и свобод человека, гуманизма, милосердия, справедливости, коллективизма, исторического единства народов России, преемственности

		истории нашей Родины, осознания ценности культуры России и традиций народов России, общественной стабильности и целостности государства;
ОК 06. Проявлять гражданско-патриотическую позицию, демонстрировать осознанное поведение на основе традиционных российских духовно-нравственных ценностей, в том числе с учетом гармонизации межнациональных и межрелигиозных отношений, применять стандарты антикоррупционного поведения;	Личностные результаты освоения учебной дисциплины отражают готовность и способность обучающихся руководствоваться сформированной внутренней позицией личности, системой ценностных ориентаций, позитивных внутренних убеждений, соответствующих традиционным ценностям российского общества, расширение жизненного опыта и опыта деятельности в процессе реализации основных направлений воспитательной деятельности, в том числе в части: гражданского воспитания: ЛР1. сформированность гражданской позиции обучающегося как активного и ответственного члена российского общества; ЛР2. осознание своих конституционных прав и обязанностей, уважение закона и правопорядка; ЛР3. принятие традиционных национальных, общечеловеческих гуманистических и демократических ценностей; ЛР4. готовность противостоять идеологии экстремизма, национализма, ксенофобии, дискриминации по социальным, религиозным, расовым, национальным признакам; ЛР5. готовность вести совместную деятельность в интересах гражданского общества, участвовать в самоуправлении в общеобразовательной организации и детско-юношеских организациях; ЛР6. умение взаимодействовать с социальными институтами в соответствии с их функциями и назначением; ЛР7. готовность к гуманитарной и волонтерской деятельности; патриотического воспитания: ЛР8. сформированность российской гражданской идентичности, патриотизма, уважения к своему народу,	ПРб1. сформированность знаний об (о): обществе как целостной развивающейся системе в единстве и взаимодействии основных сфер и институтов; основах социальной динамики; особенностях процесса цифровизации и влиянии массовых коммуникаций на все сферы жизни общества; глобальных проблемах и вызовах современности; перспективах развития современного общества, в том числе тенденций развития Российской Федерации; человеке как субъекте общественных отношений и сознательной деятельности; особенностях социализации личности в современных условиях, сознании, познании и самосознании человека; особенностях профессиональной деятельности в области науки, культуры, экономической и финансовой сферах; значении духовной культуры общества и разнообразии ее видов и форм; экономике как науке и хозяйстве, роли государства в экономике, в том числе государственной политики поддержки конкуренции и импортозамещения, особенностях рыночных отношений в современной экономике; роли государственного бюджета в реализации полномочий органов государственной власти, этапах бюджетного процесса, механизмах принятия бюджетных решений; социальных отношениях, направлениях социальной политики в Российской Федерации, в том числе поддержки семьи, государственной политики в сфере межнациональных отношений; структуре и функциях политической системы общества, направлениях государственной политики Российской Федерации; конституционном статусе и полномочиях органов государственной власти; системе прав человека и гражданина в Российской Федерации, правах ребенка и механизмах защиты прав в Российской Федерации; правовом регулирования гражданских, семейных,

	чувства ответственности перед Родиной, гордости за свой край, свою Родину, свой язык и культуру, прошлое и настоящее многонационального народа России; ЛР9. ценностное отношение к государственным символам, историческому и природному наследию, памятникам, традициям народов России, достижениям России в науке, искусстве, спорте, технологиях и труде; ЛР10. идейная убежденность, готовность к служению и защите Отечества, ответственность за его судьбу.	трудовых, налоговых, образовательных, административных, уголовных общественных отношений; системе права и законодательства Российской Федерации; ПРб2. умение характеризовать российские духовно - нравственные ценности, в том числе ценности человеческой жизни, патриотизма и служения Отечеству, семьи, созидательного труда, норм морали и нравственности, прав и свобод человека, гуманизма, милосердия, справедливости, коллективизма, исторического единства народов России, преемственности истории нашей Родины, осознания ценности культуры России и традиций народов России, общественной стабильности и целостности государства; ПРб4. владение умениями устанавливать, выявлять, объяснять причинно-следственные, функциональные, иерархические и другие связи социальных объектов и процессов, включая умения характеризовать взаимовлияние природы и общества, приводить примеры взаимосвязи всех сфер жизни общества; выявлять причины и последствия преобразований в различных сферах жизни российского общества; характеризовать функции социальных институтов; обосновывать иерархию нормативных правовых актов в системе российского законодательства; ПРб5. связи социальных объектов и явлений с помощью различных знаковых систем; сформированность представлений о методах изучения социальных явлений и процессов, включая универсальные методы науки, а также специальные методы социального познания, в том числе социологические опросы, биографический метод, социальное прогнозирование; ПРб6. владение умениями применять полученные знания при анализе социальной информации, полученной из источников разного типа, включая официальные публикации на интернет-ресурсах государственных органов, нормативные правовые акты, государственные

		документы стратегического характера, публикации в средствах массовой информации; осуществлять поиск социальной информации, представленной в различных знаковых системах, извлекать информацию из неадаптированных источников, вести целенаправленный поиск необходимых сведений, для восполнения недостающих звеньев, делать обоснованные выводы, различать отдельные компоненты в информационном сообщении, выделять факты, выводы, оценочные суждения, мнения; ПРб8. использование обществоведческих знаний для взаимодействия с представителями других национальностей и культур в целях успешного выполнения типичных социальных ролей, реализации прав и осознанного выполнения обязанностей гражданина Российской Федерации, в том числе правомерного налогового поведения; ориентации в актуальных общественных событиях, определения личной гражданской позиции; осознание значимости здорового образа жизни; роли непрерывного образования; использовать средства информационно коммуникационных технологий в решении различных задач; ПРб9. владение умениями формулировать на основе приобретенных социально-гуманитарных знаний собственные суждения и аргументы по определенным проблемам с точки зрения социальных ценностей и использовать ключевые понятия, теоретические положения социальных наук для объяснения явлений социальной действительности; конкретизировать теоретические положения фактами социальной действительности, модельными ситуациями, примерами из личного социального опыта и фактами социальной действительности, в том числе по соблюдению правил здорового образа жизни; умение создавать типологии социальных процессов и явлений на основе

		предложенных критериев; ПРб11. сформированность навыков оценивания социальной информации, в том числе поступающей по каналам сетевых коммуникаций, владение умением определять степень достоверности информации; владение умением соотносить различные оценки социальных явлений, содержащиеся в источниках информации, давать на основе полученных знаний правовую оценку действиям людей в модельных ситуациях;
ОК 07 Содействовать сохранению окружающей среды, ресурсосбережению, применять знания об изменении климата, принципы бережливого производства, эффективно действовать в чрезвычайных ситуациях	Личностные результаты освоения учебной дисциплины отражают готовность и способность обучающихся руководствоваться сформированной внутренней позицией личности, системой ценностных ориентаций, позитивных внутренних убеждений, соответствующих традиционным ценностям российского общества, расширение жизненного опыта и опыта деятельности в процессе реализации основных направлений воспитательной деятельности, в том числе в части: экологического воспитания: ЛР27. сформированность экологической культуры, понимание влияния социально-экономических процессов	ПРб1. сформированность знаний об (о): обществе как целостной развивающейся системе в единстве и взаимодействии основных сфер и институтов; основах социальной динамики; особенностях процесса цифровизации и влиянии массовых коммуникаций на все сферы жизни общества; глобальных проблемах и вызовах современности; перспективах развития современного общества, в том числе тенденций развития Российской Федерации; человеке как субъекте общественных отношений и сознательной деятельности; особенностях социализации личности в современных условиях, сознании, познании и самосознании человека;

	на состояние природной и социальной среды, осознание глобального характера экологических проблем; ЛР28. планирование и осуществление действий в окружающей среде на основе знания целей устойчивого развития человечества; ЛР29. активное неприятие действий, приносящих вред окружающей среде; ЛР30. умение прогнозировать неблагоприятные экологические последствия предпринимаемых действий, предотвращать их; ЛР31. расширение опыта деятельности экологической направленности; Метапредметные результаты освоения учебной дисциплины отражают: Овладение универсальными учебными познавательными действиями: б) базовые исследовательские действия: МР15. разрабатывать план решения проблемы с учетом анализа имеющихся материальных и нематериальных ресурсов; МР16. осуществлять целенаправленный поиск переноса средств и способов действия в профессиональную среду; Овладение универсальными коммуникативными действиями: б) совместная деятельность: МР35. предлагать новые проекты, оценивать идеи с позиции новизны, оригинальности, практической значимости; Овладение универсальными регулятивными действиями: б) самоконтроль: МР45. давать оценку новым ситуациям, вносить коррективы в деятельность, оценивать соответствие результатов целям;	особенностях профессиональной деятельности в области науки, культуры, экономической и финансовой сферах; значении духовной культуры общества и разнообразии ее видов и форм; экономике как науке и хозяйстве, роли государства в экономике, в том числе государственной политики поддержки конкуренции и импортозамещения, особенностях рыночных отношений в современной экономике; роли государственного бюджета в реализации полномочий органов государственной власти, этапах бюджетного процесса, механизмах принятия бюджетных решений; социальных отношениях, направлениях социальной политики в Российской Федерации, в том числе поддержки семьи, государственной политики в сфере межнациональных отношений; структуре и функциях политической системы общества, направлениях государственной политики Российской Федерации; конституционном статусе и полномочиях органов государственной власти; системе прав человека и гражданина в Российской Федерации, правах ребенка и механизмах защиты прав в Российской Федерации; правовом регулирования гражданских, семейных, трудовых, налоговых, образовательных, административных, уголовных общественных отношений; системе права и законодательства Российской Федерации; ПРб2. умение характеризовать российские духовно - нравственные ценности, в том числе ценности человеческой жизни, патриотизма и служения Отечеству, семьи, созидательного труда, норм морали и нравственности, прав и свобод человека, гуманизма, милосердия, справедливости, коллективизма, исторического единства народов России, преемственности истории нашей Родины, осознания ценности культуры России и традиций народов России, общественной стабильности и целостности государства;

ОК 08 Использовать средства физической культуры для сохранения и укрепления здоровья в процессе профессиональной деятельности и поддержания необходимого уровня физической подготовленности	Личностные результаты освоения учебной дисциплины отражают готовность и способность обучающихся руководствоваться сформированной внутренней позицией личности, системой ценностных ориентаций, позитивных внутренних убеждений, соответствующих традиционным ценностям российского общества, расширение жизненного опыта и опыта деятельности в процессе реализации основных направлений воспитательной деятельности, в том числе в части: физического воспитания: ЛР20. сформированность здорового и безопасного образа жизни, ответственного отношения к своему здоровью; ЛР21. потребность в физическом совершенствовании, занятиях спортивно-оздоровительной деятельностью; ЛР22. активное неприятие вредных привычек и иных форм причинения вреда физическому и психическому здоровью; Метапредметные результаты освоения учебной дисциплины отражают: Овладение универсальными учебными познавательными действиями: б) базовые исследовательские действия: МР14. давать оценку новым ситуациям, оценивать приобретенный опыт; Овладение универсальными регулятивными действиями: а) самоорганизация: МР40. давать оценку новым ситуациям; МР41. расширять рамки учебного предмета на основе личных предпочтений; МР42. делать осознанный выбор, аргументировать его, брать ответственность за решение; МР43. оценивать приобретенный опыт;	ПРб1. сформированность знаний об (о): обществе как целостной развивающейся системе в единстве и взаимодействии основных сфер и институтов; основах социальной динамики; особенностях процесса цифровизации и влиянии массовых коммуникаций на все сферы жизни общества; глобальных проблемах и вызовах современности; перспективах развития современного общества, в том числе тенденций развития Российской Федерации; человеке как субъекте общественных отношений и сознательной деятельности; особенностях социализации личности в современных условиях, сознании, познании и самосознании человека; особенностях профессиональной деятельности в области науки, культуры, экономической и финансовой сферах; значении духовной культуры общества и разнообразии ее видов и форм; экономике как науке и хозяйстве, роли государства в экономике, в том числе государственной политики поддержки конкуренции и импортозамещения, особенностях рыночных отношений в современной экономике; роли государственного бюджета в реализации полномочий органов государственной власти, этапах бюджетного процесса, механизмах принятия бюджетных решений; социальных отношениях, направлениях социальной политики в Российской Федерации, в том числе поддержки семьи, государственной политики в сфере межнациональных отношений; структуре и функциях политической системы общества, направлениях государственной политики Российской Федерации; конституционном статусе и полномочиях органов государственной власти; системе прав человека и гражданина в Российской Федерации, правах ребенка и механизмах защиты прав в Российской Федерации; правовом регулирования гражданских, семейных, трудовых, налоговых, образовательных, административных, уголовных общественных отношений; системе права и законодательства Российской Федерации;

		ПРб2. умение характеризовать российские духовно - нравственные ценности, в том числе ценности человеческой жизни, патриотизма и служения Отечеству, семьи, созидательного труда, норм морали и нравственности, прав и свобод человека, гуманизма, милосердия, справедливости, коллективизма, исторического единства народов России, преемственности истории нашей Родины, осознания ценности культуры России и традиций народов России, общественной стабильности и целостности государства;
ОК 09 Пользоваться профессиональной документацией на государственном и иностранном языках.	Личностные результаты освоения учебной дисциплины отражают готовность и способность обучающихся руководствоваться сформированной внутренней позицией личности, системой ценностных ориентаций, позитивных внутренних убеждений, соответствующих традиционным ценностям российского общества, расширение жизненного опыта и опыта деятельности в процессе реализации основных направлений воспитательной деятельности, в том числе в части: ценности научного познания: ЛР33. совершенствование языковой и читательской культуры как средства взаимодействия между людьми и познания мира; Метапредметные результаты освоения учебной дисциплины отражают: Овладение универсальными учебными познавательными действиями б) базовые исследовательские действия: МР7. владеть навыками учебно-исследовательской и проектной деятельности, навыками разрешения проблем;	ПРб1. сформированность знаний об (о): обществе как целостной развивающейся системе в единстве и взаимодействии основных сфер и институтов; основах социальной динамики; особенностях процесса цифровизации и влиянии массовых коммуникаций на все сферы жизни общества; глобальных проблемах и вызовах современности; перспективах развития современного общества, в том числе тенденций развития Российской Федерации; человеке как субъекте общественных отношений и сознательной деятельности; особенностях социализации личности в современных условиях, сознании, познании и самосознании человека; особенностях профессиональной деятельности в области науки, культуры, экономической и финансовой сферах; значении духовной культуры общества и разнообразии ее видов и форм; экономике как науке и хозяйстве, роли государства в экономике, в том числе государственной политики поддержки конкуренции и импортозамещения, особенностях рыночных отношений в современной экономике; роли государственного бюджета в реализации

	МР8. способность и готовность к самостоятельному поиску методов решения практических задач, применению различных методов познания; МР9. овладение видами деятельности по получению нового знания, его интерпретации, преобразованию и применению в различных учебных ситуациях, в том числе при создании учебных и социальных проектов; МР10. формирование научного типа мышления, владение научной терминологией, ключевыми понятиями и методами;	полномочий органов государственной власти, этапах бюджетного процесса, механизмах принятия бюджетных решений; социальных отношениях, направлениях социальной политики в Российской Федерации, в том числе поддержки семьи, государственной политики в сфере межнациональных отношений; структуре и функциях политической системы общества, направлениях государственной политики Российской Федерации; конституционном статусе и полномочиях органов государственной власти; системе прав человека и гражданина в Российской Федерации, правах ребенка и механизмах защиты прав в Российской Федерации; правовом регулирования гражданских, семейных, трудовых, налоговых, образовательных, административных, уголовных общественных отношений; системе права и законодательства Российской Федерации; ПРб4. владение умениями устанавливать, выявлять, объяснять причинно-следственные, функциональные, иерархические и другие связи социальных объектов и процессов, включая умения характеризовать взаимовлияние природы и общества, приводить примеры взаимосвязи всех сфер жизни общества; выявлять причины и последствия преобразований в различных сферах жизни российского общества; характеризовать функции социальных институтов; обосновывать иерархию нормативных правовых актов в системе российского законодательства;

3 СТРУКТУРА И СОДЕРЖАНИЕ УЧЕБНОЙ ДИСЦИПЛИНЫ

3.1 Объем учебной дисциплины и виды учебной работы

Вид учебной работы	Объем в часах	В т.ч. в форме практической подготовки
Объем образовательной программы учебной дисциплины	**83**	**6**
в т. ч.:		
Основное содержание	**64**	**0**
теоретическое обучение	46	0
практические занятия	18	0
лабораторные занятия	Не предусмотрено	Не предусмотрено
Профессионально-ориентированное содержание (содержание прикладного модуля)	**10**	**6**
теоретическое обучение	4	0
практические занятия	6	6
лабораторные занятия	Не предусмотрено	Не предусмотрено
промежуточная аттестация	9	0
Форма промежуточной аттестации *экзамен*		

3.2 Тематический план и содержание учебной дисциплины

Наименование разделов и тем	Содержание учебного материала и формы организации деятельности обучающихся	Объем, акад. ч / в том числе в форме практической подготовки, акад ч	Код ПК, ОК	Код ПР, ЛР, МР,
1	2	3	4	5
РАЗДЕЛ 1 Человек и общество		**16/0**		
Тема 1.1 Общество как система	**Содержание**	**4/0**		
	Общественные отношения. Связи между подсистемами и элементами общества. Общественные потребности и социальные институты. Признаки и функции социальных институтов. Типы обществ. Постиндустриальное (информационное) общество и его особенности. Роль массовой коммуникации в современном обществе. Многообразие путей и форм общественного развития. Эволюция, социальная революция. Реформа. Общественный прогресс, его критерии. Противоречивый характер прогресса. Глобализация и ее противоречивые последствия	1,5/0	ОК 04, ОК 05, ОК 07, ОК 08	ПРб1, ПРб2, ПРб3, ПРб6 ЛР16, ЛР17, ЛР18, ЛР19, ЛР20, ЛР21, ЛР22, ЛР27, ЛР28, ЛР29, ЛР30, ЛР31 МР14, МР15, МР16, МР26 МР27, МР28, МР29,МР30 МР31, МР32, МР33, МР34 МР35, МР36, МР37,МР40 МР41, МР42, МР43,МР45. МР54, МР55, МР56, МР57
	Профессионально-ориентированное содержание	0,5/0		
	Профессиональная глобализация	0,5/0		
	В том числе практических и лабораторных занятий	2/0		
	Практическое занятие № 1 «Глобализация. Особенности современного мира	2/0	ОК 01, ОК 02	ПРб1, ПРб2, ПРб3, ПРб4, ПРб5, ПРб6, ПРб7, ПРб9, ПРб10, ПРб11 ЛР23, ЛР24, ЛР25, ЛР 32, ЛР33, ЛР 34 МР1, МР2, МР3, МР4МР5, МР6, МР7, МР12 МР13, МР17, МР18, МР19 МР20, МР21, МР22
Тема 1.2	**Содержание**	**6/0**		

Человек как результат биологической и социокультурной эволюции	Человек как результат биологической и социокультурной эволюции. Влияние социокультурных факторов на формирование личности. Личность в современном обществе. Коммуникативные качества личности. Мировоззрение, его роль в жизнедеятельности человека. Социализация личности и ее этапы. Агенты (институты) социализации. Общественное и индивидуальное сознание. Самосознание и социальное поведение	3,5/0	ОК 04, ОК 05, ОК 07, ОК 08	ПРб1, ПРб2, ПРб3, ПРб6 ЛР16, ЛР17, ЛР18, ЛР19, ЛР20, ЛР21, ЛР22, ЛР27, ЛР28, ЛР29, ЛР30, ЛР31 МР14, МР15, МР16, МР26 МР27, МР28, МР29,МР30 МР31, МР32, МР33, МР34 МР35, МР36, МР37,МР40 МР41, МР42, МР43,МР45. МР54, МР55, МР56, МР57
	Профессионально-ориентированное содержание	0,5/0		
	Профессиональная социализация личности. Учет особенностей характера в профессиональной деятельности	0,5/0		
	В том числе практических и лабораторных занятий	**2/0**	ОК 01,ОК 02	ПРб1, ПРб2, ПРб3, ПРб4, ПРб5, ПРб6, ПРб7, ПРб9, ПРб10, ПРб11 ЛР23, ЛР24, ЛР25, ЛР 32, ЛР33, ЛР 34 МР1, МР2, МР3, МР4 МР5, МР6, МР7, МР12 МР13, МР17, МР18, МР19 МР20, МР21, МР22
	Практическое занятие № 2 «Социализация личности и ее этапы»	2/0		
Тема 1.3 Деятельность и ее структура. Познание мир	**Содержание**	**6/0**		
	Мотивация деятельности. Потребности и интересы. Многообразие видов деятельности. Свобода и необходимость в деятельности человека. Познавательная деятельность. Чувственное и рациональное познание. Мышление, его формы и методы. Знание как результат познавательной деятельности, его виды. Понятие истины, ее критерии. Абсолютная, относительная истина. Естественные, технические, точные и социально-гуманитарные науки. Особенности, уровни и методы научного познания. Особенности научного познания в социально-гуманитарных науках	4/0	ОК 04, ОК 05, ОК 07, ОК 08	ПРб1. ПРб2. ПРб3. ПРб6 ЛР16. ЛР17. ЛР18. ЛР19ЛР20. ЛР21. ЛР22. ЛР27. ЛР28. ЛР29. ЛР30. ЛР31. МР14. МР15. МР16. МР26. МР27. МР28. МР29. МР30. МР31. МР32. МР33. МР34 МР35. МР36. МР37. МР40. МР41. МР42. МР43. МР45. МР54. МР55. МР56. МР57.
	В том числе практических и лабораторных занятий	**2/0**		
	Практическое занятие № 3 «Российское общество и человек перед лицом угроз»	2/0	ОК 01ОК 02	ПРб1, ПРб2, ПРб3, ПРб4, ПРб5, ПРб6, ПРб7, ПРб9,

				ПРб10, ПРб11 ЛР23, ЛР24, ЛР25, ЛР 32, ЛР33, ЛР 34 МР1, МР2, МР3, МР4 МР5, МР6, МР7, МР12 МР13, МР17, МР18, МР19 МР20, МР21, МР22
РАЗДЕЛ 2 Духовная культура		**18/2**		
Тема 2.1 Духовная деятельность человека	**Содержание**	**6/0**		
	Духовная деятельность человека. Духовные ценности российского общества. Материальная и духовная культура. Формы культуры. Народная, массовая и элитарная культура. Молодежная субкультура. Контркультура. Функции культуры. Культурное многообразие современного общества. Диалог культур. Вклад российской культуры в формирование ценностей современного общества.	3,5/0	ОК 04, ОК 05, ОК 07, ОК 08	ПРб1. ПРб2. ПРб3. ПРб6 ЛР16. ЛР17. ЛР18. ЛР19. ЛР20. ЛР21. ЛР22. ЛР27. ЛР28. ЛР29. ЛР30. ЛР31. МР14. МР15. МР16 МР26. МР27. МР28. МР29. МР30. МР31. МР32. МР33. МР34 МР35. МР36. МР37. МР40. МР41. МР42. МР43. МР45. МР54. МР55. МР56. МР57
	Профессионально-ориентированное содержание	**0,5/0**		
	Культура общения, труда, учебы, поведения в обществе. Этикет в профессиональной деятельности в сфере.	0,5/0		
	В том числе практических и лабораторных занятий	**2/0**		
	Практическое занятие № 4 «Духовные ценности российского общества»	2/0	ОК 01, ОК 02	ПРб1, ПРб2, ПРб3, ПРб4, ПРб5, ПРб6, ПРб7, ПРб9, ПРб10, ПРб11 ЛР23, ЛР24, ЛР25, ЛР 32, ЛР33, ЛР 34 МР1, МР2, МР3, МР4 МР5, МР6, МР7, МР12 МР13, МР17, МР18, МР19 МР20, МР21, МР22
Тема 2.2 Мораль как	**Содержание**	**6/0**		
	Мораль как социальный регулятор. Категории морали.	3,5/0	ОК 04, ОК	ПРб1. ПРб2. ПРб3. ПРб4.

общечеловеческая ценность. Религия, ее роль в жизни общества и человека	Гражданственность. Патриотизм. Религия, ее роль в жизни общества и человека. Мировые и национальные религии. Значение поддержания межконфессионального мира в Российской Федерации. Свобода совести. Искусство, его основные функции. Особенности искусства как формы духовной культуры. Достижения современного российского искусства		05, ОК 07, ОК 08, ОК 09	ПРб6 ЛР16. ЛР17. ЛР18. ЛР19. ЛР20. ЛР21. ЛР22. ЛР27. ЛР28. ЛР29. ЛР30. ЛР31. ЛР33. МР7. МР8. МР9. МР10. МР14. МР15. МР16. МР26. МР27. МР28. МР29. МР30. МР31 МР32. МР33. МР34 МР35. МР36. МР37. МР40. МР41. МР42. МР43. МР45. МР54. МР55. МР56. МР57
	Профессионально-ориентированное содержание	**0,5/0**		
	Профессии в искусстве.	0,5/0		
	В том числе практических и лабораторных занятий	**2/0**		
	Практическое занятие № 5 «Мораль, искусство и религия как элементы духовной культуры	2/0	ОК 02	ПРб1, ПРб2, ПРб3, ПРб5, ПРб6, ПРб7, ПРб11 ЛР 32, ЛР33, ЛР 34 МР21, МР22
Тема 2.3 Наука. Образование в современном обществе	**Содержание**	**6/2**		
	Функции науки. Возрастание роли науки в современном обществе. Направления научно-технологического развития и научные достижения Российской Федерации. Российская система образования. Основные направления развития образования в Российской Федерации. Непрерывность образования в информационном обществе. Значение самообразования. Контрольная работа № 1	3,5/0	ОК 04, ОК 05, ОК 07, ОК 08	ПРб1. ПРб2. ПРб3. ПРб6 ЛР16. ЛР17. ЛР18. ЛР19. ЛР20. ЛР21. ЛР22. ЛР27. ЛР28. ЛР29. ЛР30. ЛР31. МР14. МР15. МР16. МР26. МР27. МР28. МР29. МР30. МР31. МР32. МР33. МР34 МР35. МР36. МР37. МР40. МР41. МР42. МР43. МР45. МР54. МР55. МР56. МР57.
	Профессионально-ориентированное содержание	**0,5/0**		
	Научные достижения России в сфере гидравлического и пневматического оборудования.	0,5/0		
	В том числе практических и лабораторных занятий	**2/2**		
	Профессионально-ориентированное содержание	**2/2**		

	Практическое занятие № 6 "Роль образования в жизни человека и общества"	2/2	ОК 01, ОК 02	ПРб1, ПРб2, ПРб3, ПРб4 ПРб5, ПРб6, ПРб7, ПРб9, ПРб10, ПРб11 ЛР23, ЛР24, ЛР25, ЛР 32, ЛР33, ЛР 34 МР1, МР2, МР3, МР4 МР5, МР6, МР7, МР12 МР13, МР17, МР18, МР19 МР20, МР21, МР22
РАЗДЕЛ 3 Экономическая жизнь общества		**14/2**		
Тема 3.1 Роль экономики в жизни общества	**Содержание**	**2/0**		
	Макроэкономические показатели и качество жизни. Предмет и методы экономической науки. Ограниченность ресурсов. Кривая производственных возможностей. Типы экономических систем. Экономический рост и пути его достижения. Факторы долгосрочного экономического роста. Понятие экономического цикла. Фазы экономического цикла. Причины экономических циклов	1,5/0	ОК 04, ОК 05, ОК 07, ОК 08, ОК 09	ПРб1. ПРб2. ПРб3. ПРб4.ПРб6 ЛР11. ЛР12. ЛР13. ЛР14. ЛР15 ЛР16. ЛР17. ЛР18. ЛР19. ЛР20. ЛР21. ЛР22. ЛР26. ЛР27. ЛР28. ЛР29. ЛР30. ЛР31. ЛР33. МР7. МР8. МР9. МР10. МР11 МР14. МР15. МР16. МР26. МР27. МР28. МР29. МР30. МР31. МР32. МР33. МР34 МР35. МР36. МР37. МР38 МР39.. МР40. МР41. МР42. МР43. МР44. МР45. МР46. МР47. МР48. МР49 МР50. МР51. МР52. МР53. МР54. МР55. МР56. МР57
	Профессионально-ориентированное содержание	**0,5/0**		
	Особенности разделения труда и специализации.	0,5/0		
Тема 3.2 Функционирование рынков. Рыночный спрос	**Содержание**	**4/0**		
	Закон спроса. Эластичность спроса. Рыночное предложение. Закон предложения. Эластичность предложения. Рынки труда, капитала, земли, информации. Государственное регулирование рынков. Конкуренция и монополия. Государственная политика по развитию конкуренции. Антимонопольное регулирование в Российской Федерации.	1,5/0	ОК 04, ОК 05, ОК 07, ОК 08, ОК 09	ПРб1. ПРб2. ПРб3. ПРб4.ПРб6 ЛР11. ЛР12. ЛР13. ЛР14. ЛР15 ЛР16. ЛР17. ЛР18. ЛР19. ЛР20. ЛР21. ЛР22. ЛР26. ЛР27. ЛР28. ЛР29. ЛР30. ЛР31. ЛР33.

	Рынок труда. Заработная плата и стимулирование труда. Занятость и безработица. Причины и виды безработицы. Деятельность профсоюзов.			МР7. МР8. МР9. МР10. МР11 МР14. МР15. МР16. МР26. МР27. МР28. МР29. МР30. МР31. МР32. МР33. МР34 МР35. МР36. МР37. МР38 МР39.. МР40. МР41. МР42. МР43. МР44. МР45. МР46. МР47. МР48. МР49 МР50. МР51. МР52. МР53. МР54. МР55. МР56. МР57
	Профессионально-ориентированное содержание	0,5/0		
	Профессиональная востребованность на рынке труда в сфере гидравлического и пневматического оборудования..	0,5/0		
	В том числе практических и лабораторных занятий	**2/0**		
	Практическое занятие № 7 «Государственная политика Российской Федерации в области занятости. Особенности труда молодежи	2/0	ОК 01, ОК 02,ОК 03	ПРб1, ПРб2, ПРб3, ПРб4, ПРб5, ПРб6, ПРб7, ПРб9, ПРб10, ПРб11 ЛР23, ЛР24, ЛР25, ЛР 32, ЛР33, ЛР 34 МР1, МР2, МР3, МР4 МР5, МР6, МР7, МР11, МР12 МР13, МР14, МР15, МР17, МР18, МР19 МР20, МР21, МР22,
Тема 3.3 Предприятие в экономике	**Содержание**	**2/0**		
	Цели предприятия. Факторы производства. Альтернативная стоимость, способы и источники финансирования предприятий. Издержки, их виды. Выручка, прибыль. Поддержка малого и среднего предпринимательства в Российской Федерации. Государственная политика импортозамещения в Российской Федерации.	2/0	ОК 04, ОК 05, ОК 07, ОК 08, ОК 09	ПРб1. ПРб2. ПРб3. ПРб4 ПРб6 ЛР11. ЛР12. ЛР13. ЛР14. ЛР15 ЛР16. ЛР17. ЛР18. ЛР19. ЛР20. ЛР21. ЛР22. ЛР26. ЛР27. ЛР28. ЛР29. ЛР30. ЛР31. ЛР33. МР7. МР8. МР9. МР10. МР11 МР14. МР15. МР16. МР26. МР27. МР28. МР29. МР30. МР31. МР32. МР33. МР34 МР35. МР36. МР37. МР38

				МР39.. МР40. МР41. МР42. МР43. МР44. МР45. МР46. МР47. МР48. МР49 МР50. МР51. МР52. МР53. МР54. МР55. МР56. МР57
Тема 3.4 Экономика и государство	**Содержание**	**2/0**		
	Экономические функции государства. Общественные блага. Внешние эффекты. Государственный бюджет. Дефицит и профицит государственного бюджета. Принцип сбалансированности государственного бюджета. Государственный долг. Налоговая система Российской Федерации. Функции налогов. Система налогов и сборов в Российской Федерации. Налоговые льготы и вычеты. Фискальная политика государства.	1,5/0	ОК 04, ОК 05, ОК 07, ОК 08, ОК 09	ПРб1. ПРб2. ПРб3. ПРб4.ПРб6 ЛР11. ЛР12. ЛР13. ЛР14. ЛР15 ЛР16. ЛР17. ЛР18ЛР19. ЛР20. ЛР21. ЛР22. ЛР26. ЛР27. ЛР28. ЛР29. ЛР30. ЛР31. ЛР33. МР7. МР8. МР9. МР10. МР11 МР14. МР15. МР16. МР26. МР27. МР28. МР29. МР30. МР31. МР32. МР33. МР34 МР35. МР36. МР37. МР38 МР39. МР40. МР41. МР42. МР43. МР44. МР45. МР46. МР47. МР48. МР49 МР50. МР51. МР52. МР53. МР54. МР55. МР56. МР57
	Профессионально-ориентированное содержание	0,5/0		
	Развитие сферы гидравлического и пневматического оборудования в экономике Российской Федерации Импортозамещение в сфере гидравлического и пневматического оборудования. в современной России.	0,5/0		
Тема 3.5 Финансовый рынок. Мировая экономика	**Содержание**	**4/2**		
	Финансовые институты. Банки. Банковская система. Центральный банк Российской Федерации: задачи и функции. Цифровые финансовые услуги. Финансовые технологии и финансовая безопасность. Денежные агрегаты. Монетарная политика Банка России. Инфляция: причины, виды, последствия. Международное разделение труда. Экспорт и импорт товаров и услуг. Выгоды и убытки от участия в международной торговле. Государственное регулирование внешней торговли. Рациональное экономическое поведение.	2/0	ОК 03, ОК 04, ОК 05, ОК 07, ОК 08, ОК 09	ПРб1. ПРб2. ПРб3. ПРб4.ПРб6 ЛР11. ЛР12. ЛР13. ЛР14. ЛР15 ЛР16. ЛР17. ЛР18. ЛР19. ЛР20. ЛР21. ЛР22. ЛР26. ЛР27. ЛР28. ЛР29. ЛР30. ЛР31. ЛР33. МР7. МР8. МР9. МР10. МР11 МР14. МР15. МР16. МР26. МР27. МР28.МР29. МР30. МР31.МР32. МР33.

	Экономическая свобода и социальная ответственность. Экономическая деятельность и проблемы устойчивого развития общества			МР34 МР35. МР36. МР37 МР38 МР39. МР40. МР41. МР42. МР43. МР44.МР45. МР46. МР47. МР48. МР49 МР50. МР51. МР52.МР53. МР54. МР55. МР56. МР57
	В том числе практических и лабораторных занятий	**2/2**		
	Профессионально-ориентированное содержание	2/2		
	Практическое занятие № 8 «Особенности профессиональной деятельности»	2/2	ОК 01, ОК 02	ПРб1, ПРб2, ПРб3, ПРб4, ПРб5, ПРб6, ПРб7, ПРб9, ПРб10, ПРб11 ЛР23, ЛР24, ЛР25, ЛР 32, ЛР33, ЛР 34 МР1, МР2, МР3, МР4 МР5, МР6, МР7, МР12 МР13, МР17, МР18, МР19 МР20, МР21, МР22
РАЗДЕЛ 4 Социальная сфера		**10/0**		
Тема 4.1 Социальная структура общества. Социальные взаимодействия и социальные отношения	**Содержание**	**2/0**		
	Социальные общности, группы, их типы. Социальная стратификация, ее критерии. Социальное неравенство. Социальная структура российского общества. Государственная поддержка социально незащищенных слоев общества в Российской Федерации. Положение индивида в обществе. Социальные статусы и роли. Социальная мобильность, ее формы и каналы в современном российском обществе Престиж профессиональной деятельности. Социальные роли человека в трудовом коллективе. Возможности профессионального роста	1,5/0	ОК 04, ОК 05, ОК 07, ОК 08	ПРб1. ПРб2. ПРб3. ПРб4.ПРб6 ЛР16. ЛР17. ЛР18. ЛР19. ЛР20. ЛР21. ЛР22. ЛР27. ЛР28. ЛР29. ЛР30. ЛР31. ЛР33. МР7. МР8. МР9. МР10. МР14. МР15. МР16.МР26. МР27. МР28. МР29.МР30. МР31. МР32. МР33.МР34. МР35. МР36. МР37.МР40. МР41. МР42. МР43.МР45МР54. МР55. МР56. МР57
	Профессионально-ориентированное содержание	0,5/0		
	Профессиональная стратификация	0,5/0		
Тема 4.2 Социальные	**Содержание**	**2/0**		
	Социальные нормы и отклоняющееся (девиантное) поведение.	2/0	ОК 04,	ПРб1. ПРб2. ПРб3. ПРб4.ПРб6

нормы и отклоняющееся поведение. Социальные конфликты	Формы социальных девиаций. Конформизм. Социальный контроль и самоконтроль. Социальный конфликт. Виды социальных конфликтов, их причины. Способы разрешения социальных конфликтов. Особенности профессиональной деятельности социолога, социального психолога Конфликты в трудовых коллективах и пути их преодоления. Стратегии поведения в конфликтной ситуации		ОК 05, ОК 07, ОК 08	ЛР16. ЛР17. ЛР18. ЛР19. ЛР20. ЛР21. ЛР22. ЛР27. ЛР28. ЛР29. ЛР30. ЛР31. ЛР33. МР7. МР8. МР9. МР10. МР14. МР15. МР16.МР26. МР27. МР28. МР29.МР30. МР31. МР32. МР33.МР34. МР35. МР36. МР37.МР40. МР41. МР42. МР43.МР45. МР54. МР55. МР56. МР57
Тема 4.3 Нации и межнациональные отношения	**Содержание**	**6/0**		
	Миграционные процессы в современном мире. Этнические общности. Нации и межнациональные отношения. Этно-социальные конфликты, способы их предотвращения и пути разрешения. Конституционные принципы национальной политики в Российской Федерации. Семья и брак. Функции и типы семьи. Семья как важнейший социальный институт. Тенденции развития семьи в современном мире. Меры социальной поддержки семьи в Российской Федерации. Помощь государства многодетным семьям	4/0	ОК 04, ОК 05, ОК 07, ОК 08	ПРб1. ПРб2. ПРб3. ПРб4 ПРб6 ЛР16. ЛР17. ЛР18. ЛР19. ЛР20. ЛР21. ЛР22. ЛР27. ЛР28. ЛР29. ЛР30. ЛР31. ЛР33. МР7. МР8. МР9. МР10. МР14. МР15. МР16.МР26. МР27. МР28. МР29.МР30. МР31. МР32. МР33.МР34. МР35. МР36. МР37.МР40. МР41. МР42. МР43.МР45
	В том числе практических и лабораторных занятий	2/0		
	Практическое занятие № 9 Нации и межнациональные отношения	2/0	ОК 02 ОК 06	ПРб1, ПРб2, ПРб3, ПРб5, ПРб6, ПРб7, ПРб11, ПРб12 ЛР 1, ЛР2, ЛР3, ЛР4, ЛР5, ЛР27, ЛР28, ЛР29, ЛР30, ЛР31ЛР 32, ЛР33, ЛР 34 МР15, МР16, МР21, МР22
РАЗДЕЛ 5 Политическая сфера		**16/2**		
Тема 5.1 Политика и власть.	**Содержание**	**4/0**		
	Политическая власть и субъекты политики в современном обществе. Политические институты. Политическая деятельность.	4/0	ОК 04, ОК 05, ОК 06,	ПРб1. ПРб2. ПРб3. ПРб4 ПРб6

Политическая система	Политическая система общества, ее структура и функции. Политическая система Российской Федерации на современном этапе Государство как основной институт политической системы. Государственный суверенитет. Функции государства. Форма государства: форма правления, форма государственного(территориального) устройства, политический режим Типология форм государства		ОК 07, ОК 08, ОК 09	ЛР16. ЛР17. ЛР18. ЛР19. ЛР20. ЛР21. ЛР22. ЛР27. ЛР28. ЛР29. ЛР30. ЛР31.ЛР33. МР7. МР8. МР9. МР10. МР14. МР15. МР16.МР26. МР27. МР28.МР29. МР30. МР31. МР32. МР33. МР34 МР35. МР36. МР37.МР40. МР41. МР42. МР43.МР45. МР54. МР55. МР56.МР57
Тема 5.2 Политический процесс и культура политического участия	**Содержание**	**4/0**		
	Политическая культура общества и личности. Политическое поведение. Политическое участие. Причины абсентеизма. Политическая идеология, ее роль в обществе. Основные идейно-политические течения современности. Политический процесс и участие в нем субъектов политики. Формы участия граждан в политике. Политические партии как субъекты политики, их функции, виды. Типы партийных систем. Избирательная система. Типы избирательных систем: мажоритарная, пропорциональная, смешанная. Избирательная кампания. Избирательная система в Российской Федерации Политическая элита и политическое лидерство. Типология лидерства Роль профсоюзов в формировании основ гражданского общества. Профсоюзная деятельность в области защиты прав работника	2/0	ОК 04, ОК 05, ОК 06, ОК 07, ОК 08, ОК 09	ПРб1. ПРб2. ПРб3. ПРб4 ПРб6 ЛР16. ЛР17. ЛР18. ЛР19. ЛР20. ЛР21. ЛР22. ЛР27. ЛР28. ЛР29. ЛР30. ЛР31 ЛР33. МР7. МР8. МР9. МР10. МР14. МР15. МР16.МР26. МР27. МР28.МР29. МР30. МР31. МР32. МР33. МР34 МР35. МР36. МР37.МР40. МР41. МР42. МР43.МР45. МР54. МР55. МР56.МР57
	В том числе практических и лабораторных занятий	**2/0**		
	Практическое занятие № 10 Политический процесс и участие в нем субъектов политики»	2/0	ОК 01 ОК 02	ПРб1, ПРб2, ПРб3, ПРб5, ПРб6, ПРб7, ПРб11, ПРб12 ЛР 1, ЛР2, ЛР3, ЛР4, ЛР5, ЛР27, ЛР28, ЛР29, ЛР30, ЛР31ЛР 32, ЛР33, ЛР 34 МР15, МР16, МР21, МР22

Тема 5.3 Правовое регулирование общественных отношений	**Содержание**	**6/2**		
	Право в системе социальных норм. Источники права. Нормативные правовые акты, их виды. Законы и законодательный процесс в Российской Федерации. Система российского права. Правоотношения, их субъекты. Особенности правового статуса несовершеннолетних. Правонарушение и юридическая ответственность. Функции правоохранительных органов Российской Федерации Гражданское право. Гражданские правоотношения. Субъекты гражданского права. Организационно-правовые формы юридических лиц. Гражданская дееспособность несовершеннолетних. Семейное право. Порядок и условия заключения и расторжения брака. Правовое регулирование отношений супругов. Права и обязанности родителей и детей Трудовое право. Трудовые правоотношения. Порядок приема на работу, заключения и расторжения трудового договора. Права и обязанности работников и работодателей. Дисциплинарная ответственность. Защита трудовых прав работников. Особенности трудовых правоотношений несовершеннолетних работников Федеральный закон «Об образовании в Российской Федерации». Порядок приема на обучение в образовательные организации среднего профессионального и высшего образования. Порядок оказания платных образовательных услуг Коллективный договор. Трудовые споры и порядок их разрешения. Особенность регулирования трудовых отношений в сфере Строительство	2/0	ОК 04, ОК 05, ОК 06, ОК 07, ОК 08, ОК 09	ПРб1. ПРб2. ПРб3. ПРб4 ПРб6 ЛР16. ЛР17. ЛР18. ЛР19. ЛР20. ЛР21. ЛР22. ЛР27. ЛР28. ЛР29. ЛР30. ЛР31. ЛР33. МР7. МР8. МР9. МР10. МР14. МР15. МР16.МР26. МР27. МР28.МР29. МР30. МР31. МР32. МР33. МР34 МР35. МР36. МР37.МР40. МР41. МР42. МР43.МР45. МР54. МР55. МР56.МР57.
	В том числе практических и лабораторных занятий	**4/2**		
	Профессионально-ориентированное содержание	2/2		
	Практическое занятие № 11 «Правовое регулирование трудовой деятельности»	*2/2*	ОК 01, ОК 02	ПРб1, ПРб2, ПРб3, ПРб4, ПРб5, ПРб6, ПРб7, ПРб9, ПРб10, ПРб11 ЛР23, ЛР24, ЛР25, ЛР 32, ЛР33, ЛР 34

				МР1, МР2, МР3, МР4 МР5, МР6, МР7, МР12 МР13, МР17, МР18, МР19 МР20, МР21, МР22
	Практическое занятие № 12 Законодательство Российской Федерации»	2/0	ОК 01, ОК 02	ПРб1, ПРб2, ПРб3, ПРб4, ПРб5, ПРб6, ПРб7, ПРб9, ПРб10, ПРб11 ЛР23, ЛР24, ЛР25, ЛР 32, ЛР33, ЛР 34 МР1, МР2, МР3, МР4 МР5, МР6, МР7, МР12 МР13, МР17, МР18, МР19 МР20, МР21, МР22
Тема 5.4 Основы конституционного права Российской Федерации.	**Содержание**	**2/0**		
	Конституция Российской Федерации. Основы конституционного строя Российской Федерации. Гражданство Российской Федерации. Личные (гражданские), политические, социально-экономические и культурные права и свободы человека и гражданина Российской Федерации. Конституционные обязанности гражданина Российской Федерации. Международная защита прав человека в условиях мирного и военного времени Профессиональные обязанности гражданина Российской Федерации в организации мероприятий ГО и защиты от ЧС в условиях мирного и военного времени	2/0	ОК 04, ОК 05, ОК 06, ОК 07, ОК 08, ОК 09	ПРб1. ПРб2. ПРб3. ПРб4 ПРб6 ЛР16. ЛР17. ЛР18. ЛР19. ЛР20. ЛР21. ЛР22. ЛР27. ЛР28. ЛР29. ЛР30. ЛР31. ЛР33. МР7. МР8. МР9. МР10. МР14. МР15. МР16.МР26. МР27. МР28.МР29. МР30. МР31. МР32. МР33. МР34 МР35. МР36. МР37.МР40 МР41. МР42. МР43.МР45. МР54. МР55. МР56.МР57
Промежуточная аттестация экзамен		**9**		
Всего:		**83/6**		

3.3 Перечень лабораторных и практических работ

Темы лабораторных и (или) практических занятий	Краткое содержание/ описание (цель работы)	Специализированное оборудование, технические средства, программное обеспечение (при необходимости)
РАЗДЕЛ 1 Человек и общество		
Практические занятия		
Практическое занятие № 1 «Глобализация. Особенности современного мира»	Проверить у студентов знания фактического материала, уровень осмысления и обобщения информации по теме. Развивать умение проводить анализ, систематизировать, обобщать, сравнивать информацию. Научиться выделять главное при работе с письменным источником. Развивать навыки оценки ситуации. Принятия ответственности за свою позицию.	Не требуется
Практическое занятие № 2. «Социализация личности и ее этапы»	Проверить у студентов знания фактического материала, уровень осмысления и обобщения информации по теме. Развивать умение проводить анализ, систематизировать, обобщать, сравнивать информацию. Научиться выделять главное при работе с письменным источником. Развивать навыки оценки ситуации. Принятия ответственности за свою позицию.	Не требуется
Практическое занятие № 3 «Российское общество и человек перед лицом угроз»	Систематизировать и обобщить материал по теме. Научиться выделять главное при работе с письменным источником. Развивать навыки работы с дополнительной литературой. Развивать навыки монологической речи.	Не требуется
РАЗДЕЛ 2 Духовная культура		
Практические занятия		
Практическое занятие № 4 Духовные ценности российского общества»	Проверить у студентов знания фактического материала, уровень осмысления иобобщения информации по теме. Развивать умение проводить анализ, систематизировать, обобщать, сравниватьинформацию. Развивать навыки оценки ситуации. Принятия ответственности за свою позицию. Научиться выделять главное при работе с письменным источником.	Не требуется
Практическое занятие № 5 «Мораль, искусство и религия как	Проверить у студентов знания фактического материала, уровень осмысления и обобщения информации по теме.	Не требуется

элементы духовной культуры»	Развивать умение проводить анализ, систематизировать, обобщать, сравнивать информацию. Научиться выделять главное при работе с письменным источником. Развивать навыки оценки ситуации. Принятия ответственности за свою позицию.	
Практическое занятие № 6 «Роль образования в жизни человека и общества»	Проверить у студентов знания фактического материала, уровень осмысления иобобщения информации по теме. Развивать умение проводить анализ, систематизировать, обобщать, сравниватьинформацию. Развивать навыки оценки ситуации. Принятия ответственности за свою позицию. Научиться выделять главное при работе с письменным источником.	Не требуется
РАЗДЕЛ 3 Экономическая жизнь общества		
Практические занятия		
Практическое занятие № 7 «Государственная политика Российской Федерации в области занятости. Особенности труда молодежи	Проверить у студентов знания фактического материала, уровень осмысления иобобщения информации по теме. Развивать умение проводить анализ, систематизировать, обобщать, сравниватьинформацию. Развивать навыки оценки ситуации. Принятия ответственности за свою позицию. Научиться выделять главное при работе с письменным источником.	Не требуется
Практическое занятие № 8 «Особенности профессиональной деятельности»	Систематизировать и обобщить материал по теме. Научиться выделять главное при работе с письменным источником. Развивать навыки работы с дополнительной литературой. Развивать навыки монологической речи.	Не требуется
РАЗДЕЛ 4 Социальная сфера		
Практические занятия		
Практическое занятие № 9 Нации и межнациональные отношения	Систематизировать и обобщить материал по теме. Научиться выделять главное при работе с письменным источником. Развивать навыки работы с дополнительной литературой. Развивать навыки монологической речи.	Не требуется
РАЗДЕЛ 5 Политическая сфера		
Практические занятия		
Практическое занятие № 10 Политический процесс и участие в нем субъектов политики»	Проверить у студентов знания фактического материала, уровень осмысления иобобщения информации по теме. Развивать навыки работы с дополнительной литературой.	Не требуется

	Развивать навыки монологической речи. Развивать навыки оценки ситуации. Принятия ответственности за свою позицию.	
Практическое занятие № 11 «Правовое регулирование трудовой деятельности»	Проверить у студентов знания фактического материала, уровень осмысления и обобщения информации по теме. Развивать умение проводить анализ, систематизировать, обобщать, сравнивать информацию. Научиться выделять главное при работе с письменным источником. Развивать навыки оценки ситуации. Принятия ответственности за свою позицию.	Не требуется
Практическое занятие № 12 Законодательство Российской Федерации»	Проверить у студентов знания фактического материала, уровень осмысления иобобщения информации по теме. Развивать умение проводить анализ, систематизировать, обобщать, сравниватьинформацию. Научиться выделять главное при работе с письменным источником.	Не требуется

4 УСЛОВИЯ РЕАЛИЗАЦИИ УЧЕБНОЙ ДИСЦИПЛИНЫ

4.1 Материально-техническое обеспечение

Для реализации программы учебной дисциплины предусмотрены следующие специальные помещения:

Кабинет Социально-гуманитарных дисциплин, оснащенный в соответствии с приложением 3 образовательной программы.

Помещение для воспитательной работы, оснащенное в соответствии с приложением 3 образовательной программы.

Компьютерный класс, оснащенный в соответствии с приложением 3 образовательной программы.

4.2 Учебно-методическое и информационное обеспечение реализации программы

Основные источники:

1. Обществознание: 11-й класс: базовый уровень [Текст] : учебник / Л.Н. Боголюбов. - 5-е изд.,перераб. - Москва : Просвещение, 2023. - 288с. - Доп. Мин. образования РФ. - ISBN 978-5-09-104510-9.

2. Обществознание: 10-й класс: базовый уровень [Текст] : учебник / Л.Н. Боголюбов. - 5-е изд., перераб. - Москва : Просвещение, 2023. - 287с. - Доп. Мин. образования РФ. - ISBN 978-5-09-104509-3.

Дополнительные источники:

1. Обществознание : учебник для среднего профессионального образования / под редакцией В. И. Купцова. — 2-е изд., перераб. и доп. — Москва : Издательство Юрайт, 2024. — 256 с. — (Профессиональное образование). — ISBN 978-5-534-17216-4. — Текст : электронный // Образовательная платформа Юрайт [сайт]. — URL: https://urait.ru/bcode/539983 (дата обращения: 06.06.2025).

2. Волков, А. М. Обществознание. Основы государства и права : учебник для среднего профессионального образования / А. М. Волков, Е. А. Лютягина ; под общей редакцией А. М. Волкова. — 3-е изд., перераб. и доп. — Москва : Издательство Юрайт, 2024. — 279 с. — (Профессиональное образование). — ISBN 978-5-534-15265-4. — Текст : электронный // Образовательная платформа Юрайт [сайт]. — URL: https://urait.ru/bcode/539547 (дата обращения: 06.06.2025).

3. Котова, О. А. Обществознание: базовый уровень : учебник / О. А. Котова, Т. Е. Лискова. — Москва : Просвещение, 2024. — 303 с. — ISBN 978-5-09-112678-5. — Текст : электронный // Лань : электронно-библиотечная система. — URL: https://e.lanbook.com/book/408797 (дата обращения: 06.06.2025). — Режим доступа: для авториз. пользователей.

Интернет-ресурсы:

1. Государственная образовательная платформа «Российская электронная школа» : официальный сайт – URL :: https://resh.edu.ru/ (дата обращения 29.05.2025). – Текст : электронный

2. Справочно-информационная система «КонсультантПлюс» : официальный сайт – URL : https://www.consultant.ru/ – Текст : электронный

3. ЭБС Юрайт : электронная библиотечная система : сайт. - Москва, 2013. - URL: https://biblio-online.ru (дата обращения: 29.05.2025). - Режим доступа: для зарегистрир. пользователей. - Текст: электронный.

4. ЭБС Znanium : электронная библиотечная система : сайт. - Москва. - URL: https://znanium.ru/ (дата обращения: 29.05.2025). – Режим доступа: по подписке

5 КОНТРОЛЬ И ОЦЕНКА РЕЗУЛЬТАТОВ ОСВОЕНИЯ УЧЕБНОЙ ДИСЦИПЛИНЫ

Контроль и оценка результатов освоения дисциплины осуществляется преподавателем в процессе текущего контроля и промежуточной аттестации.

5.1 Текущий контроль

№	Контролируемые разделы (темы) учебной дисциплины	Контролируемые результаты (ОК и ПК, ПР, ЛР, МР)	Наименование оценочного средства	Критерии оценки
1	РАЗДЕЛ 1 Человек и общество	ОК 01-09 ПРб 1-11 ЛР 1-34 МР 1-57	Тест Практические занятия	См. ниже
2	РАЗДЕЛ 2 Духовная культура	ОК 01-09 ПРб 1-11 ЛР 1-34 МР 1-57	Тест Практические занятия	См. ниже
3	РАЗДЕЛ 3 Экономическая жизнь общества	ОК 01-09 ПРб 1-11 ЛР 1-34 МР 1-57	Тест Практические занятия	См. ниже
4	РАЗДЕЛ 4 Социальная сфера	ОК 01-09 ПРб 1-11 ЛР 1-34 МР 1-57	Тест Практические занятия	См. ниже
5	РАЗДЕЛ 5 Политическая сфера	ОК 01-09 ПРб 1-11 ЛР 1-34 МР 1-57	Тест Практические занятия	См. ниже

Критерии оценки теста

За каждый правильный ответ – 1 балл

За неправильный ответ – 0 баллов

Для оценки образовательных достижений обучающихся применяется универсальная шкала.

Процент результативности (правильных ответов)	Качественная оценка уровня подготовки	
	балл (отметка)	вербальный аналог
90 ÷ 100	5	отлично
80 ÷ 89	4	хорошо
70 ÷ 79	3	удовлетворительно
менее 70	2	неудовлетворительно

Критерии оценки практической работы

- Оценка «отлично» ставится, если студент выполнил работу в полном объеме с соблюдением необходимой последовательности действий; в ответе правильно и аккуратно выполняет все записи, таблицы.

- Оценка «хорошо» ставится, если студент выполнил требования к оценке "5", но допущены 2-3 недочета.

- Оценка «удовлетворительно» ставится, если студент выполнил работу не полностью, но объем выполненной части таков, что позволяет получить правильные результаты и выводы; в ходе проведения работы были допущены ошибки.

- Оценка «неудовлетворительно» ставится, если студент выполнил работу не полностью или объем выполненной части работы не позволяет сделать правильных выводов;

5.2 Промежуточная аттестация

Промежуточная аттестация обучающихся осуществляется по завершении изучения учебного предмета «Обществознание» и позволяет определить качество и уровень ее освоения.

Форма промежуточной аттестации по предмету «Обществознание» – экзамен

Результаты обучения	**Оценочные средства для промежуточной аттестации**
ОК 01-09	**Тестовые задания:** 1. Что из нижеперечисленного не относится к функциям денег? а) мера стоимости б) средство обращения в) средство платежа г) региональные деньги 2. Активная политика государства на рынке труда предполагает… а) регистрацию лиц, ищущих работу б) определение пособия по безработице в) организацию временной занятости подростков г) профессиональное обучение безработных 3. Укажите дату принятия Конституция РФ. а) 12 декабря1993г. б) 5 декабря 1991г. в) 2 декабря 1993г. 4. Укажите, как называется рынок с несколькими крупными производителями. а) олигополия б) свободная конкуренция в) монополия 5. Укажите, как называется количество продукции, произведенной за единицу времени. а) затраты труда б) разделение труда в) производительность труда 6. Укажите, что такое социальный институт. а) сложная динамическая система, состоящая из подсистем б) стандартизированная форма удовлетворения потребностей людей в) часть мира, обособившаяся от природы, но тесно с ней связанная 7. Закончите предложение: «ВВП – это сумма цен всех конечных продуктов…» а) произведенных в стране в течение года б) потребленных в стране в течение года в) купленных в стране в течение года г) произведенных в стране и за рубежом

	8. Укажите закон спроса. а) спрос больше на качественные товары. б) при понижении цен спрос возрастает, а при повышении падает в) при повышении цен спрос растет, а при снижении падает г) спрос от цены не зависит, люди всегда покупают товары. 9. Закончите предложение: «Государственный бюджет – это…» а) финансовый план расходов государства б) финансовый план доходов государства в) финансовый план расходов и доходов государства 10. Укажите, как называется определенная позиция человека в структуре группы или общества. а) страта б) социальная роль в) статус г) стратификация 11. Укажите, как называется поведение, которое не соответствует нормам общества. а) конформизм б) девиантное поведение в) преступление 12. Соотнесите: 1) формы административно-территориального устройства государства 2) формы правления а) конфедерация б) монархия в) республика г) федерация д) унитарное государство 13. Соотнесите тип культуры и примеры: 1) массовая культура 2) элитарная культура 3) народная культура а) рок-музыка б) балет в) частушки г) телесериалы д) полька е) эстрада ж) опера 14. Соотнесите статусы и их определение: 1) приписываемый 2) достигаемый а) мужчина б) водитель в) студент

	г) сын 15. Установите соответствие между понятиями и определениями: 1) социальная мобильность 2) социальная стратификация 3) социальная роль а) поведение человека, соответствующее его статусу б) перемещение из одной страты в другую в) разделение общества на группы, занимающее разное положение **Критерии оценки** Каждый правильный ответ - 1 балл Максимальное количество – 30 баллов
ОК 01-09	**Кейс-задача** «Ирина закончила 9 класс школы, в которую ходила по месту жительства. В аттестате у девочки много «троек» и она не отличалась примерным поведением. Ирину отказались принять в 10 класс родной школы, так как подобная учеба и поведение наносят урон престижу заведения. Девочке посоветовали поискать другую школу или поступить в колледж. Но родители Ирины были не согласны с этим решением. Что им делать?» **Вопросы к кейсу:** 1. Какое право нарушено? 2. Кем нарушено? 3. На какие нормативные документы можно ссылаться, защищая свое право? 4. Что нужно сделать для его восстановления? 5. Кто обязан это сделать? **Критерии оценки:** Каждый правильный ответ - 1 балл Максимальное количество – 5 баллов

Критерии оценки *экзамена*

- «Отлично» - теоретическое содержание курса освоено полностью, без пробелов, умения сформированы, все предусмотренные программой учебные задания выполнены, качество их выполнения оценено высоко.
- «Хорошо» - теоретическое содержание курса освоено полностью, без пробелов, некоторые умения сформированы недостаточно, все предусмотренные программой учебные задания выполнены, некоторые виды заданий выполнены с ошибками.
- «Удовлетворительно» - теоретическое содержание курса освоено частично, но пробелы не носят существенного характера, необходимые умения работы с освоенным материалом в основном сформированы, большинство предусмотренных программой обучения учебных заданий выполнено, некоторые из выполненных заданий содержат ошибки.
- «Неудовлетворительно» - теоретическое содержание курса не освоено, необходимые умения не сформированы, выполненные учебные задания содержат грубые ошибки.

Приложение 1

ОБРАЗОВАТЕЛЬНЫЕ ТЕХНОЛОГИИ

При проведении теоретических и практических занятий используются следующие педагогические технологии:

№ п/п	Название образовательной технологии (с указанием автора) / активные и интерактивные методы обучения	Цель использования образовательной технологии	Планируемый результат использования образовательной технологии	Описание порядка использования (алгоритм применения) технологии в практической профессиональной деятельности
1	Групповые технологии (В.К. Дьяченко, И.Б. Первин)	Формирование навыков совместной деятельности учащихся. Организация совместных действий учащихся, ведущих к активизации учебно-познавательных процессов. Осознание общей цели, целесообразное распределение обязанностей, взаимная зависимость и контроль.	Создание условий для активизации коллективной познавательной деятельности. Развитие навыков планирования деятельности, умения сотрудничать. Развитие способностей к исследовательской деятельности. Создание условий как для сильных, так и для слабых учащихся для достижения высокого уровня усвоения материала.	*Этапы:* 1. Подготовка к выполнению группового задания. - постановка познавательной задачи; - инструктаж о последовательности работы. - раздача дидактического материала; 2. Групповая работа. - знакомство с материалом, планирование работы в группе; - распределение заданий внутри группы; - индивидуальное выполнение задания; - обсуждение индивидуальных результатов работы в группе; - обсуждение общего задания группы (замечания, дополнения, уточнения, обобщения); 3. Заключительная часть. - итоги работы в группах. - анализ познавательной задачи, рефлексия. - общий вывод о групповой работе.

2	Технология проблемного обучения (Дж.Дьюи, И.Лернер)	Развитие творческих и мыслительных способностей обучающихся через создание проблемных ситуаций и активизацию их самостоятельной деятельности. Формирование творческого, нестандартного мышления, освобожденного от привычных стереотипов и штампов.	Формирование навыков выдвижения и отстаивания собственной точки зрения (гипотезы) на решение проблемы. Выработка способности к исследовательским методам (анализ, моделирование, наблюдение). Формирование умения применять знания в новой ситуации - решение учебной проблемы.	*Этапы:* - постановка проблемного вопроса; - проблемное задание и создание проблемной ситуации; - осознание сущности проблемы; - выдвижение гипотез по решению проблемы (поиск решений проблемы); - доказательство или опровержение высказанного в гипотезе предложения (обоснование выбранного варианта решения проблемы); - проверка правильности решения проблемы; - выводы по решению проблемы.
3	Технология проектной деятельности (Дж. Дьюи, С.Т. Шацкий)	Развитие исследовательской компетенции, познавательных, творческих интересов учащихся, умений самостоятельно конструировать свою деятельность, показать публично достигнутый результат.	Формирование умения конструировать свою деятельность. Развитие способности самостоятельного поиска, сбора необходимой информации для решения практических задач. Формирование умения выступать на конференциях с защитой проектов. Формирование умения объединяться в творческие группы по интересам, планировать и организовывать свою деятельность.	*Этапы:* - погружение в проблему; - постановка цели и задач; - планирование работы; - распределение задач между членами рабочей группы; - поиск, сбор и структурирование необходимой информации; - поэтапное выполнение исследовательских задач проекта; - оформление проекта; - презентация результатов проектной деятельности; - оценка результатов.

4	Компьютерные (новые информационные) технологии обучения (Г.К.Селевко)	Формирование умений работать с информацией, активизация познавательной деятельности, учебной мотивации, развитие способности к самостоятельной работе через визуализацию учебного материала, Развитие коммуникативных способностей, непрерывное оценивание результатов обучения.	Повышение мотивации обучающихся при изучении дисциплины. Увеличение объема самостоятельных работ, повышение темпа урока. Формирование навыков исследовательской деятельности. Повышение процента успеваемости. Создание условий для расширения границ информационного поля деятельности педагога и учащегося.	*Этапы:* 1. Поиск и подбор информации - редактирование информации; - создание собственного продукта; - сохранение информации; 2. Применение информационных продуктов - организация; - представление; -передача информации; - контроль знаний учащихся. 3. Анализ эффективности использования ИКТ
5	Технология «Портфолио»	Систематизация накопленного опыта, знаний. Определение направления развития (в будущей профессии).	Поддержка учебной мотивации. Формирование умения учиться - ставить цели, планировать и организовывать собственную учебную деятельность. Развитие навыков рефлексивной и оценочной деятельности обучающихся, формирование адекватной самооценки.	Все материалы портфолио рекомендуется распределять по четырем разделам: 1. «Портрет» (информации об авторе портфолио). 2. «Коллектор» (материалы, авторство которых не принадлежит самому автору: материалы, предложенные педагогом (памятки, схемы, списки литературы), найденные обучающимся самостоятельно (ксерокопии статей, материалы периодических изданий, иллюстрации)). 3. «Рабочие материалы» (материалы, которые созданы и систематизированы самим автором.) 4. «Достижения» (материалы, отражающие лучшие результаты и демонстрирующие успехи автора).

Приложение 2.11 к ОПОП-П по специальности
15.02.03 Монтаж, техническое обслуживание и ремонт гидравлического и
пневматического оборудования (по отраслям)

Министерство науки и высшего образования Российской Федерации

Федеральное государственное бюджетное образовательное учреждение
высшего образования
«Магнитогорский государственный технический университет
им. Г. И. Носова»
Многопрофильный колледж

РАБОЧАЯ ПРОГРАММА УЧЕБНОЙ ДИСЦИПЛИНЫ
ОУП.11 ГЕОГРАФИЯ
общеобразовательного цикла
программы подготовки специалистов среднего звена
специальности 15.02.03 Монтаж, техническое обслуживание и ремонт гидравлического и пневматического оборудования (по отраслям)

Квалификация: техник-механик

Форма обучения
очная на базе основного общего образования

Магнитогорск, 2025

Рабочая программа учебной дисциплины «География» разработана на основе требований Федерального государственного образовательного стандарта среднего общего образования, утвержденного приказом Министерства образования и науки Российской Федерации от 17.05.2012 года № 413, на основе положений федеральной основной общеобразовательной программы среднего общего образования, утвержденной приказом Министерства просвещения Российской Федерации от 18.05.2023 года № 371, на основе требований Федерального государственного образовательного стандарта по специальности среднего профессионального образования 15.02.03 Монтаж, техническое обслуживание и ремонт гидравлического и пневматического оборудования (по отраслям), утвержденного приказом Министерства просвещения Российской Федерации от «30» ноября 2023 г. № 797, и с учетом получаемой специальности.

Организация-разработчик: Многопрофильный колледж ФГБОУ ВО «Магнитогорский государственный технический университет им. Г. И. Носова»

Разработчик:
преподаватель отделения №1 «Общеобразовательной подготовки»
Многопрофильного колледжа ФГБОУ ВО «МГТУ им. Г.И. Носова»
Марина Николаевна Маликова

ОДОБРЕНО
Предметной комиссией
«Общих гуманитарных и социально-экономических дисциплин»
Председатель Абдрахимов А.А.
Протокол № 5 от «22» января 2025г

Методической комиссией МпК

Протокол № 3 от «19» февраля 2025г

СОДЕРЖАНИЕ

1 ОБЩАЯ ХАРАКТЕРИСТИКА РАБОЧЕЙ ПРОГРАММЫ УЧЕБНОЙ ДИСЦИПЛИНЫ 939
1.1 Область применения программы 939
1.2 Цель и место дисциплины в структуре программы подготовки специалистов среднего звена 939
2 ПЛАНИРУЕМЫЕ РЕЗУЛЬТАТЫ ОСВОЕНИЯ УЧЕБНОЙ ДИСЦИПЛИНЫ 939
3 СТРУКТУРА И СОДЕРЖАНИЕ УЧЕБНОЙ ДИСЦИПЛИНЫ 956
3.1 Объем учебной дисциплины и виды учебной работы 956
3.2 Тематический план и содержание учебной дисциплины 957
3.3 Перечень лабораторных и практических работ 965
4 УСЛОВИЯ РЕАЛИЗАЦИИ УЧЕБНОЙ ДИСЦИПЛИНЫ 967
4.1 Материально-техническое обеспечение 967
4.2 Учебно-методическое и информационное обеспечение реализации программы 967
5 КОНТРОЛЬ И ОЦЕНКА РЕЗУЛЬТАТОВ ОСВОЕНИЯ УЧЕБНОЙ ДИСЦИПЛИНЫ 968
5.1 Текущий контроль 968
5.2 Промежуточная аттестация 970
Приложение 1 975
ОБРАЗОВАТЕЛЬНЫЕ ТЕХНОЛОГИИ 975

1 ОБЩАЯ ХАРАКТЕРИСТИКА РАБОЧЕЙ ПРОГРАММЫ УЧЕБНОЙ ДИСЦИПЛИНЫ

1.1 Область применения программы

Рабочая программа учебной дисциплины «География» является частью программы подготовки специалистов среднего звена по специальности 15.02.03 Монтаж, техническое обслуживание и ремонт гидравлического и пневматического оборудования (по отраслям). Рабочая программа составлена для очной формы обучения.

1.2 Цель и место дисциплины в структуре программы подготовки специалистов среднего звена

Учебная дисциплина «География» относится к общеобразовательному циклу программы подготовки специалистов среднего звена и относится к предметной области ФГОС среднего общего образования естественные науки.

Уровень освоения учебной дисциплины в соответствии с ФГОС среднего общего образования базовый.

Освоение дисциплины направлено на достижение следующих целей:

- - воспитание чувства патриотизма, взаимопонимания с другими народами, уважения культуры разных стран и регионов мира, ценностных ориентаций личности посредством ознакомления с важнейшими проблемами современности, с ролью России как составной части мирового сообщества;
- воспитание экологической культуры на основе приобретения знаний о взаимосвязи природы, населения и хозяйства на глобальном, региональном и локальном уровнях и формирование ценностного отношения к проблемам взаимодействия человека и общества;
- формирование системы географических знаний как компонента научной картины мира, завершение формирования основ географической культуры;
- развитие познавательных интересов, навыков самопознания, интеллектуальных и творческих способностей в процессе овладения комплексом географических знаний и умений, направленных на использование их в реальной действительности;
- приобретение опыта разнообразной деятельности, направленной на достижение целей устойчивого развития.

Учебная дисциплина «География» имеет междисциплинарную связь с общеобразовательными учебными дисциплинами «История», «Обществознание»

2 ПЛАНИРУЕМЫЕ РЕЗУЛЬТАТЫ ОСВОЕНИЯ УЧЕБНОЙ ДИСЦИПЛИНЫ

Освоение содержания учебной дисциплины «География» обеспечивает достижение обучающимися следующих результатов:

Общие и профессиональные компетенции	Планируемые результаты обучения	
	Личностные / метапредметные	**Предметные**
ОК 01 Выбирать способы решения задач профессиональной деятельности применительно к различным контекстам	Личностные результаты освоения учебной дисциплины отражают готовность и способность обучающихся руководствоваться сформированной внутренней позицией личности, системой ценностных ориентаций, позитивных внутренних убеждений, соответствующих традиционным ценностям российского общества, расширение жизненного опыта и опыта деятельности в процессе реализации основных направлений воспитательной деятельности, в том числе в части: трудового воспитания: *ЛР23. готовность к труду, осознание ценности мастерства, трудолюбие;* *ЛР24. готовность к активной деятельности технологической и социальной направленности, способность инициировать, планировать и самостоятельно выполнять такую деятельность;* *ЛР25. интерес к различным сферам профессиональной деятельности, умение совершать осознанный выбор будущей профессии и реализовывать собственные жизненные планы;* Метапредметные результаты освоения учебной дисциплины отражают: 8.1. Овладение универсальными учебными познавательными действиями: а) базовые логические действия: *МР1. самостоятельно формулировать и актуализировать проблему, рассматривать ее всесторонне;* *МР2. устанавливать существенный признак или основания для сравнения, классификации и обобщения;* *МР3. определять цели деятельности, задавать*	ПРб1 понимание роли и места современной географической науки в системе научных дисциплин, ее участии в решении важнейших проблем человечества: приводить примеры проявления глобальных проблем, в решении которых принимает участие современная географическая наука, на региональном уровне, в разных странах, в том числе в России; определять роль географических наук в достижении целей устойчивого развития; ПРб3 сформированность системы комплексных социально ориентированных географических знаний о закономерностях развития природы, размещения населения и хозяйства: различать географические процессы и явления и распознавать их проявления в повседневной жизни; использовать знания об основных географических закономерностях для определения и сравнения свойств изученных географических объектов, явлений и процессов; проводить классификацию географических объектов, процессов и явлений; устанавливать взаимосвязи между социально-экономическими и геоэкологическими процессами и явлениями; между природными условиями и размещением населения, между природными условиями и природно-ресурсным капиталом и отраслевой структурой хозяйства стран; формулировать и/или обосновывать выводы на основе использования географических знаний;

	параметры и критерии их достижения; *МР4. выявлять закономерности и противоречия в рассматриваемых явлениях;* *МР5. вносить коррективы в деятельность, оценивать соответствие результатов целям, оценивать риски последствий деятельности;* *МР6. развивать креативное мышление при решении жизненных проблем;* б) базовые исследовательские действия: *МР7. владеть навыками учебно-исследовательской и проектной деятельности, навыками разрешения проблем;* *МР12. выявлять причинно-следственные связи и актуализировать задачу, выдвигать гипотезу ее решения, находить аргументы для доказательства своих утверждений, задавать параметры и критерии решения;* *МР13. анализировать полученные в ходе решения задачи результаты, критически оценивать их достоверность, прогнозировать изменение в новых условиях;* *МР17. уметь переносить знания в познавательную и практическую области жизнедеятельности;* *МР18. уметь интегрировать знания из разных предметных областей;* *МР19. выдвигать новые идеи, предлагать оригинальные подходы и решения;* *МР20. ставить проблемы и задачи, допускающие альтернативные решения;*	
ОК 02 Использовать современные средства поиска, анализа и интерпретации информации и информационные технологии для выполнения задач профессиональной деятельности	Личностные результаты освоения учебной дисциплины отражают готовность и способность обучающихся руководствоваться сформированной внутренней позицией личности, системой ценностных ориентаций, позитивных внутренних убеждений, соответствующих традиционным ценностям российского общества, расширение жизненного опыта и опыта деятельности в процессе реализации основных направлений воспитательной деятельности, в том числе в части: ценности научного познания:	ПРб1 понимание роли и места современной географической науки в системе научных дисциплин, ее участии в решении важнейших проблем человечества: приводить примеры проявления глобальных проблем, в решении которых принимает участие современная географическая наука, на региональном уровне, в разных странах, в том числе в России; определять роль географических наук в достижении целей устойчивого развития;

	ЛР32. сформированность мировоззрения, соответствующего современному уровню развития науки и общественной практики, основанного на диалоге культур, способствующего осознанию своего места в поликультурном мире; *ЛР33. совершенствование языковой и читательской культуры как средства взаимодействия между людьми и познания мира;* *ЛР34. осознание ценности научной деятельности, готовность осуществлять проектную и исследовательскую деятельность индивидуально и в группе;* Метапредметные результаты освоения учебной дисциплины отражают: 8.1. Овладение универсальными учебными познавательными действиями: в) работа с информацией: *МР21. владеть навыками получения информации из источников разных типов, самостоятельно осуществлять поиск, анализ, систематизацию и интерпретацию информации различных видов и форм представления;* *МР22. создавать тексты в различных форматах с учетом назначения информации и целевой аудитории, выбирая оптимальную форму представления и визуализации;* *МР23. оценивать достоверность, легитимность информации, ее соответствие правовым и морально-этическим нормам;* *МР24. использовать средства информационных и коммуникационных технологий в решении когнитивных, коммуникативных и организационных задач с соблюдением требований эргономики, техники безопасности, гигиены, ресурсосбережения, правовых и этических норм, норм информационной безопасности;* *МР25. владеть навыками распознавания и защиты*	ПРб4 владение географической терминологией и системой базовых географических понятий, умение применять социально-экономические понятия для решения учебных и (или) практико-ориентированных задач; ПРб5 сформированность умений проводить наблюдения за отдельными географическими объектами, процессами и явлениями, их изменениями в результате воздействия природных и антропогенных факторов: определять цели и задачи проведения наблюдений; выбирать форму фиксации результатов наблюдения; формулировать обобщения и выводы по результатам наблюдения; ПРб6 сформированность умений находить и использовать различные источники географической информации для получения новых знаний о природных и социально-экономических процессах и явлениях, выявления закономерностей и тенденций их развития, прогнозирования: выбирать и использовать источники географической информации (картографические, статистические, текстовые, видео- и фотоизображения, геоинформационные системы), адекватные решаемым задачам; сопоставлять и анализировать географические карты различной тематики и другие источники географической информации для выявления закономерностей социально-экономических, природных и экологических процессов и явлений; определять и сравнивать по географическим картам разного содержания и другим источникам географической информации качественные и количественные показатели, характеризующие географические объекты,

	информации, информационной безопасности личности;	процессы и явления; определять и находить в комплексе источников недостоверную и противоречивую географическую информацию для решения учебных и (или) практико-ориентированных задач; самостоятельно находить, отбирать и применять различные методы познания для решения практико-ориентированных задач; ПРб7 владение умениями географического анализа и интерпретации информации из различных источников: находить, отбирать, систематизировать информацию, необходимую для изучения географических объектов и явлений, отдельных территорий мира и России, их обеспеченности природными и человеческими ресурсами, хозяйственного потенциала, экологических проблем; представлять в различных формах (графики, таблицы, схемы, диаграммы, карты) географическую информацию; формулировать выводы и заключения на основе анализа и интерпретации информации из различных источников географической информации; критически оценивать и интерпретировать информацию, получаемую из различных источников; использовать различные источники географической информации для решения учебных и (или) практико-ориентированных задач;
ОК 03 Планировать и реализовывать собственное профессиональное и личностное развитие, предпринимательскую деятельность в профессиональной сфере, использовать знания по	Личностные результаты освоения учебной дисциплины отражают готовность и способность обучающихся руководствоваться сформированной внутренней позицией личности, системой ценностных ориентаций, позитивных внутренних убеждений, соответствующих традиционным ценностям российского общества, расширение жизненного опыта и опыта деятельности в процессе реализации основных направлений воспитательной деятельности, в	ПРб1 понимание роли и места современной географической науки в системе научных дисциплин, ее участии в решении важнейших проблем человечества: приводить примеры проявления глобальных проблем, в решении которых принимает участие современная географическая наука, на региональном уровне, в разных странах, в том числе в России; определять роль географических наук в

правовой и финансовой грамотности в различных жизненных ситуациях	том числе в части: духовно-нравственного воспитания: *ЛР11. осознание духовных ценностей российского народа;* *ЛР12. форсированность нравственного сознания, этического поведения;* *ЛР13. способность оценивать ситуацию и принимать осознанные решения, ориентируясь на морально-нравственные нормы и ценности;* *ЛР14. осознание личного вклада в построение устойчивого будущего;* *ЛР15. ответственное отношение к своим родителям и (или) другим членам семьи, созданию семьи на основе осознанного принятия ценностей семейной жизни в соответствии с традициями народов России;* трудового воспитания: *ЛР26. готовность и способность к образованию и самообразованию на протяжении всей жизни;* Метапредметные результаты освоения учебной дисциплины отражают: 8.1. Овладение универсальными учебными познавательными действиями: б) базовые исследовательские действия: *МР11. ставить и формулировать собственные задачи в образовательной деятельности и жизненных ситуациях;* 8.3. Овладение универсальными регулятивными действиями: а) самоорганизация: *МР38. самостоятельно осуществлять познавательную деятельность, выявлять проблемы, ставить и формулировать собственные задачи в образовательной деятельности и жизненных ситуациях;* *МР39. самостоятельно составлять план решения проблемы с учетом имеющихся ресурсов, собственных возможностей и предпочтений;* *МР44. способствовать формированию и проявлению*	достижении целей устойчивого развития; ПРб8 сформированность умений применять географические знания для объяснения разнообразных явлений и процессов: объяснять изученные социально-экономические и геоэкологические процессы и явления; объяснять географические особенности стран с разным уровнем социально-экономического развития, включая особенности проявления в них глобальных проблем человечества; использовать географические знания о мировом хозяйстве и населении мира, об особенностях взаимодействия природы и общества для решения учебных и (или) практико-ориентированных задач

	широкой эрудиции в разных областях знаний, постоянно повышать свой образовательный и культурный уровень; б) самоконтроль: *МР46. владеть навыками познавательной рефлексии как осознания совершаемых действий и мыслительных процессов, их результатов и оснований;* *МР47. использовать приемы рефлексии для оценки ситуации, выбора верного решения;* *МР48. уметь оценивать риски и своевременно принимать решения по их снижению;* в) эмоциональный интеллект, предполагающий сформированность: *МР49. самосознания, включающего способность понимать свое эмоциональное состояние, видеть направления развития собственной эмоциональной сферы, быть уверенным в себе;* *МР50. саморегулирования, включающего самоконтроль, умение принимать ответственность за свое поведение, способность адаптироваться к эмоциональным изменениям и проявлять гибкость, быть открытым новому;* *МР51. сформированность внутренней мотивации, включающей стремление к достижению цели и успеху, оптимизм, инициативность, умение действовать, исходя из своих возможностей;* *МР52. сформированность эмпатии, включающей способность понимать эмоциональное состояние других, учитывать его при осуществлении коммуникации, способность к сочувствию и сопереживанию;* *МР53. социальных навыков, включающих способность выстраивать отношения с другими людьми, заботиться, проявлять интерес и разрешать конфликты;*	
ОК 04 Эффективно взаимодействовать и работать в коллективе и	Метапредметные результаты освоения учебной дисциплины отражают: 8.2. Овладение универсальными коммуникативными действиями:	ПРб1 понимание роли и места современной географической науки в системе научных дисциплин, ее участии в решении важнейших проблем

команде	б) совместная деятельность: *МР31. понимать и использовать преимущества командной и индивидуальной работы;* *МР32. выбирать тематику и методы совместных действий с учетом общих интересов и возможностей каждого члена коллектива;* *МР33. принимать цели совместной деятельности, организовывать и координировать действия по ее достижению: составлять план действий, распределять роли с учетом мнений участников обсуждать результаты совместной работы;* *МР34. оценивать качество своего вклада и каждого участника команды в общий результат по разработанным критериям;* *МР36. координировать и выполнять работу в условиях реального, виртуального и комбинированного взаимодействия;* 8.3. Овладение универсальными регулятивными действиями: г) принятие себя и других людей: *МР54. принимать себя, понимая свои недостатки и достоинства;* *МР55. принимать мотивы и аргументы других людей при анализе результатов деятельности;* *МР56. признавать свое право и право других людей на ошибки;* *МР57. развивать способность понимать мир с позиции другого человека;*	человечества: приводить примеры проявления глобальных проблем, в решении которых принимает участие современная географическая наука, на региональном уровне, в разных странах, в том числе в России; определять роль географических наук в достижении целей устойчивого развития; ПРб3 сформированность системы комплексных социально ориентированных географических знаний о закономерностях развития природы, размещения населения и хозяйства: различать географические процессы и явления и распознавать их проявления в повседневной жизни; использовать знания об основных географических закономерностях для определения и сравнения свойств изученных географических объектов, явлений и процессов; проводить классификацию географических объектов, процессов и явлений; устанавливать взаимосвязи между социально-экономическими и геоэкологическими процессами и явлениями; между природными условиями и размещением населения, между природными условиями и природно-ресурсным капиталом и отраслевой структурой хозяйства стран; формулировать и/или обосновывать выводы на основе использования географических знаний;
ОК 05 Осуществлять устную и письменную коммуникацию на государственном языке Российской Федерации с учетом особенностей социального и культурного	Личностные результаты освоения учебной дисциплины отражают готовность и способность обучающихся руководствоваться сформированной внутренней позицией личности, системой ценностных ориентаций, позитивных внутренних убеждений, соответствующих традиционным ценностям российского общества, расширение жизненного опыта и опыта деятельности в процессе реализации	ПРб1 понимание роли и места современной географической науки в системе научных дисциплин, ее участии в решении важнейших проблем человечества: приводить примеры проявления глобальных проблем, в решении которых принимает участие современная географическая наука, на региональном уровне, в разных странах, в том числе

контекста	основных направлений воспитательной деятельности, в том числе в части: эстетического воспитания: *ЛР16. эстетическое отношение к миру, включая эстетику быта, научного и технического творчества, спорта, труда и общественных отношений;* *ЛР17. способность воспринимать различные виды искусства, традиции и творчество своего и других народов, ощущать эмоциональное воздействие искусства;* *ЛР18. убежденность в значимости для личности и общества отечественного и мирового искусства, этнических культурных традиций и народного творчества;* *ЛР19. готовность к самовыражению в разных видах искусства, стремление проявлять качества творческой личности;* Метапредметные результаты освоения учебной дисциплины отражают: 8.2. Овладение универсальными коммуникативными действиями: а) общение: *МР28. владеть различными способами общения и взаимодействия;* *МР29. аргументированно вести диалог, уметь смягчать конфликтные ситуации;* *МР30. развернуто и логично излагать свою точку зрения с использованием языковых средств;*	в России; определять роль географических наук в достижении целей устойчивого развития; ПРб2 освоение и применение знаний о размещении основных географических объектов и территориальной организации природы и общества (понятия и концепции устойчивого развития, зеленой энергетики, глобализации и проблема народонаселения); выбирать и использовать источники географической информации для определения положения и взаиморасположения объектов в пространстве; описывать положение и взаиморасположение географических объектов в пространстве; ПРб4 владение географической терминологией и системой базовых географических понятий, умение применять социально-экономические понятия для решения учебных и (или) практико-ориентированных задач; ПРб7 владение умениями географического анализа и интерпретации информации из различных источников: находить, отбирать, систематизировать информацию, необходимую для изучения географических объектов и явлений, отдельных территорий мира и России, их обеспеченности природными и человеческими ресурсами, хозяйственного потенциала, экологических проблем; представлять в различных формах (графики, таблицы, схемы, диаграммы, карты) географическую информацию; формулировать выводы и заключения на основе анализа и интерпретации информации из различных источников географической информации; критически оценивать и интерпретировать информацию, получаемую из различных источников;

		использовать различные источники географической информации для решения учебных и (или) практико-ориентированных задач; ПРб8 сформированность умений применять географические знания для объяснения разнообразных явлений и процессов: объяснять изученные социально-экономические и геоэкологические процессы и явления; объяснять географические особенности стран с разным уровнем социально-экономического развития, включая особенности проявления в них глобальных проблем человечества; использовать географические знания о мировом хозяйстве и населении мира, об особенностях взаимодействия природы и общества для решения учебных и (или) практико-ориентированных задач
ОК 06 Проявлять гражданско-патриотическую позицию, демонстрировать осознанное поведение на основе традиционных российских духовно-нравственных ценностей, в том числе с учетом гармонизации межнациональных и межрелигиозных отношений, применять стандарты антикоррупционного поведения	Личностные результаты освоения учебной дисциплины отражают готовность и способность обучающихся руководствоваться сформированной внутренней позицией личности, системой ценностных ориентаций, позитивных внутренних убеждений, соответствующих традиционным ценностям российского общества, расширение жизненного опыта и опыта деятельности в процессе реализации основных направлений воспитательной деятельности, в том числе в части: гражданского воспитания: *ЛР1. сформированность гражданской позиции обучающегося как активного и ответственного члена российского общества;* *ЛР2. осознание своих конституционных прав и обязанностей, уважение закона и правопорядка;* *ЛР3. принятие традиционных национальных, общечеловеческих гуманистических и демократических ценностей;*	ПРб1 понимание роли и места современной географической науки в системе научных дисциплин, ее участии в решении важнейших проблем человечества: приводить примеры проявления глобальных проблем, в решении которых принимает участие современная географическая наука, на региональном уровне, в разных странах, в том числе в России; определять роль географических наук в достижении целей устойчивого развития; ПРб3 сформированность системы комплексных социально ориентированных географических знаний о закономерностях развития природы, размещения населения и хозяйства: различать географические процессы и явления и распознавать их проявления в повседневной жизни; использовать знания об основных географических закономерностях для определения и сравнения свойств изученных

	ЛР4. готовность противостоять идеологии экстремизма, национализма, ксенофобии, дискриминации по социальным, религиозным, расовым, национальным признакам; *ЛР5. готовность вести совместную деятельность в интересах гражданского общества, участвовать в самоуправлении в общеобразовательной организации и детско-юношеских организациях;* *ЛР6. умение взаимодействовать с социальными институтами в соответствии с их функциями и назначением;* *ЛР7. готовность к гуманитарной и волонтерской деятельности;* патриотического воспитания: *ЛР8. сформированность российской гражданской идентичности, патриотизма, уважения к своему народу, чувства ответственности перед Родиной, гордости за свой край, свою Родину, свой язык и культуру, прошлое и настоящее многонационального народа России;* *ЛР9. ценностное отношение к государственным символам, историческому и природному наследию, памятникам, традициям народов России, достижениям России в науке, искусстве, спорте, технологиях и труде;* *ЛР10. идейная убежденность, готовность к служению и защите Отечества, ответственность за его судьбу;*	географических объектов, явлений и процессов; проводить классификацию географических объектов, процессов и явлений; устанавливать взаимосвязи между социально-экономическими и геоэкологическими процессами и явлениями; между природными условиями и размещением населения, между природными условиями и природно-ресурсным капиталом и отраслевой структурой хозяйства стран; формулировать и/или обосновывать выводы на основе использования географических знаний; ПРб8 сформированность умений применять географические знания для объяснения разнообразных явлений и процессов: объяснять изученные социально-экономические и геоэкологические процессы и явления; объяснять географические особенности стран с разным уровнем социально-экономического развития, включая особенности проявления в них глобальных проблем человечества; использовать географические знания о мировом хозяйстве и населении мира, об особенностях взаимодействия природы и общества для решения учебных и (или) практико-ориентированных задач;
ОК 07 Содействовать сохранению окружающей среды, ресурсосбережению, применять знания об изменении климата, принципы бережливого производства, эффективно действовать в чрезвычайных ситуациях	Личностные результаты освоения учебной дисциплины отражают готовность и способность обучающихся руководствоваться сформированной внутренней позицией личности, системой ценностных ориентаций, позитивных внутренних убеждений, соответствующих традиционным ценностям российского общества, расширение жизненного опыта и опыта деятельности в процессе реализации основных направлений воспитательной деятельности, в том числе в части:	ПРб1 понимание роли и места современной географической науки в системе научных дисциплин, ее участии в решении важнейших проблем человечества: приводить примеры проявления глобальных проблем, в решении которых принимает участие современная географическая наука, на региональном уровне, в разных странах, в том числе в России; определять роль географических наук в достижении целей устойчивого развития;

	экологического воспитания: *ЛР27. сформированность экологической культуры, понимание влияния социально-экономических процессов на состояние природной и социальной среды, осознание глобального характера экологических проблем;* *ЛР28. планирование и осуществление действий в окружающей среде на основе знания целей устойчивого развития человечества;* *ЛР29. активное неприятие действий, приносящих вред окружающей среде;* *ЛР30. умение прогнозировать неблагоприятные экологические последствия предпринимаемых действий, предотвращать их;* *ЛР31. расширение опыта деятельности экологической направленности;* Метапредметные результаты освоения учебной дисциплины отражают: 8.1. Овладение универсальными учебными познавательными действиями: б) базовые исследовательские действия: *МР15. разрабатывать план решения проблемы с учетом анализа имеющихся материальных и нематериальных ресурсов;* 8.2. Овладение универсальными коммуникативными действиями: б) совместная деятельность: *МР35. предлагать новые проекты, оценивать идеи с позиции новизны, оригинальности, практической значимости;* 8.3. Овладение универсальными регулятивными действиями: б) самоконтроль: *МР45. давать оценку новым ситуациям, вносить коррективы в деятельность, оценивать соответствие результатов целям;*	ПРб2 освоение и применение знаний о размещении основных географических объектов и территориальной организации природы и общества (понятия и концепции устойчивого развития, зеленой энергетики, глобализации и проблема народонаселения); выбирать и использовать источники географической информации для определения положения и взаиморасположения объектов в пространстве; описывать положение и взаиморасположение географических объектов в пространстве; ПРб3 сформированность системы комплексных социально ориентированных географических знаний о закономерностях развития природы, размещения населения и хозяйства: различать географические процессы и явления и распознавать их проявления в повседневной жизни; использовать знания об основных географических закономерностях для определения и сравнения свойств изученных географических объектов, явлений и процессов; проводить классификацию географических объектов, процессов и явлений; устанавливать взаимосвязи между социально-экономическими и геоэкологическими процессами и явлениями; между природными условиями и размещением населения, между природными условиями и природно-ресурсным капиталом и отраслевой структурой хозяйства стран; формулировать и/или обосновывать выводы на основе использования географических знаний; ПРб5 сформированность умений проводить наблюдения за отдельными географическими объектами, процессами и явлениями, их

		изменениями в результате воздействия природных и антропогенных факторов: определять цели и задачи проведения наблюдений; выбирать форму фиксации результатов наблюдения; формулировать обобщения и выводы по результатам наблюдения; ПРб6 сформированность умений находить и использовать различные источники географической информации для получения новых знаний о природных и социально-экономических процессах и явлениях, выявления закономерностей и тенденций их развития, прогнозирования: выбирать и использовать источники географической информации (картографические, статистические, текстовые, видео- и фотоизображения, геоинформационные системы), адекватные решаемым задачам; сопоставлять и анализировать географические карты различной тематики и другие источники географической информации для выявления закономерностей социально-экономических, природных и экологических процессов и явлений; определять и сравнивать по географическим картам разного содержания и другим источникам географической информации качественные и количественные показатели, характеризующие географические объекты, процессы и явления; определять и находить в комплексе источников недостоверную и противоречивую географическую информацию для решения учебных и (или) практико-ориентированных задач; самостоятельно находить, отбирать и применять различные методы познания для решения практико-ориентированных задач; ПРб7 владение умениями географического анализа и

		интерпретации информации из различных источников: находить, отбирать, систематизировать информацию, необходимую для изучения географических объектов и явлений, отдельных территорий мира и России, их обеспеченности природными и человеческими ресурсами, хозяйственного потенциала, экологических проблем; представлять в различных формах (графики, таблицы, схемы, диаграммы, карты) географическую информацию; формулировать выводы и заключения на основе анализа и интерпретации информации из различных источников географической информации; критически оценивать и интерпретировать информацию, получаемую из различных источников; использовать различные источники географической информации для решения учебных и (или) практико-ориентированных задач; ПРб8 сформированность умений применять географические знания для объяснения разнообразных явлений и процессов: объяснять изученные социально-экономические и геоэкологические процессы и явления; объяснять географические особенности стран с разным уровнем социально-экономического развития, включая особенности проявления в них глобальных проблем человечества; использовать географические знания о мировом хозяйстве и населении мира, об особенностях взаимодействия природы и общества для решения учебных и (или) практико-ориентированных задач; ПРб9 сформированность умений применять географические знания для оценки разнообразных явлений и процессов: оценивать географические

		факторы, определяющие сущность и динамику важнейших социально-экономических и геоэкологических процессов; оценивать изученные социально-экономические и геоэкологические процессы и явления; ПРб10 сформированность знаний об основных проблемах взаимодействия природы и общества, о природных и социально-экономических аспектах экологических проблем: описывать географические аспекты проблем взаимодействия природы и общества; приводить примеры взаимосвязи глобальных проблем; приводить примеры возможных путей решения глобальных проблем
ОК 08 Использовать средства физической культуры для сохранения и укрепления здоровья в процессе профессиональной деятельности и поддержания необходимого уровня физической подготовленности	Личностные результаты освоения учебной дисциплины отражают готовность и способность обучающихся руководствоваться сформированной внутренней позицией личности, системой ценностных ориентаций, позитивных внутренних убеждений, соответствующих традиционным ценностям российского общества, расширение жизненного опыта и опыта деятельности в процессе реализации основных направлений воспитательной деятельности, в том числе в части: физического воспитания: *ЛР20. сформированность здорового и безопасного образа жизни, ответственного отношения к своему здоровью;* *ЛР21. потребность в физическом совершенствовании, занятиях спортивно-оздоровительной деятельностью;* *ЛР22. активное неприятие вредных привычек и иных форм причинения вреда физическому и психическому здоровью;* Метапредметные результаты освоения учебной дисциплины отражают: 8.1. Овладение универсальными учебными познавательными действиями:	ПРб1 понимание роли и места современной географической науки в системе научных дисциплин, ее участии в решении важнейших проблем человечества: приводить примеры проявления глобальных проблем, в решении которых принимает участие современная географическая наука, на региональном уровне, в разных странах, в том числе в России; определять роль географических наук в достижении целей устойчивого развития;

	б) базовые исследовательские действия: *МР14. давать оценку новым ситуациям, оценивать приобретенный опыт;* 8.3. Овладение универсальными регулятивными действиями: а) самоорганизация: *МР40. давать оценку новым ситуациям;* *МР41. расширять рамки учебного предмета на основе личных предпочтений;* *МР42. делать осознанный выбор, аргументировать его, брать ответственность за решение;* *МР43. оценивать приобретенный опыт;*	
ОК 09 Пользоваться профессиональной документацией на государственном и иностранном языках.	Личностные результаты освоения учебной дисциплины отражают готовность и способность обучающихся руководствоваться сформированной внутренней позицией личности, системой ценностных ориентаций, позитивных внутренних убеждений, соответствующих традиционным ценностям российского общества, расширение жизненного опыта и опыта деятельности в процессе реализации основных направлений воспитательной деятельности, в том числе в части: ценности научного познания: *ЛР33. совершенствование языковой и читательской культуры как средства взаимодействия между людьми и познания мира;* Метапредметные результаты освоения учебной дисциплины отражают: 8.1. Овладение универсальными учебными познавательными действиями: б) базовые исследовательские действия: *МР7. владеть навыками учебно-исследовательской и проектной деятельности, навыками разрешения проблем;* *МР8. способность и готовность к самостоятельному поиску методов решения практических задач, применению различных методов познания;*	ПРб4 владение географической терминологией и системой базовых географических понятий, умение применять социально-экономические понятия для решения учебных и (или) практико-ориентированных задач; ПРб6 сформированность умений находить и использовать различные источники географической информации для получения новых знаний о природных и социально-экономических процессах и явлениях, выявления закономерностей и тенденций их развития, прогнозирования: выбирать и использовать источники географической информации (картографические, статистические, текстовые, видео- и фотоизображения, геоинформационные системы), адекватные решаемым задачам; сопоставлять и анализировать географические карты различной тематики и другие источники географической информации для выявления закономерностей социально-экономических, природных и экологических процессов и явлений; определять и сравнивать по географическим картам разного содержания и

	МР9. овладение видами деятельности по получению нового знания, его интерпретации, преобразованию и применению в различных учебных ситуациях, в том числе при создании учебных и социальных проектов; *МР10. формирование научного типа мышления, владение научной терминологией, ключевыми понятиями и методами;*	другим источникам географической информации качественные и количественные показатели, характеризующие географические объекты, процессы и явления; определять и находить в комплексе источников недостоверную и противоречивую географическую информацию для решения учебных и (или) практико-ориентированных задач; самостоятельно находить, отбирать и применять различные методы познания для решения практико-ориентированных задач;

3 СТРУКТУРА И СОДЕРЖАНИЕ УЧЕБНОЙ ДИСЦИПЛИНЫ

3.1 Объем учебной дисциплины и виды учебной работы

Вид учебной работы	Объем в часах	В т.ч. в форме практической подготовки
Объем образовательной программы учебной дисциплины	52	0
в т. ч.:		
Основное содержание	**46**	**0**
теоретическое обучение	28	0
практические занятия	18	0
лабораторные занятия	не предусмотрены	не предусмотрены
Профессионально-ориентированное содержание (содержание прикладного модуля)	**6**	**0**
теоретическое обучение	6	0
практические занятия	0	0
лабораторные занятия	не предусмотрены	не предусмотрены
промежуточная аттестация	0	0
Форма промежуточной аттестации *дифференцированный зачет*		

3.2 Тематический план и содержание учебной дисциплины

Наименование разделов и тем	Содержание учебного материала и формы организации деятельности обучающихся	Объем, акад. ч / в том числе в форме практической подготовки, акад. ч	Код ОК	Код ПР, ЛР, МР,
1	2	3		
РАЗДЕЛ 1. ОБЩАЯ ЭКОНОМИЧЕСКАЯ И СОЦИАЛЬНАЯ ГЕОГРАФИЯ		**20/0**		
Тема 1.1 География как наука.	**Содержание**	**2/0**		
	Традиционные и новые методы в географии. Географические прогнозы. Источники географической информации, государственные информационные системы Географические прогнозы как результат географических исследований. Географическая культура.	1/0	ОК 01 ОК 09	ПРб1, ПРб3, ПРб4, ПРб6 ЛР23, ЛР24, ЛР33 МР1, МР2, МР3, МР4, МР5, МР6, МР7, МР8, МР9, МР10 МР13, МР17, МР18 МР19, МР20
	Профессионально-ориентированное содержание (содержание прикладного модуля)	1/0		
	Элементы географической культуры, их значимость для представителей разных профессий	1/0	ОК 01	ПРб1, ПРб3, ЛР23, ЛР24, ЛР25, МР1, МР2, МР3, МР4, МР5, МР6, МР7, МР13, МР17, МР18 МР19, МР20
Тема 1.2 Природопользование и геоэкология.	**Содержание**	**4/0**		
	Географическая среда как геосистема, факторы её формирующие и изменяющие. Естественный и антропогенный ланшафты. Проблема сохранения ланшафтного и культурного разнообразия на Земле. Проблемы взаимодействия человека и природы. Стратегия устойчивого развития. Особо охраняемые природные территории. Природные ресурсы и их виды. Особенности размещения природных ресурсов	1/0	ОК 03 ОК 07	ПРб1, ПРб2, ПР3, ПРб5, ПРб6, ПРб7, ПРб8, ПР94, ПРб10, ЛР11, ЛР12, ЛР13, ЛР14, ЛР15, ЛР27, ЛР28, ЛР29, ЛР30, ЛР31, ЛР26, МР11, МР15, МР35, МР38, МР39,

	мира. Ресурсообеспеченность. Истощение природных ресурсов. Обеспеченность стран стратегическими ресурсами: нефтью, газом, ураном, рудными и другими полезными ископаемыми. Гидроэнергоресурсы Земли, перспективы их использования. География лесных ресурсов, лесной фонд мира. Обезлесение - его причины и распространение. Роль природных ресурсов Мирового океана (энергетических, биологических, минеральных) в жизни человечества и перспективы их использования. Агроклиматические ресурсы. Рекреационные ресурсы.			МР44, МР45, МР46, МР47, МР48, МР49, МР50, МР51, МР52, МР53
	Профессионально-ориентированное содержание (содержание прикладного модуля)	1/0		
	Влияние электроустановок на окружающую среду.	1/0	ОК 07	ПРб1,ПРб2, ПР3,ПРб5, ПРб6, ПРб7,ПРб8, ПР94, ПРб10, ЛР27, ЛР28, ЛР29, ЛР30, ЛР31, МР15, МР35, МР45
	В том числе практических и лабораторных занятий	2/0		
	Практическое занятие № 1	2/0	ОК 02	ПРб1, ПРб4, ПРб5, ПРб6, ПРб7, ЛР32, ЛР33, ЛР34, МР21, МР22, МР23, МР24, МР25
Тема 1.3 Современная политическая карта	**Содержание**	**2/0**		
	Политическая география и геополитика. Политическая карта мира и изменения, на ней происходящие. Новая многополярная модель политического мироустройства, очаги геополитических конфликтов. Политико-географическое положение. Специфика России как евразийского и приарктического государства.	2/0	ОК 04	ПРб1,ПРб3, МР31, МР32, МР33, МР34, МР36, МР54, МР56, МР57

	Классификации и типология стран мира. Основные типы стран: критерии их выделения. Формы правления государства и государственного устройства.			
Тема 1.4 Население мира	**Содержание**	**4/0**		
	Численность и воспроизводство населения. Численность населения мира и динамика ее изменения. Воспроизводство населения, его типы и особенности в странах с различным уровнем социально-экономического развития (демографический взрыв, демографический кризис, старение населения). Демографическая политика и ее направления в странах различных типов воспроизводства населения. Теория демографического перехода. Состав и структура населения. Возрастной и половой состав населения мира. Структура занятости населения в странах с различным уровнем социально-экономического развития. Этнический состав населения. Религиозный состав населения. Размещение населения. Географические особенности размещения населения. Миграции населения. Понятие об урбанизации, её особенности. Качество жизни населения как совокупность экономических, социальных, культурных, экологических условий.	2/0	ОК 05 ОК 06	ПРб1, ПРб2, ПРб3, ПРб4, ПРб7, ПРб8, ЛР1, ЛР2, ЛР3, ЛР4, ЛР5, ЛР6, ЛР7, ЛР8, ЛР9, ЛР10, ЛР16, ЛР17, ЛР18, ЛР19, МР28, МР29, МР30
	В том числе практических и лабораторных занятий	2/0		
	Практическое занятие №2	2/0	ОК 02	ПРб1, ПРб4, ПРб5, ПРб6, ПРб7, ЛР32, ЛР33, ЛР34, МР21, МР22, МР23, МР24, МР25
Тема 1.5.Мировое	**Содержание**	**6/0**		
	Состав и структура мирового хозяйства.	2/0	ОК 07	ПРб1,ПРб2, ПР3,ПРб5,

хозяйство.	Международное географическое разделение труда. Мировое хозяйство: состав. Основные этапы развития мирового хозяйства. Факторы размещения производства и их влияние на современное развитие мирового хозяйства. Отраслевая, территориальная и функциональная структура мирового хозяйства. Международное географическое разделение труда. Отрасли международной специализации. Условия формирования международной специализации стран и роль географических факторов в ее формировании. Аграрные, индустриальные и постиндустриальные страны. Роль и место России в международном географическом разделении труда. Промышленность мира. Географические особенности размещения основных видов сырьевых и топливных ресурсов. Страны-лидеры по запасам и добыче нефти, природного газа и угля. Международная экономическая интеграция. География главных отраслей мирового хозяйства. Промышленность мира. Сельское хозяйство мира. Животноводство. Сфера нематериального производства. Международные экономические отношения. Мировая торговля и туризм.			ПРб6, ПРб7,ПРб8, ПР94, ПРб10, ЛР27, ЛР28, ЛР29, ЛР30, ЛР31, МР15, МР35, МР45
	Профессионально-ориентированное содержание	2/0		
	Оптимальная территориальная структура экономики с учетом развития ведущих промышленных отраслей Российской Федерации.	2/0	ОК 07	ПРб1,ПРб2, ПР3,ПРб5, ПРб6, ПРб7,ПРб8, ПР94, ПРб10, ЛР27, ЛР28, ЛР29, ЛР30, ЛР31, МР15, МР35, МР45
	В том числе практических и лабораторных занятий	2/0		
	Практическое занятие № 3	2/0	ОК 02	ПРб1, ПРб4, ПРб5, ПРб6, ПРб7, ЛР32, ЛР33, ЛР34,

				МР21, МР22, МР23, МР24, МР25
РАЗДЕЛ 2. РЕГИОНЫ И СТРАНЫ МИРА		**32/0**		
Тема 2.1 Регионы мира. Зарубежная Европа	**Содержание**	**4/0**		
	Многообразие подходов к выделению регионов мира. Зарубежная Европа: состав (субрегионы: Западная Европа, Северная Европа, Южная Европа, Восточная Европа), общая экономико-географическая характеристика. Общие черты и особенности природно-ресурсного капитала, населения и хозяйства стран субрегионов. Геополитические проблемы региона.	2/0	ОК 07	ПРб1,ПРб2, ПР3,ПРб5, ПРб6, ПРб7,ПРб8, ПР94, ПРб10, ЛР27, ЛР28, ЛР29, ЛР30, ЛР31, МР15, МР35, МР45
	В том числе практических и лабораторных занятий	2/0		
	Практическое занятие № 4	2/0	ОК 02	ПРб1, ПРб4, ПРб5, ПРб6, ПРб7, ЛР32, ЛР33, ЛР34, МР21, МР22, МР23, МР24, МР25
Тема 2.2 Регионы мира. Зарубежная Азия	**Содержание**	**6/0**		
	Зарубежная Азия: состав (субрегионы: Юго-Западная Азия, Центральная Азия, Восточная Азия, Южная Азия, Юго-Восточная Азия), общая экономико-географическая характеристика. Общие черты и особенности природно-ресурсного капитала, населения и хозяйства субрегионов. Особенности экономико-географического положения, природно-ресурсного капитала, населения, хозяйства стран зарубежной Азии, современные проблемы (на примере Индии, Ирана, Китая, Японии)	4/0	ОК 07	ПРб1,ПРб2, ПР3,ПРб5, ПРб6, ПРб7,ПРб8, ПР94, ПРб10, ЛР27, ЛР28, ЛР29, ЛР30, ЛР31, МР15, МР35, МР45
	В том числе практических и лабораторных занятий	2/0		
	Практическое занятие № 5	2/0	ОК 02	ПРб1, ПРб4, ПРб5, ПРб6, ПРб7, ЛР32, ЛР33, ЛР34,

				МР21, МР22, МР23, МР24, МР25
Тема 2.3 Регионы мира. Америка	**Содержание**	**6/0**		
	Америка: состав (субрегионы: Северная Америка, Латинская Америка), общая экономико-географическая характеристика. Особенности природно-ресурсного капитала, населения и хозяйства субрегионов. Особенности экономико-географического положения природно-ресурсного капитала, населения, хозяйства стран Америки, современные проблемы (на примере США, Канады, Мексики, Бразилии).	4/0	ОК 07	ПРб1,ПРб2, ПР3,ПРб5, ПРб6, ПРб7,ПРб8, ПР94, ПРб10, ЛР27, ЛР28, ЛР29, ЛР30, ЛР31, МР15, МР35, МР45
	В том числе практических и лабораторных занятий	2/0		
	Практическое занятие № 6	2/0	ОК 02	ПРб1, ПРб4, ПРб5, ПРб6, ПРб7, ЛР32, ЛР33, ЛР34, МР21, МР22, МР23, МР24, МР25
Тема 2.4 Регионы мира. Африка	**Содержание**	**4/0**		
	Африка: состав (субрегионы: Северная Африка, Западная Африка, Центральная Африка, Восточная Африка, Южная Африка). Общая экономико-географическая характеристика. Особенности природно-ресурсного капитала, населения и хозяйства субрегионов. Экономические и социальные проблемы региона. Особенности экономико-географического положения, природно-ресурсного капитала, населения, хозяйства стран Африки (ЮАР, Египет, Алжир)	2/0	ОК 07	ПРб1,ПРб2, ПР3,ПРб5, ПРб6, ПРб7,ПРб8, ПР94, ПРб10, ЛР27, ЛР28, ЛР29, ЛР30, ЛР31, МР15, МР35, МР45
	В том числе практических и лабораторных занятий	2/0		
	Практическое занятие № 7	2/0	ОК 02	ПРб1, ПРб4, ПРб5, ПРб6,

				ПРб7, ЛР32, ЛР33, ЛР34, МР21, МР22, МР23, МР24, МР25
Тема 2.5 Регионы мира. Австралия и Океания.	**Содержание**	**2/0**		
	Австралия и Океания: особенности географического положения. Австралийский Союз: главные факторы размещения населения и развития хозяйства. Экономико-географическое положение, природно-ресурсный капитал. Отрасли международной специализации. Географическая и товарная структура экспорта. Океания: особенности природных ресурсов, населения и хозяйства. Место в международном географическом разделении труда.	2/0	ОК 07	ПРб1,ПРб2, ПР3,ПРб5, ПРб6, ПРб7,ПРб8, ПР94, ПРб10, ЛР27, ЛР28, ЛР29, ЛР30, ЛР31, МР15, МР35, МР45
Тема 2.6 Россия на геополитической, геоэкономической и геодемографической карте мира.	**Содержание**	**6/0**		
	Россия на геополитической, геоэкономической и геодемографической карте мира. Особенности интеграции России в мировое сообщество. Географические аспекты решения внешнеэкономических и внешнеполитических задач развития России. Место России в мировом хозяйстве и международном географическом разделении труда. Особенности территориальной структуры хозяйства. Географические аспекты решения внешнеэкономических и внешнеполитических задач развития России.	2/0	ОК 06 ОК 07	ПРб1, ПРб2, ПРб3, ПРб5, ПРб6, ПРб7, ПРб8, ПР9, ПРб10, ЛР1, ЛР2, ЛР3, ЛР4, ЛР5, ЛР6, ЛР7, ЛР8, ЛР9, ЛР10, ЛР27, ЛР28, ЛР29, ЛР30, ЛР31, МР15, МР35, МР45
	Профессионально-ориентированное содержание (содержание прикладного модуля)	2/0		
	Электроэнергетика как базовая отрасль российской экономики.	2/0	ОК 06	ПРб1, ПРб3, ПРб8, ЛР1, ЛР2, ЛР3, ЛР4, ЛР5, ЛР6, ЛР7, ЛР8, ЛР9, ЛР10
	В том числе практических и лабораторных занятий	2/0		
	Практическое занятие № 8	2/0	ОК 02	ПРб1, ПРб4,ПРб5, ПРб6,

				ПРб7, ЛР32, ЛР33, ЛР34, МР21, МР22, МР23, МР24, МР25
Тема 2.7 Глобальные проблемы человечества	**Содержание**	**4/0**		
	Геополитические проблемы: проблема сохранения мира на планете и причины роста глобальной и региональной нестабильности. Проблема разрыва в уровне социально-экономического развития между развитыми и развивающимися странами и причина ее возникновения. Геоэкология. Проблема глобальных климатических изменений, проблема стихийных природных бедствий, глобальные сырьевая и энергетическая проблемы, проблема дефицита водных ресурсов и ухудшения их качества, проблемы опустынивания и деградации земель и почв, проблема сохранения биоразнообразия. Проблема загрязнения Мирового океана и освоения его ресурсов Глобальные проблемы народонаселения: Взаимосвязь глобальных геополитических, экологических проблем и проблем народонаселения. Возможные пути решения глобальных проблем. Участие России в решении глобальных проблем.	2/0	ОК 07 ОК 08	ПРб1,ПРб2, ПР3,ПРб5, ПРб6, ПРб7,ПРб8, ПР94, ПРб10, ЛР20, ЛР21, ЛР22, ЛР27, ЛР28, ЛР29, ЛР30, ЛР31, МР14, МР15, МР35, МР40, МР41, МР42, МР43 МР45
	В том числе практических и лабораторных занятий	2/0		
	Практическое занятие № 9	2/0	ОК 02	
Всего:		**52/0**		

3.3 Перечень лабораторных и практических работ

Темы практических занятий	Краткое содержание/ описание (цель работы)	Специализированное оборудование, технические средства, программное обеспечение (при необходимости)
Раздел 1. Общая экономическая и социальная география		
Практические занятия		
Практическое занятие №1. Определение обеспеченности стран отдельными видами природных ресурсов	Решение задач по определению и сравнению обеспеченности различных регионов и стран мира основными видами природных ресурсов.	Не требуется
Практическое занятие №2. Особенности демографической политики в странах с различным типом воспроизводства	Оценка демографической ситуации, качества трудовых ресурсов и особенностей демографической политики в различных странах и регионах мира	Не требуется
Практическое занятие №3. Сравнение структуры экономики аграрных, индустриальных и постиндустриальных стран	Определение особенностей размещения различных отраслей мирового хозяйства и направлений международной торговли товарами и факторов, формирующих международную хозяйственную специализацию стран и регионов мира.	Не требуется
Раздел 2. Регионы и страны мира		
Практические занятия		
Практическое занятие №4. Сравнение по уровню социально-экономического развития стран различных субрегионов Зарубежной Европы с использованием источников географической информации	Составление комплексной экономико-географической характеристики Зарубежной Европы	Не требуется
Практическое занятие №5. Сравнение международной промышленной специализации Китая и Индии на основании анализа данных об экспорте основных видов продукции	Составление комплексной экономико-географической характеристики Зарубежной Азии	Не требуется
Практическое занятие №6. Объяснение особенностей территориальной структуры хозяйства Канады и	Составление комплексной экономико-географической характеристики Северной и Южной Америки	Не требуется

Бразилии на основе анализа географических карт		
Практическое занятие №7. Сравнение на основе анализа статистических данных роли сельского хозяйства в экономике Алжира и Эфиопии	Составление комплексной экономико-географической характеристики Африки	Не требуется
Практическое занятие №8. Изменение направления международных экономических связей России в новых геоэкономических и геополитических условиях.	Составление комплексной экономико-географической характеристики Российской Федерации	Не требуется
Практическое занятие №9. Выявление примеров взаимосвязи глобальных проблем человечества на основе анализа различных источников географической информации и сведений об участии России в их решении.	Решение задач по взаимосвязи глобальных проблем, анализ различных источников информации по решению глобальных проблем и участии России в этих решениях.	Не требуется

4 УСЛОВИЯ РЕАЛИЗАЦИИ УЧЕБНОЙ ДИСЦИПЛИНЫ

4.1 Материально-техническое обеспечение

Для реализации программы учебной дисциплины предусмотрены следующие специальные помещения:

Кабинет социально-гуманитарных дисциплин, оснащенный в соответствии с приложением 3 образовательной программы.

Помещение для воспитательной работы, оснащенное в соответствии с приложением 3 образовательной программы.

Компьютерный класс, оснащенный в соответствии с приложением 3 образовательной программы.

4.2 Учебно-методическое и информационное обеспечение реализации программы

Основные источники:

1. Холина, В. Н. География: 10-й класс: углублённый уровень : учебник / В. Н. Холина. — 12-е изд., стер. — Москва : Просвещение, 2024. — 495 с. — ISBN 978-5-09-112415-6. — Текст : электронный // Лань : электронно-библиотечная система. — URL: https://e.lanbook.com/book/408713 (дата обращения: 03.06.2025). — Режим доступа: для авториз. пользователей.

2. Холина, В. Н. География: 11-й класс: углублённый уровень : учебник / В. Н. Холина. — 12-е изд., стер. — Москва : Просвещение, 2024. — 368 с. — ISBN 978-5-09-111507-9. — Текст : электронный // Лань : электронно-библиотечная система. — URL: https://e.lanbook.com/book/408710 (дата обращения: 03.06.2025). — Режим доступа: для авториз. пользователей.

Дополнительные источники:

1. Калуцков, В. Н. География России. Базовый и углубленный уровни: 10—11 классы : учебник и практикум для среднего общего образования / В. Н. Калуцков. — 3-е изд., перераб. и доп. — Москва : Издательство Юрайт, 2023. — 305 с. — (Общеобразовательный цикл). — ISBN 978-5-534-16446-6. — Текст : электронный // Образовательная платформа Юрайт [сайт]. — URL: https://urait.ru/bcode/531080 (дата обращения: 03.06.2025).

2. География мира. Базовый и углубленный уровни: 10—11 классы : учебник для среднего общего образования / ответственные редакторы А. В. Коломиец, А. А. Сафонов. — 3-е изд., перераб. и доп. — Москва : Издательство Юрайт, 2023. — 360 с. — (Общеобразовательный цикл). — ISBN 978-5-534-15652-2. — Текст : электронный // Образовательная платформа Юрайт [сайт]. — URL: https://urait.ru/bcode/509295 (дата обращения: 03.06.2025).

Интернет-ресурсы:

Географический атлас для учителей средней школы: сайт. – URL: http://geography.su/atlas/item/f00/s00/z0000000/ (дата обращения: 4.05.2025). – Текст: электронный.

5 КОНТРОЛЬ И ОЦЕНКА РЕЗУЛЬТАТОВ ОСВОЕНИЯ УЧЕБНОЙ ДИСЦИПЛИНЫ

Контроль и оценка результатов освоения дисциплины осуществляется преподавателем в процессе текущего контроля и промежуточной аттестации.

5.1 Текущий контроль

№	Контролируемые разделы (темы) учебной дисциплины	Контролируемые результаты (ОК и ПК, ПР, ЛР, МР)	Наименование оценочного средства	Критерии оценки
1.	**Раздел 1 Общая экономическая и социальная география**	*ОК 01, ОК 03, ОК 04, ОК 05, ОК 06 ОК 07, ОК 09*	Контрольная работа 1	См. критерий 1
2.	Тема 1.1 География как наука.	*ОК 01, ОК 09 ПРб1, ПРб3, ПРб4, ПРб6 ЛР23, ЛР24, ЛР33 МР1, МР2, МР3, МР4, МР5, МР6, МР7, МР8, МР9, МР10 МР13, МР17, МР18 МР19, МР20*	тест	См. критерий 2
3.	Тема 1.2 Природопользование и геоэкология.	*ОК 03, ОК 07 ПРб1, ПРб2, ПР3, ПРб5, ПРб6, ПРб7,ПРб8, ПР94, ПРб10, ЛР11,ЛР12,ЛР13,ЛР14, ЛР15, ЛР27, ЛР28, ЛР29, ЛР30, ЛР31, ЛР26, МР11, МР15, МР35,МР38, МР39, МР44, МР45, МР46, МР47, МР48, МР49, МР50, МР51, МР52, МР53*	тест	См. критерий 2
4.	Тема 1.3 Современная политическая карта	*ОК 04 ПРб1,ПРб3, МР31, МР32, МР33, МР34, МР36, МР54, МР56, МР57*	тест	См. критерий 2
5.	Тема 1.4 Население мира.	*ОК 05, ОК 06 ПРб1,ПРб2, ПРб3, ПРб4,ПРб7, ПРб8, ЛР1, ЛР2, ЛР3, ЛР4, ЛР5, ЛР6, ЛР7, ЛР8, ЛР9, ЛР10, ЛР16, ЛР17, ЛР18, ЛР19, МР28, МР29, МР30*	тест	См. критерий 2
6.	Тема 1.5 Мировое хозяйство	*ОК 07 ПРб1,ПРб2, ПР3,ПРб5, ПРб6, ПРб7,ПРб8,*	тест	См. критерий 2

		ПР94, ПРб10, ЛР27, ЛР28, ЛР29, ЛР30, ЛР31, МР15, МР35, МР45		
7.	**Раздел 2 Региональная экономическая и социальная география**	*ОК 06, ОК 07 ОК 08*	Контрольная работа 2	См. критерий 1
8.	Тема 2.1 Регионы мира. Зарубежная Европа.	*ОК 07 ПРб1,ПРб2, ПР3,ПРб5, ПРб6, ПРб7,ПРб8, ПР94, ПРб10, ЛР27, ЛР28, ЛР29, ЛР30, ЛР31, МР15, МР35, МР45*	тест	См. критерий 2
9.	Тема 2.2 Регионы мира. Зарубежная Азия.	*ОК 07 ПРб1,ПРб2, ПР3,ПРб5, ПРб6, ПРб7,ПРб8, ПР94, ПРб10, ЛР27, ЛР28, ЛР29, ЛР30, ЛР31, МР15, МР35, МР45*	тест	См. критерий 2
10.	Тема 2.3 Регионы мира. Америка.	*ОК 07 ПРб1,ПРб2, ПР3,ПРб5, ПРб6, ПРб7,ПРб8, ПР94, ПРб10, ЛР27, ЛР28, ЛР29, ЛР30, ЛР31, МР15, МР35, МР45*	тест	См. критерий 2
11.	Тема 2.4 Регионы мира. Африка.	*ОК 07 ПРб1,ПРб2, ПР3,ПРб5, ПРб6, ПРб7,ПРб8, ПР94, ПРб10, ЛР27, ЛР28, ЛР29, ЛР30, ЛР31, МР15, МР35, МР45*	тест	См. критерий 2
12.	Тема 2.5 Регионы мира. Австралия и Океания.	*ОК 07 ПРб1,ПРб2, ПР3,ПРб5, ПРб6, ПРб7,ПРб8, ПР94, ПРб10, ЛР27, ЛР28, ЛР29, ЛР30, ЛР31, МР15, МР35, МР45*	тест	См. критерий 2
13.	Тема 2.6 Россия на геополитической, геоэкономической и геодемографической карте мира	*ОК 06, ОК 07 ПРб1, ПРб2, ПРб3, ПРб5, ПРб6, ПРб7, ПРб8, ПР9, ПРб10, ЛР1, ЛР2, ЛР3, ЛР4, ЛР5, ЛР6, ЛР7, ЛР8, ЛР9, ЛР10, ЛР27,*	тест	См. критерий 2

		ЛР28, ЛР29, ЛР30, ЛР31, МР15, МР35, МР45		
14.	Тема 2.7 Глобальные проблемы человечества	*ОК 07, ОК 08 ПРб1,ПРб2, ПР3,ПРб5, ПРб6, ПРб7,ПРб8, ПР94, ПРб10, ЛР20, ЛР21, ЛР22, ЛР27, ЛР28, ЛР29, ЛР30, ЛР31, МР14, МР15, МР35, МР40, МР41, МР42, МР43 МР45*	тест	См. критерий 2

Критерии оценки контрольной работы:

«Отлично» - теоретическое содержание курса освоено полностью, без пробелов, умения сформированы, все предусмотренные программой учебные задания выполнены, качество их выполнения оценено высоко.

«Хорошо» - теоретическое содержание курса освоено полностью, без пробелов, некоторые умения сформированы недостаточно, все предусмотренные программой учебные задания выполнены, некоторые виды заданий выполнены с ошибками.

«Удовлетворительно» - теоретическое содержание курса освоено частично, но пробелы не носят существенного характера, необходимые умения работы с освоенным материалом в основном сформированы, большинство предусмотренных программой обучения учебных заданий выполнено, некоторые из выполненных заданий содержат ошибки.

«Неудовлетворительно» - теоретическое содержание курса не освоено, необходимые умения не сформированы, выполненные учебные задания содержат грубые ошибки.

Критерии оценки теста:

За каждый правильный ответ – 1 балл

За неправильный ответ – 0 баллов

Процент результативности (правильных ответов)	Качественная оценка индивидуальных образовательных достижений	
	балл (отметка)	вербальный аналог
90 ÷ 100	5	отлично
80 ÷ 89	4	хорошо
70 ÷ 79	3	удовлетворительно
менее 70	2	не удовлетворительно

5.2 Промежуточная аттестация

Промежуточная аттестация обучающихся осуществляется по завершении изучения учебной дисциплины «География» и позволяет определить качество и уровень ее освоения.

Форма промежуточной аттестации по дисциплине «География» - дифференцированный зачет.

Результаты обучения (ОК)	**Оценочные средства для промежуточной аттестации**
ОК 01, ОК 02, ОК 03, ОК 04, ОК 05, ОК 06, ОК 07, ОК 08, ОК 09	Тест 1. Какое государство входит в десятку стран-гигантов 1. Франция

	2. Австралия 3. Япония 4. Австрия 2. Укажите страну-архипелаг. 1. США 2. Индия 3. Индонезия 4. Испания 3. Укажите наиболее распространенную в мире форму правления. 1. абсолютная монархия 2. конституционная монархия 3. республика 4. федерация 4. Укажите неисчерпаемый вид ресурсов. 1. земельные 2. минеральные 3. биологические 4. геотермальные 5. Укажите залив, имеющий крупные запасы нефти. 1. Бискайский 2. Персидский 3. Бенгальский 4. Финский 6. Как называется наука о закономерностях воспроизводства населения? 1. этнология 2. демография 3. география 4. культурология 7. Какая страна является самой многонациональной? 1. Китай 2. Индия 3. Япония 4. Россия 8. Какой транспорт является главным загрязнителем атмосферы? 1. авиационный 2. автомобильный 3. железнодорожный 4. морской 9. Укажите морской канал, сокращающий путь из Атлантического океана в Тихий. 1. Кильский 2. Панамский 3. Суэцкий 4. Каракумский 10. Какая страна является автомобильным цехом Европы? 1. Италия 2. ФРГ 3. Великобритания 4. Франция

	11. Укажите неверное утверждение. 1. В Африке самая высокая рождаемость. 2. В африканских странах самый низкий уровень грамотности населения. 3. Этнический состав населения стран Африки отличается большой пестротой. 4. В Африке высокий уровень продолжительности жизни. 12. Какая страна Латинской Америки является социалистическим государством? 1. Венесуэла 2. Куба 3. Эквадор 4. Аргентина 13. Какая страна расположена на острове? 1. Венесуэла 2. Колумбия 3. Уругвай 4. Ямайка 14. В каком регионе наиболее высокий естественный прирост населения? 1. в Северной Америке 2. в Африке 3. в Странах СНГ 4. в зарубежной Европе 15. Наибольшее число абсолютных монархий расположено: 1. в Африке 2. в Зарубежной Азии 3. в Зарубежной Европе 4. в Латинской Америке 16. Наиболее богаты минеральными ресурсами: 1. Россия, США, Канада, Китай 2. Япония, Швейцария, Великобритания 3. ЮАР, Германия, Норвегия, ОАЭ 4. Китай, Монголия, Турция, Украина 17. Крупнейшие страны по тоннажу торгового флота мира: 1. Польша и Япония 2. Панама и Либерия 3. Греция и Алжир 4. Норвегия и Финляндия 18. Данные о численности населения Земли получают в результате: 1. опроса населения 2. переписи населения 3. анкетирования 4. сбора подписей 19. Какая из перечисленных стран входит в состав ОПЕК? 1. Норвегия 2. Саудовская Аравия 3. Канада 4. Казахстан

<table>
<tr><td></td><td>20. Выбрать строку, где все государства обладают богатыми лесными ресурсами:
1. Россия, Канада, Бразилия
2. Бразилия, Япония, Монголия
3. Россия, Польша, Китай
4. США, Италия, Алжир
Критерии оценки теста:
За каждый правильный ответ – 1 балл
За неправильный ответ – 0 баллов
<table><tr><td>Процент результативности</td><td>балл (отметка)</td></tr><tr><td>90 ÷ 100</td><td>5</td></tr><tr><td>80 ÷ 89</td><td>4</td></tr><tr><td>70 ÷ 79</td><td>3</td></tr><tr><td>менее 70</td><td>2</td></tr></table></td></tr>
<tr><td>ОК 01, ОК 02, ОК 03, ОК 04, ОК 05, ОК 06, ОК 07, ОК 08, ОК 09</td><td><u>Кейс-задача</u>
Прочитайте текст и выполните задания:
«Обладает выгодным экономико-географическим положением, граничит с высокоразвитой страной и имеет вывод к двум океанам. Столица – один из самых древних городов Нового Света, на территории которого сохранились очаги древней цивилизации. Имеются крупные запасы руд цветных металлов и нефти. По уровню развития экономики относится к «ключевым» странам».
1.О какой стране идет речь? Какой город является столицей?
2. Чем объясняется отсутствие удобной транспортной связи в стране?
3. Дополните определение, характеризующее столицу данного государства:
«Крупная форма городского расселения, образующиеся при слиянии агломераций, называется _____»

Критерии оценки
Оценка «отлично» ставится: Задание решено правильно, дано развернутое пояснение и обоснование сделанного заключения. Студент демонстрирует методологические и теоретические знания, свободно владеет научной терминологией. При разборе предложенной ситуации проявляет творческие способности, знание дополнительной литературы. Демонстрирует хорошие аналитические способности, способен при обосновании своего мнения свободно проводить аналогии между темами курса.
Оценка «хорошо» ставится: Задание решено правильно, дано пояснение и обоснование сделанного заключения. Студент демонстрирует методологические и теоретические знания, свободно владеет научной терминологией. Демонстрирует хорошие аналитические способности, однако допускает некоторые неточности при оперировании научной терминологией.
Оценка «удовлетворительно» ставится:</td></tr>
</table>

	Задание решено правильно, пояснение и обоснование сделанного заключения было дано при активной помощи преподавателя. Имеет ограниченные теоретические знания, допускает существенные ошибки при установлении логических взаимосвязей, допускает ошибки при использовании научной терминологии. Оценка «неудовлетворительно» ставится: Задание решено неправильно, обсуждение и помощь преподавателя не привели к правильному заключению. Обнаруживает неспособность к построению самостоятельных заключений. Имеет слабые теоретические знания, не использует научную терминологию.

Критерии оценки *дифференцированного зачета*

- «Отлично» - теоретическое содержание курса освоено полностью, без пробелов, умения сформированы, все предусмотренные программой учебные задания выполнены, качество их выполнения оценено высоко.
- «Хорошо» - теоретическое содержание курса освоено полностью, без пробелов, некоторые умения сформированы недостаточно, все предусмотренные программой учебные задания выполнены, некоторые виды заданий выполнены с ошибками.
- «Удовлетворительно» - теоретическое содержание курса освоено частично, но пробелы не носят существенного характера, необходимые умения работы с освоенным материалом в основном сформированы, большинство предусмотренных программой обучения учебных заданий выполнено, некоторые из выполненных заданий содержат ошибки.

«Неудовлетворительно» - теоретическое содержание курса не освоено, необходимые умения не сформированы, выполненные учебные задания содержат грубые ошибки.

Приложение 1

ОБРАЗОВАТЕЛЬНЫЕ ТЕХНОЛОГИИ

При проведении теоретических и практических/лабораторных занятий используются следующие педагогические технологии:

№ п/п	Название образовательной технологии (с указанием автора) / активные и интерактивные методы обучения	Цель использования образовательной технологии	Планируемый результат использования образовательной технологии	Описание порядка использования (алгоритм применения) технологии в практической профессиональной деятельности
1	Информационно-коммуникационные технологии (Гарольд Дж. Ливитт и Томас Л. Уислер)	-обеспечение наглядности представления информации; -обеспечение интерактивности деятельности обучающихся, -оценивание и контроль успеваемости;	-активная познавательная и учебная деятельность; -качество представления информации; -объективность контроля и быстрота фиксации результатов; -высокий уровень мотивации учебной деятельности.	Демонстрация презентаций, электронный карт атласа для сопровождения речи преподавателя, видео- и аудиоматериалов, схем, картинок, иллюстраций. Организация самостоятельной индивидуальной, и групповой работы по поиску и отбору информации, выполнению заданий. Проведение контрольных, тестов с использованием образовательного портала, интернет-ресурсов. Осуществление проверки тестов, заданий с использованием ресурсов образовательного портала, интернет-ресурсов. Проведение викторин, игр в интерактивной форме.

2	Здоровъесберегающая технология (Н.К.Смирнов)	- сохранение жизни и здоровья обучающихся;	-работоспособность обучающихся на занятии; - психическое, физическое здоровье обучающихся.	Предусматривается 4-7 видов деятельности на занятии обучающихся; Проводится динамическая пауза; Соблюдается оптимальный температурный, воздушный режим во время проведения занятия; комфортная психологическая птмосфера.
3	Кейс-технология (В.Д.Киселёв)	-применение теоретических знаний для решения практических задач; - обеспечение активности и интерактивности занятий.	- активная познавательная и учебная деятельность; -высокий уровень мотивации учебной деятельности.	Предлагаются к решению конкретные географические ситуации, содержащие проблему или противоречие. Решается кейс по следующему алгоритму: 1) исследования предложенной ситуации (кейса); 2) сбор и анализа недостающей информации; 3) обсуждение возможных вариантов решения проблемы; 4) выработка наилучшего решения.
4	Технология групповой деятельности (В.К. Дьяченко, И.Б. Первин)	-обеспечение формата дискуссий; - обеспечение соревновательных моментов; -формирование умения работа в	-активная познавательная и учебная деятельность; -высокий уровень мотивации учебной деятельности.	Обучающиеся распределяются по группам и выполняют задания.

		команде;		
5	Игровые технологии (Ф.Шиллер)	- формирование знаний по географической номенклатуре, умений показывать номенклатуру на карте; - обеспечение соревновательных моментов; - обеспечение активности и интерактивности занятий.	-активная познавательная и учебная деятельность; -высокий уровень мотивации учебной деятельности.	Для запоминания географической номенклатуры используются онлайн-игры, викторины.

Приложение 2.12 к ОПОП-П по специальности 15.02.03 Монтаж, техническое обслуживание и ремонт гидравлического и пневматического оборудования (по отраслям)

Министерство науки и высшего образования Российской Федерации

Федеральное государственное бюджетное образовательное учреждение
высшего образования
«Магнитогорский государственный технический университет
им. Г. И. Носова»
Многопрофильный колледж

РАБОЧАЯ ПРОГРАММА УЧЕБНОЙ ДИСЦИПЛИНЫ
ОУП.12 ФИЗИЧЕСКАЯ КУЛЬТУРА
Общеобразовательного цикла
программы подготовки специалистов среднего звена
по специальности 15.02.03 Монтаж, техническое обслуживание и ремонт гидравлического и
пневматического оборудования (по отраслям)

Квалификация: техник-механик

Форма обучения
очная на базе основного общего образования

Магнитогорск, 2025

Рабочая программа учебной дисциплины «Физическая культура» разработана на основе требований Федерального государственного образовательного стандарта среднего общего образования, утвержденного приказом Министерства образования и науки Российской Федерации от 17.05.2012 года № 413, на основе положений федеральной основной общеобразовательной программы среднего общего образования, утвержденной приказом Министерства просвещения Российской Федерации от 18.05.2023 года № 371, на основе требований Федерального государственного образовательного стандарта по специальности среднего профессионального образования 15.02.03 Монтаж, техническое обслуживание и ремонт гидравлического и пневматического оборудования (по отраслям), утвержденного приказом Министерства просвещения Российской Федерации от 30.11.2023 года №908, и с учетом получаемой специальности.

Организация-разработчик: Многопрофильный колледж ФГБОУ ВО «Магнитогорский государственный технический университет им. Г. И. Носова»

Разработчик:
преподаватель отделения №1 «Общеобразовательной подготовки»
Многопрофильного колледжа ФГБОУ ВО «МГТУ им. Г.И. Носова»
Алексей Владимирович Каширин

ОДОБРЕНО

Методическим объединением преподавателей физической культуры
Председатель Н.В. Рыбаков
Протокол № 5 от «22» января 2025г.

Методической комиссией МпК

Протокол № 3 от «19» февраля 2025г.

СОДЕРЖАНИЕ

1 ОБЩАЯ ХАРАКТЕРИСТИКА РАБОЧЕЙ ПРОГРАММЫ УЧЕБНОЙ ДИСЦИПЛИНЫ «ФИЗИЧЕСКАЯ КУЛЬТУРА» 981

1.1 Область применения программы 981

1.2 Цель и место дисциплины в структуре программы подготовки специалистов среднего звена 981

2 ПЛАНИРУЕМЫЕ РЕЗУЛЬТАТЫ ОСВОЕНИЯ УЧЕБНОЙ ДИСЦИПЛИНЫ 981

3 СТРУКТУРА И СОДЕРЖАНИЕ УЧЕБНОЙ ДИСЦИПЛИНЫ 997

3.1 Объем учебной дисциплины и виды учебной работы 997

3.2 Тематический план и содержание учебной дисциплины 998

3.3 Перечень лабораторных и практических работ 1010

4 УСЛОВИЯ РЕАЛИЗАЦИИ УЧЕБНОЙ ДИСЦИПЛИНЫ 1015

4.1 Материально-техническое обеспечение 1015

4.2 Учебно-методическое и информационное обеспечение реализации программы .. 1015

5 КОНТРОЛЬ И ОЦЕНКА РЕЗУЛЬТАТОВ ОСВОЕНИЯ УЧЕБНОЙ ДИСЦИПЛИНЫ 1015

5.1 Текущий контроль 1015

5.2 Промежуточная аттестация 1018

Приложение 1 1020

1 ОБЩАЯ ХАРАКТЕРИСТИКА РАБОЧЕЙ ПРОГРАММЫ УЧЕБНОЙ ДИСЦИПЛИНЫ «ФИЗИЧЕСКАЯ КУЛЬТУРА»

1.1 Область применения программы

Рабочая программа учебной дисциплины «Физическая культура» является частью программы подготовки специалистов среднего звена по специальности 15.02.03 Монтаж, техническое обслуживание и ремонт гидравлического и пневматического оборудования (по отраслям). Рабочая программа составлена для очной формы обучения.

1.2 Цель и место дисциплины в структуре программы подготовки специалистов среднего звена

Цель учебной дисциплины «Физическая культура» – формирование разносторонней, физически развитой личности, способной активно использовать ценности физической культуры для укрепления и длительного сохранения собственного здоровья, оптимизации трудовой деятельности и организации активного отдыха.

Учебная дисциплина «Физическая культура» относится к общеобразовательному циклу программы подготовки специалистов среднего звена и относится к предметной области ФГОС среднего общего образования «Физическая культура, экология и основы безопасности жизнедеятельности».

Уровень освоения учебной дисциплины в соответствии с ФГОС среднего общего образования - базовый.

Рабочая программа учебной дисциплины «Физическая культура» имеет междисциплинарную связь с общеобразовательной учебной дисциплиной «Основы безопасности и защиты Родины».

2 ПЛАНИРУЕМЫЕ РЕЗУЛЬТАТЫ ОСВОЕНИЯ УЧЕБНОЙ ДИСЦИПЛИНЫ

Освоение содержания учебной дисциплины «Физическая культура» обеспечивает достижение обучающимися следующих **результатов:**

Общие и профессиональные компетенции	Планируемые результаты обучения	
	Личностные / метапредметные	**Предметные**
ОК 01 Выбирать способы решения задач профессиональной деятельности применительно к различным контекстам	Личностные результаты освоения учебной дисциплины отражают готовность и способность обучающихся руководствоваться сформированной внутренней позицией личности, системой ценностных ориентаций, позитивных внутренних убеждений, соответствующих традиционным ценностям российского общества, расширение жизненного опыта и опыта деятельности в процессе реализации основных направлений воспитательной деятельности, в том числе в части: трудового воспитания: ЛР23. готовность к труду, осознание ценности мастерства, трудолюбие; ЛР24. готовность к активной деятельности технологической и социальной направленности, способность инициировать, планировать и самостоятельно выполнять такую деятельность; ЛР25. интерес к различным сферам профессиональной деятельности, умение совершать осознанный выбор будущей профессии и реализовывать собственные жизненные планы; ЛР26. готовность и способность к образованию и самообразованию на протяжении всей жизни; Метапредметные результаты освоения учебной дисциплины отражают: 8.1. Овладение универсальными учебными познавательными действиями: а) базовые логические действия: МР1. самостоятельно формулировать и актуализировать проблему, рассматривать ее	**ПРб4**. владение физическими упражнениями разной функциональной направленности, использование их в режиме учебной и производственной деятельности с целью профилактики переутомления и сохранения высокой работоспособности.

	всесторонне; МР2. устанавливать существенный признак или основания для сравнения, классификации и обобщения; МР3. определять цели деятельности, задавать параметры и критерии их достижения; МР4. выявлять закономерности и противоречия в рассматриваемых явлениях; МР5. вносить коррективы в деятельность, оценивать соответствие результатов целям, оценивать риски последствий деятельности; МР6. развивать креативное мышление при решении жизненных проблем; МР15. разрабатывать план решения проблемы с учетом анализа имеющихся материальных и нематериальных ресурсов; б) базовые исследовательские действия: МР7. владеть навыками учебно-исследовательской и проектной деятельности, навыками разрешения проблем; МР10. формирование научного типа мышления, владение научной терминологией, ключевыми понятиями и методами; МР11. ставить и формулировать собственные задачи в образовательной деятельности и жизненных ситуациях; МР12. выявлять причинно-следственные связи и актуализировать задачу, выдвигать гипотезу ее решения, находить аргументы для доказательства своих утверждений, задавать параметры и критерии решения; МР13. анализировать полученные в ходе решения задачи результаты, критически оценивать их достоверность, прогнозировать изменение в новых	

	условиях; МР14. давать оценку новым ситуациям, оценивать приобретенный опыт; МР16. осуществлять целенаправленный поиск переноса средств и способов действия в профессиональную среду; МР17. уметь переносить знания в познавательную и практическую области жизнедеятельности; МР18. уметь интегрировать знания из разных предметных областей; МР19. выдвигать новые идеи, предлагать оригинальные подходы и решения;	
ОК 02 Использовать современные средства поиска, анализа и интерпретаци информации и информационные технологии для выполнения задач профессиональной деятельности	Личностные результаты освоения учебной дисциплины отражают готовность и способность обучающихся руководствоваться сформированной внутренней позицией личности, системой ценностных ориентаций, позитивных внутренних убеждений, соответствующих традиционным ценностям российского общества, расширение жизненного опыта и опыта деятельности в процессе реализации основных направлений воспитательной деятельности, в том числе в части: ценности научного познания: ЛР32. сформированность мировоззрения, соответствующего современному уровню развития науки и общественной практики, основанного на диалоге культур, способствующего осознанию своего места в поликультурном мире; ЛР33. совершенствование языковой и читательской культуры как средства взаимодействия между людьми и познания мира; ЛР34. осознание ценности научной деятельности, готовность осуществлять проектную и исследовательскую деятельность индивидуально и в группе;	**ПРб2.** владение современными технологиями укрепления и сохранения здоровья, поддержания работоспособности, профилактики заболеваний, связанных с учебной и производственной деятельностью.

	Метапредметные результаты освоения учебной дисциплины отражают: 8.1. Овладение универсальными учебными познавательными действиями: в) работа с информацией: МР21. владеть навыками получения информации из источников разных типов, самостоятельно осуществлять поиск, анализ, систематизацию и интерпретацию информации различных видов и форм представления; МР22. создавать тексты в различных форматах с учетом назначения информации и целевой аудитории, выбирая оптимальную форму представления и визуализации МР23. оценивать достоверность, легитимность информации, ее соответствие правовым и морально-этическим нормам; МР24. использовать средства информационных и коммуникационных технологий в решении когнитивных, коммуникативных и организационных задач с соблюдением требований эргономики, техники безопасности, гигиены, ресурсосбережения, правовых и этических норм, норм информационной безопасности; МР25. владеть навыками распознавания и защиты информации, информационной безопасности личности;	
ОК 03. Планировать и реализовывать собственное профессиональное и личностное развитие, предпринимательскую деятельность в профессиональной сфере,	Личностные результаты освоения учебной дисциплины отражают готовность и способность обучающихся руководствоваться сформированной внутренней позицией личности, системой ценностных ориентаций, позитивных внутренних убеждений, соответствующих традиционным ценностям российского общества, расширение жизненного	**ПРб3.** владение основными способами самоконтроля индивидуальных показателей здоровья, умственной и физической работоспособности, динамики физического развития и физических качеств; **ПРб6** положительную динамику в развитии основных физических качеств (силы, быстроты, выносливости, гибкости и ловкости).

использовать знания по правовой и финансовой грамотности в различных жизненных ситуациях	опыта и опыта деятельности в процессе реализации основных направлений воспитательной деятельности, в том числе в части: духовно-нравственного воспитания: ЛР11. осознание духовных ценностей российского народа; ЛР12. сформированность нравственного сознания, этического поведения; ЛР13. способность оценивать ситуацию и принимать осознанные решения, ориентируясь на морально-нравственные нормы и ценности; ЛР14. осознание личного вклада в построение устойчивого будущего; ЛР15. ответственное отношение к своим родителям и (или) другим членам семьи, созданию семьи на основе осознанного принятия ценностей семейной жизни в соответствии с традициями народов России; трудового воспитания: ЛР23. готовность к труду, осознание ценности мастерства, трудолюбие; ЛР24. готовность к активной деятельности технологической и социальной направленности, способность инициировать, планировать и самостоятельно выполнять такую деятельность; ЛР25. интерес к различным сферам профессиональной деятельности, умение совершать осознанный выбор будущей профессии и реализовывать собственные жизненные планы; ЛР26. готовность и способность к образованию и самообразованию на протяжении всей жизни; Метапредметные результаты освоения учебной дисциплины отражают: 8.1. Овладение универсальными учебными познавательными действиями:	

	б) базовые исследовательские действия: МР3. определять цели деятельности, задавать параметры и критерии их достижения; МР6. развивать креативное мышление при решении жизненных проблем; МР11. ставить и формулировать собственные задачи в образовательной деятельности и жизненных ситуациях; МР14. давать оценку новым ситуациям, оценивать приобретенный опыт; 8.3. Овладение универсальными регулятивными действиями: а) самоорганизация: МР14. давать оценку новым ситуациям, оценивать приобретенный опыт; МР38. самостоятельно осуществлять познавательную деятельность, выявлять проблемы, ставить и формулировать собственные задачи в образовательной деятельности и жизненных ситуациях; МР39. самостоятельно составлять план решения проблемы с учетом имеющихся ресурсов, собственных возможностей и предпочтений; МР41. расширять рамки учебного предмета на основе личных предпочтений; МР42. делать осознанный выбор, аргументировать его, брать ответственность за решение; МР43. оценивать приобретенный опыт; МР44. способствовать формированию и проявлению широкой эрудиции в разных областях знаний, постоянно повышать свой образовательный и культурный уровень; б) самоконтроль: МР46. владеть навыками познавательной рефлексии	

	как осознания совершаемых действий и мыслительных процессов, их результатов и оснований; МР47. использовать приемы рефлексии для оценки ситуации, выбора верного решения; МР48. уметь оценивать риски и своевременно принимать решения по их снижению; в) эмоциональный интеллект, предполагающий сформированность: МР49. самосознания, включающего способность понимать свое эмоциональное состояние, видеть направления развития собственной эмоциональной сферы, быть уверенным в себе; МР50. саморегулирования, включающего самоконтроль, умение принимать ответственность за свое поведение, способность адаптироваться к эмоциональным изменениям и проявлять гибкость, быть открытым новому; МР51. сформированность внутренней мотивации, включающей стремление к достижению цели и успеху, оптимизм, инициативность, умение действовать, исходя из своих возможностей; МР52. эмпатии, включающей способность понимать эмоциональное состояние других, учитывать его при осуществлении коммуникации, способность к сочувствию и сопереживанию; МР53. социальных навыков, включающих способность выстраивать отношения с другими людьми, заботиться, проявлять интерес и разрешать конфликты;	
ОК 04 Эффективно взаимодействовать и работать в коллективе и команде	Метапредметные результаты освоения учебной дисциплины отражают: 8.2. Овладение универсальными коммуникативными действиями:	**ПРб5**. владение техническими приемами и двигательными действиями базовых видов спорта, активное применение их в физкультурно-оздоровительной и соревновательной деятельности, в

	б) совместная деятельность: МР31. понимать и использовать преимущества командной и индивидуальной работы; МР32. выбирать тематику и методы совместных действий с учетом общих интересов и возможностей каждого члена коллектива; МР33. принимать цели совместной деятельности, организовывать и координировать действия по ее достижению: составлять план действий, распределять роли с учетом мнений участников обсуждать результаты совместной работы; МР34. оценивать качество своего вклада и каждого участника команды в общий результат по разработанным критериям; МР36. координировать и выполнять работу в условиях реального, виртуального и комбинированного взаимодействия; МР37. осуществлять позитивное стратегическое поведение в различных ситуациях, проявлять творчество и воображение, быть инициативным; 8.3. Овладение универсальными регулятивными действиями: г) принятие себя и других людей: МР54. принимать себя, понимая свои недостатки и достоинства; МР55. принимать мотивы и аргументы других людей при анализе результатов деятельности; МР56. признавать свое право и право других людей на ошибки; МР57. развивать способность понимать мир с позиции другого человека;	сфере досуга, в профессионально-прикладной сфере.
ОК 05 Осуществлять устную и письменную коммуникацию на	Личностные результаты освоения учебной дисциплины отражают готовность и способность обучающихся руководствоваться сформированной	**ПРб1**. умение использовать разнообразные формы и виды физкультурной деятельности для организации здорового образа жизни, активного отдыха и досуга,

государственном языке Российской Федерации с учетом особенностей социального и культурного контекста	внутренней позицией личности, системой ценностных ориентаций, позитивных внутренних убеждений, соответствующих традиционным ценностям российского общества, расширение жизненного опыта и опыта деятельности в процессе реализации основных направлений воспитательной деятельности, в том числе в части: эстетического воспитания: ЛР16. эстетическое отношение к миру, включая эстетику быта, научного и технического творчества, спорта, труда и общественных отношений; ЛР17. способность воспринимать различные виды искусства, традиции и творчество своего и других народов, ощущать эмоциональное воздействие искусства; ЛР18. убежденность в значимости для личности и общества отечественного и мирового искусства, этнических культурных традиций и народного творчества; ЛР19. готовность к самовыражению в разных видах искусства, стремление проявлять качества творческой личности; Метапредметные результаты освоения учебной дисциплины отражают: 8.2. Овладение универсальными коммуникативными действиями: а) общение: МР26. осуществлять коммуникации во всех сферах жизни; МР27. распознавать невербальные средства общения, понимать значение социальных знаков, распознавать предпосылки конфликтных ситуаций и смягчать конфликты; МР28. владеть различными способами общения и	в том числе в подготовке к выполнению нормативов Всероссийского физкультурно-спортивного комплекса "Готов к труду и обороне" (ГТО).

	взаимодействия; МР29. аргументированно вести диалог, уметь смягчать конфликтные ситуации; МР30 развернуто и логично излагать свою точку зрения с использованием языковых средств;	
ОК 06. Проявлять гражданско-патриотическую позицию, демонстрировать осознанное поведение на основе традиционных российских духовно-нравственных ценностей, в том числе с учетом гармонизации межнациональных и межрелигиозных отношений, применять стандарты антикоррупционного поведения;	Личностные результаты освоения учебной дисциплины отражают готовность и способность обучающихся руководствоваться сформированной внутренней позицией личности, системой ценностных ориентаций, позитивных внутренних убеждений, соответствующих традиционным ценностям российского общества, расширение жизненного опыта и опыта деятельности в процессе реализации основных направлений воспитательной деятельности, в том числе в части: гражданского воспитания: ЛР1. сформированность гражданской позиции обучающегося как активного и ответственного члена российского общества; ЛР2. осознание своих конституционных прав и обязанностей, уважение закона и правопорядка; ЛР3. принятие традиционных национальных, общечеловеческих гуманистических и демократических ценностей; ЛР4. готовность противостоять идеологии экстремизма, национализма, ксенофобии, дискриминации по социальным, религиозным, расовым, национальным признакам; ЛР5. готовность вести совместную деятельность в интересах гражданского общества, участвовать в самоуправлении в общеобразовательной организации и детско-юношеских организациях; ЛР6. умение взаимодействовать с социальными институтами в соответствии с их функциями и	**ПРб1**. умение использовать разнообразные формы и виды физкультурной деятельности для организации здорового образа жизни, активного отдыха и досуга, в том числе в подготовке к выполнению нормативов Всероссийского физкультурно-спортивного комплекса "Готов к труду и обороне" (ГТО).

	назначением; ЛР7. готовность к гуманитарной и волонтерской деятельности; патриотического воспитания: ЛР8. сформированность российской гражданской идентичности, патриотизма, уважения к своему народу, чувства ответственности перед Родиной, гордости за свой край, свою Родину, свой язык и культуру, прошлое и настоящее многонационального народа России; ЛР9. ценностное отношение к государственным символам, историческому и природному наследию, памятникам, традициям народов России, достижениям России в науке, искусстве, спорте, технологиях и труде; ЛР10. идейная убежденность, готовность к служению и защите Отечества, ответственность за его судьбу;	
ОК 07 Содействовать сохранению окружающей среды, ресурсосбережению, применять знания об изменении климата, принципы бережливого производства, эффективно действовать в чрезвычайных ситуациях	Личностные результаты освоения учебной дисциплины отражают готовность и способность обучающихся руководствоваться сформированной внутренней позицией личности, системой ценностных ориентаций, позитивных внутренних убеждений, соответствующих традиционным ценностям российского общества, расширение жизненного опыта и опыта деятельности в процессе реализации основных направлений воспитательной деятельности, в том числе в части: экологического воспитания: ЛР27. сформированность экологической культуры, понимание влияния социально-экономических процессов на состояние природной и социальной среды, осознание глобального характера экологических проблем; ЛР28. планирование и осуществление действий в	**ПРб3.** владение основными способами самоконтроля индивидуальных показателей здоровья, умственной и физической работоспособности, динамики физического развития и физических качеств.

	окружающей среде на основе знания целей устойчивого развития человечества; ЛР29. активное неприятие действий, приносящих вред окружающей среде; ЛР30. умение прогнозировать неблагоприятные экологические последствия предпринимаемых действий, предотвращать их; ЛР31. расширение опыта деятельности экологической направленности; Метапредметные результаты освоения учебной дисциплины отражают: 8.1. Овладение универсальными учебными познавательными действиями: б) базовые исследовательские действия: МР15. разрабатывать план решения проблемы с учетом анализа имеющихся материальных и нематериальных ресурсов; МР16. осуществлять целенаправленный поиск переноса средств и способов действия в профессиональную среду; 8.2. Овладение универсальными коммуникативными действиями: б) совместная деятельность: МР35. предлагать новые проекты, оценивать идеи с позиции новизны, оригинальности, практической значимости; 8.3. Овладение универсальными регулятивными действиями: б) самоконтроль: МР45. давать оценку новым ситуациям, вносить коррективы в деятельность, оценивать соответствие результатов целям;	
ОК 08 Использовать средства физической	Личностные результаты освоения учебной дисциплины отражают готовность и способность	**ПР61** умение использовать разнообразные формы и виды физкультурной деятельности для организации

культуры для сохранения и укрепления здоровья в процессе профессиональной деятельности и поддержания необходимого уровня физической подготовленности	обучающихся руководствоваться сформированной внутренней позицией личности, системой ценностных ориентаций, позитивных внутренних убеждений, соответствующих традиционным ценностям российского общества, расширение жизненного опыта и опыта деятельности в процессе реализации основных направлений воспитательной деятельности, в том числе в части: физического воспитания: ЛР20. сформированность здорового и безопасного образа жизни, ответственного отношения к своему здоровью; ЛР21. потребность в физическом совершенствовании, занятиях спортивно-оздоровительной деятельностью; ЛР22. активное неприятие вредных привычек и иных форм причинения вреда физическому и психическому здоровью; ЛР25. интерес к различным сферам профессиональной деятельности, умение совершать осознанный выбор будущей профессии и реализовывать собственные жизненные планы; ЛР26. готовность и способность к образованию и самообразованию на протяжении всей жизни; Метапредметные результаты освоения учебной дисциплины отражают: 8.1. Овладение универсальными учебными познавательными действиями: б) базовые исследовательские действия: МР14. давать оценку новым ситуациям, оценивать приобретенный опыт; 8.3. Овладение универсальными регулятивными действиями: а) самоорганизация: МР40. давать оценку новым ситуациям;	здорового образа жизни, активного отдыха и досуга, в том числе в подготовке к выполнению нормативов Всероссийского физкультурно-спортивного комплекса "Готов к труду и обороне" (ГТО); **ПР62** владение современными технологиями укрепления и сохранения здоровья, поддержания работоспособности, профилактики заболеваний, связанных с учебной и производственной деятельностью; **ПР63** владение основными способами самоконтроля индивидуальных показателей здоровья, умственной и физической работоспособности, динамики физического развития и физических качеств; **ПР64** владение физическими упражнениями разной функциональной направленности, использование их в режиме учебной и производственной деятельности с целью профилактики переутомления и сохранения высокой работоспособности; **ПР65** владение техническими приёмами и двигательными действиями базовых видов спорта, активное применение их в игровой и соревновательной деятельности; **ПР66** положительную динамику в развитии основных физических качеств (силы, быстроты, выносливости, гибкости и ловкости).

	МР41. расширять рамки учебного предмета на основе личных предпочтений; МР42. делать осознанный выбор, аргументировать его, брать ответственность за решение; МР43. оценивать приобретенный опыт;	
ОК 09 Пользоваться профессиональной документацией на государственном и иностранном языках.	Личностные результаты освоения учебной дисциплины отражают готовность и способность обучающихся руководствоваться сформированной внутренней позицией личности, системой ценностных ориентаций, позитивных внутренних убеждений, соответствующих традиционным ценностям российского общества, расширение жизненного опыта и опыта деятельности в процессе реализации основных направлений воспитательной деятельности, в том числе в части: ценности научного познания: ЛР33. совершенствование языковой и читательской культуры как средства взаимодействия между людьми и познания мира; Метапредметные результаты освоения учебной дисциплины отражают: 8.1. Овладение универсальными учебными познавательными действиями: б) базовые исследовательские действия: МР7. владеть навыками учебно-исследовательской и проектной деятельности, навыками разрешения проблем; МР8. способность и готовность к самостоятельному поиску методов решения практических задач, применению различных методов познания; МР9. овладение видами деятельности по получению нового знания, его интерпретации, преобразованию и применению в различных учебных ситуациях, в том числе при создании учебных и социальных проектов;	**ПРб2.** владение современными технологиями укрепления и сохранения здоровья, поддержания работоспособности, профилактики заболеваний, связанных с учебной и производственной деятельностью.

	МР10. формирование научного типа мышления, владение научной терминологией, ключевыми понятиями и методами;	

3 СТРУКТУРА И СОДЕРЖАНИЕ УЧЕБНОЙ ДИСЦИПЛИНЫ

3.1 Объем учебной дисциплины и виды учебной работы

Вид учебной работы	Объем в часах	В т.ч. в форме практической подготовки
Объем образовательной программы учебной дисциплины	**74**	0
в т. ч.:		
Основное содержание	**63**	**0**
теоретическое обучение	0	0
практические занятия	62	0
лабораторные занятия	0	0
Профессионально-ориентированное содержание (содержание прикладного модуля)	**12**	**0**
теоретическое обучение	0	0
практические занятия	12	0
лабораторные занятия	0	0
промежуточная аттестация		
Промежуточная аттестация *дифференцированный зачет*		

3.2 Тематический план и содержание учебной дисциплины

Наименование разделов и тем	Содержание учебного материала и формы организации деятельности обучающихся	Объем, акад. ч / в том числе в форме практической подготовки, акад. ч	Код ОК ПК	Код ПР, ЛР, МР
1	*2*	*3*		
Раздел 1 Знания о физической культуре		**1/0**		
Тема 1.1 Знания о физической культуре	**Содержание**	**1/0**		
	Характеризовать физическую культуру как явление культуры, ее направления и формы организации, роль и значение в жизни современного человека и общества. Ориентироваться в основных статьях Федерального закона "О физической культуре и спорте в Российской Федерации", руководствоваться ими при организации активного отдыха в разнообразных формах физкультурно-оздоровительной и спортивно-массовой деятельности. Положительно оценивать связь современных оздоровительных систем физической культуры и здоровья человека, раскрывать их целевое назначение и формы организации, возможность использовать для самостоятельных занятий с учетом индивидуальных интересов и функциональных возможностей.	-	ОК 08 ОК 01 ОК 05 ОК 09	ПР61, ПР65 ЛР6, ЛР20, МР 14, ПРб4, ЛР23, МР1,ПРб1, ЛР16 ПРб2,МР7,МР8, ЛР33,МР15,МР5, МР6
	Профессионально-ориентированное содержание	**1/0**		
	В том числе практических занятий	**1/0**		
	Практическое занятие №1 Подбор физических упражнений для проведения производственной гимнастики.	**1/0**		
Раздел 2 Способы самостоятельной двигательной деятельности		**2/0**		
Тема 2.1 Организация самостоятельных занятий	**Содержание**	**2/0**		
	Проектировать досуговую деятельность с включением в ее содержание разнообразных форм активного отдыха, тренировочных и оздоровительных занятий, физкультурно-массовых мероприятий и спортивных соревнований. Контролировать показатели индивидуального здоровья и функционального состояния организма, использовать их при планировании содержания и направленности самостоятельных занятий кондиционной тренировкой, оценке ее эффективности;	-	ОК 08 ОК 02 ОК 07 ОК 09	ПР61, ПРб3, ПР65, ЛР1, ЛР5, ЛР20, ЛР21, ЛР26, МР 14, ПРб2,ЛР33,ЛР32, МР24,МР25,МР9

	Планировать системную организацию занятий кондиционной тренировкой, подбирать содержание и контролировать направленность тренировочных воздействий на повышение физической работоспособности и выполнение норм Комплекса "Готов к труду и обороне".			
	Профессионально-ориентированное содержание	**2/0**		
	В том числе практических занятий	**2/0**		
	Практическое занятие №2 Составление и проведение комплексов упражнений для производственной гимнастики, комплексов упражнений для профилактики профессиональных заболеваний.	**2/0**		
Раздел 3 Физическое совершенствование		**1/0**		
Тема 3.1 Физическое совершенствование	**Содержание**	**1/0**		
	Выполнять упражнения корригирующей и профилактической направленности, использовать их в режиме учебного дня и системе самостоятельных оздоровительных занятий. Выполнять комплексы упражнений из современных систем оздоровительной физической культуры, использовать их для самостоятельных занятий с учетом индивидуальных интересов в Физическом развитии и физическом совершенствовании; выполнять упражнения общефизической подготовки, использовать их в планировании кондиционной тренировки. Демонстрировать основные технические и тактические действия в игровых видах спорта в условиях учебной и соревновательной деятельности, осуществлять судейство по одному из освоенных видов (футбол, волейбол, баскетбол). Демонстрировать приросты показателей в развитии основных физических качеств, результатов в тестовых заданиях Комплекса "Готов к труду и обороне".	-	ОК 08 ОК 03 ОК 06	ПРб1, ПР62, ПР66; ЛР10,ЛР20,ЛР21, ЛР23,ЛР24, ЛР25,ЛР26 МР8,МР14,МР43, ПРб6, ПРб3,ПРб1
	Профессионально-ориентированное содержание	**1/0**		
	В том числе практических занятий	**1/0**		
	Практическое занятие №3 Составление и проведение комплексов упражнений для профессионально-прикладной физической подготовки.	**1/0**		
Модуль 1 Легкая атлетика		**10/0**		
Тема 1.1. Легкая атлетика	**Содержание**	10/0		
	Развитие выносливости. Бег с максимальной скоростью в режиме повторно-интервального метода. Бег по пересеченной местности (кроссовый бег). Гладкий бег с равномерной скоростью в разных зонах	-	ОК 04 ОК 08	ПР61,ПР62,ПР63, ПР64,ПР65,ПР66 ЛР20, ЛР21,

	интенсивности. Повторный бег с препятствиями в максимальном темпе. Равномерный повторный бег с финальным ускорением (на разные дистанции). *Развитие силовых способностей*. Специальные прыжковые упражнения. Прыжки вверх с доставанием подвешенных предметов. Прыжки в полуприседе (на месте, с продвижением в разные стороны). Запрыгивание с последующим спрыгиванием. Прыжки в глубину по методу ударной тренировки. Прыжки в высоту с продвижением и изменением направлений, поворотами вправо и влево, на правой, левой ноге и поочередно. Бег в горку с дополнительным отягощением и без него. Комплексы упражнений с набивными мячами. Комплексы силовых упражнений по методу круговой тренировки. *Развитие скоростных способностей.* Бег на месте с максимальной скоростью и темпом с опорой на руки и без опоры. Максимальный бег в горку и с горки. Повторный бег на короткие дистанции с максимальной скоростью (по прямой, на повороте и со старта). Бег с максимальной скоростью "с ходу". Прыжки через скакалку в максимальном темпе.; прыжки в длину. Ускорение, переходящее в многоскоки, и многоскоки, переходящие в бег с ускорением. Подвижные и спортивные игры, эстафеты. Развитие координации движений. Специализированные комплексы упражнений на развитие координации. Техника безопасности.			ЛР22, ЛР23 МР16, МР17, МР31 МР38, МР48
	В том числе практических занятий	10/0		
	Практическое занятие №4 Бег на короткие дистанции	4/0		
	Практическое занятие №5 Бег на средние дистанции	4/0		
	Практическое занятие №6 Бег на длинные дистанции	2/0		
Модуль 2 Гимнастика		**4/0**		
Тема 2.1 Гимнастика	**Содержание**	4/0		
	Развитие гибкости. Наклоны туловища вперед, назад, в стороны с возрастающей амплитудой движений в положении стоя, сидя, сидя ноги в стороны. Упражнения с гимнастической палкой (укороченной скакалкой) для развития подвижности плечевого сустава. Комплексы общеразвивающих упражнений с повышенной амплитудой для плечевых, локтевых, тазобедренных и коленных суставов для развития подвижности позвоночного столба. Комплексы активных и пассивных упражнений с большой амплитудой движений. Упражнения для	-	ОК 04 ОК 08	ПР61,ПР62,ПР63, ПР64,ПР65,ПР66 ЛР20, ЛР21, ЛР22, ЛР23 МР1, МР2, МР3 МР5, МР8, МР11, МР14, МР17, МР38 МР43, МР48

	развития подвижности суставов (полушпагат, шпагат, складка, мост). *Развитие координации движений*. Прохождение усложненной полосы препятствий, кувырки (вперед, назад), преодоление препятствий прыжком с опорой на руку, безопорным прыжком, быстрым лазаньем. Броски теннисного мяча правой и левой рукой в подвижную и неподвижную мишень, с места и с разбега. Касание правой и левой ногой мишеней, подвешенных на разной высоте, с места и с разбега. Разнообразные прыжки через гимнастическую скакалку на месте и с продвижением. Прыжки на точность отталкивания и приземления. *Развитие силовых способностей.* Подтягивание в висе и отжимание в упоре. Передвижения в висе и упоре на руках на перекладине (юноши), подтягивание в висе стоя (лежа) на низкой перекладине (девушки), отжимания в упоре лежа с изменяющейся высотой опоры для рук и ног, отжимание в упоре на низких брусьях, поднимание ног в висе на гимнастической стенке до посильной высоты, сгибание туловища с различной амплитудой движений (на животе и на спине), комплексы упражнений с гантелями с индивидуально подобранной массой (движения руками, повороты на месте, наклоны, подскоки со взмахом рук), метание набивного мяча из различных исходных положений, комплексы упражнений избирательного воздействия на отдельные мышечные группы (с увеличивающимся темпом движений без потери качества выполнения), элементы атлетической гимнастики, приседания на одной ноге (с опорой на руку для сохранения равновесия). *Развитие выносливости.* Упражнения с непредельными отягощениями, выполняемые в режиме умеренной интенсивности в сочетании с напряжением мышц и фиксацией положений тела. Повторное выполнение гимнастических упражнений с уменьшающимся интервалом отдыха (по типу "круговой тренировки"). Комплексы упражнений с отягощением, выполняемые в режиме непрерывного и интервального методов. Техника безопасности.			
	В том числе практических занятий	4/0		
	Практическое занятие №7 Наклон вперед стоя на гимнастической скамье.	2/0		
	Практическое занятие №8 Сгибание и разгибание рук в упоре лежа	2/0		
Модуль 3 Спортивные игры		**40/0**		
Тема 3.1 Баскетбол	**Содержание**	**10/0**		
	Развитие скоростных способностей. Ходьба и бег в различных	-	ОК 04	ПР62,ПР63,

	направлениях с максимальной скоростью с внезапными остановками и выполнением различных заданий (например, прыжки вверх, назад, вправо, влево, приседания). Ускорения с изменением направления движения. Бег с максимальной частотой (темпом) шагов с опорой на руки и без опоры. Выпрыгивание вверх с доставанием ориентиров левой (правой) рукой. Челночный бег (чередование прохождения заданных отрезков дистанции лицом и спиной вперед). Бег с максимальной скоростью с предварительным выполнением многоскоков. Передвижения с ускорениями и максимальной скоростью приставными шагами левым и правым боком. Ведение баскетбольного мяча с ускорением и максимальной скоростью. Прыжки вверх на обеих ногах и на одной ноге с места и с разбега. Прыжки с поворотами на точность приземления. Передача мяча двумя руками от груди в максимальном темпе при встречном беге в колоннах. Кувырки вперед, назад, боком с последующим рывком на 3 - 5 м. Подвижные и спортивные игры, эстафеты. *Развитие силовых способностей.* Комплексы упражнений с дополнительным отягощением на основные мышечные группы. Ходьба и прыжки в глубоком приседе. Прыжки на одной ноге и обеих ногах с продвижением вперед, по кругу, "змейкой", на месте с поворотом на 180 и 360. Прыжки через скакалку в максимальном темпе на месте и с передвижением. Многоскоки с последующим ускорением и ускорение с последующим выполнением многоскоков. Броски набивного мяча из различных исходных положений, с различной траекторией полета одной рукой и обеими руками, стоя, сидя, в полуприседе. *Развитие выносливости*. Повторный бег с максимальной скоростью, с уменьшающимся интервалом отдыха. Гладкий бег по методу непрерывно-интервального упражнения. Гладкий бег в режиме большой и умеренной интенсивности. Игра в баскетбол с увеличивающимся объемом времени игры. *Развитие координации движений.* Броски баскетбольного мяча по неподвижной и подвижной мишени. Бег с "тенью" (повторение движений партнера). Прыжки по разметкам с изменяющейся амплитудой движений. Броски мяча в стену одной рукой (обеими руками) с последующей его ловлей (обеими руками и одной рукой) после отскока от стены (от пола). Ведение мяча с изменяющейся по команде скоростью и направлением передвижения. *Индивидуальные, групповые технические действия с мячом*:		ОК 08	ПР64, ПР65, ПР66; ЛР20, ЛР21, ЛР22, ЛР23; МР1, МР3, МР8, МР13, МР14, МР16 МР17,МР18, МР28, МР29, МР31,МР33, МР34, МР36,МР47 МР54, МР55,МР56

	специальные упражнения мячами; ведение мяча различными способами в баскетболе; передачи мяча различными способами в баскетболе; броски мяча различными способами в баскетболе. Техника безопасности игры. Закрепление правил игры в условиях игровой и учебной деятельности. Технико-тактические командные действия в игре.			
	В том числе практических занятий	10/0		
	Практическое занятие №9 Техника владения мячом	4/0		
	Практическое занятие №10 Игровая подготовка	4/0		
	Практическое занятие №11 Правила игры	2/0		
Тема 3.2 Настольный теннис	**Содержание**	**6/0**		
	Развитие физических качеств в настольном теннисе. Совершенствование технической и тактической подготовки в настольном теннисе. Упражнения для обучения технико-тактическим действиям: жонглирование, подачи (по прямой, по диагонали, короткие, длинные); накаты, подрезки, удары. Тактика одиночной игры в защите, в атаке. Тактика парной игры: защитные действия игроков, атакующие действия игроков. Совершенствование технических приемов и тактических действий в настольном теннисе. *Упражнения специальной физической подготовки.* Бег на короткие дистанции, многоскоки, приставные шаги и выпады, прыжки через гимнастическую скамейку. имитация передвижений в игровой стойке, ускорения с различной скоростью, челночный бег. Тактика смешанных (микст) игр: тактические действия юноши в атаке и в защите, тактические действия девушки в атаке, в защите. Комбинационная игра: быстрые атакующие удары с перемещением обучающегося у теннисного стола, чередование технических элементов. Одиночные, парные игры. Техника безопасности игры. Закрепление правил игры в условиях игровой и учебной деятельности. Правила игры. Техника безопасности игры. Игра по правилам.	-	ОК 04 ОК 08	ПР62,ПР63, ПР64, ПР65, ПР66; ЛР20, ЛР21, ЛР22, ЛР23; МР1, МР3, МР8, МР13, МР14, МР16 МР17,МР18, МР28, МР29, МР31,МР33, МР34, МР36,МР47 МР54, МР55,МР56
	В том числе практических занятий	6/0		
	Практическое занятие №12 Техника игры.	3/0		
	Практическое занятие №13 Правила игры.	1/0		
	Практическое занятие №14 Игровая подготовка.	2/0		
Тема 3.3 Бадминтон	**Содержание**	**4/0**		

	Развитие физических качеств в бадминтоне. Совершенствование технической и тактической подготовки в бадминтоне. Упражнения для обучения технико-тактическим действиям: короткие удары с задней линии площадки, плоские удары, выполняемые открытой и закрытой стороной ракетки. Тактика одиночной игры в защите, в атаке. Тактика парной игры: защитные действия игроков, атакующие действия игроков. Расположение игроков от атаки к защите и наоборот. Совершенствование технических приемов и тактических действий в бадминтоне. *Упражнения специальной физической подготовки.* Бег на короткие дистанции, многоскоки, приставные шаги и выпады, прыжки через гимнастическую скамейку. имитация передвижений в игровой стойке, сгибание и разгибание рук в упоре лежа. Иммитация ударов с ракеткой без валана. Прикладные упражнения и технические действия в бадминтоне. Удары "смеш": высоко-далекие удары по прямой, по диагонали, в правый и левый угол площадки, укороченные удары на сетку, плоские удары в средней зоне площадки. Тактика смешанных игр: тактические действия юноши в атаке и в защите, тактические действия девушки в атаке, в защите. Комбинационная игра: быстрые атакующие удары со смещением обучающегося к задней линии, удары по низкой траектории в среднюю зону площадки. Техника безопасности игры. Закрепление правил игры в условиях игровой и учебной деятельности.	-	ОК 04 ОК 08	ПРб3,ПРб4, ПРб5, ПР66; ЛР20, ЛР21, ЛР22, ЛР23; МР1, МР3, МР8, МР13, МР14, МР16 МР17,МР18, МР28, МР29, МР31,МР33, МР34, МР36,МР47 МР54, МР55,МР56
	В том числе практических занятий	4/0		
	Практическое занятие №15 Техника и правила игры.	2/0		
	Практическое занятие №16 Игровая подготовка.	2/0		
Тема 3.4 Волейбол	**Содержание**	**10/0**		
	Развитие скоростно-силовых способностей. Прыжки вверх из положения приседа или полуприседа. Прыжки вверх с попеременным отталкиванием ногами. Прыжки с разбега толчком двумя ногами с доставанием маркировки как можно выше. Имитация блока после одного приставного шага (выпрыгивание из полуприседа и глубокого приседа). Броски набивного мяча из различных исходных положений, с различной траекторией полета одной рукой и обеими руками. *Развитие координации движений*. Специальные упражнения для максимально быстрого перемещения по площадке для выхода к мячу с	-	ОК 04 ОК 08	ПР62, ПР63, ПР64, ПР65, ПР66; ЛР20, ЛР21, ЛР22, ЛР23; МР1, МР3, МР8, МР13, МР14, МР16 МР17,МР18, МР28, МР29, МР31,МР33, МР34, МР36,МР47

	последующим выполнением технических приемов в волейболе, многоскоки, приставные шаги и выпады, прыжки через гимнастическую скамейку. Координационные способности в волейболе проявляется при выполнении всех техникотактических действий и тесно связаны *с силой, быстротой, выносливостью, гибкостью.* *Индивидуальные, групповые технические действия с мячом.* Передача мяча различными способами. Подача мяча различными способами. Нападающий удар. Приём мяча снизу двумя руками, приём мяча одной рукой Игровые комбинации и упражнения в парах, тройках, группах и тактические действия (в процессе учебной игры и в соревновательной деятельности). Техника безопасности игры. Игра по упрощённым правилам волейбола. Закрепление правил игры в условиях игровой и учебной деятельности. Технико-тактические командные действия в игре.			МР54, МР55,МР56
	В том числе практических занятий	10/0		
	Практическое занятие №17 Техника игры	4/0		
	Практическое занятие №18 Правила игры	1/0		
	Практическое занятие №19 Игровая подготовка	5/0		
Тема 3.5 Мини-футбол	**Содержание**	**10/0**		
	Развитие скоростных способностей. Старты из различных положений с последующим ускорением. Бег с максимальной скоростью по прямой, с остановками (по свистку, заданному сигналу), с ускорениями, изменением направления передвижения. Бег в максимальном темпе. Бег и ходьба спиной вперед с изменением темпа и направления движения (по прямой, по кругу, "змейкой"). Бег с максимальной скоростью с поворотами на 180 и 360. Прыжки через скакалку в максимальном темпе. Прыжки по разметке на правой (левой) ноге, между стоек, спиной вперед. Прыжки вверх на обеих ногах и одной ноге с продвижением вперед. Удары по мячу в стенку в максимальном темпе. Ведение мяча с остановками и ускорениями, "дриблинг" мяча с изменением направления движения. Подвижные и спортивные игры, эстафеты. *Развитие силовых способностей.* Комплексы упражнений с дополнительным отягощением на основные мышечные группы. Многоскоки через препятствия. Спрыгивание с возвышенной опоры с последующим ускорением, прыжком в длину и в высоту. Прыжки на обеих ногах с дополнительным отягощением (вперед, назад, в приседе,	-	ОК 04 ОК 08	ПР62, ПР63, ПР64, ПР65, ПР66; ЛР20, ЛР21, ЛР22, ЛР23; МР1, МР3, МР8, МР13, МР14, МР16 МР17,МР18, МР28, МР29, МР31,МР33, МР34, МР36,МР47 МР54, МР55,МР56

	с продвижением вперед). *Развитие выносливости*. Равномерный бег на средние и длинные дистанции. Повторные ускорения с уменьшающимся интервалом отдыха. Повторный бег на короткие дистанции с максимальной скоростью и уменьшающимся интервалом отдыха. *Индивидуальные, групповые технические действия с мячом.* Ведение мяча ногой различными способами - с изменением скорости и направления движения, с различным сочетанием техники владения мячом (развороты с мячом, обманные движения "финты", удары по мячу ногой). Остановка мяча ногой различными способами. Обманные движения (финты). Вбрасывание мяча. Игровые комбинации и упражнения в парах, тройках, группах и тактические действия (в процессе учебной игры и в соревновательной деятельности). Игра в футбол по упрощенным правилам. Техника безопасности игры. Закрепление правил игры в условиях игровой и учебной деятельности.			
	В том числе практических занятий	10/0		
	Практическое занятие №20 Техника игры.	4/0		
	Практическое занятие №21 Правила игры.	1/0		
	Практическое занятие №22 Игровая подготовка.	5/0		
Модуль 4 Базовая физическая подготовка. ГТО		**10/0**		
Тема 4.1 ГТО. Общая физическая подготовка	**Содержание**	**4/0**		
	Физическая подготовка к выполнению нормативов комплекса "Готов к труду и обороне" *Развитие силовых способностей*. Комплексы общеразвивающих и локально воздействующих упражнений, отягощенных весом собственного тела и с использованием дополнительных средств (гантелей, набивных мячей, штанги и других). Комплексы упражнений на тренажерных устройствах. Упражнения на гимнастических снарядах (брусьях, перекладинах, гимнастической стенке и других). Броски набивного мяча двумя и одной рукой разными способами. Прыжковые упражнения (напрыгивание и спрыгивание, прыжки через скакалку, многоскоки). Бег с дополнительным отягощением (в горку и с горки, на короткие дистанции, эстафеты). Передвижения в висе и упоре на руках. Лазанье (по гимнастической стенке). Переноска непредельных тяжестей (сверстников способом на спине). Подвижные игры с силовой направленностью (импровизированный баскетбол с набивным мячом и	-	ОК 04 ОК 08	ПРб1, ПР62, ПРб3, ПРб4, ПРб5, ПР66, ЛР20, ЛР21, ЛР22, ЛР23; МР1, МР2, МР3, МР4, МР5, МР8, МР9, МР11, МР12, МР13, МР14,МР16, МР17, МР18,МР31, МР37, МР38, МР43 МР46, МР47, МР48

	другое). *Развитие скоростных способностей.* Бег на месте в максимальном темпе (в упоре о гимнастическую стенку и без упора). Челночный бег. Бег по разметке с максимальным темпом. Повторный бег с максимальной скоростью и максимальной частотой шагов (10 - 15 м). Бег с ускорениями из разных исходных положений. Бег с максимальной скоростью и собиранием малых предметов, лежащих на полу и на разной высоте. Стартовые ускорения по дифференцированному сигналу. Метание малых мячей по движущимся мишеням (катящейся, раскачивающейся, летящей). Ловля теннисного мяча после отскока от пола, стены (правой и левой рукой). Передача теннисного мяча в парах правой (левой) рукой и попеременно. Ведение теннисного мяча ногами с ускорением по прямой, по кругу, вокруг стоек. Прыжки через скакалку на месте и в движении с максимальной частотой прыжков. Преодоление полосы препятствий, включающей в себя прыжки на разную высоту и длину, по разметке, бег с максимальной скоростью в разных направлениях и с преодолением опор различной высоты и ширины, повороты, обегание различных предметов (легкоатлетических стоек, мячей, лежащих на полу или подвешенных на высоте). Эстафеты и подвижные игры со скоростной направленностью. Технические действия из базовых видов спорта, выполняемые с максимальной скоростью движений. *Развитие выносливости*. Равномерный бег в режимах умеренной и большой интенсивности. *Развитие координации* движений. Метание малых и больших мячей в мишень (неподвижную и двигающуюся). Упражнения в статическом равновесии. Упражнения в воспроизведении пространственной точности движений руками, ногами, туловищем. Упражнение на точность дифференцирования мышечных усилий. Подвижные и спортивные игры. *Развитие гибкости.* Комплексы общеразвивающих упражнений (активных и пассивных), выполняемых с большой амплитудой движений. Упражнения на растяжение и расслабление мышц. Специальные упражнения для развития подвижности суставов (полушпагат, шпагат, выкруты гимнастической палки).			
	Профессионально-ориентированное содержание	4/0		
	В том числе практических занятий	4/0		
	Практическое занятие №23 Упражнения для развития физических	2/0		

	качеств.			
	Практическое занятие №24 Комплексы упражнений для профилактики профессиональных заболеваний.	2/0		
Тема 4.2 Атлетическая гимнастика	**Содержание**	**4/0**		
	Круговой метод тренировки для развития силы основных мышечных групп с эспандерами, амортизаторами из резины, гантелями, гирей, штангой. Техника безопасности занятий. Основы тренировочного процесса: Анатомия мышц, разминка, стрейтчинг. Дыхательная гимнастика используется для повышения основных функциональных систем: дыхательной и сердечно-сосудистой. Позволяет увеличивать жизненную ёмкость лёгких. Коррекция индивидуальных нарушений здоровья Специальные комплексы на все группы мышц. Специальные комплексы упражнения для развития гибкости и их использование в процессе физкультурных занятий. Техника безопасности.	-	ОК 04 ОК 08	ПРб1, ПР62, ПРб3, ПРб4, ПРб5, ПР66, ЛР20, ЛР21, ЛР22, ЛР23 МР1, МР2, МР3, МР4, МР5, МР8, МР9, МР11, МР12, МР13, МР14,МР16, МР17, МР18,МР31, МР37, МР38, МР43 МР46, МР47, МР48
	Профессионально-ориентированное содержание	4/0		
	В том числе практических занятий	4/0		
	Практическое занятие №25 Основы тренировочного процесса с учетом специфики будущей профессиональной деятельности.	2/0		
	Практическое занятие №26 Комплексы упражнений с учетом специфики будущей профессиональной деятельности.	2/0		
Тема 4.3 Перетягивание каната	**Содержание**	**2/0**		
	Комплексы упражнений для развития физических качеств (ловкости, гибкости, силы, выносливости, быстроты и скоростных способностей). Комплексы упражнений, формирующие двигательные умения и навыки технических приемов и тактических действий канатчика. Технические приемы и тактические действия в перетягивании каната.	-	ОК 04 ОК 08	ПРб1, ПР62, ПРб3, ПРб4, ПРб5, ПР66, ЛР20, ЛР21, ЛР22, ЛР23 МР1, МР2, МР3, МР4, МР5, МР8, МР9, МР11, МР12, МР13, МР14,МР16, МР17, МР18,МР31, МР37, МР38, МР43 МР46, МР47, МР48
	В том числе практических занятий	2/0		
	Практическое занятие №27 Тактика ведения схватки.	2/0		
Модуль 5. Городошный спорт		**2/0**		
Тема 5.1 Городошный спорт	**Содержание**	**2/0**		

	Комплексы упражнений для развития физических качеств (ловкости, гибкости, силы, выносливости, быстроты и скоростных способностей). Комплексы упражнений, формирующие двигательные умения и навыки технических приемов и тактических действий городошника. Технические приемы и тактические действия в городошном спорте. Бросок биты с полукона, бросок биты с кона.	-	ОК 04 ОК 08	ПРб1, ПР62, ПРб3, ПР64, ПРб5, ПР66, ЛР20, ЛР21, ЛР22, ЛР23 МР1, МР2, МР3, МР4, МР5, МР8, МР9, МР11, МР12, МР13, МР14,МР16, МР17, МР18,МР31, МР37, МР38, МР43 МР46, МР47, МР48
	В том числе практических занятий	2/0		
	Практическое занятие №28 Выбивание одиночных и простых фигур.	1/0		
	Практическое занятие №29 Тактика ведения игры	1/0		
Модуль 6 Самбо		**4/0**		
Тема 6.1 Самбо	**Содержание**	4/0		
	Комплексы упражнений для развития физических качеств (ловкости, гибкости, силы, выносливости, быстроты и скоростных способностей). Комплексы упражнений, формирующие двигательные умения и навыки самбиста: Общеподготовительные упражнения (ОРУ, упражнения со снарядами, на снарядах из других видов спорта (легкая и тяжелая атлетика, гимнастика). Специально-подготовительные упражнения (имитационные, в том числе прыжковые, упражнения на специальных тренажерах, модернизированные спортивные игры (элементы баскетбола, гандбола, футбола, регби), проводимые с учетом специализации самбо, основные соревновательные упражнения. Комплексы специально-подготовительных упражнений для выполнения основных технических элементов самбо. Техника безопасности.	-	ОК 04 ОК 08	ПР62, ПРб3, ПР64,ПРб5,ПР66; ЛР4, ЛР5, ЛР13, ЛР20, ЛР21, ЛР22, ЛР23; МР1, МР2, МР3, МР4, МР5, МР6, МР8, МР9, МР11, МР12, МР13,МР14, МР16,МР17, МР18, МР31,МР37, МР38, МР43 МР46, МР47, МР48
	В том числе практических занятий	4/0		
	Практическое занятие №30 Технико-тактические основы самбо: стойки, дистанции, захваты, перемещения.	1/0		
	Практическое занятие №31 Тактическая подготовка. Игры-задания. Схватки по заданию в парах и группах занимающихся. Моделирование ситуаций самозащиты	2/0		
	Практическое занятие №32 Техника движения рук, ног, туловища	1/0		
Промежуточная аттестация дифференцированный зачет				
Всего:		**74/0**		

3.3 Перечень лабораторных и практических работ

Темы лабораторных и (или) практических занятий	Краткое содержание/ описание (цель работы)	Специализированное оборудование, технические средства, программное обеспечение (при необходимости)
Практические занятия		
Практическое занятие №1. Подбор физических упражнений для проведения производственной гимнастики.	Комплексы активных и пассивных упражнений с большой амплитудой движений. Упражнения для развития подвижности суставов.	Свисток, маты, скакалки, гимнастические коврики, обручи.
Практическое занятие №2. Составление и проведение комплексов упражнений для производственной гимнастики, комплексов упражнений для профилактики профессиональных заболеваний.	Комплексы активных и пассивных упражнений с большой амплитудой движений. Упражнения для развития подвижности суставов.	Свисток, маты, скакалки, гимнастические коврики, обручи.
Практическое занятие №3. Составление и проведение комплексов упражнений для профессионально-прикладной физической подготовки	Комплексы активных и пассивных упражнений с большой амплитудой движений. Упражнения для развития подвижности суставов.	Свисток, маты, скакалки, гимнастические коврики, обручи.
Практическое занятие №4. Бег на короткие дистанции	Техника бега на короткие дистанции: Низкий, высокий старт, бег по дистанции, финиширование.	Свисток, секундомер, конусы, эстафетные палочки, дорожка с разметкой для прыжков в длину
Практическое занятие №5. Бег на средние дистанции	Совершенствование техники бега на средние дистанции. Совершенствование техники прыжков в длину с места.	Свисток, секундомер, конусы, эстафетные палочки, дорожка с разметкой для прыжков в длину
Практическое занятие №6. Бег на длинные дистанции	Совершенствование техники бега на длинные дистанции. Совершенствование техники прыжков с места в длину Кроссовый бег.	Свисток, секундомер, конусы, эстафетные палочки, дорожка с разметкой для прыжков в длину
Практическое занятие №7. Наклон вперед стоя на	Комплексы активных и пассивных упражнений с	Свисток, маты, скакалки, гимнастические

гимнастической скамье.	большой амплитудой движений. Упражнения для развития подвижности суставов.	коврики, обручи.
Практическое занятие №8.Сгибание и разгибание рук в упоре лежа	Комплексы активных и пассивных упражнений с большой амплитудой движений. Упражнения для развития подвижности суставов.	Свисток, маты, скакалки, гимнастические коврики, обручи.
Практическое занятие №9.Техника владения мячом.	Совершенствование техники передвижений: перемещения, остановки, повороты. Ведение мяча. Индивидуальная работа студентов с мячами. Общая физическая подготовка. Развитие физических качеств.	Свисток, секундомер, конусы, баскетбольные мячи
Практическое занятие №10.Игровая подготовка	Совершенствование техники ведения мяча: ведение мяча (на месте, в движении, с изменением скорости и направления) Общая физическая подготовка. Развитие физических качеств.	Свисток, секундомер, конусы, баскетбольные мячи
Практическое занятие №11.Правила игры.	Совершенствование техники ловли и передачи мяча. (На месте, в движении). Выполнение упражнений с набивными и баскетбольными мячами. Общая физическая подготовка. Развитие физических качеств	Свисток, секундомер, конусы, баскетбольные мячи
Практическое занятие №12.Техника игры.	Правила игры. Судейство. Совершенствование техники передвижений: основная стойка, приставной шаг, скрестный шаг, повороты. Техника хвата ракетки. Подачи. Общая физическая подготовка. Развитие физических качеств.	Свисток, секундомер, ракетки для бадминтона и настольного тенниса, воланы, мячи для настольного тенниса, стойка и сетка для бадминтона, столы для настольного тенниса.
Практическое занятие №13.Правила игры.	Правила игры. Судейство. Совершенствование техники передвижений: основная стойка, приставной шаг, скрестный шаг, повороты.	Свисток, секундомер, ракетки для бадминтона и настольного тенниса, воланы, мячи для настольного тенниса, стойка и сетка для

	Техника хвата ракетки. Подачи. Общая физическая подготовка. Развитие физических качеств.	бадминтона, столы для настольного тенниса.
Практическое занятие №14.Игровая подготовка.	Совершенствование техники игры: подачи, удары. Учебная игра. (одиночная, парная) Совершенствование техники игры: накаты, подрезки. Учебная игра. (одиночная, парная) Общая физическая подготовка. Развитие физических качеств.	Свисток, секундомер, ракетки для бадминтона и настольного тенниса, воланы, мячи для настольного тенниса, стойка и сетка для бадминтона, столы для настольного тенниса.
Практическое занятие №15.Техника и правила игры.	Правила игры. Судейство. Совершенствование техники передвижений: основная стойка, приставной шаг, скрестный шаг, повороты. Техника хвата ракетки. Подачи. Общая физическая подготовка. Развитие физических качеств.	Свисток, секундомер, ракетки для бадминтона и настольного тенниса, воланы, мячи для настольного тенниса, стойка и сетка для бадминтона, столы для настольного тенниса.
Практическое занятие №16.Игровая подготовка	Правила соревнований. Двусторонняя игра. Правила соревнований по настольному теннису. Учебная игра. (одиночная, парная) Общая физическая подготовка. Развитие физических качеств.	Свисток, секундомер, ракетки для бадминтона и настольного тенниса, воланы, мячи для настольного тенниса, стойка и сетка для бадминтона, столы для настольного тенниса.
Практическое занятие №17.Техника игры Практическое занятие №18.Правила игры	Совершенствование техники передвижений: основная стойка, перемещения, приставные шаги, прыжки. Правила соревнований по волейболу. Основы судейства. Двусторонняя игра.Специальные игровые упражнения, действия без мяча: имитация верхней (нижней) передачи в основной стойке. Индивидуальная работа студента с набивными и волейбольными мячами. Общая физическая подготовка. Развитие физических качеств.	Свисток, волейбольные мячи, волейбольная стойка, волейбольная сетка, набивные волейбольные мячи, счетное табло

Практическое занятие №19.Игровая подготовка	Совершенствование техники игры, действия с мячом: упражнения с набивными и волейбольными мячами. Совершенствование техники передачи мяча двумя руками сверху (снизу двумя руками), над собой двумя руками сверху (снизу двумя руками) Общая физическая подготовка. Развитие физических качеств.	Свисток, волейбольные мячи, волейбольная стойка, волейбольная сетка, набивные волейбольные мячи, счетное табло
Практическое занятие №20.Техника игры	Перемещения, ведение мяча. Двусторонняя игра Жонглирование мяча, удар по мячу, упражнения с вратарем. Совершенствование техники ведения мяча. Специальные упражнения. Двусторонняя игра	Свисток, секундомер, футбольные мячи, конусы
Практическое занятие №21.Правила игры.		
Практическое занятие №22.Игровая подготовка		
Практическое занятие №23.Упражнения для развития физических качеств.	Выполнение нормативов комплекса "Готов к труду и обороне"	Свисток, секундомер, платформа для отжиманий, скамья для определения гибкости, резиновый ковер с разметкой, гиря (16 кг.), гимнастический мат, тир.
Практическое занятие №24.Комплексы упражнений для профилактики профессиональных заболеваний.	Выполнение нормативов комплекса "Готов к труду и обороне"	Свисток, секундомер, платформа для отжиманий, скамья для определения гибкости, резиновый ковер с разметкой, гиря (16 кг.), гимнастический мат, тир.
Практическое занятие №25.Основы тренировочного процесса с учетом специфики будущей профессиональной деятельности.	Комплексы активных и пассивных упражнений с большой амплитудой движений. Упражнения для развития подвижности суставов.	Свисток, маты, скакалки, гимнастические коврики, обручи.
Практическое занятие №26.Комплексы упражнений с учетом специфики будущей профессиональной деятельности.	Комплексы упражнения для всех групп мышц.	Штанги, гири, гантели, турник, брусья, тренажеры, скакалки
Практическое занятие №27.Тактика ведения схватки.	Тактика ведения схватки.	Канат, свисток, секундомер
Практическое занятие №28.Выбивание	Выбивание одиночных и простых фигур.	Свисток, биты, деревянные стержни.

одиночных и простых фигур		
Практическое занятие №29.Тактика ведения игры		
Практическое занятие №31.Тактическая подготовка. Игры-задания. Схватки по заданию в парах и группах занимающихся. Моделирование ситуаций самозащиты	Технико-тактические основы самбо: стойки, дистанции, захваты, перемещения.	Свисток, секундомер
Практическое занятие №32.Техника движения рук, ног, туловища	Тактическая подготовка. Схватки по заданию в парах и группах занимающихся. Моделирование ситуаций самозащиты.	Свисток, секундомер

4 УСЛОВИЯ РЕАЛИЗАЦИИ УЧЕБНОЙ ДИСЦИПЛИНЫ

4.1 Материально-техническое обеспечение

Для реализации программы учебной дисциплины предусмотрены следующие специальные помещения:

Спортивный зал, оснащенный в соответствии с приложением 3 образовательной программы.

Помещение для воспитательной работы, оснащенное в соответствии с приложением 3 образовательной программы.

Компьютерный класс, оснащенный в соответствии с приложением 3 образовательной программы.

4.2 Учебно-методическое и информационное обеспечение реализации программы

Основные источники:

Лях, В. И. Физическая культура : базовый уровень : учебник / В. И. Лях. — Москва : Просвещение, 2024. — 287 с. — ISBN 978-5-09-114122-1. — Текст : электронный // Лань : электронно-библиотечная система. — URL: https://e.lanbook.com/book/408872 (дата обращения: 02.06.2025). — Режим доступа: для авториз. пользователей.

Дополнительная литература

1. Письменский, И. А. Физическая культура: 10—11 классы : учебник для среднего общего образования / И. А. Письменский, Ю. Н. Аллянов. — Москва : Издательство Юрайт, 2023. — 396 с. — (Общеобразовательный цикл). — ISBN 978-5-534-16014-7. — Текст : электронный // Образовательная платформа Юрайт [сайт]. — URL: https://urait.ru/bcode/531537 (дата обращения: 02.06.2025).

2. Габидуллина С. К. Методические указания по выполнению практических заданий по дисциплине «Физическая культура» для обучающихся для всех специальностей 1 курса. / С. К. Габидуллина. – Магнитогорск : Изд-во Магнитогорск. гос. техн. ун-та им. Г. И. Носова, 2023. – 24 с. - Текст : непосредственный.

Интернет-ресурсы:

1. ГТО. Всероссийский физкультурно-спортивный комплекс «Готов к труду и обороне» : сайт. – URL : https://user.gto.ru/user/login (дата обращения 29.05.2025). – Текст : электронный.

2. Олимпийский комитет России : сайт. – URL : https://olympic.ru (дата обращения 29.05.2025). – Текст : электронный.

5 КОНТРОЛЬ И ОЦЕНКА РЕЗУЛЬТАТОВ ОСВОЕНИЯ УЧЕБНОЙ ДИСЦИПЛИНЫ

Контроль и оценка результатов освоения дисциплины осуществляется преподавателем в процессе текущего контроля и промежуточной аттестации.

5.1 Текущий контроль

№	Контролируемые разделы (темы) учебной дисциплины	Контролируемые результаты (ОК и ПР, МР)	Наименование оценочного средства	Критерии оценки
1	**Модуль 1 Легкая атлетика. Тема 1.1 Легкая атлетика**	ОК 08 ПРб1, ПРб3, ПРб4, ПРб6, ЛР21, МР43	Контрольные нормативы: 1. Бег на короткие дистанции (30м, 60и, 100м, 200м; 2. Бег на средние дистанции (1000м); 3.Бег на длинные дистанции (2000м, 3000м); 4.Прыжки с места в длину	Смотри ниже
2	**Тема 3.1 Баскетбол**	ОК 08	1.Броски из под кольца	Смотри

		ПР63, ПР64, ПР65, ПР66, ЛР21 МР42	2.Штрафной бросок	ниже
3	**Тема 3.2 Настольный теннис**	ОК 08 ПР63, ПР64, ПР65, ПР66, ЛР21 МР42	1.Набивание мяча: ладонной поверхностью тыльной поверхностью ребром 2.Подача: по прямой, по диагонали	Смотри ниже
4	**Тема 3.3 Бадминтон**	ОК 08 ПР63, ПР64, ПР65, ПР66, ЛР21 МР42	1.Набивание волана (кол-во раз) 2.Техника выполнения подачи	Смотри ниже
5	**Тема 3.4 Волейбол**	ОК 08 ПР63, ПР64, ПР65, ПР66, ЛР21 МР42	1.Верхняя передача (над собой) 2.Верхняя передача (в парах) 3. Подача мяча через сетку (5 подач)	Смотри ниже
6	**Тема 3.5 Мини-футбол**	ОК 08 ПР63, ПР64, ПР65, ПР66, ЛР21 МР42	1. Жонглирование мяча 2.Удар по воротам (кол-во попаданий)	Смотри ниже
7	**Тема 4.1 ГТО. Общая физическая подготовка**	ОК 08 ПР61, ПР62, ПР63, ПР64, ПР65, ПР66, ЛР21 МР14, МР42	1.Подтягивание на перекладине (кол-во раз) 2.Поднимание туловища из положения лежа на спине (ноги прямые, колени закреплены) кол-во раз за 1 мин 3.Прыжки через скакалку (кол-во раз в 1 мин) 4.Сгибание и разгибание рук в упоре лежа (кол-во раз)	Смотри ниже
8	**Тема 4.2 Атлетическая гимнастика**	ОК 08 ПР61, ПР62, ПР63, ПР64, ПР65, ПР66, ЛР21 МР14, МР42	Жим штанги лежа (% от массы тела)	Смотри ниже

Критерии оценок контрольных нормативов:

КОНТРОЛЬНЫЕ НОРМАТИВЫ	**ЮНОШИ**			**ДЕВУШКИ**		
	5	**4**	**3**	**5**	**4**	**3**
Легкая атлетика						
30 м	4,7	4,9	5,2	5,4	5,6	5,8
60 м	8,2	8,5	8,8	9,7	10,0	10,3

100 м	13,8	14,1	14,4	16,8	17,1	17,4
200 м	29,1	29,5	30,0	35,7	36,1	36,8
1000м (юноши) /500м (девушки)	3.35,0	3.50,0	4.05,0	1.21,0	1.27,0	1.31,0
3000 м (юноши /2000 м (девушки)	14.00,0	14.30,0	15.00,0	11.45,0	12.00,0	12.30,0
Прыжки с места в длину	230 см	220см	210 см	170 см	160 см	150 см
Баскетбол						
Броски из под кольца	9	8	7	8	7	6
Штрафной бросок (из 5 попыток)	3	3	1	3	2	1
Настольный теннис						
Набивание мяча: ладонной поверхностью тыльной поверхностью ребром	 25 25 3	 20 20 2	 15 15 1	 25 25 3	 20 20 2	 15 15 1
Подача: по прямой по диагонали	 5 5	 4 4	 3 3	 5 5	 4 4	 3 3
Бадминтон						
Набивание волана (кол-во раз)	25	20	15	25	20	15
Выполнение подачи по диагонали	7	6	5	7	6	5
Волейбол						
Верхняя передача (над собой)	25	20	15	25	20	15
Верхняя передача (в парах)	20	15	10	20	15	10
Подача мяча через сетку (5 подач)						
Мини-футбол						
Жонглирование мяча	15	10	5	-	-	-
Удар по воротам (5 попаданий)	5	4	3	-	-	-
Общая физическая подготовка						
Подтягивание на высокой перекладине (кол-во раз)	10	8	6	1	-	-
Поднимание туловища из положения лежа на спине (ноги прямые, колени закреплены) кол-во раз за 1 мин Прыжки через скакалку (кол-во раз в 1 мин)	 45 160	 40 150	 35 140	 40 150	 35 140	 30 130
Сгибание и разгибание рук в упоре лежа (кол-во раз)	40	35	30	15	12	10
Атлетическая гимнастика						
Жим штанги лежа (% от массы тела)	60%	50%	40%	-	-	-

5.2 Промежуточная аттестация

Промежуточная аттестация обучающихся осуществляется по завершении изучения учебного предмета «Физическая культура» и позволяет определить качество и уровень её освоения.

Форма промежуточной аттестации по предмету «Физическая культура» – дифференцированный зачёт

Результаты обучения (ОК)	**Оценочные средства для промежуточной аттестации**
ОК 01 Выбирать способы решения задач профессиональной деятельности применительно к различным контекстам. ОК 04 Эффективно взаимодействовать и работать в коллективе и команде. ОК 06. Проявлять гражданско-патриотическую позицию, демонстрировать осознанное поведение на основе традиционных российских духовно-нравственных ценностей, в том числе с учетом гармонизации межнациональных и межрелигиозных отношений, применять стандарты антикоррупционного поведения; ОК 08 Использовать средства физической культуры для сохранения и укрепления здоровья в процессе профессиональной деятельности и поддержания необходимого уровня физической подготовленности	**Контрольные нормативы (ГТО)** Бег на 60м, 100м. Бег на 2000м; 3000м. Подтягивание из виса на высокой (низкой) перекладине. Рывок гири 16 кг. Отжимание в упоре лежа. Наклон вперед стоя на гимнастической скамье. Прыжок в длину с места.

Критерии оценки *дифференцированного зачёта*

– «Отлично» - практическое и теоретическое содержание курса освоено полностью, без пробелов, умения сформированы, все предусмотренные программой учебные задания выполнены, качество их выполнения оценено высоко. Все нормативы сданы на отлично.

– «Хорошо» - практическое и теоретическое содержание курса освоено полностью, без пробелов, некоторые умения сформированы недостаточно, все предусмотренные программой учебные задания выполнены. Все нормативы сданы на хорошо.

– «Удовлетворительно» - практическое и теоретическое содержание курса освоено частично, но пробелы не носят существенного характера, необходимые умения работы с освоенным материалом в основном сформированы, большинство предусмотренных программой обучения учебных заданий выполнено. Все нормативы сданы на удовлетворительно.

– «Неудовлетворительно» - практическое и теоретическое содержание курса не освоено, необходимые умения не сформированы, выполненные учебные задания содержат грубые ошибки.

Контрольные нормативы ГТО

КОНТРОЛЬНЫЕ НОРМАТИВЫ	ЮНОШИ			ДЕВУШКИ		
	5	**4**	**3**	**5**	**4**	**3**
Результаты						
60 м	7.9	8,4	9,0	9,2	9,9	10,7
100 м	13,2	14,1	14,8	15,8	16,9	17,9
3000 м (юноши /2000 м (девушки)	12.20	14.10	16.20	9.46	11.10	12.25
Подтягивание из виса на высокой (низкой) перекладине	15	12	8	20	14	10
Рывок гири 16 кг.	34	19	14	-	-	-
Наклон вперед стоя на гимнастической скамье.	+13	+8	+6	+16	+9	+7
Прыжки с места в длину	235 см	213см	192 см	188 см	173 см	157 см

Приложение 1

ОБРАЗОВАТЕЛЬНЫЕ ТЕХНОЛОГИИ

При проведении теоретических и практических/лабораторных занятий используются следующие педагогические технологии:

№ п/п	Название образовательной технологии (с указанием автора) / активные и интерактивные методы обучения	Цель использования образовательной технологии	Планируемый результат использования образовательной технологии	Описание порядка использования (алгоритм применения) технологии в практической профессиональной деятельности
1	Игровые технологии (К.Д. Ушинский, С.Т. Шацкий, А.С. Макаренко, В.А. Сухомлинский, Л.С. Выготский, А.Н. Леонтьев, Д.Б. Эльконин и др.)	создание полноценной мотивационной основы для формирования навыков и умений деятельности в зависимости от условий функционирования и развития.	• освоение материала, • развитие когнитивных навыков обучающихся • находить основания результативности в игровой деятельности; • мобилизовать лучшие достижения науки и опыта, обеспечивающие требуемый результат	• Организация игрового пространства. • Учёт индивидуальности каждого ребёнка. • Организация и проведение игры. • Правила игры. • Количество участников игры. • Диалог в процессе игры. • Темп игры. • Продолжительность игры. • Поощрение участников игры. • Подведение итогов игры.
2	Здоровьесберегающие технологии (Н.К.Смирнов)	содействие становлению культуры здоровья, в том числе культуры профессионального здоровья	обеспечить сохранение и приумножение здоровья	• обеспечения санитарно-гигиенического состояния учебного помещения (освещение, проветривание, температурный режим и пр. • закаливание, • воспитание физических качеств

Приложение 2.13 к ОПОП-П по специальности
15.02.03 Монтаж, техническое обслуживание и ремонт гидравлического и
пневматического оборудования (по отраслям)

Министерство науки и высшего образования Российской Федерации

Федеральное государственное бюджетное образовательное учреждение
высшего образования
«Магнитогорский государственный технический университет
им. Г. И. Носова»
Многопрофильный колледж

РАБОЧАЯ ПРОГРАММА УЧЕБНОЙ ДИСЦИПЛИНЫ
ОУП. 13 ОСНОВЫ БЕЗОПАСНОСТИ И ЗАЩИТЫ РОДИНЫ

общеобразовательного цикла
программы подготовки специалистов среднего звена
по специальности 15.02.03 Монтаж, техническое обслуживание и ремонт гидравлического и пневматического оборудования (по отраслям)

Квалификация: техник

Форма обучения
очная на базе основного общего образования

Магнитогорск, 2025

1021

Рабочая программа учебной дисциплины «Основы безопасности и защиты Родины» разработана на основе требований Федерального государственного образовательного стандарта среднего общего образования, утвержденного приказом Министерства образования и науки Российской Федерации от 17.05.2012 года № 413, на основе положений федеральной основной общеобразовательной программы среднего общего образования, утвержденной приказом Министерства просвещения Российской Федерации от 18.05.2023 года № 371, и с учетом требований Федерального государственного образовательного стандарта по специальности среднего профессионального образования 15.02.03 Монтаж, техническое обслуживание и ремонт гидравлического и пневматического оборудования (по отраслям), утвержденного приказом Министерства просвещения Российской Федерации от 30.11.2023 года № 908, и с учетом получаемой специальности.

Организация-разработчик: Многопрофильный колледж ФГБОУ ВО «Магнитогорский государственный технический университет им. Г. И. Носова»

Разработчик:
преподаватель отделения №1 "Общеобразовательной подготовки"
Многопрофильного колледжа ФГБОУ ВО «МГТУ им. Г.И. Носова»
Мадина Тахировна Гайсина

ОДОБРЕНО

Предметной комиссией «Охраны труда и безопасности жизнедеятельности»
Председатель Е. С. Гатина
Протокол № 5 от «22» января 2025г

Методической комиссией МпК
Протокол № 3 от «19» февраля 2025г

СОДЕРЖАНИЕ

1 ОБЩАЯ ХАРАКТЕРИСТИКА РАБОЧЕЙ ПРОГРАММЫ УЧЕБНОЙ ДИСЦИПЛИНЫ «ОСНОВЫ БЕЗОПАСНОСТИ И ЗАЩИТЫ РОДИНЫ» 1024

1.1 Область применения программы 1024

1.2 Цель и место дисциплины в структуре программы подготовки специалистов среднего звена 1024

2 ПЛАНИРУЕМЫЕ РЕЗУЛЬТАТЫ ОСВОЕНИЯ УЧЕБНОЙ ДИСЦИПЛИНЫ 1024

3 СТРУКТУРА И СОДЕРЖАНИЕ УЧЕБНОЙ ДИСЦИПЛИНЫ 1036

3.1 Объем учебной дисциплины и виды учебной работы 1036

3.2 Тематический план и содержание учебной дисциплины 1037

3.3 Перечень практических занятий 1060

4 УСЛОВИЯ РЕАЛИЗАЦИИ УЧЕБНОЙ ДИСЦИПЛИНЫ 1064

4.1 Материально-техническое обеспечение 1064

4.2 Учебно-методическое и информационное обеспечение реализации программы 1064

5 КОНТРОЛЬ И ОЦЕНКА РЕЗУЛЬТАТОВ ОСВОЕНИЯ УЧЕБНОЙ ДИСЦИПЛИНЫ 1065

5.1 Текущий контроль 1065

5.2 Промежуточная аттестация 1066

Приложение 1 Образовательные технологии 1072

1 ОБЩАЯ ХАРАКТЕРИСТИКА РАБОЧЕЙ ПРОГРАММЫ УЧЕБНОЙ ДИСЦИПЛИНЫ «ОСНОВЫ БЕЗОПАСНОСТИ И ЗАЩИТЫ РОДИНЫ»

1.1 Область применения программы

Рабочая программа учебной дисциплины «Основы безопасности и защиты Родины» является частью программы подготовки специалистов среднего звена по специальности 15.02.03 Монтаж, техническое обслуживание и ремонт гидравлического и пневматического оборудования (по отраслям). Рабочая программа составлена для очной формы обучения.

1.2 Цель и место дисциплины в структуре программы подготовки специалистов среднего звена

Учебная дисциплина «Основы безопасности и защиты Родины» относится к общеобразовательному циклу программы подготовки специалистов среднего звена и относится к предметной области ФГОС среднего общего образования «Основы безопасности и защиты Родины».

Уровень освоения учебной дисциплины в соответствии с ФГОС среднего общего образования базовый.

Освоение дисциплины направлено на достижение следующих целей:

- овладение основами военной подготовки и формирование у обучающихся базового уровня культуры безопасности жизнедеятельности в соответствии с современными потребностями личности, общества и государства, что предполагает:
- способность применять принципы и правила безопасного поведения в повседневной жизни на основе понимания необходимости ведения здорового образа жизни, причин и механизмов возникновения и развития различных опасных и чрезвычайных ситуаций, готовности к применению необходимых средств и действиям при возникновении чрезвычайных ситуаций;
- сформированность ценностей, овладение знаниями и умениями, которые обеспечивают готовность к военной службе, исполнению долга по защите Отечества;
- сформированность активной жизненной позиции, осознанное понимание значимости личного и группового безопасного поведения в интересах благополучия и устойчивого развития личности, общества и государства;
- знание и понимание роли личности, общества и государства в решении задач обеспечения национальной безопасности и защиты населения от опасных и чрезвычайных ситуаций мирного и военного времени.

Учебная дисциплина «Основы безопасности и защиты Родины» имеет междисциплинарную связь с общеобразовательными учебными дисциплинами «История», «Обществознание», «Физика», «Химия», «География», «Биология»

2 ПЛАНИРУЕМЫЕ РЕЗУЛЬТАТЫ ОСВОЕНИЯ УЧЕБНОЙ ДИСЦИПЛИНЫ

Освоение содержания учебной дисциплины «Основы безопасности и защиты Родины» обеспечивает достижение обучающимися следующих **результатов:**

Общие и профессиональные компетенции	Планируемые результаты обучения	
	Личностные / метапредметные	**Предметные**
ОК 01 Выбирать способы решения задач профессиональной деятельности применительно к различным контекстам	Личностные результаты освоения учебной дисциплины отражают готовность и способность обучающихся руководствоваться сформированной внутренней позицией личности, системой ценностных ориентаций, позитивных внутренних убеждений, соответствующих традиционным ценностям российского общества, расширение жизненного опыта и опыта деятельности в процессе реализации основных направлений воспитательной деятельности, в том числе в части: трудового воспитания: ЛР23. готовность к труду, осознание ценности мастерства, трудолюбие; ЛР24. готовность к активной деятельности технологической и социальной направленности, способность инициировать, планировать и самостоятельно выполнять такую деятельность; ЛР25. интерес к различным сферам профессиональной деятельности, умение совершать осознанный выбор будущей профессии и реализовывать собственные жизненные планы. Метапредметные результаты освоения учебной дисциплины отражают: 8.1. Овладение универсальными учебными познавательными действиями: а) базовые логические действия: МР1. самостоятельно формулировать и актуализировать проблему, рассматривать ее всесторонне; МР2. устанавливать существенный признак или основания для сравнения, классификации и обобщения; МР3. определять цели деятельности, задавать параметры и	ПРб1 знание основ законодательства Российской Федерации, обеспечивающих национальную безопасность и защиту населения от внешних и внутренних угроз; сформированность представлений о государственной политике в области обеспечения государственной и общественной безопасности, защиты населения и территорий от чрезвычайных ситуаций различного характера; ПРб8 сформированность представлений о возможных источниках опасности в различных ситуациях (в быту, транспорте, общественных местах, в природной среде, в социуме, в цифровой среде); владение основными способами предупреждения опасных ситуаций; знание порядка действий в экстремальных и чрезвычайных ситуациях; ПРб9 сформированность представлений о важности соблюдения правил дорожного движения всеми участниками движения, правил безопасности на транспорте. Знание правил безопасного поведения на транспорте, умение применять их на практике, знание о порядке действий в опасных, экстремальных и чрезвычайных ситуациях на транспорте;

	критерии их достижения; МР5. вносить коррективы в деятельность, оценивать соответствие результатов целям, оценивать риски последствий деятельности; МР6. развивать креативное мышление при решении жизненных проблем. б) базовые исследовательские действия: МР13. анализировать полученные в ходе решения задачи результаты, критически оценивать их достоверность, прогнозировать изменение в новых условиях; МР17. уметь переносить знания в познавательную и практическую области жизнедеятельности; МР18. уметь интегрировать знания из разных предметных областей; МР19. выдвигать новые идеи, предлагать оригинальные подходы и решения.	
ОК 02 Использовать современные средства поиска, анализа и интерпретации информации и информационные технологии для выполнения задач профессиональной деятельности	Личностные результаты освоения учебной дисциплины отражают готовность и способность обучающихся руководствоваться сформированной внутренней позицией личности, системой ценностных ориентаций, позитивных внутренних убеждений, соответствующих традиционным ценностям российского общества, расширение жизненного опыта и опыта деятельности в процессе реализации основных направлений воспитательной деятельности, в том числе в части: ценности научного познания: ЛР32. сформированность мировоззрения, соответствующего современному уровню развития науки и общественной практики, основанного на диалоге культур, способствующего осознанию своего места в поликультурном мире. Метапредметные результаты освоения учебной дисциплины отражают: 8.1. Овладение универсальными учебными познавательными действиями:	ПРб14 сформированность нетерпимости к проявлениям насилия в социальном взаимодействии; знания о способах безопасного поведения в цифровой среде; умение применять их на практике; умение распознавать опасности в цифровой среде (в том числе криминогенного характера, опасности вовлечения в деструктивную деятельность) и противодействовать им;

	в) работа с информацией: МР21. владеть навыками получения информации из источников разных типов, самостоятельно осуществлять поиск, анализ, систематизацию и интерпретацию информации различных видов и форм представления; МР22. создавать тексты в различных форматах с учетом назначения информации и целевой аудитории, выбирая оптимальную форму представления и визуализации; МР23. оценивать достоверность, легитимность информации, ее соответствие правовым и морально-этическим нормам; МР24. использовать средства информационных и коммуникационных технологий в решении когнитивных, коммуникативных и организационных задач с соблюдением требований эргономики, техники безопасности, гигиены, ресурсосбережения, правовых и этических норм, норм информационной безопасности; МР25. владеть навыками распознавания и защиты информации, информационной безопасности личности.	
ОК 03 Планировать и реализовывать собственное профессиональное и личностное развитие, предпринимательскую деятельность в профессиональной сфере, использовать знания по правовой и финансовой грамотности в различных жизненных ситуациях	Личностные результаты освоения учебной дисциплины отражают готовность и способность обучающихся руководствоваться сформированной внутренней позицией личности, системой ценностных ориентаций, позитивных внутренних убеждений, соответствующих традиционным ценностям российского общества, расширение жизненного опыта и опыта деятельности в процессе реализации основных направлений воспитательной деятельности, в том числе в части: духовно-нравственного воспитания: ЛР11. осознание духовных ценностей российского народа; ЛР13. способность оценивать ситуацию и принимать осознанные решения, ориентируясь на морально-нравственные нормы и ценности; ЛР14. осознание личного вклада в построение устойчивого будущего; ЛР15. ответственное отношение к своим родителям и (или)	ПРб7 сформированность представлений о ценности безопасного поведения для личности, общества, государства; знание правил безопасного поведения и способов их применения в собственном поведении; ПРб13 знание основ безопасного, конструктивного общения, умение различать опасные явления в социальном взаимодействии, в том числе криминогенного характера; умение предупреждать опасные явления и противодействовать им; ПРб14 сформированность нетерпимости к проявлениям насилия в социальном взаимодействии; знания о способах безопасного поведения в цифровой среде; умение применять их на практике; умение распознавать опасности в цифровой среде (в том числе криминогенного характера, опасности

	другим членам семьи, созданию семьи на основе осознанного принятия ценностей семейной жизни в соответствии с традициями народов России; трудового воспитания: ЛР26. готовность и способность к образованию и самообразованию на протяжении всей жизни. Метапредметные результаты освоения учебной дисциплины отражают: 8.1. Овладение универсальными учебными познавательными действиями: б) базовые исследовательские действия: МР11. ставить и формулировать собственные задачи в образовательной деятельности и жизненных ситуациях; 8.3. Овладение универсальными регулятивными действиями: а) самоорганизация: МР38. самостоятельно осуществлять познавательную деятельность, выявлять проблемы, ставить и формулировать собственные задачи в образовательной деятельности и жизненных ситуациях; МР39. самостоятельно составлять план решения проблемы с учетом имеющихся ресурсов, собственных возможностей и предпочтений; МР44. способствовать формированию и проявлению широкой эрудиции в разных областях знаний, постоянно повышать свой образовательный и культурный уровень; б) самоконтроль: МР46. владеть навыками познавательной рефлексии как осознания совершаемых действий и мыслительных процессов, их результатов и оснований; МР47. использовать приемы рефлексии для оценки ситуации, выбора верного решения.	вовлечения в деструктивную деятельность) и противодействовать им;
ОК 04 Эффективно взаимодействовать и	Метапредметные результаты освоения учебной дисциплины отражают: 8.2. Овладение универсальными коммуникативными	ПРб7 сформированность представлений о ценности безопасного поведения для личности, общества,

работать в коллективе и команде	действиями: б) совместная деятельность: МР31. понимать и использовать преимущества командной и индивидуальной работы; МР32. выбирать тематику и методы совместных действий с учетом общих интересов и возможностей каждого члена коллектива; МР33. принимать цели совместной деятельности, организовывать и координировать действия по ее достижению: составлять план действий, распределять роли с учетом мнений участников обсуждать результаты совместной работы; МР34. оценивать качество своего вклада и каждого участника команды в общий результат по разработанным критериям; МР37. осуществлять позитивное стратегическое поведение в различных ситуациях, проявлять творчество и воображение, быть инициативным. 8.3. Овладение универсальными регулятивными действиями: г) принятие себя и других людей: МР54. принимать себя, понимая свои недостатки и достоинства; МР55. принимать мотивы и аргументы других людей при анализе результатов деятельности; МР56. признавать свое право и право других людей на ошибки.	государства; знание правил безопасного поведения и способов их применения в собственном поведении; ПРб13 знание основ безопасного, конструктивного общения, умение различать опасные явления в социальном взаимодействии, в том числе криминогенного характера; умение предупреждать опасные явления и противодействовать им;
ОК 05 Осуществлять устную и письменную коммуникацию на государственном языке Российской Федерации с учетом особенностей социального и культурного контекста	Личностные результаты освоения учебной дисциплины отражают готовность и способность обучающихся руководствоваться сформированной внутренней позицией личности, системой ценностных ориентаций, позитивных внутренних убеждений, соответствующих традиционным ценностям российского общества, расширение жизненного опыта и опыта деятельности в процессе реализации основных направлений воспитательной деятельности, в том числе в части:	ПРб1 знание основ законодательства Российской Федерации, обеспечивающих национальную безопасность и защиту населения от внешних и внутренних угроз; сформированность представлений о государственной политике в области обеспечения государственной и общественной безопасности, защиты населения и территорий от чрезвычайных ситуаций различного характера;

	эстетического воспитания: ЛР16. эстетическое отношение к миру, включая эстетику быта, научного и технического творчества, спорта, труда и общественных отношений. Метапредметные результаты освоения учебной дисциплины отражают: 8.2. Овладение универсальными коммуникативными действиями: а) общение: МР26. осуществлять коммуникации во всех сферах жизни; МР27. распознавать невербальные средства общения, понимать значение социальных знаков, распознавать предпосылки конфликтных ситуаций и смягчать конфликты; МР28. владеть различными способами общения и взаимодействия; МР29. аргументированно вести диалог, уметь смягчать конфликтные ситуации; МР30. развернуто и логично излагать свою точку зрения с использованием языковых средств.	ПРб7 сформированность представлений о ценности безопасного поведения для личности, общества, государства; знание правил безопасного поведения и способов их применения в собственном поведении;
ОК 06 Проявлять гражданско-патриотическую позицию, демонстрировать осознанное поведение на основе традиционных российских духовно-нравственных ценностей, в том числе с учетом гармонизации межнациональных и межрелигиозных отношений, применять стандарты	Личностные результаты освоения учебной дисциплины отражают готовность и способность обучающихся руководствоваться сформированной внутренней позицией личности, системой ценностных ориентаций, позитивных внутренних убеждений, соответствующих традиционным ценностям российского общества, расширение жизненного опыта и опыта деятельности в процессе реализации основных направлений воспитательной деятельности, в том числе в части: гражданского воспитания: ЛР1. сформированность гражданской позиции обучающегося как активного и ответственного члена российского общества; ЛР2. осознание своих конституционных прав и обязанностей, уважение закона и правопорядка;	ПРб2 знание задач и основных принципов организации Единой системы предупреждения и ликвидации последствий чрезвычайных ситуаций, прав и обязанностей гражданина в этой области; прав и обязанностей гражданина в области гражданской обороны; знание о действиях по сигналам гражданской обороны; ПРб3 сформированность представлений о роли России в современном мире; угрозах военного характера; роли Вооруженных Сил Российской Федерации в обеспечении защиты государства; формирование представления о военной службе; ПРб4 сформированность знаний об элементах

антикоррупционного поведения	ЛР4. готовность противостоять идеологии экстремизма, национализма, ксенофобии, дискриминации по социальным, религиозным, расовым, национальным признакам; ЛР5. готовность вести совместную деятельность в интересах гражданского общества, участвовать в самоуправлении в общеобразовательной организации и детско-юношеских организациях; ЛР6. умение взаимодействовать с социальными институтами в соответствии с их функциями и назначением. патриотического воспитания: ЛР8. сформированность российской гражданской идентичности, патриотизма, уважения к своему народу, чувства ответственности перед Родиной, гордости за свой край, свою Родину, свой язык и культуру, прошлое и настоящее многонационального народа России; ЛР9. ценностное отношение к государственным символам, историческому и природному наследию, памятникам, традициям народов России, достижениям России в науке, искусстве, спорте, технологиях и труде; ЛР10. идейная убежденность, готовность к служению и защите Отечества, ответственность за его судьбу.	начальной военной подготовки; овладение знаниями требований безопасности при обращении со стрелковым оружием; сформированность представлений о боевых свойствах и поражающем действии оружия массового поражения, а также способах защиты от него; ПРб5 сформированность представлений о современном общевойсковом бое; понимание о возможностях применения современных достижений научно-технического прогресса в условиях современного боя; ПРб6 сформированность необходимого уровня военных знаний как фактора построения профессиональной траектории, в том числе и образовательных организаций осуществляющих подготовку кадров в интересах обороны и безопасности государства, обеспечении законности и правопорядка; ПРб7 сформированность представлений о ценности безопасного поведения для личности, общества, государства; знание правил безопасного поведения и способов их применения в собственном поведении; ПРб9 сформированность представлений о важности соблюдения правил дорожного движения всеми участниками движения, правил безопасности на транспорте. Знание правил безопасного поведения на транспорте, умение применять их на практике, знание о порядке действий в опасных, экстремальных и чрезвычайных ситуациях на транспорте; ПРб15 сформированность представлений об опасности и негативном влиянии на жизнь личности, общества, государства деструктивной идеологии в

		том числе экстремизма, терроризма; понимание роли государства в противодействии терроризму; умения различать приемы вовлечения в деструктивные сообщества, экстремистскую и террористическую деятельность и противодействовать им; знания порядка действий при объявлении разного уровня террористической опасности и действий при угрозе или в случае террористического акта, проведении контртеррористической операции.
ОК 07 Содействовать сохранению окружающей среды, ресурсосбережению, применять знания об изменении климата, принципы бережливого производства, эффективно действовать в чрезвычайных ситуациях	Личностные результаты освоения учебной дисциплины отражают готовность и способность обучающихся руководствоваться сформированной внутренней позицией личности, системой ценностных ориентаций, позитивных внутренних убеждений, соответствующих традиционным ценностям российского общества, расширение жизненного опыта и опыта деятельности в процессе реализации основных направлений воспитательной деятельности, в том числе в части: экологического воспитания: ЛР27. сформированность экологической культуры, понимание влияния социально-экономических процессов на состояние природной и социальной среды, осознание глобального характера экологических проблем; ЛР28. планирование и осуществление действий в окружающей среде на основе знания целей устойчивого развития человечества; ЛР29. активное неприятие действий, приносящих вред окружающей среде; ЛР31. расширение опыта деятельности экологической направленности. Метапредметные результаты освоения учебной дисциплины отражают: 8.1. Овладение универсальными учебными	ПРб10 знания о способах безопасного поведения в природной среде; умение применять их на практике; знания порядка действий при чрезвычайных ситуациях природного характера; сформированность представлений об экологической безопасности, ценности бережного отношения к природе, разумного природопользования; ПРб11 знания основ пожарной безопасности; умение применять их на практике для предупреждения пожаров; знания порядка действий при угрозе пожара и пожаре в быту, общественных местах, на транспорте, в природной среде; знания прав и обязанностей граждан в области пожарной безопасности;

	познавательными действиями: б) базовые исследовательские действия: МР15. разрабатывать план решения проблемы с учетом анализа имеющихся материальных и нематериальных ресурсов; 8.2. Овладение универсальными коммуникативными действиями: б) совместная деятельность: МР35. предлагать новые проекты, оценивать идеи с позиции новизны, оригинальности, практической значимости.	
ОК 08 Использовать средства физической культуры для сохранения и укрепления здоровья в процессе профессиональной деятельности и поддержания необходимого уровня физической подготовленности	Личностные результаты освоения учебной дисциплины отражают готовность и способность обучающихся руководствоваться сформированной внутренней позицией личности, системой ценностных ориентаций, позитивных внутренних убеждений, соответствующих традиционным ценностям российского общества, расширение жизненного опыта и опыта деятельности в процессе реализации основных направлений воспитательной деятельности, в том числе в части: физического воспитания: ЛР20. сформированность здорового и безопасного образа жизни, ответственного отношения к своему здоровью; ЛР21. потребность в физическом совершенствовании, занятиях спортивно-оздоровительной деятельностью; ЛР22. активное неприятие вредных привычек и иных форм причинения вреда физическому и психическому здоровью; Метапредметные результаты освоения учебной дисциплины отражают: 8.1. Овладение универсальными учебными познавательными действиями: б) базовые исследовательские действия: МР14. давать оценку новым ситуациям, оценивать приобретенный опыт; 8.3. Овладение универсальными регулятивными	ПРб7 сформированность представлений о ценности безопасного поведения для личности, общества, государства; знание правил безопасного поведения и способов их применения в собственном поведении; ПРб12 владение основами медицинских знаний: владение приемами оказания первой помощи при неотложных состояниях, инфекционных и неинфекционных заболеваний, сохранения психического здоровья; сформированность представлений о здоровом образе жизни и его роли в сохранении психического и физического здоровья, негативного отношения к вредным привычкам; знания о необходимых действиях при чрезвычайных ситуациях биолого-социального и военного характера; умение применять табельные и подручные средства для само- и взаимопомощи;

	действиями: а) самоорганизация: МР40. давать оценку новым ситуациям; МР41. расширять рамки учебного предмета на основе личных предпочтений; МР42. делать осознанный выбор, аргументировать его, брать ответственность за решение; МР43. оценивать приобретенный опыт;	
ОК 09 Пользоваться профессиональной документацией на государственном и иностранном языках.	Личностные результаты освоения учебной дисциплины отражают готовность и способность обучающихся руководствоваться сформированной внутренней позицией личности, системой ценностных ориентаций, позитивных внутренних убеждений, соответствующих традиционным ценностям российского общества, расширение жизненного опыта и опыта деятельности в процессе реализации основных направлений воспитательной деятельности, в том числе в части: Метапредметные результаты освоения учебной дисциплины отражают: 8.1. Овладение универсальными учебными познавательными действиями: б) базовые исследовательские действия: МР9. овладение видами деятельности по получению нового знания, его интерпретации, преобразованию и применению в различных учебных ситуациях, в том числе при создании учебных и социальных проектов; МР10. формирование научного типа мышления, владение научной терминологией, ключевыми понятиями и методами.	ПРб1 знание основ законодательства Российской Федерации, обеспечивающих национальную безопасность и защиту населения от внешних и внутренних угроз; сформированность представлений о государственной политике в области обеспечения государственной и общественной безопасности, защиты населения и территорий от чрезвычайных ситуаций различного характера;
ПК 4.4. Организовывать выполнение производственных заданий подчиненным персоналом с соблюдением норм охраны		ПРб8 сформированность представлений о возможных источниках опасности в различных ситуациях (в быту, транспорте, общественных местах, в природной среде, в социуме, в цифровой среде); владение основными способами

труда и бережливого производства.		предупреждения опасных ситуаций; знание порядка действий в экстремальных и чрезвычайных ситуациях; ПРб11 знания основ пожарной безопасности; умение применять их на практике для предупреждения пожаров; знания порядка действий при угрозе пожара и пожаре в быту, общественных местах, на транспорте, в природной среде; знания прав и обязанностей граждан в области пожарной безопасности; ПРб12 владение основами медицинских знаний: владение приемами оказания первой помощи при неотложных состояниях, инфекционных и неинфекционных заболеваний, сохранения психического здоровья; сформированность представлений о здоровом образе жизни и его роли в сохранении психического и физического здоровья, негативного отношения к вредным привычкам; знания о необходимых действиях при чрезвычайных ситуациях биолого-социального и военного характера; умение применять табельные и подручные средства для само- и взаимопомощи;

3 СТРУКТУРА И СОДЕРЖАНИЕ УЧЕБНОЙ ДИСЦИПЛИНЫ

3.1 Объем учебной дисциплины и виды учебной работы

Вид учебной работы	Объем в часах	В т.ч. в форме практической подготовки
Объем образовательной программы учебной дисциплины	74	26
в т. ч.:		
Основное содержание	**48**	**26**
теоретическое обучение	30	0
практические занятия	18	0
лабораторные занятия	0	0
Профессионально-ориентированное содержание (содержание прикладного модуля)	**26**	**26**
теоретическое обучение	0	0
практические занятия	26	26
лабораторные занятия	0	0
промежуточная аттестация	0	0
Промежуточная аттестация *дифференцированный зачет*		

3.2 Тематический план и содержание учебной дисциплины[1]

Наименование разделов и тем	Содержание учебного материала и формы организации деятельности обучающихся	Объем, акад. ч / в том числе в форме практической подготовки, акад. ч	Код ОК, ПК	Код ПР, ЛР, МР,
1	**2**	**3**		
МОДУЛЬ № 1 «БЕЗОПАСНОЕ И УСТОЙЧИВОЕ РАЗВИТИЕ ЛИЧНОСТИ, ОБЩЕСТВА, ГОСУДАРСТВА»		**4/0**		
Тема 1.1 Взаимодействие личности, общества и государства в обеспечении национальной безопасности. Государственная и общественная безопасность	**Содержание**	**2/0**		
	Российская Федерация в современном мире. Правовая основа обеспечения национальной безопасности. Принципы обеспечения национальной безопасности. Реализация национальных приоритетов как условие обеспечения национальной безопасности и устойчивого развития Российской Федерации. Взаимодействие личности, государства и общества в реализации национальных приоритетов Роль правоохранительных органов и специальных служб в обеспечении национальной безопасности. Роль личности, общества и государства в предупреждении противоправной деятельности	2/0	ОК 01 ОК 05 ОК 06 ОК 09	ППб1,ПРб2, ПРб3 ЛР1, ЛР2, ЛР4, ЛР5, ЛР6, ЛР8, ЛР9, ЛР10, ЛР16, ЛР23, ЛР24, ЛР25 МР1, МР2, МР3, МР5, МР6, МР9, МР10, МР13, МР17, МР18, МР19, МР26-МР30
Тема 1.2. Роль личности, общества и государства в предупреждении и ликвидации чрезвычайных ситуаций	**Содержание**	**2/0**		
	Единая государственная система предупреждения и ликвидации чрезвычайных ситуаций (РСЧС), структура, режимы функционирования. Территориальный и функциональный принцип организации РСЧС.	2/0	ОК 01 ОК 05 ОК 06 ОК 09	ППб1,ПРб2, ПРб3 ЛР1, ЛР2, ЛР4, ЛР5, ЛР6, ЛР8, ЛР9, ЛР10, ЛР16, ЛР23, ЛР24, ЛР25

[1] Согласно п.162.2.13 приказа Министерства Просвещения РФ №62 от 01.02.2024 года организация вправе самостоятельно определять последовательность тематических линий учебного предмета ОБЗР и количество часов для их освоения.

Оборона страны как обязательное условие благополучного развития страны	Ее задачи и примеры их решения. Права и обязанности граждан в области защиты от чрезвычайных ситуаций. Задачи гражданской обороны. Права и обязанности граждан Российской Федерации в области гражданской обороны. Россия в современном мире. Оборона страны как обязательное условие мирного социально-экономического развития Российской Федерации и обеспечение ее военной безопасности. Роль Вооруженных Сил Российской Федерации в обеспечении национальной безопасности. Всероссийский урок «Гражданская оборона»			МР1, МР2, МР3, МР5, МР6, МР9, МР10, МР13, МР17, МР18, МР19, МР26-МР30
МОДУЛЬ № 2 «ОСНОВЫ ВОЕННОЙ ПОДГОТОВКИ»		**18/0**		
Тема 2.1. Строевые приемы и движение без оружия	**Содержание**	**2/0**		
	Движение строевым шагом. Движение бегом, походным шагом. Движение с изменением скорости движения. Повороты в движении. Выполнение воинского приветствия на месте и в движении	-	ОК 06	ПРб3, ПРб4, ПРб5, ПРб6 ЛР1, ЛР2, ЛР4, ЛР5, ЛР6, ЛР8, ЛР9, ЛР10
	В том числе практических и лабораторных занятий	**2/0**		
	Практическое занятие № 1 Строевая подготовка	2/0	ОК 06	ПРб3, ПРб4, ПРб5, ПРб6 ЛР1, ЛР2, ЛР4, ЛР5, ЛР6, ЛР8, ЛР9, ЛР10,
Тема 2.2. Основные виды тактических действий войск	**Содержание**	**2/0**		
	Основы общевойскового боя. Основные понятия общевойскового боя (бой, удар, огонь, маневр). Виды маневра. Походный, предбоевой и боевой порядок действия подразделений. Оборона, ее задачи и принципы. Наступление: задачи и способы.	-	ОК 06	ПРб3, ПРб4, ПРб5, ПРб6 ЛР1, ЛР2, ЛР4, ЛР5, ЛР6, ЛР8, ЛР9, ЛР10,

	В том числе практических и лабораторных занятий	**2/0**		
	Практическое занятие № 2 Тактическая подготовка	2/0	ОК 06	ПРб3, ПРб4, ПРб5, ПРб6 ЛР1, ЛР2, ЛР4, ЛР5, ЛР6, ЛР8, ЛР9, ЛР10,
Тема 2.3. Виды, назначение и тактико-технические характеристики современного стрелкового оружия	**Содержание**	**2/0**		
	Требования курса стрельб по организации, порядку и мерам безопасности во время стрельб и тренировок. Правила безопасного обращения с оружием. Изучение условий выполнения упражнения начальных стрельб из стрелкового оружия. Способы удержания оружия и правильность прицеливания. Назначение и тактико-технические характеристики современных видов стрелкового оружия (АК-12, ПЯ, ПЛ). Перспективы и тенденции развития современного стрелкового оружия	-	ОК 06	ПРб3, ПРб4, ПРб5, ПРб6 ЛР1, ЛР2, ЛР4, ЛР5, ЛР6, ЛР8, ЛР9, ЛР10,
	В том числе практических и лабораторных занятий	**2/0**		
	Практическое занятие № 3 Огневая подготовка	2/0	ОК 06	ПРб3, ПРб4, ПРб5, ПРб6 ЛР1, ЛР2, ЛР4, ЛР5, ЛР6, ЛР8, ЛР9, ЛР10,
Тема 2.4 Беспилотные летательные аппараты (БПЛА) – эффективное средство в условиях военных действий.	**Содержание**	**2/0**		
	История возникновения и развития радиотехнических комплексов. Виды, предназначение, тактико-технические характеристики и общее устройство БПЛА. Конструктивные особенности БПЛА квадрокоптерного типа.	2/0	ОК 06	ПРб3, ПРб4, ПРб5, ПРб6 ЛР1, ЛР2, ЛР4, ЛР5, ЛР6, ЛР8, ЛР9, ЛР10,
Тема 2.5 Предназначение,	**Содержание**	**2/0**		

общее устройствои тактико- технические характеристики переносных радиостанций. Свойства местности и их применение в военном деле	История возникновения и развития радиосвязи. Радиосвязь, назначение и основные требования. Предназначение, общее устройство и тактико-технические характеристики переносных радиостанций. Местность как элемент боевой обстановки. Тактические свойства местности, основные ее разновидности и влияние на боевые действия войск. Сезонные изменения тактических свойств местности.	2/0	ОК 06	ПРб3, ПРб4, ПРб5, ПРб6 ЛР1, ЛР2, ЛР4, ЛР5, ЛР6, ЛР8, ЛР9, ЛР10,
Тема 2.6 Виды укрытий и убежищ. Инженерная защита.	**Содержание**	**2/0**		
	Шанцевый инструмент, его назначение, примененииеи сбережение. Порядок оборудования позиции отделения. Назначение, размеры и последовательностьоборудования окопа для стрелка Всероссийский урок безопасности «Начальная военная подготовка»	2/0	ОК 06	ПРб3, ПРб4, ПРб5, ПРб6 ЛР1, ЛР2, ЛР4, ЛР5, ЛР6, ЛР8, ЛР9, ЛР10,
Тема 2.7 Оружие массового поражения	**Содержание**	**2/0**		
	Понятие оружия массового поражения. История его развития, примеры применения. Его роль в современном бою. Поражающие факторы ядерных взрывов. Отравляющие вещества, их назначение и классификация. Внешние признаки применения бактериологического (биологического) оружия. Зажигательное оружие и способы защиты от него	-	ОК 06 ПК 4.4	ПРб3, ПРб4, ПРб5, ПРб6, ПРб8, ПРб12 ЛР1, ЛР2, ЛР4, ЛР5, ЛР6, ЛР8, ЛР9, ЛР10,
	В том числе практических и лабораторных занятий	2/0		
	Практическое занятие № 4 Радиационная, химическая, биологическая защита	2/0	ОК 06 ПК 4.4	ПРб3, ПРб4, ПРб5, ПРб6, ПРб8, ПРб12 ЛР1, ЛР2, ЛР4, ЛР5, ЛР6, ЛР8, ЛР9, ЛР10,

Тема 2.8 Первая помощь на поле боя	**Содержание**	**2/0**		
	Состав и назначение штатных и подручных средств первой помощи. Виды боевых ранений и опасность их получения. Алгоритм оказания первой помощи при различных состояниях. Условные зоны оказания первой помощи. Характеристика особенностей «красной», «желтой» и «зеленой» зон. Объем мероприятий первой помощи в каждой зоне. Порядок выполнения мероприятий первой помощив зонах	-	ОК 06 ПК 4.4	ПРб3, ПРб4, ПРб5, ПРб6, ПРб8, ПРб12 ЛР1, ЛР2, ЛР4, ЛР5, ЛР6, ЛР8, ЛР9, ЛР10,
	В том числе практических и лабораторных занятий	**2/0**		
	Практическое занятие № 5 Тактическая медицина	2/0	ОК 06 ПК 4.4	ПРб3, ПРб4, ПРб5, ПРб6, ПРб8, ПРб12 ЛР1, ЛР2, ЛР4, ЛР5, ЛР6, ЛР8, ЛР9, ЛР10,
Тема 2.9 Особенности прохождения военной службы по призыву, освоение военно-учетных специальностей.	**Содержание**	**2/0**		
	Особенности прохождения службы по призыву, освоение военно-учетных специальностей. Особенности прохождения службы по контракту. Организация подготовки офицерских кадров для Вооруженных Сил Российской Федерации, Министерства внутренних дел Российской Федерации, Федеральной службы безопасности Российской Федерации, Министерства Российской Федерации по делам гражданской обороны, чрезвычайным ситуациям и ликвидации последствий стихийных бедствии. Военно-учебные заведение и военно-учебные центры	2/0	ОК 06	ПРб3, ПРб4, ПРб5, ПРб6 ЛР1, ЛР2, ЛР4, ЛР5, ЛР6, ЛР8, ЛР9, ЛР10,
МОДУЛЬ № 3 «КУЛЬТУРА БЕЗОПАСНОСТИ ЖИЗНЕДЕЯТЕЛЬНОСТИ В		**2/0**		

СОВРЕМЕННОМ ОБЩЕСТВЕ»				
Тема 3.1. Современные представления о культуре безопасности. Влияние поведения на безопасность.	**Содержание**	**2/0**		
	Понятие «культура безопасности», его значение в жизни человека, общества,государства. Соотношение понятий «опасность», «безопасность», «риск» (угроза). Соотношение понятий «опасная ситуация», «чрезвычайная ситуация».Общие принципы (правила) безопасного поведения. Индивидуальный, групповой, общественно-государственныйуровни решения задачи обеспечения безопасности. Понятия «виктимность», «виктимное поведение», «безопасное поведение». Влияние действий и поступков человека на его безопасность и благополучие. Действия, позволяющие предвидеть опасность. Действия, позволяющие избежать опасности. Действия в опасной и чрезвычайной ситуации. Риск - ориентированное мышление как основа обеспечения безопасности. Риск - ориентированный подход к обеспечению безопасности личности, общества, государства.	2/0	ОК 03 ОК 04 ОК 05 ОК 08	ПРб7 ЛР1,ЛР13,ЛР15, ЛР20, ЛР21, ЛР22 ЛР26 МР11, МР26, МР27, МР28, МР29, МР30 МР31,МР32 МР33, МР34 МР38, МР39, МР44,МР46 МР47, МР37, МР54, МР55, МР56, МР14, МР40, МР41, МР42, МР43
МОДУЛЬ № 4 «БЕЗОПАСНОСТЬ В БЫТУ»		**8/8**		
Тема 4.1 Источники опасности в быту и на производстве. Профилактика и первая помощь при отравлениях в быту и на производстве.	**Содержание**	**2/2**		
	Источники опасности в быту, их классификация. Общие правила безопасного поведения. Защита прав потребителя. Правила безопасного поведения при осуществлении покупок в Интернете. Причины и профилактика бытовых отравлений. Первая помощь, порядок действий в экстренных случаях.	-	ОК 01 ОК 05 ПК 4.4	ПРб8 ПРб12 ЛР23,ЛР24, ЛР25 МР1,МР2,МР3, МР5,МР6, МР17 МР18, МР19, МР26, МР27, МР28, МР29, МР30
	Профессионально-ориентированное содержание	**2/2**		

	В том числе практических и лабораторных занятий	**2/2**		
	Практическое занятие № 6 Первая помощь при отравлениях в быту и на производстве.	2/2	ОК 01 ОК 05 ПК 4.4	ПРб8 ПРб12 ЛР23,ЛР24, ЛР25 МР1,МР2,МР3, МР5,МР6, МР17 МР18, МР19, МР26, МР27, МР28, МР29, МР30
Тема 4.2 Безопасность в быту и на производстве. Предупреждение травм в быту и на производстве и первая помощь при них.	**Содержание**	**4/4**		
	Предупреждение бытовых травм. Правила безопасного поведения в ситуациях, связанных с опасностью получить травму (спортивные занятия, использование различных инструментов, стремянок, лестниц и другое). Первая помощь при ушибах переломах, кровотечениях. Основные правила безопасногоповедения при обращении с газовыми и электрическимиприборами. Последствия электротравмы. Порядок проведения сердечно- легочной реанимации. Основные правила пожарной безопасности в быту. Термические и химическиеожоги. Первая помощь при ожогах	-	ОК 01 ОК 05 ПК 4.4	ПРб8 ПРб12 ЛР23,ЛР24, ЛР25 МР1,МР2,МР3, МР5,МР6 , МР17 МР18, МР19, МР26, МР27, МР28, МР29, МР30
	Профессионально-ориентированное содержание	**4/4**		
	В том числе практических и лабораторных занятий	**4/4**		
	Практическое занятие № 7 Первая помощь при травмах в быту и на производстве. Движение Первых «Первая помощь»	2/2	ОК 01 ОК 05 ПК 4.4	ПРб8 ПРб12 ЛР23,ЛР24, ЛР25 МР1,МР2,МР3,

				МР5,МР6 , МР17 МР18, МР19, МР26, МР27, МР28, МР29, МР30
	Практическое занятие № 8 Основы сердечно – легочной реанимации в быту и на производстве.	2/2	ОК 01 ОК 05 ПК 4.4	ПРб8 ПРб12 ЛР23,ЛР24, ЛР25 МР1,МР2,МР3, МР5,МР6, МР17 МР18, МР19, МР26, МР27, МР28, МР29, МР30
Тема 4.3 Безопасное поведение в местах общего пользования Пожарная безопасность в быту и на производстве.	**Содержание**	**2/2**		
	Правила безопасного поведения в местах общего пользования (подъезд, лифт, придомовая территория, детская площадка, площадкадля выгула собак и др.). Коммуникация с соседями. Меры по предупреждению преступлений. Аварии на коммунальных системах жизнеобеспечения. Правила безопасного поведения в ситуации коммунальной аварии. Порядок вызова аварийных служб и взаимодействия с ними. Действия в экстренных случаях. Основные правила безопасного поведения при обращении с газовыми и электрическими приборами. Последствия электротравмы. Основные правила пожарной безопасности в быту.	-	ОК 01 ОК 05 ОК 07 ПК 4.4	ПРб7 ПРб8 ПРб11 ПРб12 ЛР23,ЛР24, ЛР25 ЛР27, ЛР28, ЛР29 ЛР31МР1,МР2,МР3, МР5,МР6, МР15, МР17 МР18, МР19, МР26, МР27, МР28, МР29, МР30, МР35
	Профессионально-ориентированное содержание	**2/2**		

	В том числе практических и лабораторных занятий	**2/2**		
	Практическое занятие № 9 Пожарная безопасность в быту и на производстве.	2/2	ОК 01 ОК 05 ОК 07 ПК 4.4	ПРб7 ПРб8 ПРб11 ПРб12 ЛР23,ЛР24, ЛР25 ЛР27, ЛР28, ЛР29 ЛР31МР1,МР2,МР3, МР5,МР6, МР15, МР17 МР18, МР19, МР26, МР27, МР28, МР29, МР30, МР35
МОДУЛЬ № 5 «БЕЗОПАСНОСТЬ НА ТРАНСПОРТЕ»		**6/0**		
Тема 5.1 Безопасность дорожного движения	**Содержание**	**4/0**		
	История появления правил дорожного движения и причины их изменчивости. Риск-ориентированный подходк обеспечению безопасности на транспорте. Безопасность пешехода в разных условиях (движение по обочине; движение в темное время суток; движение с использованием средств индивидуальной мобильности). Взаимосвязь безопасности водителя и пассажира. Правила безопасного поведения при поездке в легковом автомобиле, автобусе. Ответственность водителя. Ответственность пассажира. Представления о знаниях и навыках, необходимых водителю.	2/0	ОК 01 ОК 05 ОК 07	ПРб7 ПРб8 ПРб9 ПРб11 ЛР23,ЛР24, ЛР25 ЛР27, ЛР28, ЛР29 ЛР31МР1,МР2,МР3, МР5,МР6, МР15, МР17 МР18, МР19, МР26, МР27, МР28, МР29, МР30, МР35
	В том числе практических и лабораторных занятий	**2/0**		
	Практическое занятие № 10 Безопасность	2/0	ОК 01	ПРб7

	дорожного движения Движение Первых «Школа безопасности»		ОК 05 ОК 07	ПРб8 ПРб9 ПРб11 ЛР23,ЛР24, ЛР25 ЛР27, ЛР28, ЛР29 ЛР31МР1,МР2,МР3, МР5,МР6, МР15, МР17 МР18, МР19, МР26, МР27, МР28, МР29, МР30, МР35
Тема 5.2 Порядок действий при дорожно- транспортных происшествиях	**Содержание**	**2/0**		
	Порядок действий при дорожно-транспортных происшествиях разного характера (при отсутствии пострадавших; с одним или несколькими пострадавшими; при опасности возгорания; с большим количеством участников). Основные источники опасности в метро. Правила безопасного поведения. Порядок действий при возникновении опасной или чрезвычайной ситуации. Основные источники опасности на железнодорожном транспорте. Правила безопасного поведения. Порядок действий при возникновении опасной или чрезвычайной ситуации. Основные источники опасности на водном транспорте. Правила безопасного поведения. Порядок действий при возникновении опасной или чрезвычайной ситуации. Основные источники опасности на авиационном транспорте. Правила безопасного поведения. Порядок действий при возникновении опасной или	-	ОК 01 ОК 05 ОК 07	ПРб7 ПРб8 ПРб9 ПРб11 ЛР23,ЛР24, ЛР25 ЛР27, ЛР28, ЛР29 ЛР31МР1,МР2,МР3, МР5,МР6, МР15, МР17 МР18, МР19, МР26, МР27, МР28, МР29, МР30, МР35

	чрезвычайной ситуации.			
	В том числе практических и лабораторных занятий	**2/0**		
	Практическое занятие № 11 Безопасное поведение на разных видах транспорта	2/0	ОК 01 ОК 05 ОК 07	ПРб7 ПРб8 ПРб9 ПРб11 ЛР23,ЛР24, ЛР25 ЛР27, ЛР28, ЛР29 ЛР31МР1,МР2,МР3, МР5,МР6, МР15, МР17 МР18, МР19, МР26, МР27, МР28, МР29, МР30, МР35
МОДУЛЬ № 6 «БЕЗОПАСНОСТЬ В ОБЩЕСТВЕННЫХ МЕСТАХ»		**4/2**		
Тема 6.1 Безопасность в общественных местах. Опасности социально-психологического характера. Опасности криминального характера	**Содержание**	**2/0**		
	Общественные места и их классификация. Основные источники опасности в общественных местах закрытого и открытого типа. Общие правила безопасного поведения. Опасности в общественных местах социально- психологического характера (возникновение толпы и давки; проявление агрессии; криминальные ситуации; случаи, когда потерялся человек). Порядок действий при риске возникновения или возникновении толпы, давки. Эмоциональное заражение в толпе, способы самопомощи. Правила безопасного поведения при попадании в агрессивную и паническую толпу. Правила безопасного поведения при проявлении агрессии. Криминальные ситуации в общественных местах. Правила безопасного	2/0	ОК 01 ОК 05 ОК 07	ПРб7 ПРб8 ПРб11 ЛР23,ЛР24, ЛР25 ЛР27, ЛР28, ЛР29 ЛР31МР1,МР2,МР3, МР5,МР6, МР15, МР17 МР18, МР19, МР26, МР27, МР28, МР29, МР30, МР35

	поведения. Порядок действий при попадании в опасную ситуацию. Порядок действий в случаях, когда потерялся человек (ребенок; взрослый; пожилой человек; человек с ментальными расстройствами). Порядок действий в ситуации, если вы обнаружили потерявшегося человека. Всероссийский урок безопасности «Безопасность в социуме»			
Тема 6.2 Действия при пожаре, обрушении конструкций, угрозе или совершении террористического акта	**Содержание**	**2/2**		
	Порядок действий при угрозе возникновения пожара в различных общественных местах, на объектах с массовым пребыванием людей (лечебные, образовательные, культурные, торгово-развлекательные учреждения). Меры безопасности и порядок действий при угрозе обрушения зданий и отдельных конструкций. Меры безопасности и порядок поведения при угрозе, в условиях совершения террористического акта.	-	ОК 01 ОК 05 ОК 07	ПРб7 ПРб8 ПРб11 ЛР23,ЛР24, ЛР25 ЛР27, ЛР28, ЛР29 ЛР31МР1,МР2,МР3, МР5,МР6, МР15, МР17 МР18, МР19, МР26, МР27, МР28, МР29, МР30, МР35
	Профессионально-ориентированное содержание	**2/2**		
	В том числе практических и лабораторных занятий	**2/2**		
	Практическое занятие № 12 Безопасность в общественных местах и на производстве	2/2	ОК 01 ОК 05 ОК 07 ПК 4.4	ПРб7 ПРб8 ПРб11 ЛР23,ЛР24, ЛР25 ЛР27, ЛР28, ЛР29 ЛР31МР1,МР2,МР3, МР5,МР6, МР15, МР17

				МР18, МР19, МР26, МР27, МР28, МР29, МР30, МР35
МОДУЛЬ № 7 «БЕЗОПАСНОСТЬ В ПРИРОДНОЙ СРЕДЕ»		**8/4**		
Тема 7.1 Безопасность в природной среде. Природные чрезвычайные ситуации.	**Содержание**	**2/0**		
	Отдых на природе. Источники опасности в природной среде. Основные правила безопасного поведения в лесу, в горах, на водоемах. Общие правила безопасности в походе. Особенности обеспечения безопасности в лыжном походе. Особенности обеспечения безопасности в водном походе. Особенности обеспечения безопасности в горном походе. Ориентирование на местности. Карты, традиционные и современные средства навигации (компас, GPS). Природные чрезвычайныеситуации. Общие правила поведения в природных чрезвычайных ситуациях. Природные пожары. Возможности прогнозирования и предупреждения. Правила безопасного поведения. Последствия природных пожаров для людей и окружающей среды	2/0	ОК 07	ПРб10 ПРб11 ЛР27, ЛР28, ЛР29 ЛР31, МР15, МР35
Тема 7.2 Выживание в автономных условиях	**Содержание**	**2/0**		
	Порядок действий в случаях,когда человек потерялся в природной среде. Источники опасности в автономных условиях. Сооружение убежища. Получение воды и питания. Способы защиты от перегрева и переохлаждения в разных природных условиях. Первая помощь при перегревании, переохлаждении и отморожении	-	ОК 07 ПК 4.4	ПРб10 ПРб11 ПРб12 ЛР27, ЛР28, ЛР29 ЛР31, МР15, МР35
	В том числе практических и лабораторных занятий	**2/0**		
	Практическое занятие № 13 Выживание	2/0	ОК 07	ПРб10

	в автономных условиях		ПК 4.4	ПРб11 ПРб12 ЛР27, ЛР28, ЛР29 ЛР31, МР15, МР35
Тема 7.3 Природные чрезвычайные ситуации.	**Содержание**	**2/2**		
	Чрезвычайные ситуации, вызванные опасными геологическими явлениями и процессами. Чрезвычайные ситуации, вызванные опасными гидрологическими явлениями и процессами. Чрезвычайные ситуации, вызванные опасными метеорологическими явлениями и процессами. Правила безопасногоповедения.	-	ОК 07 ПК 4.4	ПРб10 ПРб11 ПРб12 ЛР27, ЛР28, ЛР29 ЛР31, МР15, МР35
	Профессионально-ориентированное содержание	**2/2**		
	В том числе практических и лабораторных занятий	**2/2**		
	Практическое занятие № 14 Правила безопасного поведения при природных чрезвычайных ситуациях, в том числе на производственных объектах Всероссийский открытый урок «Действия в условиях различного рода ЧС»	2/2	ОК 07 ПК 4.4	ПРб10 ПРб11 ПРб12 ЛР27, ЛР28, ЛР29 ЛР31, МР15, МР35
Тема 7.4 Экологическая грамотность и разумное природопользование	**Содержание**	**2/2**		
	Влияние деятельности человекана природную среду. Причины и источники загрязнения Мирового океана, почвы, атмосферы. Чрезвычайные ситуации экологического характера. Возможности прогнозирования, предупреждения, смягчения последствий. Экологическая грамотность и разумное природопользование.	-	ОК 07	ПРб10 ПРб11 ЛР27, ЛР28, ЛР29 ЛР31, МР15, МР35
	Профессионально-ориентированное содержание	**2/2**		
	В том числе практических и лабораторных	**2/2**		

	занятий			
	Практическое занятие № 15 Экологическая грамотность и разумное природопользование на производственных объектах	2/2	ОК 07	ПРб10 ПРб11 ЛР27, ЛР28, ЛР29 ЛР31, МР15, МР35
МОДУЛЬ № 8 «ОСНОВЫ МЕДИЦИНСКИХ ЗНАНИЙ. ОКАЗАНИЕ ПЕРВОЙ ПОМОЩИ»		**6/2**		
Тема 8.1 Факторы, влияющие на здоровье человека. Здоровый образ жизни	**Содержание**	**2/0**		
	Понятия «здоровье», «охрана здоровья», здоровый образ жизни», «лечение», «профилактика». Биологические, социально-экономические, экологические (геофизические), психологические факторы, влияющие на здоровье человека. Составляющие здорового образа жизни: сон, питание, физическая активность, психологическое благополучие.	2/0	ПК 4.4	ПРб12
Тема 8.2 Инфекционные заболевания. Неинфекционные заболевания.	**Содержание**	**2/0**		
	Общие представления об инфекционных заболеваниях. Механизм распространения и способы передачи инфекционных заболеваний.Чрезвычайные ситуации биолого-социального характера. Меры профилактики и защиты. Роль вакцинации. Национальный календарь профилактических прививок. Вакцинация по эпидемиологическим показаниям. Значение изобретения вакцины для человечества. Неинфекционные заболевания. Самые распространенные неинфекционные заболевания. Факторы риска возникновения сердечно-сосудистых заболеваний. Факторы риска возникновения онкологических заболеваний. Факторы риска возникновениязаболеваний дыхательной системы.	2/0	ПК 4.4	ПРб12

	Факторы риска возникновения эндокринных заболеваний. Меры профилактики неинфекционных заболеваний. Роль диспансеризациив профилактике неинфекционных заболеваний. Признаки угрожающих жизни и здоровью состояний, требующие вызова скорой медицинской помощи (инсульт, сердечный приступ, острая боль в животе, эпилепсия и др.).			
Тема 8.3 Первая помощь пострадавшему	**Содержание**	**2/2**		
	Первая помощь. История возникновения скорой медицинской помощи и первой помощи. Состояния, при которых оказывается первая помощь. Мероприятия первой помощи. Алгоритм первой помощи. Оказание первой помощи в сложных случаях (травмы глаза; «сложные» кровотечения; первая помощь с использованием подручных средств; первая помощь при нескольких травмах одновременно). Действия при прибытии скорой медицинской помощи	-	ПК 4.4	ПРб12
	Профессионально-ориентированное содержание	**2/2**		
	В том числе практических и лабораторных занятий	**2/2**		
	Практическое занятие № 16 Первая помощь пострадавшему в быту и на производстве Движение Первых «Первая помощь»	2/2	ПК 4.4	ПРб12
МОДУЛЬ № 9 «БЕЗОПАСНОСТЬ В СОЦИУМЕ»		**6/6**		
Тема 9.1 Конфликты и способы их разрешения	**Содержание**	**2/2**		
	Понятие «конфликт». Стадии развития конфликта. Конфликты в межличностном общении; конфликты в малой группе. Факторы, способствующие и	-	ОК 01 ОК 03 ОК 04 ПК 4.4	ПРб8 ПРб13 ЛР11, ЛР13, ЛР15,

	препятствующие эскалации конфликта. Способы поведенияв конфликте. Деструктивное и агрессивное поведение. Конструктивное поведение в конфликте. Роль регуляции эмоций при разрешении конфликта, способы саморегуляции. Способы разрешения конфликтных ситуаций. Основные формы участия третьей стороны в процессе урегулирования и разрешения конфликта. Ведение переговоров при разрешении конфликта. Опасные проявления конфликтов (буллинг, насилие). Способы противодействия буллингу и проявлению насилия			ЛР26, ЛР23, ЛР24 ЛР25 МР1, МР2, МР3, МР5, МР6, МР17 МР18, МР19, МР11 МР38, МР39, МР44 МР46, МР47, МР31 МР32, МР33, МР34 МР37, МР54, МР55 МР56
	Профессионально-ориентированное содержание	**2/2**		
	В том числе практических и лабораторных занятий	**2/2**		
	Практическое занятие № 17 Конфликты и способы их разрешения в производственной деятельности	2/2	ОК 01 ОК 03 ОК 04 ПК 4.4	ПРб8 ПРб13 ЛР11, ЛР13, ЛР15, ЛР26, ЛР23, ЛР24 ЛР25 МР1, МР2, МР3, МР5, МР6, МР17 МР18, МР19, МР11 МР38, МР39, МР44 МР46, МР47, МР31 МР32, МР33, МР34 МР37, МР54, МР55 МР56
Тема 9.2 Конструктивные и деструктивные способы психологическоговоздействия	**Содержание**	**2/2**		
	Способы психологического воздействия. Психологическое влияние в малой группе.	-	ОК 01 ОК 03	ПРб8 ПРб13

	Положительные и отрицательные стороны конформизма. Эмпатия и уважение к партнеру (партнерам) по общению как основа коммуникации. Убеждающая коммуникация. Манипуляция в общении. Цели, технологии и способы противодействия		ОК 04 ПК 4.4	ЛР11, ЛР13, ЛР15, ЛР26, ЛР23, ЛР24 ЛР25 МР1, МР2, МР3, МР5, МР6, МР17 МР18, МР19, МР11 МР38, МР39, МР44 МР46, МР47, МР31 МР32, МР33, МР34 МР37, МР54, МР55 МР56
	Профессионально-ориентированное содержание	**2/2**		
	В том числе практических и лабораторных занятий	**2/2**		
	Практическое занятие № 18 Конструктивные и деструктивные способы психологического воздействия в профессиональной деятельности	2/2	ОК 01 ОК 03 ОК 04 ПК 4.4	ПРб8 ПРб13 ЛР11, ЛР13, ЛР15, ЛР26, ЛР23, ЛР24 ЛР25 МР1, МР2, МР3, МР5, МР6, МР17 МР18, МР19, МР11 МР38, МР39, МР44 МР46, МР47, МР31 МР32, МР33, МР34 МР37, МР54, МР55 МР56
Тема 9.3 Психологические механизмы воздействия	**Содержание**	**2/2**		
	Психологическое влияние на большие группы. Механизмы влияния: заражение; убеждение;	-	ОК 01 ОК 03	ПРб8 ПРб13

на большие группы людей	внушение; подражание. Деструктивные и псевдопсихологические технологии		ОК 04 ПК 4.4	ЛР11, ЛР13, ЛР15, ЛР26, ЛР23, ЛР24 ЛР25 МР1, МР2, МР3, МР5, МР6, МР17 МР18, МР19, МР11 МР38, МР39, МР44 МР46, МР47, МР31 МР32, МР33, МР34 МР37, МР54, МР55 МР56
	Профессионально-ориентированное содержание	**2/2**		
	В том числе практических и лабораторных занятий	**2/2**		
	Практическое занятие № 19 Психологические механизмы воздействия на большие группы людей в профессиональной деятельности.	2/2	ОК 01 ОК 03 ОК 04 ПК 4.4	ПРб8 ПРб13 ЛР11, ЛР13, ЛР15, ЛР26, ЛР23, ЛР24 ЛР25 МР1, МР2, МР3, МР5, МР6, МР17 МР18, МР19, МР11 МР38, МР39, МР44 МР46, МР47, МР31 МР32, МР33, МР34 МР37, МР54, МР55 МР56
МОДУЛЬ № 10 «БЕЗОПАСНОСТЬ В ИНФОРМАЦИОННОМ ПРОСТРАНСТВЕ»		**6/2**		
Тема 10.1 Безопасность	**Содержание**	**2/0**		

в цифровой среде. Опасности, связанные с использованием программного обеспечения	Понятия «цифровая среда», «цифровой след». Влияние цифровой среды на жизнь человека. Приватность, персональные данные. «Цифровая зависимость», ее признаки и последствия. Опасности и риски цифровой среды, их источники. Правила безопасного поведения в цифровой среде. Вредоносное программное обеспечение. Виды вредоносного программного обеспечения, его цели, принципы работы. Правила защиты от вредоносного программного обеспечения. Кража персональных данных, паролей. Мошенничество, фишинг, правила защиты от мошенников. Правила безопасного использования устройстви программ	2/0	ОК 02 ОК 03	ПРб14 ЛР32, ЛР11, ЛР13 ЛР15, ЛР26, МР21 МР22, МР23, МР24 МР25, МР11, МР38 МР39, МР44, МР46 МР47
Тема 10.2 Опасности, связанные с коммуникацией в цифровой среде	**Содержание**	**2/0**		
	Поведенческие опасности в цифровой среде и их причины. Опасные персоны, имитация близких социальных отношений. Неосмотрительное поведение и коммуникация в Сети как угроза для будущей жизни и карьеры. Травля в Сети, методы защиты от травли. Деструктивные сообщества и деструктивный контент в цифровой среде, их признаки. Механизмы вовлечения в деструктивные сообщества. Вербовка, манипуляция, воронки вовлечения. Радикализация деструктива. Профилактика и противодействие вовлечению в деструктивные сообщества. Правила коммуникации в цифровой среде. Всероссийский урок безопасности «Информационная безопасность»	2/0	ОК 02 ОК 03	ПРб14 ЛР32, ЛР11, ЛР13 ЛР15, ЛР26, МР21 МР22, МР23, МР24 МР25, МР11, МР38 МР39, МР44, МР46 МР47
Тема 10.3	**Содержание**	**2/2**		

Достоверность информации в цифровой среде	Достоверность информации в цифровой среде. Источники информации. Проверка на достоверность. «Информационный пузырь»,манипуляция сознанием, пропаганда. Фальшивые аккаунты, вредные советчики, манипуляторы. Понятие «фейк», цели и виды, распространение фейков. Правила и инструменты для распознавания фейковых текстов и изображений.	-	ОК 02 ОК 03	ПРб14 ЛР32, ЛР11, ЛР13 ЛР15, ЛР26, МР21 МР22, МР23, МР24 МР25, МР11, МР38 МР39, МР44, МР46 МР47
	Профессионально-ориентированное содержание	**2/2**		
	В том числе практических и лабораторных занятий	**2/2**		
	Практическое занятие № 20 Достоверность информации в цифровой среде в профессиональной деятельности	2/2	ОК 02 ОК 03 ПК 4.4	ПРб14 ЛР32, ЛР11, ЛР13 ЛР15, ЛР26, МР21 МР22, МР23, МР24 МР25, МР11, МР38 МР39, МР44, МР46 МР47
МОДУЛЬ № 11 «ОСНОВЫ ПРОТИВОДЕЙСТВИЯ ЭКСТРЕМИЗМУ И ТЕРРОРИЗМУ»		**6/2**		
Тема 11.1 Экстремизм и терроризм как угроза устойчивого развития общества	**Содержание**	**2/0**		
	Экстремизм и терроризм как угроза устойчивого развития общества. Понятия «экстремизм» и «терроризм», их взаимосвязь. Варианты проявления экстремизма, возможныепоследствия. Преступления террористической направленности, их цель, причины, последствия.Опасность вовлеченияв экстремистскую и террористическую деятельность: способы и признаки. Предупреждение и противодействие вовлечению в экстремистскую и террористическую деятельность.	2/0	ОК 06	ПРб15 ЛР1, ЛР2, ЛР4 ЛР5, ЛР8, ЛР9 ЛР10

Тема 11.2 Правила безопасного поведения при угрозе и совершении террористического акта	**Содержание**	**2/2**		
	Формы совершения террористических актов. Уровни террористической угрозы. Правила поведения и порядок действий при угрозе или совершении террористического акта, проведении контртеррористическойоперации.	-	ОК 06	ПРб15 ЛР1, ЛР2, ЛР4 ЛР5, ЛР8, ЛР9 ЛР10
	Профессионально-ориентированное содержание	**2/2**		
	В том числе практических и лабораторных занятий	**2/2**		
	Практическое занятие № 21 Правила безопасного поведения при угрозе и совершении террористического акта, в том числе на производственных объектах	2/2	ОК 06 ПК 4.4	ПРб15 ЛР1, ЛР2, ЛР4 ЛР5, ЛР8, ЛР9 ЛР10
Тема 11.3 Противодействие экстремизму и терроризму	**Содержание**	**2/0**		
	Правовые основы противодействия экстремизму и терроризму в Российской Федерации. Основы государственной системы противодействия эстремизму и терроризму,ее цели, задачи, принципы. Права и обязанности граждан и общественных организаций в области противодействия экстремизму и терроризму.	-	ОК 06	ПРб15 ЛР1, ЛР2, ЛР4 ЛР5, ЛР8, ЛР9 ЛР10
	В том числе практических и лабораторных занятий	**2/0**		
	Практическое занятие № 22 Противодействие экстремизму и терроризму Всероссийский урок безопасности «Противодействие терроризму»	2/0	ОК 06	ПРб15 ЛР1, ЛР2, ЛР4 ЛР5, ЛР8, ЛР9 ЛР10

Всего:		**74/26**		

3.3 Перечень практических занятий

Темы практических занятий	Краткое содержание/ описание (цель работы)	Специализированное оборудование, технические средства, программное обеспечение (при необходимости)
Модуль № 2 «Основы военной подготовки»		
Практические занятия		
Практическое занятие № 1 Строевая подготовка	Цель: овладение знаниями о строевой подготовке	Не требуется
Практическое занятие № 2 Тактическая подготовка	Цель: сформированность представлений о современном общевойсковом бое	Не требуется
Практическое занятие № 3 Огневая подготовка	Цель: сформированность знаний об элементах начальной военной подготовки; овладение знаниями требований безопасности при обращении со стрелковым оружием.	Не требуется
Практическое занятие № 4 Радиационная, химическая, биологическая защита	**Цель:** сформированность представлений о боевых свойствах и поражающем действии оружия массового поражения, а также способах защиты от него	Костюм защитный ОЗК Л-1;
Практическое занятие № 5 Тактическая медицина	**Цель:** Закрепление полученных знаний в оказании первой доврачебной помощи на поле боя, умение применять табельные и подручные средства для само- и взаимопомощи.	Аптечка индивидуальная; Комплект шин транспортных лестничных; Носилки бескаркасные с чехлом; Сумка санитарная (укладка по пр 61н).
Модуль № 4 «Безопасность в быту»		
Практическое занятие № 6 Первая помощь при отравлениях в быту и на производстве.	**Цель:** владение основами медицинских знаний: владение приемами оказания первой помощи при неотложных состояниях	Не требуется
Практическое занятие № 7 Первая помощь при травмах в быту и на производстве	**Цель:** владение основами медицинских знаний: владение приемами оказания первой помощи при неотложных состояниях	Аптечка индивидуальная; Комплект шин транспортных лестничных; Носилки бескаркасные с чехлом; Сумка

		санитарная (укладка по пр 61н).
Практическое занятие № 8 Основы сердечно – легочной реанимации в быту и на производстве.	**Цель:** владение основами медицинских знаний: владение приемами оказания первой помощи при неотложных состояниях	Робот – тренажер, манекен для СЛР (сердечно-легочной реанимации) с накладками ран. (Модель KAR/CPR650).
Практическое занятие № 9 Пожарная безопасность в быту и на производстве.	Цель: сформировать знания основ пожарной безопасности; умение применять их на практике для предупреждения пожаров; знания порядка действий при угрозе пожара и пожаре в быту.	Макет ОУ-2
Модуль № 5 «Безопасность на транспорте»		
Практическое занятие № 10 Безопасность дорожного движения	**Цель:** сформированность представлений о важности соблюдения правил дорожного движения всеми участниками движения, правил безопасности на транспорте.	Не требуется
Практическое занятие № 11 Безопасное поведение на разных видах транспорта	**Цель:** сформированность представлений о важности соблюдения правил дорожного движения всеми участниками движения, правил безопасности на транспорте.	Не требуется
Модуль № 6 «Безопасность в общественных местах»		
Практическое занятие № 12 Безопасность в общественных местах и на производстве		Не требуется
Модуль № 7 «Безопасность в природной среде»		
Практическое занятие № 13 Выживание в автономных условиях	**Цель:** формирование знаний о способах безопасного поведения в природной среде; умение применять их на практике.	Не требуется
Практическое занятие № 14 Правила безопасного поведения при природных чрезвычайных ситуациях, в том числе на производственных объектах	**Цель:** формирование знаний порядка действий при чрезвычайных ситуациях природного характера.	Не требуется
Практическое занятие № 15	**Цель:** сформированность представлений об экологической безопасности, ценности	Не требуется

Экологическая грамотность и разумное природопользование на производственных объектах	бережного отношения к природе, разумного природопользования;	
Модуль № 8 «Основы медицинских знаний. Оказание первой помощи»		
Практическое занятие № 16 Первая помощь пострадавшему в быту и на производстве	**Цель:** владение основами медицинских знаний: владение приемами оказания первой помощи при неотложных состояниях	Робот – тренажер, манекен для СЛР (сердечно-легочной реанимации) с накладками ран. (Модель KAR/CPR650).
Модуль № 9 «Безопасность в социуме»		
Практическое занятие № 17 Конфликты и способы их разрешения в профессиональной деятельности.	**Цель: сформированность** знаний основ безопасного, конструктивного общения, умение различать опасные явления в социальном взаимодействии, в том числе криминогенного характера; умение предупреждать опасные явления и противодействовать им.	Не требуется
Практическое занятие № 18 Конструктивные и деструктивные способы психологического воздействия в профессиональной деятельности.	**Цель: сформированность** знаний основ безопасного, конструктивного общения, умение различать опасные явления в социальном взаимодействии, в том числе криминогенного характера; умение предупреждать опасные явления и противодействовать им.	Не требуется
Практическое занятие № 19 Психологические механизмы воздействия на большие группы людей в профессиональной деятельности.	**Цель: сформированность** знаний основ безопасного, конструктивного общения, умение различать опасные явления в социальном взаимодействии, в том числе криминогенного характера; умение предупреждать опасные явления и противодействовать им.	Не требуется
Модуль № 10 «Безопасность в информационном пространстве»		
Практическое занятие № 20 Достоверность информации в цифровой среде в профессиональной деятельности.	Цель: сформированность нетерпимости к проявлениям насилия в социальном взаимодействии; знания о способах	Не требуется

	безопасного поведения в цифровой среде; умение применять их на практике; умение распознавать опасности в цифровой среде (в том числе криминогенного характера, опасности вовлечения в деструктивную деятельность) и противодействовать им;	
Модуль № 11 «Основы противодействия экстремизму и терроризму»		
Практическое занятие № 21 Правила безопасного поведения при угрозе и совершении террористического акта, в том числе на производственных объектах.	**Цель: сформированность** знания порядка действий при объявлении разного уровня террористической опасности и действий при угрозе или в случае террористического акта, проведении контртеррористической операции.	Не требуется
Практическое занятие № 22 Противодействие экстремизму и терроризму	Цель: сформированность представлений об опасности и негативном влиянии на жизнь личности, общества, государства деструктивной идеологии в том числе экстремизма, терроризма; понимание роли государства в противодействии терроризму; умения различать приемы вовлечения в деструктивные сообщества, экстремистскую и террористическую деятельность и противодействовать им.	Не требуется

4 УСЛОВИЯ РЕАЛИЗАЦИИ УЧЕБНОЙ ДИСЦИПЛИНЫ

4.1 Материально-техническое обеспечение

Для реализации программы учебной дисциплины предусмотрены следующие специальные помещения:

Кабинет безопасности жизнедеятельности и охраны труда, оснащенный в соответствии с приложением 3 образовательной программы.

Помещение для воспитательной работы, оснащенное в соответствии с приложением 3 образовательной программы.

Компьютерный класс, оснащенный в соответствии с приложением 3 образовательной программы.

4.2 Учебно-методическое и информационное обеспечение реализации программы

Основные источники:

1. Основы безопасности жизнедеятельности : 10-й класс : учебник / Б. О. Хренников, Н. В. Гололобов, Л. И. Льняная, М. В. Маслов ; под редакцией С. Н. Егорова. — 2-е изд., стер. — Москва : Просвещение, 2024. — 383 с. — ISBN 978-5-09-112223-7. — Текст : электронный // Лань : электронно-библиотечная система. — URL: https://e.lanbook.com/book/408875 (дата обращения: 03.04.2025). — Режим доступа: для авториз. пользователей.
2. Основы безопасности жизнедеятельности : 11-й класс : учебник / Б. О. Хренников, Н. В. Гололобов, Л. И. Льняная, М. В. Маслов ; под редакцией С. Н. Егорова. — 2-е изд., стер. — Москва : Просвещение, 2024. — 319 с. — ISBN 978-5-09-112224-4. — Текст : электронный // Лань : электронно-библиотечная система. — URL: https://e.lanbook.com/book/408878 (дата обращения: 03.04.2025). — Режим доступа: для авториз. пользователей.

Дополнительные источники:

1. Мисюк, М. Н. Основы медицинских знаний : учебник и практикум для среднего профессионального образования / М. Н. Мисюк. — 4-е изд., перераб. и доп. — Москва : Издательство Юрайт, 2025. — 379 с. — (Профессиональное образование). — ISBN 978-5-534-17442-7. — Текст : электронный // Образовательная платформа Юрайт [сайт]. — URL: https://urait.ru/bcode/560842 (дата обращения: 03.04.2025).
2. Основы безопасности и защиты Родины. Безопасность человека : учебник и практикум для среднего профессионального образования / под общей редакцией В. П. Соломина. — Москва : Издательство Юрайт, 2024. — 413 с. — (Профессиональное образование). — ISBN 978-5-534-19839-3. — Текст : электронный // Образовательная платформа Юрайт [сайт]. — URL: https://urait.ru/bcode/557223 (дата обращения: 03.04.2025).
3. Резчиков, Е. А. Организация защиты населения и территорий : учебник для среднего профессионального образования / Е. А. Резчиков, А. В. Рязанцева. — 3-е изд., перераб. и доп. — Москва : Издательство Юрайт, 2024. — 204 с. — (Профессиональное образование). — ISBN 978-5-534-20034-8. — Текст : электронный // Образовательная платформа Юрайт [сайт]. — URL: https://urait.ru/bcode/557484 (дата обращения: 03.04.2025).
4. Микрюков, В. Ю. Основы военной службы: строевая, огневая и тактическая подготовка, военная топография : учебник / В.Ю. Микрюков. — 2-е изд., испр. и доп. — Москва : ФОРУМ : ИНФРА-М, 2023. — 384 с. — (Среднее профессиональное образование). - ISBN 978-5-00091-623-0. - Текст : электронный. - URL: https://znanium.ru/catalog/product/1941745 (дата обращения: 03.04.2025). – Режим доступа: по подписке.
5. Обеспечение безопасности при чрезвычайных ситуациях : учебник / В.А. Бондаренко, С.И. Евтушенко, В.А. Лепихова [и др.]. — 2-е изд. — Москва : РИОР : ИНФРА-М, 2022. — 224 с. — (Среднее профессиональное образование). — DOI: https://doi.org/10.29039/1784-5. - ISBN 978-5-

369-01784-5. - Текст : электронный. - URL: https://znanium.ru/catalog/product/1846442 (дата обращения: 03.04.2025). – Режим доступа: по подписке.

Интернет-ресурсы:

1. Единый портал интернет-тестирования в сфере образования : сайт. - URL : https://i-exam.ru (дата обращения 03.04.2025). - Текст: электронный.
2. Сайт МЧС РФ : официальный сайт. - URL : https://www.mchs.gov.ru/ministerstvo (дата обращения 03.04.2025). - Текст: электронный.
3. Сайт МВД РФ : официальный сайт. - URL : www.mvd.ru (дата обращения 03.04.2025). - Текст: электронный.
4. Сайт Минобороны : официальный сайт. - URL : www.mil.ru (дата обращения 03.04.2025). - Текст: электронный.

5 КОНТРОЛЬ И ОЦЕНКА РЕЗУЛЬТАТОВ ОСВОЕНИЯ УЧЕБНОЙ ДИСЦИПЛИНЫ

Контроль и оценка результатов освоения дисциплины осуществляется преподавателем в процессе текущего контроля и промежуточной аттестации.

5.1 Текущий контроль

№	Контролируемые разделы (темы) учебной дисциплины	Контролируемые результаты (предметные результаты, умения, знания)	Наименование оценочного средства	Критерии оценки
1	Модуль № 4 «Безопасность в быту»	ПРб7, ПРб8, ПРб11, ПРб12, ЛР23,ЛР24, ЛР25 ЛР27, ЛР28, ЛР29 ЛР31МР1,МР2,МР3, МР5,МР6,МР15, МР17 МР18, МР19, МР26, МР27, МР28, МР29, МР30, МР35	тест по разделу	См. ниже
2	Модуль № 7 «Безопасность в природной среде»	ПРб10 ПРб11 ПРб12 ЛР27, ЛР28, ЛР29 ЛР31, МР15, МР35	тест по разделу	
3	Модуль № 11 «Основы противодействия экстремизму и терроризму»	ПРб15 ЛР1, ЛР2, ЛР4 ЛР5, ЛР8, ЛР9 ЛР10	тест по разделу	

Критерии оценки тестирования:

За правильно выполненное действие, задание выставляется положительная оценка – 1 балл.

За неправильно выполненное действие, задание выставляется отрицательная оценка – 0 баллов.

Для оценки образовательных достижений обучающихся применяется универсальная шкала.

Процент результативности (правильных ответов)	Качественная оценка уровня подготовки	
	балл (отметка)	вербальный аналог

90 ÷ 100	5	отлично
80 ÷ 89	4	хорошо
70 ÷ 79	3	удовлетворительно
менее 70	2	неудовлетворительно

5.2 Промежуточная аттестация

Промежуточная аттестация обучающихся осуществляется по завершении изучения учебного предмета «Основы безопасности жизнедеятельности» и позволяет определить качество и уровень ее освоения.

Форма промежуточной аттестации по предмету «Основы безопасности и защита Родины» – дифференцированный зачет.

Результаты обучения (ОК и ПК)	**Оценочные средства для промежуточной аттестации**
ОК 01 Выбирать способы решения задач профессиональной деятельности применительно к различным контекстам ОК 02 Использовать современные средства поиска, анализа и интерпретации информации и информационные технологии для выполнения задач профессиональной деятельности. ОК 03 Планировать и реализовывать собственное профессиональное и личностное развитие, предпринимательскую деятельность в профессиональной сфере, использовать знания по правовой и финансовой грамотности в различных жизненных ситуациях ОК 04 Эффективно взаимодействовать и работать в коллективе и команде ОК 05 Осуществлять устную и письменную коммуникацию на государственном языке Российской Федерации с учетом особенностей социального и культурного контекста ОК 06 Проявлять гражданско-патриотическую позицию, демонстрировать осознанное поведение на основе традиционных российских духовно-нравственных ценностей, в том числе с учетом гармонизации межнациональных и межрелигиозных отношений, применять стандарты антикоррупционного поведения ОК 07 Содействовать сохранению окружающей среды, ресурсосбережению, применять знания об изменении климата, принципы	Тестовые задания 1. Поражающий фактор ядерного взрыва, который может вызвать ожоги кожи, поражение глаз человека и пожары: 1.световое излучение 2.проникающая радиация 3.электромагнитный импульс 4.радиоактивное заражение 2. Восстановление или временное замещение нарушенных или утраченных жизненно важных функций организма при помощи определенных внешних воздействий – это 1.иммобилизация 2.реанимация 3.реабилитация 4.обсервация 3. Оружие массового поражения, действие которого основано на токсических свойствах химических веществ – это: 1.ядерное оружие 2.бактериологическое оружие 3.химическое оружие 4.высокоточное оружие 4. Опасность, ставшая в последнее время международной: 1. террор 2. шантаж 3. разбой 4. воровство 5. Оружие массового поражения, действие которого основано на использовании способности некоторых микроорганизмов вызывать различные заболевания и отравления – это 1.химическое оружие 2.бактериологическое оружие 3.ядерное оружие 4. отравляющие вещества

бережливого производства, эффективно действовать в чрезвычайных ситуациях. ОК 08 Использовать средства физической культуры для сохранения и укрепления здоровья в процессе профессиональной деятельности и поддержания необходимого уровня физической подготовленности ОК 09 Пользоваться профессиональной документацией на государственном и иностранном языках. ПК 4.4 Организовывать выполнение производственных заданий подчиненным персоналом с соблюдением норм охраны труда и бережливого производства.	6. Аварии на транспорте относятся к ЧС… характера: 1.природного 2.техногенного 3.антропогенного 4. экологического 7. Канцерогенные вещества – это химические вещества, воздействие которых на организм может вызвать: 1. туберкулез 2. рак 3. ангину 4. астму 8. Поражающими факторами ядерного взрыва, являются: 1. избыточное давление в эпицентре ядерного взрыва, облако, зараженное отравляющими веществами и движущееся по направлению ветра, изменение состава атмосферного воздуха 2. резкое понижение температуры окружающей среды, понижение концентрации кислорода в воздухе, самовозгорание веществ и материалов в зоне взрыва, резкое увеличение силы тока в электроприборах и электрооборудовании 3. световое излучение, избыточное давление, резкое понижение температуры, самовозгорание веществ и материалов в зоне взрыва 4. ударная волна, световое излучение, проникающая радиация, радиоактивное заражение и электромагнитный импульс 9. Термин, которым обозначается агрессия, направленная на себя: 1. разбой 2. суицид 3. шантаж 4. мошенничество 10. Вещество, которое можно использовать в качестве химического оружия: 1. синильная кислота 2. лимонная кислота 3. уксусная кислота 4. хлорид бария 11. _____ - это повреждение тканей организма вследствие механического воздействия, сопровождающееся нарушением целостности кожи и слизистых оболочек. 1. кровотечение 2. ушиб 3. перелом 4. рана 12. В качестве бактериологического оружия, могут использоваться:

	1. возбудитель гриппа 2. молочнокислые бактерии 3. гриб мукор 4. вирус ветряной оспы 13. Авария на водоочистном сооружении, произошла утечка хлора. Жителям пострадавшего района, следует: 1. остаться в своей квартире на 3-м этаже 2. подняться на самый верхний этаж здания 3. укрыться в подвале 4. спуститься на первый этаж 14. Что не относится к видам Вооруженных Сил РФ? 1. ВДВ 2. ВМФ 3. ВКС 4.Сухопутные войска 15. Призыву на военную службу подлежат граждане мужского пола в возрасте от: 1. 18 до 25 лет 2. 18 до 27 лет 3. 18 до 30 лет 4. 20 до 35 лет 16. При повреждении артерии конечности жгут накладывают: 1. выше места повреждения 2. ниже места повреждения 3. после освобождения раневой поверхности от одежды 4. используют только давящую повязку. **Кейс-задача / ситуационная задача** **1.** На твоих глазах грузовой машиной сбит пешеход. Он без сознания, лежит на спине. Его лицо в крови, правая нога неестественно подвернута, а вокруг нее растекается лужа крови. Дыхание шумное, с характерным свистом на вздохе. *Выбери правильные ответы и расположи их в порядке очередности:* 1. наложить импровизированную шину на правую ногу. 2. вытереть лицо от крови и подложить под голову подушку 3. повернуть пострадавшего на живот 4. отчистить ротовую полость от слизи и крови 5. убедиться в наличии пульса на сонной артерии 6. наложить стерильную повязку на кровоточащую рану 7. оттащить пострадавшего с проезжей части на безопасное место 8. вызвать скорую помощь 9. оставить пострадавшего на месте и ждать

	прибытия скорой помощи 10. наложить кровоостанавливающие жгуты **2.** Во время ремонта телевизора произошел сильный разряд электрического тока. Мастер потерял сознание и упал возле стола. Его рука продолжает крепко сжимать пучок проводов с деталями. Лицо искажено судорогой. *Выбери правильные ответы и расположи их в порядке очередности:* 1. вызвать скорую помощь 2. позвать кого-нибудь на помощь 3. как можно скорее нанести про кардинальный удар и приступить к непрямому массажу сердца 4. перебить провода ножом или топором одним ударом 5. перерезать каждый провод по отдельности на разных уровнях 6. подложить под голову подушку 7. убедиться в наличии пульса на сонной артерии и повернуть пострадавшего на живот 8. убедиться в наличии пульса на сонной артерии, ударить пострадавшего по грудине и приступить к непрямому массажу сердца 9. убедиться в отсутствии пульса на сонной артерии и после про кардинального удара начать сердечно-легочную реанимацию 10. убедить в отсутствии пульса на сонной артерии и повернуть пострадавшего на бок **3.** Иван Васильевич – водитель с небольшим стажем. Как-то зимой он решил проверить работу двигателя в гараже с закрытыми воротами. Размеры гаража 3 х 5 х 2 м. Скорость заполнения гаража угарным газом (Q_{CO}) составляет 30 г в минуту. При концентрации 200–220 мг/м^3 могут появится первые симптомы отправления. Угарный газ не имеет цвета и запаха, очень токсичен и опасен тем, что может вызывать … **4.** Семья Мочаловых живет в селе на берегу пруда. Заболевшему Саше измеряли температуру, но неожиданно ртутный градусник выскользнул из рук и разбился. Испугавшись, подросток быстро собрал ртуть, осколки градусника и выбросил в пруд. Загрязнение водоема солями ртути является _____ видом загрязнения. **5.** Семья Мочаловых живет в селе на берегу пруда. Заболевшему Саше измеряли температуру, но неожиданно ртутный градусник выскользнул из рук и разбился. Испугавшись, подросток быстро собрал ртуть, осколки градусника и выбросил в пруд. Найдите концентрацию ртути (K = m/V, где m –

	масса растворившейся ртути, V – объем пруда), если в ртутном градуснике содержится 20 г ртути. В воде растворилось 5 % ртути в виде образовавшихся солей. Размеры пруда (длина, ширина и глубина): 20 × 20 × 1 м. Ответ запишите в виде десятичной дроби. **6.** Среди молодых людей сегодня популярны энергетические напитки. Но любовь подростков к энергетическим напиткам приводит к необратимому повреждению эмали зубов из-за высокого уровня кислотности в этих напитках. Зубы начинают разрушаться уже через пять дней после начала употребления напитков. Аналогичные разрушения происходят и в том случае, если употреблять в пищу воду с повышенной кислотностью. Кроме того, энергетические напитки могут вызывать отравления, симптомами которых являются галлюцинации, судороги, проблемы с сердцем. Энергетические напитки являются примером напитков, подвергшихся искусственному _____ загрязнению. **7.** Студент колледжа получил повестку о явке в военкомат по месту жительства для прохождения медицинского освидетельствования на предмет годности к военной службе. По повестке не прибыл, т.к. навещал в больнице больного двоюродного брата. Нарушил ли он правила исполнения воинской обязанности? **8.** Гражданин Д. обучался на дневном отделении государственного образовательного учреждения среднего профессионального образования. После окончания колледжа он поступил в ВУЗ. В октябре он получил повестку о призыве на военную службу. Является ли данная повестка законной? Что должен предпринять гражданин Д. в данной ситуации? **9.** Гражданин С. при первоначальной постановке на воинский учет получил заключение о его годности к военной службе по категории «Г». Что означает это заключение, и какие меры должны принять работники военного комиссариата по отношению к гражданину С.? **10.** Студент обучался на дневном отделении государственного образовательного учреждения высшего профессионального образования. После второго курса он перевелся на заочное отделение данного учебного заведения. В октябре он получил повестку о призыве на военную службу, посчитал ее незаконной и попытался опротестовать в суде. Можете ли вы сказать, какое решение примет суд? **11.** Гражданин проживает в двухкомнатной

	квартире многоквартирного дома. В квартире проведена электросеть, установлена газовая плита. Назовите не менее трёх правил безопасного поведения, которые гражданин должен соблюдать для предотвращения пожара. **12.** В тёплое время года многие люди любят гулять в лесу. Укусы клещей представляют опасность для здоровья человека. Назовите не менее двух правил безопасного поведения, которые нужно соблюдать для предотвращения укусов клещей во время пребывания в лесу.

Критерии оценки *дифференцированного зачета*

- «Отлично» - теоретическое содержание курса освоено полностью, без пробелов, умения сформированы, все предусмотренные программой учебные задания выполнены, качество их выполнения оценено высоко.
- «Хорошо» - теоретическое содержание курса освоено полностью, без пробелов, некоторые умения сформированы недостаточно, все предусмотренные программой учебные задания выполнены, некоторые виды заданий выполнены с ошибками.
- «Удовлетворительно» - теоретическое содержание курса освоено частично, но пробелы не носят существенного характера, необходимые умения работы с освоенным материалом в основном сформированы, большинство предусмотренных программой обучения учебных заданий выполнено, некоторые из выполненных заданий содержат ошибки.
- «Неудовлетворительно» - теоретическое содержание курса не освоено, необходимые умения не сформированы, выполненные учебные задания содержат грубые ошибки.

Приложение 1

ОБРАЗОВАТЕЛЬНЫЕ ТЕХНОЛОГИИ

При проведении теоретических и практических/лабораторных занятий используются следующие педагогические технологии:

№ п/п	Название образовательной технологии (с указанием автора) / активные и интерактивные методы обучения	Цель использования образовательной технологии	Планируемый результат использования образовательной технологии	Описание порядка использования (алгоритм применения) технологии в практической профессиональной деятельности
1	Здоровьесберегающая технология (Н. К. Смирнов)	обеспечение санитарно-гигиенического состояния учебного помещения (освещение, проветривание, температурный режим и пр.); проведение «физкультминутки», «физкультпаузы» во время занятия; -наличие «эмоциональных разрядок»: шуток, улыбок, юмористических или поучительных картинок, поговорок, известных высказываний с комментариями и т.п.	Соблюдение оптимального воздушно-теплового режима в аудитории; поддержание работоспособности обучающихся на занятии; позитивная психологическая атмосфера.	Контроль освещения во время проведения занятия; Проветривание. Физкультпауза. Эмоциональные разрядки. Своевременное завершение урока.
2	Кейс-технология (Гарвардская юридическая школа, а Христофор Колумб Лэнгделл автор case-study.	Направлены на совершенствование познавательных способностей обучающихся, осмысления и закрепления учебного материала.	Соотнесение теоретических и практических знаний.	Распределение обучающихся по малым группам (5-6 человек); знакомство обучающихся с ситуацией, системой оценивания решений проблемы, сроками выполнения заданий организация работы

				обучающихся в малых группах организация представлений решений в малых группах; оценивание обучающихся преподавателем или самооценивание
3	Игровые технологии (Ф. Шиллер)	Способствует лучшему усвоению материала, развивает память и логическое мышление, наблюдательность.	Закрепление пройденного материала	Общие описание игры, содержание, инструктаж, подготовка материального оснащения. Ввод в игру. Постановка проблемы, целей, условия, инструктаж, регламент, правила, формирование групп, консультации. Проведение. Групповая работа над заданием. Межгрупповая дискуссия (защита результатов). Анализ и обобщение. Вывод из игры. Анализ результатов оценка и самооценка. Выводы, обобщения и рекомендации.
4	Информационно-коммуникационные технологии Гарольд Дж. Ливитт и Томас Л. Уислер	Наглядное усвоение материала	Обеспечить положительную мотивацию обучения, рационально организовать учебный процесс, повысить эффективность урока.	Представление презентации, фильма. Работа с представленным материалом
5	Технология критического мышления через чтение и письмо (Ж. Пиаже)	Развитие умения подвергать сомнению достоверность и авторитетность информации, проверять логику	Активизация умственной деятельности; умение анализировать, аргументировать, рефлексировать.	Стадия вызова: предоставление возможности сформулировать тему, цель, составить план занятия. Стадия осмысления:

		доказательств, делать выводы, принимать решения.		получение новой информации; соотнесение ее с собственными знаниями и умениями. Стадия рефлексии: целостное осмысление и обобщение полученной информации на основе обмена мнениями между обучающимися друг с другом и преподавателем

Приложение 2.14 к ОПОП-П по специальности 15.02.03
Монтаж, техническое обслуживание и ремонт гидравлического и
пневматического оборудование (по отраслям)

Министерство науки и высшего образования Российской Федерации

Федеральное государственное бюджетное образовательное учреждение
высшего образования
«Магнитогорский государственный технический университет им. Г. И. Носова»
Многопрофильный колледж

РАБОЧАЯ ПРОГРАММА УЧЕБНОЙ ДИСЦИПЛИНЫ
ДУП.01 ИНДИВИДУАЛЬНЫЙ ПРОЕКТ (по предметным областям)
общеобразовательного цикла
программы подготовки специалистов среднего звена
по специальности
15.02.03 Монтаж, техническое обслуживание и ремонт гидравлического и пневматического оборудование (по отраслям)

Квалификация: техник-механик

Форма обучения
очная на базе основного общего образования

Магнитогорск, 2025

Рабочая программа учебного предмета «Индивидуальный проект (по предметным областям)» разработана на основе требований Федерального государственного образовательного стандарта среднего общего образования, утвержденного приказом Министерства образования и науки Российской Федерации от 17.05.2012 года № 413, на основе положений федеральной основной общеобразовательной программы среднего общего образования, утвержденной приказом Министерства просвещения Российской Федерации от 18.05.2023 года № 371, на основе требований Федерального государственного образовательного стандарта по специальности среднего профессионального образования 15.02.03 Монтаж, техническое обслуживание и ремонт гидравлического и пневматического оборудование (по отраслям), утвержденного приказом Министерства просвещения Российской Федерации от «30» ноября 2023 г. № 908, и с учетом получаемой специальности.

Организация-разработчик: Многопрофильный колледж ФГБОУ ВО «Магнитогорский государственный технический университет им. Г. И. Носова»

Разработчик:
преподаватель отделения №1 "Общеобразовательной подготовки"
Многопрофильного колледжа ФГБОУ ВО «МГТУ им. Г.И. Носова»
Наталья Владимировна Антропова

ОДОБРЕНО

Предметной комиссией «Математических и естественнонаучных дисциплин»
Председатель Е.С. Корытникова
Протокол № 5 от «22» января 2025г.

Методической комиссией МпК
Протокол № 3 от «19» февраля» 2025г.

СОДЕРЖАНИЕ

1 ОБЩАЯ ХАРАКТЕРИСТИКА РАБОЧЕЙ ПРОГРАММЫ УЧЕБНОЙ ДИСЦИПЛИНЫ1078
1.1 Область применения программы 1078
1.2 Цель и место дисциплины в структуре программы подготовки специалистов среднего звена 1078
2 ПЛАНИРУЕМЫЕ РЕЗУЛЬТАТЫ ОСВОЕНИЯ УЧЕБНОЙ ДИСЦИПЛИНЫ 1078
3 СТРУКТУРА И СОДЕРЖАНИЕ УЧЕБНОЙ ДИСЦИПЛИНЫ 1088
3.1 Объем учебной дисциплины и виды учебной работы 1088
3.2 Тематический план и содержание учебной дисциплины 1089
3.3 Перечень лабораторных и практических работ 1092
4 УСЛОВИЯ РЕАЛИЗАЦИИ УЧЕБНОЙ ДИСЦИПЛИНЫ 1095
4.1 Материально-техническое обеспечение 1095
4.2 Учебно-методическое и информационное обеспечение реализации программы .. 1095
5 КОНТРОЛЬ И ОЦЕНКА РЕЗУЛЬТАТОВ ОСВОЕНИЯ УЧЕБНОЙ ДИСЦИПЛИНЫ 1101
5.1 Текущий контроль 1101
5.2 Промежуточная аттестация 1102
Приложение 1 1106
Приложение 2 1110

1 ОБЩАЯ ХАРАКТЕРИСТИКА РАБОЧЕЙ ПРОГРАММЫ УЧЕБНОЙ ДИСЦИПЛИНЫ

1.1 Область применения программы

Рабочая программа учебной дисциплины «Индивидуальный проект (по предметным областям)» является частью программы подготовки специалистов среднего звена по специальности 15.02.03 Монтаж, техническое обслуживание и ремонт гидравлического и пневматического оборудование (по отраслям). Рабочая программа составлена для очной формы обучения.

1.2 Цель и место дисциплины в структуре программы подготовки специалистов среднего звена

Учебная дисциплина «Индивидуальный проект (по предметным областям)» относится к общеобразовательному циклу программы подготовки специалистов среднего звена – к дополнительным учебным предметам.

Уровень освоения учебной дисциплины - базовый.

Освоение дисциплины направлено на достижение следующих целей:

- формирование умений проектной деятельности;

-формирование умений самостоятельно применять усвоенные знания при решении различных задач.

Индивидуальный проект выполняется обучающимся самостоятельно под руководством преподавателя по выбранной теме в рамках одной из предметных областей: «Русский язык и литература», «Иностранные языки», «Общественные науки», «Математика и информатика», «Естественные науки», «Физическая культура, экология и основы безопасности жизнедеятельности»

Содержание программы общеобразовательной дисциплины «Индивидуальный проект (по предметным областям)» направлено на достижение результатов ее изучения и с учетом профессиональной направленности.

2 ПЛАНИРУЕМЫЕ РЕЗУЛЬТАТЫ ОСВОЕНИЯ УЧЕБНОЙ ДИСЦИПЛИНЫ

Освоение содержания учебной дисциплины «Индивидуальны проект (по предметным областям)» обеспечивает достижение обучающимися следующих **результатов:**

Общие и профессиональные компетенции	Планируемые результаты обучения	
	Личностные / метапредметные	**Предметные**
ОК 01 Выбирать способы решения задач профессиональной деятельности применительно к различным контекстам	Личностные результаты освоения учебной дисциплины отражают готовность и способность обучающихся руководствоваться сформированной внутренней позицией личности, системой ценностных ориентаций, позитивных внутренних убеждений, соответствующих традиционным ценностям российского общества, расширение жизненного опыта и опыта деятельности в процессе реализации основных направлений воспитательной деятельности, в том числе в части: трудового воспитания: *ЛР23. готовность к труду, осознание ценности мастерства, трудолюбие;* *ЛР24. готовность к активной деятельности технологической и социальной направленности, способность инициировать, планировать и самостоятельно выполнять такую деятельность;* *ЛР25. интерес к различным сферам профессиональной деятельности, умение совершать осознанный выбор будущей профессии и реализовывать собственные жизненные планы;* Метапредметные результаты освоения учебной дисциплины отражают: 8.1. Овладение универсальными учебными познавательными действиями: а) базовые логические действия: *МР1. самостоятельно формулировать и актуализировать проблему, рассматривать ее всесторонне;* *МР2. устанавливать существенный признак или основания для сравнения, классификации и обобщения;* *МР3. определять цели деятельности, задавать параметры и критерии их достижения;*	ПРб1. способность определять актуальность темы учебного проекта; ПРб2. умение самостоятельно определять цель, формулировать задачи;

	МР4. выявлять закономерности и противоречия в рассматриваемых явлениях; *МР5. вносить коррективы в деятельность, оценивать соответствие результатов целям, оценивать риски последствий деятельности;* *МР6. развивать креативное мышление при решении жизненных проблем;* б) базовые исследовательские действия: *МР7. владеть навыками учебно-исследовательской и проектной деятельности, навыками разрешения проблем;* *МР12. выявлять причинно-следственные связи и актуализировать задачу, выдвигать гипотезу ее решения, находить аргументы для доказательства своих утверждений, задавать параметры и критерии решения;* *МР13. анализировать полученные в ходе решения задачи результаты, критически оценивать их достоверность, прогнозировать изменение в новых условиях;* *МР18. уметь интегрировать знания из разных предметных областей;* *МР19. выдвигать новые идеи, предлагать оригинальные подходы и решения;* *МР20. ставить проблемы и задачи, допускающие альтернативные решения;*	
ОК 02 Использовать современные средства поиска, анализа и интерпретации информации и информационные технологии для выполнения задач профессиональной деятельности	Личностные результаты освоения учебной дисциплины отражают готовность и способность обучающихся руководствоваться сформированной внутренней позицией личности, системой ценностных ориентаций, позитивных внутренних убеждений, соответствующих традиционным ценностям российского общества, расширение жизненного опыта и опыта деятельности в процессе реализации основных направлений воспитательной деятельности, в том числе в части: ценности научного познания: *ЛР32. сформированность мировоззрения, соответствующего современному уровню развития науки*	ПРб3. умение самостоятельно найти эффективный способ решения задачи; ПРб6. умение самостоятельно осуществлять поиск, анализ, систематизацию и интерпретацию информации из энциклопедий, словарей, справочников; средств массовой информации, государственных электронных ресурсов учебного назначения; оценивать достоверность информации, её соответствие правовым и морально-этическим нормам; ПРб7. умение оформлять результаты исследования с

	и общественной практики, основанного на диалоге культур, способствующего осознанию своего места в поликультурном мире; *ЛР33. совершенствование языковой и читательской культуры как средства взаимодействия между людьми и познания мира;* *ЛР34. осознание ценности научной деятельности, готовность осуществлять проектную и исследовательскую деятельность индивидуально и в группе;* Метапредметные результаты освоения учебной дисциплины отражают: 8.1. Овладение универсальными учебными познавательными действиями: в) работа с информацией: *МР21. владеть навыками получения информации из источников разных типов, самостоятельно осуществлять поиск, анализ, систематизацию и интерпретацию информации различных видов и форм представления;* *МР22. создавать тексты в различных форматах с учетом назначения информации и целевой аудитории, выбирая оптимальную форму представления и визуализации;* *МР23. оценивать достоверность, легитимность информации, ее соответствие правовым и морально-этическим нормам;* *МР24. использовать средства информационных и коммуникационных технологий в решении когнитивных, коммуникативных и организационных задач с соблюдением требований эргономики, техники безопасности, гигиены, ресурсосбережения, правовых и этических норм, норм информационной безопасности;*	помощью описания фактов, составления простых таблиц, графиков, формулирования выводов. описывать результаты наблюдений, обсуждения полученных фактов; ПРб8. использование информационно-коммуникационных технологий;
ОК 03 Планировать и реализовывать собственное профессиональное и	Личностные результаты освоения учебной дисциплины отражают готовность и способность обучающихся руководствоваться сформированной внутренней позицией	ПРб4. умение самостоятельно осуществлять действия по реализации плана достижения цели;

личностное развитие, предпринимательскую деятельность в профессиональной сфере, использовать знания по правовой и финансовой грамотности в различных жизненных ситуациях	личности, системой ценностных ориентаций, позитивных внутренних убеждений, соответствующих традиционным ценностям российского общества, расширение жизненного опыта и опыта деятельности в процессе реализации основных направлений воспитательной деятельности, в том числе в части: трудового воспитания: *ЛР12. сформированность нравственного сознания, этического поведения;* *ЛР13. способность оценивать ситуацию и принимать осознанные решения, ориентируясь на морально-нравственные нормы и ценности;* *ЛР14. осознание личного вклада в построение устойчивого будущего;* *ЛР15. ответственное отношение к своим родителям и (или) другим членам семьи, созданию семьи на основе осознанного принятия ценностей семейной жизни в соответствии с традициями народов России;* *ЛР26. готовность и способность к образованию и самообразованию на протяжении всей жизни;* Метапредметные результаты освоения учебной дисциплины отражают: 8.1. Овладение универсальными учебными познавательными действиями: б) базовые исследовательские действия: *МР11. ставить и формулировать собственные задачи в образовательной деятельности и жизненных ситуациях;* 8.3. Овладение универсальными регулятивными действиями: а) самоорганизация: *МР38. самостоятельно осуществлять познавательную деятельность, выявлять проблемы, ставить и формулировать собственные задачи в образовательной деятельности и жизненных ситуациях;* *МР39. самостоятельно составлять план решения*	

	проблемы с учетом имеющихся ресурсов, собственных возможностей и предпочтений; *МР44. способствовать формированию и проявлению широкой эрудиции в разных областях знаний, постоянно повышать свой образовательный и культурный уровень;* б) самоконтроль: *МР46. владеть навыками познавательной рефлексии как осознания совершаемых действий и мыслительных процессов, их результатов и оснований;* *МР48. уметь оценивать риски и своевременно принимать решения по их снижению;* в) эмоциональный интеллект, предполагающий сформированность: *МР51. сформированность внутренней мотивации, включающей стремление к достижению цели и успеху, оптимизм, инициативность, умение действовать, исходя из своих возможностей;* *МР52. эмпатии, включающей способность понимать эмоциональное состояние других, учитывать его при осуществлении коммуникации, способность к сочувствию и сопереживанию;* *МР53. социальных навыков, включающих способность выстраивать отношения с другими людьми, заботиться, проявлять интерес и разрешать конфликты;*	
ОК 04 Эффективно взаимодействовать и работать в коллективе и команде	Метапредметные результаты освоения учебной дисциплины отражают: 8.2. Овладение универсальными коммуникативными действиями: б) совместная деятельность: *МР31. понимать и использовать преимущества командной и индивидуальной работы;* *МР32. выбирать тематику и методы совместных действий с учетом общих интересов и возможностей каждого члена коллектива;* *МР33. принимать цели совместной деятельности, организовывать и координировать действия по ее*	ПРб5. умение работать над проектом индивидуально и с руководителем проекта;

	достижению: составлять план действий, распределять роли с учетом мнений участников обсуждать результаты совместной работы; *МР34. оценивать качество своего вклада и каждого участника команды в общий результат по разработанным критериям;* *МР36. координировать и выполнять работу в условиях реального, виртуального и комбинированного взаимодействия;* *МР37. осуществлять позитивное стратегическое поведение в различных ситуациях, проявлять творчество и воображение, быть инициативным;* 8.3. Овладение универсальными регулятивными действиями: г) принятие себя и других людей: *МР55. принимать мотивы и аргументы других людей при анализе результатов деятельности;* *МР56. признавать свое право и право других людей на ошибки;* *МР57. развивать способность понимать мир с позиции другого человека;*	
ОК 05 Осуществлять устную и письменную коммуникацию на государственном языке Российской Федерации с учетом особенностей социального и культурного контекста	Метапредметные результаты освоения учебной дисциплины отражают: 8.2. Овладение универсальными коммуникативными действиями: а) общение: *МР30. развернуто и логично излагать свою точку зрения с использованием языковых средств;*	ПРб9. умение логично и · корректно с точки зрения культуры речи излагать свою точку зрения;
ОК 06 Проявлять гражданско-патриотическую позицию, демонстрировать осознанное поведение на основе традиционных российских духовно-нравственных ценностей, в том числе с	Личностные результаты освоения учебной дисциплины отражают готовность и способность обучающихся руководствоваться сформированной внутренней позицией личности, системой ценностных ориентаций, позитивных внутренних убеждений, соответствующих традиционным ценностям российского общества, расширение жизненного опыта и опыта деятельности в процессе реализации	ПРб9. умение логично и · корректно с точки зрения культуры речи излагать свою точку зрения;

учетом гармонизации межнациональных и межрелигиозных отношений, применять стандарты антикоррупционного поведения	основных направлений воспитательной деятельности, в том числе в части: гражданского воспитания: *ЛР1. сформированность гражданской позиции обучающегося как активного и ответственного члена российского общества;* *ЛР2. осознание своих конституционных прав и обязанностей, уважение закона и правопорядка;* *ЛР3. принятие традиционных национальных, общечеловеческих гуманистических и демократических ценностей;* *ЛР4. готовность противостоять идеологии экстремизма, национализма, ксенофобии, дискриминации по социальным, религиозным, расовым, национальным признакам;* *ЛР5. готовность вести совместную деятельность в интересах гражданского общества, участвовать в самоуправлении в общеобразовательной организации и детско-юношеских организациях;* *ЛР6. умение взаимодействовать с социальными институтами в соответствии с их функциями и назначением;* *ЛР7. готовность к гуманитарной и волонтерской деятельности;* патриотического воспитания: *ЛР8. сформированность российской гражданской идентичности, патриотизма, уважения к своему народу, чувства ответственности перед Родиной, гордости за свой край, свою Родину, свой язык и культуру, прошлое и настоящее многонационального народа России;* *ЛР9. ценностное отношение к государственным символам, историческому и природному наследию, памятникам, традициям народов России, достижениям России в науке, искусстве, спорте, технологиях и труде;* *ЛР10. идейная убежденность, готовность к служению и защите Отечества, ответственность за его судьбу;*	

ОК 07 Содействовать сохранению окружающей среды, ресурсосбережению, применять знания об изменении климата, принципы бережливого производства, эффективно действовать в чрезвычайных ситуациях	Личностные результаты освоения учебной дисциплины отражают готовность и способность обучающихся руководствоваться сформированной внутренней позицией личности, системой ценностных ориентаций, позитивных внутренних убеждений, соответствующих традиционным ценностям российского общества, расширение жизненного опыта и опыта деятельности в процессе реализации основных направлений воспитательной деятельности, в том числе в части: экологического воспитания: *ЛР27. сформированность экологической культуры, понимание влияния социально-экономических процессов на состояние природной и социальной среды, осознание глобального характера экологических проблем;* *ЛР28. планирование и осуществление действий в окружающей среде на основе знания целей устойчивого развития человечества;* *ЛР29. активное неприятие действий, приносящих вред окружающей среде;* *ЛР30. умение прогнозировать неблагоприятные экологические последствия предпринимаемых действий, предотвращать их;* *ЛР31. расширение опыта деятельности экологической направленности;* Метапредметные результаты освоения учебной дисциплины отражают: 8.1. Овладение универсальными учебными познавательными действиями: б) базовые исследовательские действия: *МР15. разрабатывать план решения проблемы с учетом анализа имеющихся материальных и нематериальных ресурсов;* 8.2. Овладение универсальными коммуникативными действиями: б) совместная деятельность: *МР35. предлагать новые проекты, оценивать идеи с*	ПРб10. умение выполнять инструкции правил безопасности; ПРб11. понимание основных принципов ресурсосбережения и принципов бережливого производства.

	позиции новизны, оригинальности, практической значимости;	
ОК 08 Использовать средства физической культуры для сохранения и укрепления здоровья в процессе профессиональной деятельности и поддержания необходимого уровня физической подготовленности	Метапредметные результаты освоения учебной дисциплины отражают: 8.3. Овладение универсальными регулятивными действиями: а) самоорганизация: *МР41. расширять рамки учебного предмета на основе личных предпочтений;* *МР43. оценивать приобретенный опыт;*	ПРб12. соотнесение своих действий с планируемым результатом;
ОК 09 Пользоваться профессиональной документацией на государственном и иностранном языках.	Метапредметные результаты освоения учебной дисциплины отражают: 8.1. Овладение универсальными учебными познавательными действиями: б) базовые исследовательские действия: *МР9. овладение видами деятельности по получению нового знания, его интерпретации, преобразованию и применению в различных учебных ситуациях, в том числе при создании учебных и социальных проектов;*	ПРб9. умение логично и · корректно с точки зрения культуры речи излагать свою точку зрения;

3 СТРУКТУРА И СОДЕРЖАНИЕ УЧЕБНОЙ ДИСЦИПЛИНЫ

3.1 Объем учебной дисциплины и виды учебной работы

Вид учебной работы	Объем в часах	В т.ч. в форме практической подготовки
Объем образовательной программы учебной дисциплины	44	не предусмотрено
в т. ч.:		
Основное содержание	**44**	не предусмотрено
теоретическое обучение	не предусмотрено	не предусмотрено
практические занятия	44	не предусмотрено
лабораторные занятия	не предусмотрено	не предусмотрено
Профессионально-ориентированное содержание (содержание прикладного модуля)	не предусмотрено	не предусмотрено
теоретическое обучение	не предусмотрено	не предусмотрено
практические занятия	не предусмотрено	не предусмотрено
лабораторные занятия	не предусмотрено	не предусмотрено
Форма промежуточной аттестации *дифференцированный зачет*		

3.2 Тематический план и содержание учебной дисциплины

Наименование разделов и тем	Содержание учебного материала и формы организации деятельности обучающихся	Объем, акад. ч / в том числе в форме практической подготовки, акад ч	Код ОК	Код ПР, ЛР, МР
1	2	3	4	5
РАЗДЕЛ 1 ОРГАНИЗАЦИЯ ПРОЕКТНОЙ ДЕЯТЕЛЬНОСТИ		**8/0**		
Тема 1.1 Проектный замысел	**Дидактические единицы, содержание**	4/0	ОК 01 ОК 02 ОК 03 ОК 04 ОК06 ОК 08 ОК 09	ЛР1; ЛР2; ЛР3; ЛР4; ЛР5; ЛР6; ЛР7; ЛР8; ЛР9; ЛР10; ЛР23; ЛР24ЛР25; ЛР26; ЛР34; МР1; МР2; МР3; МР4; МР5; МР6: МР7; МР9; МР13; МР18; МР19; МР20; МР32; МР41; МР44; МР52; МР53; ПРб1; ПРб2; ПРб5; ПРб6
	Обзор содержания учебного предмета и знакомство обучающихся с основными условиями и требованиями к освоению программы, разработке индивидуального проекта: цели, задачи, форма организации деятельности, тематика (предметная область) индивидуального проекта. Обзор типов и форм продуктов проектной деятельности. Инициация проекта. Техники формулировки проектной идеи (SWOT-АНАЛИЗ, Мозговой штурм, Метод 6-3-5 и др.)	-		
	В том числе практических и лабораторных занятий	4/0		
	Практическое занятие №1. Типы и формы проектной деятельности	2/0		
	Практическое занятие №2. Техники формулировки проектной идеи	2/0		
Тема 1.2 Постановка проблемы. Тематизация	**Дидактические единицы, содержание**	2/0	ОК 01 ОК 02 ОК 03 ОК 04 ОК 05 ОК 07 ОК 08 ОК 09	ЛР13; ЛР23; ЛР24; ЛР26; ЛР27; ЛР28; ЛР29; ЛР30; ЛР31; ЛР32;ЛР34; МР9; МР18; МР19; МР20; МР30; МР35; МР38; МР39; МР41; МР44; ПРб1; ПРб2; ПРб5; ПРб6
	Способы выделения и постановки проблемы. Анализ ситуации. Сценарий 1: От сформулированной темы к проблеме. Сценарий 2: Выделение проблемы в процессе взаимодействия с заказчиком. Сценарий 3: Фиксация проблемы через набор позиций, самостоятельный выбор темы. Сценарий 4: Постановка проблемы исходя из ценностных оснований. Тематизация от образа результата	-		
	В том числе практических и лабораторных занятий	2/0		
	Практическое занятие № 3. Способы выделения и постановки проблемы. Анализ ситуации, сценарии проблематизации. Формулирование проблемы и темы проекта	2/0		
Тема 1.3 Жизненный цикл проекта	**Дидактические единицы, содержание**	2/0	ОК 01 ОК 02 ОК 03 ОК 04	ЛР26; ЛР34; МР1; МР9; МР13; МР18; МР19; МР20; МР30; МР32; МР35; МР41;
	Понятие жизненного цикла проекта. Фазы и этапы проекта. Движение проекта по фазам жизненного цикла (на примере мини-проекта «Мост»)	-		
	В том числе практических и лабораторных занятий	2/0		

	Практическое занятие №4. Понятие жизненного цикла проекта. Фазы и этапы проекта	2/0	ОК 05 ОК 07 ОК 08 ОК 09	МР44; ПРб3; ПРб4; ПРб5; ПРб6
РАЗДЕЛ 2 РАЗРАБОТКА ПРОЕКТА		**22/0**		
Тема 2.1 Целеполагание проекта. SMART	**Дидактические единицы, содержание**	2/0	ОК 01 ОК 02 ОК 03 ОК 04 ОК 05 ОК 07 ОК 08 ОК 09	ЛР12; ЛР14; ЛР26; ЛР34; МР1; МР9; МР11; МР12; МР18; МР19; МР30; МР32; МР33; МР35; МР41; МР44; ПРб2; ПРб4; ПРб5
	Понятие цели и задачи проекта. Критерий оценки целей проекта SMART	-		
	В том числе практических и лабораторных занятий	2/0		
	Практическое занятие №5. Понятие цели и задачи проекта. Критерий оценки целей проекта SMART. Формулирование целей и задач проекта	2/0		
Тема 2.2 Ресурсы проекта	**Дидактические единицы, содержание**	4/0	ОК 01 ОК 02 ОК 03 ОК 04 ОК 05 ОК 08 ОК 09	ЛР26; ЛР27; ЛР28; ЛР29; ЛР30; ЛР31ЛР34; МР1; МР9; МР13; МР30; МР32; МР33; МР39; МР41; ПРб2; ПРб4; ПРб6
	Понятие ресурса проекта. Виды ресурсов проекта. Способы привлечения ресурсов в проект	-		
	В том числе практических и лабораторных занятий	4/0		
	Практическое занятие №6. Понятие ресурса проекта. Виды ресурсов проекта. Определение и подбор ресурсов проекта	2/0		
	Практическое занятие №7. Риски проекта. SWOT-анализ.	2/0		
Тема 2.3 Самоопределение участников проекта. Командная рефлексия	**Дидактические единицы, содержание**	2/0	ОК 01 ОК 02 ОК 03 ОК 04 ОК 05 ОК06 ОК 08 ОК 09	ЛР1; ЛР2; ЛР3; ЛР4; ЛР5; ЛР6; ЛР7; ЛР8; ЛР9; ЛР10;; ЛР26; ЛР33; ЛР34; МР7; МР9; МР21; МР30; МР31; МР32; МР33; МР43; МР44; МР48; МР52; МР53; МР55; МР56; МР57; ПРб5; ПРб6; ПРб10
	Понятие команды проекта. Структура проектной команды. Коммуникация в процессе проектной работы. Способы коммуникации в проекте. Способы оценки эффективности работы команды проекта. Командная рефлексия	-		
	В том числе практических и лабораторных занятий	2/0		
	Практическое занятие №8. Понятие команды проекта, структура. Коммуникация в процессе проектной работы. Способы коммуникации в проекте.	2/0		
Тема 2.4 Результат проекта и его особенности	**Дидактические единицы, содержание**	6/0	ОК 01 ОК 02 ОК 03 ОК 04 ОК 05	ЛР26; ЛР34; МР21; МР30; МР31; МР32; МР33; МР43; ПРб4; ПРб5;
	Понятие результата проекта. Результаты в проектах разных типов. Формы представления результатов проекта. Способы оценки результатов проекта. Варианты продолжения и продвижения проекта	-		
	В том числе практических и лабораторных занятий	6/0		

	Практическое занятие №9. Понятие результата проекта.	2/0	ОК 08	
	Практическое занятие №10. Моделирование результата проекта	2/0		
	Практическое занятие №11 Варианты продолжения и продвижения проекта.	2/0		
Тема 2.5 Планирование работ достижения результатов проекта	**Дидактические единицы, содержание**	8/0	ОК 01 ОК 02 ОК 03 ОК 04 ОК 05 ОК06 ОК 07 ОК 09	ЛР1; ЛР2; ЛР3; ЛР4; ЛР5; ЛР6; ЛР7; ЛР8; ЛР9; ЛР10; ЛР15; ЛР23; ЛР24; ЛР26; ЛР34; МР1; МР5; МР9; МР12; МР13; МР15; МР30; МР32; МР33; МР34; МР36; МР37;МР44; МР51; ПРб4; ПРб5; ПРб6
	Понятие графика выполнения проекта. Способы выделения этапов проекта. Логика действий и последовательность мероприятий проекта в соотношении с его ресурсами и сроками. Логика действий и последовательность мероприятий проекта. Корректировка ресурсов и сроков проекта. Корректировка продуктового результата проекта	-		
	В том числе практических и лабораторных занятий	8/0		
	Практическое занятие №12. Способы выделения этапов проекта.	2/0		
	Практическое занятие №13. План и сроки проекта.	2/0		
	Практическое занятие №14. Выполнение мероприятий по реализации проекта, корректировка продуктового результата проекта.	4/0		
РАЗДЕЛ 3 ПРЕДСТАВЛЕНИЕ РЕЗУЛЬТАТОВ ПРОЕКТА		**14/0**	ОК 02 ОК 03 ОК 04 ОК 09	ЛР26; ЛР34; МР9; МР21; МР22; МР23; МР33; МР34; МР44; ПРб6; ПРб7; ПРб8
Тема 3.1 Требования и особенности оформления паспорта проекта	**Дидактические единицы, содержание**	4/0		
	Паспорт проекта: структура, требования и формы представления данных. Общие требования к оформлению текста, оформления таблиц, графиков, диаграмм, схем, рисунков и т.д., библиографического списка	-		
	В том числе практических и лабораторных занятий	4/0		
	Практическое занятие №15. Паспорт проекта: структура, требования и формы представления данных	2/0		
	Практическое занятие №16. Заполнение паспорта проекта.	2/0		
Тема 3.2 Информационные технологии в представлении результатов проекта	**Дидактические единицы, содержание**	4/0	ОК 01 ОК 02 ОК 03 ОК 04 ОК 09	ЛР26; ЛР34; МР9; МР13; МР24; МР31; МР33; МР44; ПРб6; ПРб7; ПРб8
	Требования и особенности презентации проекта средствами MSPowerPoint. Требования к количеству, качеству содержания слайдов. Средства визуализации результатов (инфографика, MSPublisher, MSExcel, Windows Movie Makeri др.).	-		
	В том числе практических и лабораторных занятий	4/0		
	Практическое занятие №17. Требования и особенности презентации проекта	4/0		
Тема 3.3 Правила построения устного выступления. Рефлексия	**Дидактические единицы, содержание**	6/0	ОК 01 ОК 02 ОК 03 ОК 04 ОК 05	ЛР26; ЛР33; ЛР34; МР9; МР12; МР21; МР24; МР30; МР34; МР13; МР44; МР46; ПРб6; ПРб9; ПРб10
	Способы и приёмы подготовки устного выступления на защите проекта. Подготовка речи. Способы и приемы аргументации и общения с аудиторией.	-		
	В том числе практических и лабораторных занятий	6/0		
	Практическое занятие №18. Способы и приёмы подготовки устного	2/0		

проектного опыта	выступления на защите проекта		ОК 09	
	Практическое занятие №19. Предзащита проекта. Экспертная оценка. Рефлексия проектного опыта.	4/0		
Промежуточная аттестация				
Всего:		44/0		

3.3 Перечень лабораторных и практических работ

Темы лабораторных и (или) практических занятий	**Краткое содержание/ описание (цель работы)**	**Специализированное оборудование, технические средства, программное обеспечение (при необходимости)**
Практические занятия		
РАЗДЕЛ 1 ОРГАНИЗАЦИЯ ПРОЕКТНОЙ ДЕЯТЕЛЬНОСТИ		
Практическое занятие №1. Типы и формы проектной деятельности	Обзор содержания учебного предмета и знакомство обучающихся с основными условиями и требованиями к освоению программы, разработке индивидуального проекта: цели, задачи, форма организации деятельности, тематика (предметная область) индивидуального проекта. Обзор типов и форм продуктов проектной деятельности	Учебная аудитория для проведения практических занятий, для групповых и индивидуальных консультаций, для текущего контроля и промежуточной аттестации: рабочее место преподавателя, рабочие места обучающихся, доска, Компьютер: Intel (R) Core (TM) i3-8100 CPU @2.90GHz 2.90 GHz/RAM/8 Gb/HDD/110Gb/ keyb/ монитор Iiyama ProLite 24”, проектор EPSON EH-TW650, экран настенный Procolor - 1 шт.;
Практическое занятие №2. Техники формулировки проектной идеи	Инициация проекта. Техники формулировки проектной идеи (SWOT-АНАЛИЗ, Мозговой штурм, Метод 6-3-5 и др.)	Учебная аудитория для проведения практических занятий, для групповых и индивидуальных консультаций, для текущего контроля и промежуточной
Практическое занятие № 3. Способы выделения и постановки проблемы.	Способы выделения и постановки проблемы. Анализ ситуации. Сценарий 1: От сформулированной темы к	

Анализ ситуации, сценарии проблематизации. Формулирование проблемы и темы проекта	проблеме. Сценарий 2: Выделение проблемы в процессе взаимодействия с заказчиком. Сценарий 3: Фиксация проблемы через набор позиций, самостоятельный выбор темы. Сценарий 4: Постановка проблемы исходя из ценностных оснований. Тематизация от образа результата	аттестации: рабочее место преподавателя, рабочие места обучающихся, доска, Компьютер: Intel (R) Core (TM) i3-8100 CPU @2.90GHz 2.90 GHz/RAM/8 Gb/HDD/110Gb/ keyb/ монитор Iiyama ProLite 24", проектор EPSON EH-TW650, экран настенный Procolor - 1 шт.;
Практическое занятие №4. Понятие жизненного цикла проекта. Фазы и этапы проекта	Понятие жизненного цикла проекта. Фазы и этапы проекта. Движение проекта по фазам жизненного цикла (на примере мини-проекта «Мост»)	
РАЗДЕЛ 2 РАЗРАБОТКА ПРОЕКТА		
Практическое занятие №5. Понятие цели и задачи проекта. Критерий оценки целей проекта SMART. Формулирование целей и задач проекта	Понятие цели и задачи проекта. Критерий оценки целей проекта SMART	Учебная аудитория для проведения практических занятий, для групповых и индивидуальных консультаций, для текущего контроля и промежуточной аттестации: рабочее место преподавателя, рабочие места обучающихся, доска.
Практическое занятие №6. Понятие ресурса проекта. Виды ресурсов проекта. Определение и подбор ресурсов проекта	Понятие ресурса проекта. Виды ресурсов проекта. Способы привлечения ресурсов в проект	
Практическое занятие №7. Риски проекта. SWOT-анализ	Анализ проекта, учёт внешних и внутренних факторов, позитивные и негативные тенденции в развитии проекта.	
Практическое занятие №8. Понятие команды проекта, структура. Коммуникация в процессе проектной работы. Способы коммуникации в проекте.	Понятие команды проекта. Структура проектной команды. Коммуникация в процессе проектной работы. Способы коммуникации в проекте.	
Практическое занятие №9. Понятие результата проекта.	Понятие результата проекта. Результаты в проектах разных типов. Формы представления результатов проекта.	
Практическое занятие №10. Моделирование результата проекта	Способы оценки результатов проекта. Варианты продолжения и продвижения проекта	
Практическое занятие №11 Варианты продолжения и	Составить список мероприятий, конкурсов, программ, участие в которых будет полезным для участников проекта и развития	

продвижения проекта	проекта. Принять участие в одном из мероприятий из списка	
Практическое занятие №12. Способы выделения этапов проекта	Понятие графика выполнения проекта.	
Практическое занятие №13. План и сроки проекта	Логика действий и последовательность мероприятий проекта.	
Практическое занятие №14. Выполнение мероприятий по реализации проекта, корректировка продуктового результата проекта.	Корректировка продуктового результата проекта	
РАЗДЕЛ 3 ПРЕДСТАВЛЕНИЕ РЕЗУЛЬТАТОВ ПРОЕКТА		
Практическое занятие №15. Паспорт проекта: структура, требования и формы представления данных	Паспорт проекта: изучение структуры, требований и формы представления данных. Общие требования к оформлению текста, оформления таблиц, графиков, диаграмм, схем, рисунков и т.д., библиографического списка	ПК, MS Windows 7, MS Office 2007
Практическое занятие №16. Заполнение паспорта проекта.	Заполнение паспорта проекта в соответствии с содержательными и техническими требованиями	ПК, MS Windows 7, MS Office 2007
Практическое занятие №17. Требования и особенности презентации проекта	Требования и особенности презентации проекта средствами MSPowerPoint. Требования к количеству, качеству содержания слайдов. Средства визуализации результатов (инфографика, MSPublisher, MSExcel, Windows Movie Makeи др.).	ПК, MS Windows 7, MS Office 2007
Практическое занятие №18. Способы и приёмы подготовки устного выступления на защите проекта	Способы и приёмы подготовки устного выступления на защите проекта. Подготовка речи. Способы и приемы аргументации и общения с аудиторией.	ПК, MS Windows 7, MS Office 2007
Практическое занятие №19. Предзащита проекта. Экспертная оценка. Рефлексия проектного опыта.	Изучение оценочного листа формирования универсальных учебных действий, критерий оценивания процесса проекта и его защиты; подготовка к защите проекта; подведение итогов проектного опыта.	ПК, MS Windows 7, MS Office 2007

4 УСЛОВИЯ РЕАЛИЗАЦИИ УЧЕБНОЙ ДИСЦИПЛИНЫ

4.1 Материально-техническое обеспечение

Для реализации программы учебной дисциплины предусмотрены следующие специальные помещения и оснащение:

Для реализации программы учебной дисциплины предусмотрены следующие специальные помещения:

Кабинет «Проектной деятельности», оснащенный в соответствии с приложением 3 образовательной программы.

Помещение для воспитательной работы, оснащенное в соответствии с приложением 3 образовательной программы.

Компьютерный класс, оснащенный в соответствии с приложением 3 образовательной программы.

4.2 Учебно-методическое и информационное обеспечение реализации программы

Предметная область «Русский язык и литература», «Родной язык и родная литература»
«Русский язык»

1. Гусарова, И. В. Русский язык : 10-й класс : базовый и углублённый уровни : учебник / И. В. Гусарова. — 9-е изд., стер. — Москва : Просвещение, 2023. — 480 с. — ISBN 978-5-09-103554-4. — Текст : электронный // Лань : электронно-библиотечная система. — URL: https://e.lanbook.com/book/360788 (дата обращения: 24.04.2025). — Режим доступа: для авториз. пользователей.

2. Гусарова, И. В. Русский язык : 11-й класс: базовый и углублённый уровни : учебник / И. В. Гусарова. — 9-е изд., стер. — Москва : Просвещение, 2023. — 448 с. — ISBN 978-5-09-103555-1. — Текст : электронный // Лань : электронно-библиотечная система. — URL: https://e.lanbook.com/book/360791 (дата обращения: 24.04.2025). — Режим доступа: для авториз. пользователей.

Дополнительные источники:

1. Лобачева, Н. А. Русский язык. Лексикология. Фразеология. Лексикография. Фонетика. Орфоэпия. Графика. Орфография : учебник для среднего профессионального образования / Н. А. Лобачева. — 3-е изд., испр. и доп. — Москва : Издательство Юрайт, 2022. — 230 с. — (Профессиональное образование). — ISBN 978-5-534-12294-7. — Текст : электронный // Образовательная платформа Юрайт [сайт]. — URL: https://urait.ru/bcode/491728 (дата обращения: 30.04.2025).

2. Лобачева, Н. А. Русский язык. Морфемика. Словообразование. Морфология : учебник для среднего профессионального образования / Н. А. Лобачева. — 3-е изд., испр. и доп. — Москва : Издательство Юрайт, 2022. — 206 с. — (Профессиональное образование). — ISBN 978-5-534-12621-1. — Текст : электронный // Образовательная платформа Юрайт [сайт]. — URL: https://urait.ru/bcode/492096 (дата обращения: 30.04.2025).

3. Русский язык. Сборник упражнений : учебное пособие для среднего профессионального образования / под редакцией П. А. Леканта. — Москва : Издательство Юрайт, 2022. — 314 с. — (Профессиональное образование). — ISBN 978-5-9916-7796-7. — Текст : электронный // Образовательная платформа Юрайт [сайт]. — URL: https://urait.ru/bcode/487325 (дата обращения: 30.04.2025).

4. Новикова, Л. И. Русский язык : практикум для СПО / Л. И. Новикова, Н. Ю. Соловьева, У. Н. Фысина. - Москва : РГУП, 2023. - 245 с. - ISBN 978-5-00209-025-9. - Текст : электронный. - URL: https://znanium.ru/catalog/product/2069318 (дата обращения: 30.04.2025). – Режим доступа: по подписке.

«Литература»

Основные источники:

1. Лебедев, Ю. В. Литература: 10-й класс: базовый уровень : учебник : в 2 частях / Ю. В. Лебедев. — 12-е изд., стер. — Москва : Просвещение, 2024 — Часть 1 — 2024. — 367 с. — ISBN 978-5-09-112125-4. — Текст : электронный // Лань : электронно-библиотечная система. — URL: https://e.lanbook.com/book/408761 (дата обращения: 30.04.2025). — Режим доступа: для авториз. пользователей.

2. Лебедев, Ю. В. Литература: 10-й класс: базовый уровень : учебник : в 2 частях / Ю. В. Лебедев. — 12-е изд., стер. — Москва : Просвещение, 2024 — Часть 2 — 2024. — 367 с. — ISBN 978-5-09-112126-1. — Текст : электронный // Лань : электронно-библиотечная система. — URL: https://e.lanbook.com/book/408764 (дата обращения: 30.04.2025). — Режим доступа: для авториз. пользователей.

3. Литература : 11-й класс : базовый уровень : учебник : в 2 частях : учебник : в 2 частях / О. Н. Михайлов, И. О. Шайтанов, В. А. Чалмаев [и др.] ; составитель Е. П. Пронина ; под редакцией В. П. Журавлева. — 12-е изд., стер. — Москва : Просвещение, [б. г.]. — Часть 1 : Литература : 11-й класс : базовый уровень — 2024. — 415 с. — ISBN 978-5-09-112128-5. — Текст : электронный // Лань : электронно-библиотечная система. — URL: https://e.lanbook.com/book/408839 (дата обращения: 30.04.2025). — Режим доступа: для авториз. пользователей.

4. Литература : 11-й класс : базовый уровень : учебник : в 2 час тях : учебник : в 2 частях / О. Н. Михайлов, И. О. Шайтанов, В. А. Чалмаев [и др.] ; составитель Е. П. Пронина ; под редакцией В. П. Журавлева. — 12-е изд., стер. — Москва : Просвещение, [б. г.]. — Часть 2 : Литература : 11-й класс : базовый уровень — 2024. — 431 с. — ISBN 978-5-09-112129-2. — Текст : электронный // Лань : электронно-библиотечная система. — URL: https://e.lanbook.com/book/408836 (дата обращения: 30.04.2025). — Режим доступа: для авториз. пользователей.

Дополнительные источники:

1. Русская литература в вопросах и ответах в 2 т. Том 1. XIX век : учебное пособие для среднего профессионального образования / под редакцией Л. В. Чернец. — 4-е изд., испр. и доп. — Москва : Издательство Юрайт, 2023. — 212 с. — (Профессиональное образование). — ISBN 978-5-534-07963-0. — Текст : электронный // Образовательная платформа Юрайт [сайт]. — URL: https://urait.ru/bcode/512600 (дата обращения: 30.04.2025).

2. Русская литература в вопросах и ответах в 2 т. Том 2. XX век : учебное пособие для среднего профессионального образования / под редакцией Г. И. Романовой. — 3-е изд., испр. и доп. — Москва : Издательство Юрайт, 2023. — 232 с. — (Профессиональное образование). — ISBN 978-5-534-07770-4. — Текст : электронный // Образовательная платформа Юрайт [сайт]. — URL: https://urait.ru/bcode/512923 (дата обращения: 30.04.2025).

3. Русская и зарубежная литература : учебник / под ред. В.К. Сигова. — Москва : ИНФРА-М, 2021. — 512 с. — (Среднее профессиональное образование). - ISBN 978-5-16-010582-6. - Текст : электронный. - URL: https://znanium.ru/catalog/product/1189979 (дата обращения: 30.04.2025). – Режим доступа: по подписке.

Предметная область «Иностранные языки»

Основные источники:

1. Английский язык : 10-й класс : базовый уровень : учебник : учебник / О. В. Афанасьева, Д. Дули, И. В. Михеева [и др.]. — 14-е изд., стер. — Москва : Просвещение, 2025. — 248 с. — ISBN 978-5-09-120197-0. — Текст : электронный // Лань : электронно-библиотечная система. — URL: https://e.lanbook.com/book/472886 (дата обращения: 10.04.2025). — Режим доступа: для авториз. пользователей.

2. Английский язык : 11-й класс : базовый уровень : учебник / О. В. Афанасьева, Д. Дули, И. В. Михеева [и др.]. — 14-е изд., стер. — Москва : Просвещение, 2025. — 256 с. — ISBN 978-5-09-120198-7. — Текст : электронный // Лань : электронно-библиотечная система. — URL:

https://e.lanbook.com/book/472892 (дата обращения: 10.04.2025). — Режим доступа: для авториз. пользователей.

Дополнительные источники:

1. Невзорова, Г. Д. Английский язык. Грамматика : учебное пособие для вузов / Г. Д. Невзорова, Г. И. Никитушкина. — 2-е изд., испр. и доп. — Москва : Издательство Юрайт, 2023. — 213 с. — (Высшее образование). — ISBN 978-5-534-09359-9. — Текст : электронный // Образовательная платформа Юрайт [сайт]. — URL: https://urait.ru/bcode/512890 (дата обращения: 30.04.2025).

2. Косс, Е. В. Профессиональный английский язык: практикум по говорению : учебное пособие / Е. В. Косс. — Тольятти : ТГУ, 2022. — 80 с. — ISBN 978-5-8259-1531-9. — Текст : электронный // Лань : электронно-библиотечная система. — URL: https://e.lanbook.com/book/243284 (дата обращения: 30.04.2025). — Режим доступа: для авториз. пользователей.

3. Гринева, О. А. Грамматический практикум по английскому языку : учебное пособие / О. А. Гринева. — Красноярск : КГПУ им. В.П. Астафьева, 2023. — 88 с. — ISBN 978-5-00102-549-8. — Текст : электронный // Лань : электронно-библиотечная система. — URL: https://e.lanbook.com/book/310649 (дата обращения: 30.04.2025). — Режим доступа: для авториз. пользователей.

5. Зуйкова, О. А. Сборник грамматических заданий по английскому языку : учебно-методическое пособие / О. А. Зуйкова. — Брянск : Брянский ГАУ, 2022. — 44 с. — Текст : электронный // Лань : электронно-библиотечная система. — URL: https://e.lanbook.com/book/304775 (дата обращения: 30.04.2025). — Режим доступа: для авториз. пользователей.

6. Павловская Ю.В. Английский язык: вводно-коррективный модуль. Введение в грамматику английского языка: практикум / Ю.В. Павловская, М.В. Аверченко; Магнитогорский гос. технический ун-т им. Г.И. Носова. – Магнитогорск: МГТУ, 2021. - 1 CD-ROM. - Загл. с титул. экрана. – URL: **https://host.megaprolib.net/MP0109/Download/MObject/129**. - Текст: электронный.

Предметная область «Общественные науки»
«История»

Основные источники:

1. Мединский, В. Р. История. История России. 1914—1945 годы: 10-й класс: базовый уровень : учебник / В. Р. Мединский, А. В. Торкунов. — 3-е изд., обновл. — Москва : Просвещение, 2024. — 496 с. — ISBN 978-5-09-112828-4. — Текст : электронный // Лань : электронно-библиотечная система. — URL: https://e.lanbook.com/book/408785 (дата обращения: 30.04.2025). — Режим доступа: для авториз. пользователей.

2. Мединский, В. Р. История. Всеобщая история. 1914-1945 гг. 10 класс. Базовый уровень : учебник / В. Р. Мединский, А. О. Чубарьян. — 3-е изд., обновл. — Москва : Просвещение, 2024. — 239 с. — ISBN 978-5-09-112829-1. — Текст : электронный // Лань : электронно-библиотечная система. — URL: https://e.lanbook.com/book/408827 (дата обращения: 30.04.2025). — Режим доступа: для авториз. пользователей.

3. Мединский, В. Р. История. История России. 1945 год — начало XXI века: 11-й класс: базовый уровень : учебник / В. Р. Мединский, А. В. Торкунов. — 3-е изд., обновл. — Москва : Просвещение, 2024. — 447 с. — ISBN 978-5-09-112830-7. — Текст : электронный // Лань : электронно-библиотечная система. — URL: https://e.lanbook.com/book/408788 (дата обращения: 30.04.2025). — Режим доступа: для авториз. пользователей.

4. Мединский, В. Р. История. Всеобщая история. 1945 год — начало XXI века: 11-й класс: базовый уровень : учебник / В. Р. Мединский, А. О. Чубарьян. — 3-е изд., обновл. — Москва : Просвещение, 2024. — 271 с. — ISBN 978-5-09-112831-4. — Текст : электронный // Лань : электронно-библиотечная система. — URL: https://e.lanbook.com/book/408791 (дата обращения: 30.04.2025). — Режим доступа: для авториз. пользователей.

Дополнительные

1. История России, 1946 год — начало XXI века: 11-й класс: базовый уровень (под общей редакцией В. Р. Мединского) : учебник / А. В. Шубин, М. Ю. Мягков, Ю. А. Никифоров [и др.] ; под общей редакцией В. Р. Мединского. — Москва : Просвещение, 2023. — 208 с. — ISBN 978-5-09-103124-9. — Текст : непосредственный

2. Шубин, А. В. История России, 1914-1945 годы : 10 класс. Базовый уровень : учебник /А. В. Шубин, М. Ю. Мягков, Ю. А. Никифоров [и др.] ; под общ. ред. В. Р. Мединского. — Москва : Просвещение, 2023. — 272 с.: ил., карты. - ISBN 978-5-09-103123-2. - Текст : непосредственный

3. Горинов, М. М. История. История России. 10 класс. Базовый и углублённый уровни. В 3 Частях. Часть 1 : учебник / М. М. Горинов, А. А. Данилов, М. Ю. Моруков ; под. ред. А. В. Торкунова. - Москва : Издательство "Просвещение", 2022. - 191 с. - ISBN 978-5-09-099390-6. - Текст : непосредственный

4. Горинов, М. М. История. История России. 10 класс. Базовый и углублённый уровни. В 3 Частях. Часть 2 : учебник / М. М. Горинов, А. А. Данилов, М. Ю. Моруков ; под. ред. А. В. Торкунова. - Москва : Издательство "Просвещение", 2022. - 192 с. - ISBN 978-5-09-099391-3. - Текст : непосредственный

5. Шубин, А. В. Всеобщая история. Новейшая история. Базовый и углублённый уровни. 10 класс : учебник / А. В. Шубин ; под. ред. В. Р. Мединского. - Москва : Издательство "Просвещение", 2022. - 384 с. - ISBN 978-5-09-099396-8. - Текст : непосредственный

6. Мунчаев, Ш. М. Политическая история России. От образования русского централизованного государства до начала XXI века : учебник / Ш.М. Мунчаев. — 3-е изд., пересмотр. — Москва : Норма : ИНФРА-М, 2024. — 384 с. - ISBN 978-5-91768-686-8. - Текст : электронный. - URL: https://znanium.com/catalog/product/2110910 (дата обращения: 30.04.2025). – Режим доступа: по подписке.

7. Шишова, Н. В. Отечественная история : учебник / Н.В. Шишова, Л.В. Мининкова, В.А. Ушкалов [и др.]. — Москва : ИНФРА-М, 2021. — 462 с. — (Высшее образование). - ISBN 978-5-16-004480-4. - Текст : электронный. - URL: https://znanium.com/catalog/product/1194877 (дата обращения: 30.04.2025). – Режим доступа: по подписке.

«Обществознание»

Основные источники:

1. Обществознание. 10 класс (базовый уровень) : учебник / Л. Н. Боголюбов, А. Ю. Лазебникова, А. В. Половникова, А. И. Матвеев ; под ред. Л. Н. Боголюбова, А. Ю. Лазебниковой. - Москва : Просвещение, 2022. - 319 с. - ISBN 978-5-09-099433-0. - Текст : непосредственный

2. Обществознание: 11-й класс: базовый уровень : учебник / Л. Н. Боголюбов, Н. И. Городецкая, А. Ю. Лазебникова [и др.] ; под редакцией Л. Н. Боголюбова, А. Ю. Лазебниковой. — 5-е изд., перераб. — Москва : Просвещение, 2023. — 288 с. — ISBN 978-5-09-104510-9. — Текст : непосредственный

Дополнительные источники:

1. Обществознание : учебник для среднего профессионального образования / под редакцией Б. И. Федорова. — 3-е изд., перераб. и доп. — Москва : Издательство Юрайт, 2023. — 346 с. — (Профессиональное образование). — ISBN 978-5-534-16020-8. — Текст : электронный // Образовательная платформа Юрайт [сайт]. — URL: https://urait.ru/bcode/530259 (дата обращения: 30.04.2025).

2. Обществознание. Базовый и углубленный уровни: 10—11 классы : учебник для среднего общего образования — 3-е изд., перераб. и доп. — Москва : Издательство Юрайт, 2023. — 346 с. — (Общеобразовательный цикл). — ISBN 978-5-534-16019-2. — Текст : электронный // Образовательная платформа Юрайт [сайт]. — URL: https://urait.ru/bcode/530258 (дата обращения: 30.04.2025).

Предметная область «Математика и информатика»

Основные источники:

1. Математика: алгебра и начала математического анализа, геометрия. Алгебра и начала математического анализа: 10—11-е классы: базовый и углублённый уровни : учебник / Ш. А. Алимов, Ю. М. Колягин, М. В. Ткачёва, Фёдорова. — 12-е изд., стер. — Москва : Просвещение, 2024. — 463 с. — ISBN 978-5-09-112136-0. — Текст : электронный // Лань : электронно-библиотечная система. — URL: https://e.lanbook.com/book/408656 (дата обращения: 04.04.2025). — Режим доступа: для авториз. пользователей.

2. Атанасян, Л. С. Математика: алгебра и начала математического анализа, геометрия. Геометрия: 10—11-й классы: базовый и углублённый уровни : учебник / Л. С. Атанасян, В. Ф. Бутузов, С. Б. Кадомцев. — 12-е изд., стер. — Москва : Просвещение, 2023. — 287 с. — ISBN 978-5-09-112137-7. — Текст : электронный // Лань : электронно-библиотечная система. — URL: https://e.lanbook.com/book/408659 (дата обращения: 04.04.2025). — Режим доступа: для авториз. пользователей.

Дополнительные источники:

1. Юхно, Н. С. Математика : учебник / Н. С. Юхно. — Москва : ИНФРА-М, 2023. — 204 с. — (Среднее профессиональное образование). — DOI 10.12737/1002604. - ISBN 978-5-16-014744-4. - Текст : электронный. - URL: https://znanium.ru/catalog/product/1906092 (дата обращения: 30.04.2025). – Режим доступа: по подписке.

2. Богомолов, Н. В. Математика. Задачи с решениями : учебное пособие для среднего профессионального образования / Н. В. Богомолов. — 2-е изд., испр. и доп. — Москва : Издательство Юрайт, 2023. — 755 с. — (Профессиональное образование). — ISBN 978-5-534-16211-0. — Текст : электронный // Образовательная платформа Юрайт [сайт]. — URL: https://urait.ru/bcode/530620 (дата обращения: 30.04.2025).

Предметная область «Естественные науки»
«Химия»

Основные источники:

1. Габриелян, О. С. Химия: 10-й класс: базовый уровень : учебник / О. С. Габриелян, И. Г. Остроумов, С. А. Сладков. — 6-е изд., стер. — Москва : Просвещение, 2024. — 128 с. — ISBN 978-5-09-112176-6. — Текст : электронный // Лань : электронно-библиотечная система. — URL: https://e.lanbook.com/book/408671 (дата обращения: 01.04.2025). — Режим доступа: для авториз. пользователей.
2. Габриелян, О. С. Химия: 11-й класс: базовый уровень : учебник / О. С. Габриелян, И. Г. Остроумов, С. А. Сладков. — 6-е изд., стер. — Москва : Просвещение, 2024. — 127 с. — ISBN 978-5-09-112177-3. — Текст : электронный // Лань : электронно-библиотечная система. — URL: https://e.lanbook.com/book/408668 (дата обращения: 01.04.2025). — Режим доступа: для авториз. пользователей.

Дополнительные источники:

1. Рудзитис, Г. Е. Химия: 11-й класс: базовый уровень : учебник / Г. Е. Рудзитис, Ф. Г. Фельдман. — 10-е изд., стер. — Москва : Просвещение, 2023. — 223 с. — ISBN 978-5-09-108904-2. — Текст : электронный // Лань : электронно-библиотечная система. — URL: https://e.lanbook.com/book/360830 (дата обращения: 01.04.2025). — Режим доступа: для авториз. пользователей.
2. Химия : 11-й класс : углублённый уровень : учебник / В. В. Еремин, Н. Е. Кузьменко, А. А. Дроздов, В. В. Лунин. — 10-е изд., стер. — Москва : Просвещение, 2023. — 478 с. — ISBN 978-5-09-107469-7. — Текст : электронный // Лань : электронно-библиотечная система. — URL: https://e.lanbook.com/book/360821 (дата обращения: 01.04.2025). — Режим доступа: для авториз. пользователей.
3. Блинов, Л. Н. Сборник задач и упражнений по общей химии : учебное пособие / Л. Н. Блинов, И. Л. Перфилова, Т. В. Соколова. — Санкт-Петербург : Лань, 2022. — 188 с. — ISBN 978-5-8114-2039-1. — Текст : электронный // Лань : электронно-библиотечная система. — URL: https://e.lanbook.com/book/212330 (дата обращения: 01.04.2025). — Режим доступа: для авториз. пользователей.

4. Хаханина, Т. И. Органическая химия : учебное пособие для среднего профессионального образования / Т. И. Хаханина, Н. Г. Осипенкова. — Москва : Издательство Юрайт, 2024. — 396 с. — (Профессиональное образование). — ISBN 978-5-534-00948-4. — Текст : электронный // Образовательная платформа Юрайт [сайт]. — URL: https://urait.ru/bcode/535460 (дата обращения: 09.04.2024).

«Физика»

Основные источники

1 Мякишев, Г. Я. Физика: 10-й класс: базовый и углублённый уровни : учебник / Г. Я. Мякишев, Б. Б. Буховцев, Н. Н. Сотский ; под редакцией Н. А. Парфентьевой. — 11-е изд., стер. — Москва : Просвещение, 2024. — 432 с. — ISBN 978-5-09-112178-0. — Текст : электронный // Лань : электронно-библиотечная система. — URL: https://e.lanbook.com/book/408686 (дата обращения: 02.04.2025). — Режим доступа: для авториз. пользователей.

2 Мякишев, Г. Я. Физика: 11-й класс: базовый и углублённый уровни : учебник / Г. Я. Мякишев, Б. Б. Буховцев, В. М. Чаругин ; под редакцией Н. А. Парфентьевой. — 12-е изд., стер. — Москва : Просвещение, 2024. — 432 с. — ISBN 978-5-09-112179-7. — Текст : электронный // Лань : электронно-библиотечная система. — URL: https://e.lanbook.com/book/408689 (дата обращения: 02.04.2025). — Режим доступа: для авториз. пользователей.

Дополнительные источники:

1. Демидченко, В. И. Физика : учебник / В.И. Демидченко, И.В. Демидченко. — 6-е изд., перераб. и доп. — Москва : ИНФРА-М, 2022. — 581 с. + Доп. материалы [Электронный ресурс]. — (Высшее образование: Бакалавриат). - ISBN 978-5-16-010079-1. - Текст : электронный. - URL: https://znanium.ru/catalog/product/1858485 (дата обращения: 02.04.2025). – Режим доступа: по подписке.

2. Кузнецов, С. И. Физика. Основы электродинамики. Электромагнитные колебания и волны : учебное пособие / С. И. Кузнецов. — 4-е изд., испр. и доп. — Москва : Вузовский учебник : ИНФРА-М, 2022. - 231 с. - ISBN 978-5-9558-0332-6. - Текст : электронный. - URL: https://znanium.ru/catalog/product/1850635 (дата обращения: 02.04.2025). – Режим доступа: по подписке.

3. Тарасов, О. М. Физика : учебное пособие / О. М. Тарасов. — Москва : ФОРУМ : ИНФРА-М, 2019. — 432 с. — (Профессиональное образование). - ISBN 978-5-91134-777-2. - Текст : электронный. - URL: https://znanium.ru/catalog/product/1012153 (дата обращения: 02.04.2025). – Режим доступа: по подписке.

4. Родионов, В. Н. Физика : учебное пособие для среднего профессионального образования / В. Н. Родионов. — 2-е изд., испр. и доп. — Москва : Издательство Юрайт, 2023. — 265 с. — (Профессиональное образование). — ISBN 978-5-534-07177-1. — Текст : электронный // Образовательная платформа Юрайт [сайт]. — URL: https://urait.ru/bcode/512604 (дата обращения: 02.04.2025).

5. Пинский, А. А. Физика : учебник / А.А. Пинский, Г.Ю. Граковский ; под общ. ред. Ю.И. Дика, Н.С. Пурышевой. — 4-е изд., испр. — Москва : ФОРУМ : ИНФРА-М, 2022. — 560 с. — (Среднее профессиональное образование). - ISBN 978-5-00091-739-8. - Текст : электронный. - URL: https://znanium.ru/catalog/product/1712397 (дата обращения: 02.04.2025). – Режим доступа: по подписке.

Интернет-ресурсы:

1. Уроки, тесты и презентации по математике : сайт. – URL : http://urokimatematiki.ru/ (дата обращения: 30.04.2025). – Текст : электронный.

2. Интернет-проект «Задачи» для учителей и преподавателей : сайт. – URL : www.problems.ru (дата обращения: 30.04.2025). – Текст : электронный.

3. Математика в помощь школьнику и студенту (тесты по математике online) : сайт. – URL : www.mathtest.ru (дата обращения: 30.04.2025). – Текст : электронный.

4. Сайт посвящён Математике (и математикам) : сайт. – URL : www.math.ru (дата обращения: 30.04.2025). – Текст : электронный.
5. Общероссийский математический портал Math-Net.Ru : сайт. – URL : www.mathnet.ru (дата обращения: 30.04.2025). – Текст : электронный.
6. ИНТЕРНЕТ-БИБЛИОТЕКА Виталия Арнольда : сайт. – URL : http://ilib.mccme.ru (дата обращения: 30.04.2025). – Текст : электронный.
7. Научно-популярный физико-математический журнал «Квант». Архив номеров : сайт. – URL : http://kvant.mccme.ru (дата обращения: 30.04.2025). – Текст : электронный.
8. Справочник математических формул. Примеры и задачи с решениями : сайт. – URL : www.pm298.ru (дата обращения: 30.04.2025). – Текст : электронный.
9. Информационно-поисковая система «Задачи по геометрии» : сайт. – URL : http://zadachi.mccme.ru (дата обращения: 30.04.2025). – Текст : электронный.
10. Единая коллекция цифровых образовательных ресурсов : сайт. – URL : http://school-collection.edu.ru/ (дата обращения: 30.04.2025). – Текст : электронный.
11. 1 сентября. Открытый урок : сайт. – URL : https://urok.1sept.ru/ (дата обращения: 30.04.2025). – Текст : электронный.
12. Педсовет : сайт. – URL : http://pedsovet.org/ (дата обращения: 30.04.2025). – Текст : электронный.
13. АЛХИМИК. Электронный журнал для преподавателей, школьников и студентов, изучающих химию : сайт. – URL : http://www.alhimik.ru/ (дата обращения: 30.04.2025). – Текст : электронный.
14. Мир химии : сайт. – URL : http://www.chemistry.narod.ru/ (дата обращения: 31.01.2024). – Текст : электронный.
15. Химия. Образовательный сайт для школьников и студентов : сайт. – URL : http://hemi.wallst.ru/ (дата обращения: 30.04.2025). – Текст : электронный.

5 КОНТРОЛЬ И ОЦЕНКА РЕЗУЛЬТАТОВ ОСВОЕНИЯ УЧЕБНОЙ ДИСЦИПЛИНЫ

Контроль и оценка результатов освоения дисциплины осуществляется преподавателем в процессе текущего контроля и промежуточной аттестации.

5.1 Текущий контроль

№	Контролируемые разделы (темы) учебной дисциплины	Контролируемые результаты (ОК и ПК, ПР, ЛР, МР)	Наименование оценочного средства
1	**Раздел 1 Организация проектной деятельности**	ОК 01: ЛР1; ЛР2; ЛР3; ЛР4; ЛР5; ЛР6; ЛР7; ЛР8; ЛР9; ЛР10;ЛР23; ЛР24; ЛР25; МР1; МР2; МР3; МР4; МР5; МР6; МР7; МР13; МР18; МР19; МР20; ПРб1; ПРб2; ПРб4 ОК 02: ЛР32; ПРб3; ПРб6 ОК 03: ЛР13; МР38; МР39; МР52; МР53; МР44; ПРб2 ОК 04: МР32; ПРб5 ОК 05: МР30 ОК06: ЛР1; ЛР2; ЛР3; ЛР4; ЛР5; ЛР6; ЛР7; ЛР8; ЛР9; ЛР10; ПРб9; ОК 07: ЛР27; ЛР28; ЛР29; ЛР30; ЛР31; МР35; ПРб3 ОК 08: МР41; ПРб12 ОК 09: МР9; ПРб9;	Тест Кейс-задача
2	**Раздел 2 Разработка проекта**	ОК 01: ЛР1; ЛР2; ЛР3; ЛР4; ЛР5; ЛР6; ЛР7; ЛР8; ЛР9; ЛР10; ЛР23; ЛР24 МР1; МР5; МР7; МР12; МР13; МР18; МР19; ПРб4 ОК 02: ЛР33; ЛР14; МР21; ПРб6; ПРб8 ОК 03: ЛР12; ЛР15; МР11; МР39; МР44; МР48; МР51;	Кейс-задача

		МР52; МР53 ПРб2 ОК 04: МР31; МР32; МР33; МР34; МР36; МР37; МР55; МР56; МР57; ПРб5 ОК 05: МР30 ОК06: ЛР1; ЛР2; ЛР3; ЛР4; ЛР5; ЛР6; ЛР7; ЛР8; ЛР9; ЛР10; ПРб9; ОК 07: ЛР27; ЛР28; ЛР29; ЛР30; ЛР31; МР15; МР35; ПРб10; ПРб11; ОК 08: МР41; МР43; ПРб10; ПРб12. ОК 09: МР9 ; ПРб9;	
3	**Раздел 3 Презентация результатов проекта**	ОК 01: МР12; МР13; ПРб1; ПРб4 ОК 02: ЛР33; МР21; МР22; МР23; МР24; ПРб6; ПРб7; ПРб8 ОК 03: МР44; МР46; ПРб2 ОК 04: МР31; МР33; МР34; ПРб5 ОК 05: МР30; ПРб9 ОК06: ПРб9; ОК 08: ПРб10; ПРб12; ОК 09: МР9; ПРб9	Проект

Критерии оценки тестирования:

За правильно выполненное действие, задание выставляется положительная оценка – 1 балл.

За неправильно выполненное действие, задание выставляется отрицательная оценка – 0 баллов.

Для оценки образовательных достижений обучающихся применяется универсальная шкала.

Процент результативности (правильных ответов)	Качественная оценка уровня подготовки	
	балл (отметка)	вербальный аналог
90 ÷ 100	5	отлично
80 ÷ 89	4	хорошо
70 ÷ 79	3	удовлетворительно
менее 70	2	неудовлетворительно

Критерии оценки кейс-задачи:

Основные этапы выполнения	Балл	Оценка
1. Понимание проблемы и контекста: сформулирована цель, ключевой вопрос или проблема	1	менее 7 баллов «неудовлетворительно» 7-7,9 баллов «удовлетворительно» 8-8,9 баллов «хорошо» 9-10 баллов «отлично»
2. Анализ данных: причинно-следственные связи по ситуации, научные факты, недостающие элементы.	2	
3. Разработка возможных вариантов решения	2	
4. Выбор и обоснование оптимального решения	2	
5. План мероприятий	3	

5.2 Промежуточная аттестация

Промежуточная аттестация обучающихся осуществляется по завершении изучения учебной дисциплины «Индивидуальный проект (по предметным областям)» и позволяет определить качество и уровень ее освоения. Форма промежуточной аттестации по дисциплине «Индивидуальный проект (по предметным областям)» - дифференцированный зачет. В рамках дифференцированного зачета осуществляется презентация результатов и экспертная оценка проектных и исследовательских работ (индивидуальных проектов) обучающихся.

Примерное содержание выступления представлено: тема и краткое описание сути проекта; актуальность проекта; достигнутые положительные эффекты от реализации проекта; ресурсы, которые были привлечены для реализации проекта, а также источники этих ресурсов; ход реализации проекта; риски реализации проекта и сложности, которые были преодолены в ходе его реализации.

Защита проводится на основе оценочного листа.

Оценочный лист формирования универсальных учебных действий
Индивидуальный проект

ФИО студента_____ Групп _____
Тема индивидуального проекта_____
Тип проекта_____

№ п/п	Формируемые УУД	Критерии оценки	Содержание критерия	Баллы
1.	Определить актуальность темы	Постановка проблемы и ее актуальность	Проблема сформулирована, актуальность темы проекта обозначена на уровне утверждений.	1
			Проблема сформулирована, обоснована, приведены основания актуальности темы проекта.	2
			Проблема сформулирована, обоснована, выдвинута гипотеза. Актуальность темы проекта и ее значимость раскрыты и обоснованы исчерпывающе.	3
2.	Самостоятельно определить цель, сформулировать задачи	Постановка цели, планирование путей ее достижения	Цель сформулирована, обоснована, дан схематичный план ее достижения.	1
			Цель сформулирована, обоснована, задачи реализуются последовательно.	2
			Цель сформулирована, четко обоснована, дан подробный план ее достижения, самостоятельно осуществляет контроль коррекцию деятельности.	3
3.	Умение самостоятельно найти эффективный способ решения задачи	Соответствие выбранных способов работы - цели и содержанию проекта/исследования	Часть используемых способов работы не соответствует теме и цели проекта, цели могут быть до конца не достигнуты.	1
			Используемые способы работы соответствуют теме и цели проекта, но являются недостаточными.	2
			Способы работы достаточны и использованы уместно и эффективно.	3
4.	Самостоятельно осуществляет действия по	Анализ хода работы, выводы и	План работы включает не все составные части проекта.	1
			Представлен развернутый план работы по	2

	реализации плана достижения цели.	перспективы	достижению целей, заявленных в проекте.	
			Представлен исчерпывающий план хода работы, с последующим анализом.	3
5.	Умение работать индивидуально и с руководителем проекта.	Умение осуществлять учебное сотрудничество	Работает с руководителем проекта, задает вопросы, необходимые для организации собственной деятельности.	1
			Работает с руководителем, выстраивает продуктивное взаимодействие, проявляет инициативу.	2
			Организует сотрудничество с руководителем, самостоятельно определяет цели, справляется с нестандартными ситуациями.	3
6.	Использование и умение применять различные виды информации для решения поставленной задачи.	Поиск, отбор и адекватное использование информации	Работа содержит незначительный объем подходящей информации из ограниченного числа однотипных источников.	1
			Работа содержит достаточный объем подходящей информации из однотипных источников.	2
			Работа содержит достаточно полную информации из разнообразных источников.	3
7.	Оформление результатов проектной деятельности	Использование технических средств для оформления результатов проекта/исследования	Продемонстрированы навыки оформления проектной работы и пояснительной записки частично.	1
			Продемонстрированы навыки оформления проектной работы в соответствии с требованиями.	2
			Продемонстрированы навыки оформления проектной работы в соответствии с требованиями и соблюдения норм и правил цитирования, ссылок на различные источники.	3
8.	Использование информационно-коммуникационной технологии.	Использование средств наглядности для представления результата	Средства наглядности используются фрагментарно, не выдержаны основные требования к дизайну презентации	1
			Средства наглядности используются, выдержаны основные требования к дизайну презентации, отсутствует логика подачи материала.	2
			Средства наглядности используются, выдержаны основные требования к дизайну презентации, материал представлен логично.	3
9.	Доносить свою позицию до других с помощью монологической и диалогической речи с учетом	Четкость и точность, убедительность и лаконичность выступления	Выступление дает представление о проекте, наблюдаются отступления от заявленной темы, автор не может защитить свою точку зрения.	1
			Выступление дает полное представление о теме проекта, текст хорошо	2

	своих учебных ситуаций.		структурирован, мысли выражены логично и последовательно, автор четко отвечает на вопросы.	
			Тема ясно определена и пояснена; текст хорошо структурирован, мысли выражены логично и последовательно, аргументы подобраны верно, автор свободно отвечает на вопросы.	3
10.	Соотнесение своих действий с планируемым результатом.	Самостоятельность оценки результатов проектирования	Наличие самостоятельной оценки результатов проектной деятельности.	1
			Самостоятельная оценка результатов проектной деятельности, выявление сильных и слабых сторон проекта.	2
			Самостоятельная оценка результатов проектной деятельности, выявление сильных и слабых сторон проекта и определение путей их исправления.	3
Сумма баллов:				
Сумма баллов: **min – 10 б. max – 30 б.**				

Шкала оценивания формирования УУД

Базовый уровень	Отметка «удовлетворительно»	10-15 баллов
Повышенный уровень	Отметка «хорошо»	16-25 баллов
Высокий уровень	Отметка «отлично»	26-30 баллов

Решение, что проект выполнен на повышенном уровне, принимается при условии, что такая оценка выставлена по каждому из 10 критериев, характеризующих сформированность УУД, а сформированность предметных результатов может быть зафиксирована на базовом уровне; ни один из обязательных элементов индивидуального итогового проекта не даёт оснований для иного решения.

Решение о том, что индивидуальный итоговый проект выполнен на базовом уровне, принимается при условии, что оценка выставлена по каждому критерию; продемонстрированы все элементы проекта; даны ответы на вопросы.

Оценка _____

Приложение 1

ОБРАЗОВАТЕЛЬНЫЕ ТЕХНОЛОГИИ

При проведении теоретических и практических/лабораторных занятий используются следующие педагогические технологии:

№ п/п	Название образовательной технологии (с указанием автора) / активные и интерактивные методы обучения	Цель использования образовательной технологии	Планируемый результат использования образовательной технологии	Описание порядка использования (алгоритм применения) технологии в практической профессиональной деятельности
1	Технология проектной деятельности (Джон Дьюи, Уильям Килпатрик)	Формирование личностных и метапредметных универсальных учебных действий, в частности умений самостоятельно добывать знания, применять осознанно их в практической деятельности, готовности находить решение учебных и социальных проблем, потребности и способности к саморазвитию.	Рефлексия сформированности личностных и метапредметных универсальных учебных действий.	Поисковый (обсуждение) – *рассказ, убеждение, пример, дискуссия на этапе получения новых знаний* Конструкторский (поиск оптимального решения) – *создание проблемных ситуаций и их решений, мозговой штурм, мысленный эксперимент, работа в малых группах – на этапе закрепления новых знаний* Технологический (выполнение запланированных операций) – *графический способ (диаграммы Исикавы, Ганта, ментальные карты, списки, таблицы) на этапе актуализации опорных знаний* Заключительный (анализ процесса и результатов) *рефлексия*
2	Кейс-метод (А. Долгоруков)	Выявление, отбор и решение проблемных ситуаций, Осмысление значений деталей, описанных в ситуации	Анализ ситуации и выработка практического решения совместными усилиями мини-групп	Знакомство с ситуацией - *описание конкретной реальной ситуации на этапе получения новых знаний и закрепления знаний;* Выделение проблемы -м*озговой штурм* Сбор и анализ информации Обсуждения возможных вариантов решения проблемы; Выработка наилучшего решения.
3	Проблемное обучение (Дж. Дьюи)	Усвоение не только результатов научного познания, но и самого пути, процесса получения этих результатов, формирование	Активная деятельность каждого обучающегося на занятии, объективное	Постановка проблемы Осознание *(проблемный вопрос, проблемная задача*), обсуждение проблемы в группе Обсуждение того, что известно группе о проблеме – *этап*

		познавательной самостоятельности ученика.	оценивание деятельности обучающегося на занятии.	*вызова, актуализации знаний* Выработка возможных путей решения Выработка плана решения – *этап закрепления новых знаний* Работа по сбору материала Систематизация знаний – *этап контроля усвоения знаний*
4	Здоровьесберегающая технология (Н. К. Смирнов, А.Я Найн, С.Г.Сериков)	Обеспечение санитарно-гигиенического состояния учебной помещения (освещение, проветривание, температурный режим и пр.); наличие «эмоциональных разрядок»: шуток, улыбок, юмористических или поучительных картинок, поговорок, известных высказываний с комментариями и т.п.	Соблюдение оптимального воздушно-теплового режима в аудитории; поддержание работоспособности обучающихся на занятии; Смена видов деятельности на уроке обучающихся	Проведение физкультминуток и физкультпауз на занятии(1-2 мин); благоприятный микроклимат и психологическая обстановка – *этап динамической паузы урока*
5	Игровая технология (Байбородова Л.В., Золотарева А.В.)	Повышение мотивации к изучению дисциплины; активизация познавательной деятельности, расширение и дополнение знаний обучающихся об основных понятиях и законах математики	Активизация мыслительной деятельности, закрепление и систематизация знаний и умений по изучаемой теме.	Эмоциональная установка на игру Постановка задач игры, правил и условий Реализация игровых действий Подведение итогов игры (рефлексия) *Деловая игра – этап закрепления новых знаний*
6	Информационно-коммуникационная технология (цифровые технологии) (А.В. Демурова): *Изучение и использования информации* из интернет источников (электронные учебники, образовательный портал	Обеспечение получения новых знаний, закрепление учебной материала и контроль; Обеспечение процесса обучения в онлайн формате	Наглядное сопровождение материалов урока (видеоролики, схемы, таблицы); Онлайн связь с участниками образовательного процесса (видеоконференции); Повышение мотивации обучения	Интернет – ресурсы, в т ч использование интернет-браузеров (Firefox, Internet Explorer, Google и тд.) • для поиска, отбора и систематизации информации – *на этапе домашнего задания* • анкетирование, тестирование – *на этапе контроля усвоения знаний* • хранение информации – *на этапе домашнего задания, подготовки к семинару* • Единый портал интернет-тестирования в сфере образования (тренажеры, ФЭПО) – *на этапе закрепления новых знаний* • Онлайн доска IDroo – *на этапе получения новых*

	МГТУ, справочники и словари); *Интерактивная подача и хранение информации* (онлайн олимпиады, презентации, транслирование видеороликов для многостороннего освещения темы, видеозапись лекций, мгновенное распространение материала между студентами) *Дистанционное образование и виды коммуникации* (чаты, онлайн конференции, электронная почта и т. д.)			*знаний в режиме онлайн;* • ЭИОСMoodle (элементы «Чат», «Посещаемость», - на организационном этапе урока, «Лекция», «Практическое задание», «Гиперссылка» - *на этапе закрепления новых знаний*); • Discord (работа по группам), вебинарная комната BigBlueButton - *проведение онлайн урока*
7	Технология развития критического мышления через чтение и письмо (Ж. Пиаже)	Развитие умения подвергать сомнению достоверность и авторитетность информации, проверять логику доказательств, делать выводы, принимать решения.	Активизация умственной деятельности; Умение анализировать, аргументировать, рефлексировать	Стадия вызова: предоставление возможности сформулировать тему, цель, составить план занятия – *чтение и письмо, этап вызова, актуализации знаний* Стадия осмысления: получение новой информации; соотнесение ее с собственными знаниями и умениями – *этап открытия новых знаний* Стадия рефлексии: целостное осмысление и обобщение полученной информации на основе обмена мнениями между обучающимися друг с другом и преподавателем – *этап подведения итогов, оценки знаний*

8	Технология смешанного обучения, модель «перевернутый класс»	Изучение теории, объяснение нового материала реализовать с помощью обучающих платформ, в том числе образовательного портала МГТУ (например, видеолекции), без взаимодействия с преподавателем, дома.	Уделить больше внимание во время занятия на практическую часть дисциплины, интерактивные способы подготовки и взаимодействие со студентами	1. Теоретические основы дисциплины изучены самостоятельно; 2. Взаимодействие (обсуждение промежуточных результатов) проводятся очно, в аудитории. Вместе с преподавателем обучающиеся выполняют кейс-задания, эксперименты, расчеты, решают задачи и т.п..

Приложение 2

ПРИМЕРНАЯ ТЕМАТИКА ИНДИВИДУАЛЬНЫХ ПРОЕКТОВ С УЧЕТОМ ПРОФЕССИОНАЛЬНОЙ НАПРАВЛЕННОСТИ

Специальность /профессия	**Тематика индивидуального проекта**
13.02.13	1. Изучение работы электромагнитного реле. 2. Изучение работы электродвигателей. 3. Изготовление сенсорного антисептика. 4. Изучение работы нагревательных элементов. 5. Исследование проблемы и перспектив использования электрических источников света. 6. Исследование проблемы и перспектив использования электрических источников света. 7. Настольная игра: "Занимательное электричество". 8. Стенд "Техника безопасности в работе с электроприборами". 9. Сравнение меди и алюминия в электрических приборах. 10. Ультразвуковой дальномер на базе микроконтроллера Arduino.
08.02.01	1. Исследование конструкции и значения Крымского моста 2. Мастер-класс для абитуриентов МпК по BIM технологии Renga 3. Комплект электронных плакатов по геодезии для специальности 08.02.01 Строительство и эксплуатация зданий и сооружений 4. Пространственные тела в строительных конструкциях 5. Химический состав лакокрасочных средств 6. Создание терминологического справочника-глоссария на Английском языке для студентов специальности 08.02.01 Строительство и эксплуатация зданий и сооружений (по отраслям)
09.02.01	1. Создание обучающего видеоролика по разработке игры 2. Информационный видеоролик "Искусственный интеллект: благо или угроза человечеству?" 3. Чат-бот «Гид по достопримечательностям и зонам отдыха города Магнитогорска» 4. Создание игры на английском языке "GG" 5. Создание кибер-словаря компьютерного сленга 6. Применение светодиодов в ПК
09.02.07	1. Компьютерное моделирование математического маятника 2. Web-приложение для 3D моделирования химических реакций 3. 3D- модель "Умный дом" 4. Web-приложение для 3D моделирования стереометрических фигур 5. Информационный видеоролик «Моя профессия»
15.02.03	1. Модель гидравлического домкрата 2. Словарь гидравлика 3. Буклет «Виды гидравлических машин» 4. Разработка внеклассного мероприятия «День гидравлика» 5. Безопасность на производстве
15.02.14	1. Внеклассное мероприятие "Teen's Quiz" 2. Карта-схема исторических памятников г. Магнитогорска 3. Автоматизированная система очистки деталей строительных машин 4. Видеоролик о профессии "Металлург"
15.02.17	1. История развития мостового крана 2. Техника безопасности в профессии механик-ремонтник

	3. Миллиомметр своими руками 4. История изобретательства в условиях развития промышленности Урала
21.02.19	1. Сценарий квест-игры "Риелтор – востребованная профессия" 2. Классификация современных компьютерных программ математической обработки результатов полевых геодезических измерений. 3. Сборник «Нормы законодательства Российской Федерации в сфере государственной кадастровой оценки» 4. Виды природоохранных мероприятий 5. Памятка «Маркшейдерские знаки»
22.02.08	1. История развития предприятия-партнера профессии 2. 3D модель прокатного стана 3. Словарь терминов горячей прокатки 4. Информационный сайт «Экскурсия по предприятию» 5. Способы обработки металлов давлением 6. 3D модели кристаллической решетки
23.02.04	1. Комплект кроссвордов по разделу "Механика" 2. Техника безопасности при эксплуатации дорожных машин 3. Модель ДВС 4. Виды редукотров 5. Виды домкратов 6. Механическая характеристика дизеля, её параметры.
23.02.07	1. Физические основы работы коробки передач 2. Изучение работы 3. Тепловые двигатели и охрана окружающей среды 4. Эволюция электромобилей 5. Физические основы контрруления. 6. Альтернативный транспорт
38.02.01	1. Разработка настольной бухгалтерской игры 2. Разработка КВИЗ по финансовой грамотности для студентов МпК 3. Постер (буклет) для профориентационной работы по специальности 38.02.01 4. Роль налогов в жизни общества 5. Разработка личной финансовой стратегии 6. Бизнес-план «Свое дело»
38.02.08	1. Альбомы о знаменитых выпускниках колледжа 2. Бюджет семьи 3. Финансовая грамотность: как не попасть на мошенников? 4. Интеллектуальная собственность и проблемы ее реализации. 5. Экономический рост и способы его ускорения 6. Конкурентоспособность России на мировом рынке.
43.02.15	1. Пищевые добавки и их влияние на здоровье человека 2. Современные тенденции в кулинарии 3. Вегеторианство с точки зрения химии. Польза или вред 4. Кислоты в продуктах питания 5. Печатание объемных предметов из шоколада в 3D принтере 6. Анализ состава чипсов 7. Дизайн, приготовление и оформление горячих блюд 8. Создание рациона питания на неделю для студентов МпК,имеющих заборлевания ЖКТ 9. Пищевая плёнка, способы применения

	10. Меню для студенческой столовой из игры «Genshin Impact» 11. Кулинарная книга для студентов общежития» «Легкие и простые рецепты»

Приложение 2.15 к ОПОП-П по специальности
15.02.03 Монтаж, техническое обслуживание и ремонт
гидравлического и пневматического оборудования (по отраслям)

Министерство науки и высшего образования Российской Федерации

Федеральное государственное бюджетное образовательное учреждение
высшего образования
«Магнитогорский государственный технический университет
им. Г. И. Носова»
Многопрофильный колледж

РАБОЧАЯ ПРОГРАММА УЧЕБНОЙ ДИСЦИПЛИНЫ ДУП.02 ВВЕДЕНИЕ В СПЕЦИАЛЬНОСТЬ

общеобразовательного цикла
программы подготовки специалистов среднего звена
специальности
15.02.03 Монтаж, техническое обслуживание и ремонт
гидравлического и пневматического оборудования (по отраслям)

Квалификация: техник-механик

Форма обучения
очная на базе основного общего образования

Магнитогорск, 2025

Рабочая программа учебной дисциплины «Введение в специальность» разработана на основе требований Федерального государственного образовательного стандарта среднего общего образования, утвержденного приказом Министерства образования и науки Российской Федерации от 17.05.2012 года № 413, на основе требований Федерального государственного образовательного стандарта по специальности среднего профессионального образования 15.02.03 Монтаж, техническое обслуживание и ремонт гидравлического и пневматического оборудования (по отраслям), утвержденного приказом Министерства просвещения Российской Федерации от «30» ноября 2023 г. № 908, и с учетом получаемой специальности.

Организация-разработчик: Многопрофильный колледж ФГБОУ ВО «Магнитогорский государственный технический университет им. Г. И. Носова»

Разработчик:
преподаватель отделения №1 «Общеобразовательной подготовки»
Многопрофильного колледжа ФГБОУ ВО «МГТУ им. Г.И. Носова»
Мария Вячеславовна Бойко

ОДОБРЕНО
Предметно-цикловой комиссией
«Механического, гидравлического оборудования и автоматизации»
Председатель: Коровченко Ольга Викторовна
Протокол № 5 от «22» января 2025г

Методической комиссией МпК
Протокол № 3 от «19» февраля 2025г

СОДЕРЖАНИЕ

1 ОБЩАЯ ХАРАКТЕРИСТИКА РАБОЧЕЙ ПРОГРАММЫ УЧЕБНОЙ ДИСЦИПЛИНЫ 1116
1.1 Область применения программы 1116
1.2 Цель и место дисциплины в структуре программы подготовки специалистов среднего звена 1116
2 ПЛАНИРУЕМЫЕ РЕЗУЛЬТАТЫ ОСВОЕНИЯ УЧЕБНОЙ ДИСЦИПЛИНЫ 1116
3 СТРУКТУРА И СОДЕРЖАНИЕ УЧЕБНОЙ ДИСЦИПЛИНЫ 1120
3.1 Объем учебной дисциплины и виды учебной работы 1120
3.2 Тематический план и содержание учебной дисциплины 1121
3.3 Перечень лабораторных и практических работ 1123
4 УСЛОВИЯ РЕАЛИЗАЦИИ УЧЕБНОЙ ДИСЦИПЛИНЫ 1124
4.1 Материально-техническое обеспечение 1124
4.2 Учебно-методическое и информационное обеспечение реализации программы 1124
5 КОНТРОЛЬ И ОЦЕНКА РЕЗУЛЬТАТОВ ОСВОЕНИЯ УЧЕБНОЙ ДИСЦИПЛИНЫ 1125
5.1 Текущий контроль 1125
5.2 Промежуточная аттестация 1125
Приложение 1ОБРАЗОВАТЕЛЬНЫЕ ТЕХНОЛОГИИ 1127

1 ОБЩАЯ ХАРАКТЕРИСТИКА РАБОЧЕЙ ПРОГРАММЫ УЧЕБНОЙ ДИСЦИПЛИНЫ

1.1 Область применения программы

Рабочая программа учебной дисциплины «Введение в специальность» является частью программы подготовки специалистов среднего звена по специальности 15.02.03 Монтаж, техническое обслуживание и ремонт гидравлического и пневматического оборудования (по отраслям). Рабочая программа составлена для очной формы обучения.

1.2 Цель и место дисциплины в структуре программы подготовки специалистов среднего звена

Учебная дисциплина «Введение в специальность» относится к общеобразовательному циклу программы подготовки специалистов среднего звена и относится к предметной области ФГОС среднего общего образования.

Уровень освоения учебной дисциплины в соответствии с ФГОС среднего общего образования базовый.

Освоение дисциплины направлено на достижение следующих целей:

- формирование представления о выбранной специальности, навыков обучения с учетом ее специфики, а также ознакомление студентов со спецификой получения среднего профессионального образования.

Учебная дисциплина «Введение в специальность» имеет междисциплинарную связь с общеобразовательными учебными дисциплинами «Физика», «Математика».

2 ПЛАНИРУЕМЫЕ РЕЗУЛЬТАТЫ ОСВОЕНИЯ УЧЕБНОЙ ДИСЦИПЛИНЫ

Освоение содержания учебной дисциплины «Введение в специальность» обеспечивает достижение обучающимися следующих результатов:

Общие и профессиональные компетенции	Планируемые результаты обучения	
	Личностные / метапредметные	**Предметные**
ОК 01 Выбирать способы решения задач профессиональной деятельности применительно к различным контекстам	Личностные результаты освоения учебной дисциплины отражают готовность и способность обучающихся руководствоваться сформированной внутренней позицией личности, системой ценностных ориентаций, позитивных внутренних убеждений, соответствующих традиционным ценностям российского общества, расширение жизненного опыта и опыта деятельности в процессе реализации основных направлений воспитательной деятельности, в том числе в части: трудового воспитания: *ЛР25. интерес к различным сферам профессиональной деятельности, умение совершать осознанный выбор будущей профессии и реализовывать собственные жизненные планы;* Метапредметные результаты освоения учебной дисциплины отражают: 8.1. Овладение универсальными учебными познавательными действиями: а) базовые логические действия: *МР3. определять цели деятельности, задавать параметры и критерии их достижения;*	ПРб1 знание требований ФГОС по специальности; ПРб2 сформированность представления о значимости и сущности своей будущей профессии, осознание её роли в экономике города, региона и страны;
ОК 03 Планировать и реализовывать собственное профессиональное и личностное развитие, предпринимательскую деятельность в	Личностные результаты освоения учебной дисциплины отражают готовность и способность обучающихся руководствоваться сформированной внутренней позицией личности, системой ценностных ориентаций, позитивных внутренних убеждений, соответствующих традиционным ценностям	ПРб1 знание требований ФГОС по специальности; ПРб2 сформированность представления о значимости и сущности своей будущей профессии, осознание её роли в экономике города, региона и страны;

профессиональной сфере, использовать знания по правовой и финансовой грамотности в различных жизненных ситуациях	российского общества, расширение жизненного опыта и опыта деятельности в процессе реализации основных направлений воспитательной деятельности, в том числе в части: трудового воспитания: *ЛР26. готовность и способность к образованию и самообразованию на протяжении всей жизни;* Метапредметные результаты освоения учебной дисциплины отражают: 8.1. Овладение универсальными учебными познавательными действиями: б) базовые исследовательские действия: *МР11. ставить и формулировать собственные задачи в образовательной деятельности и жизненных ситуациях;* 8.3. Овладение универсальными регулятивными действиями: а) самоорганизация: *МР38. самостоятельно осуществлять познавательную деятельность, выявлять проблемы, ставить и формулировать собственные задачи в образовательной деятельности и жизненных ситуациях;* б) самоконтроль: *МР47. использовать приемы рефлексии для оценки ситуации, выбора верного решения;* в) эмоциональный интеллект, предполагающий сформированность: *МР51. сформированность внутренней мотивации, включающей стремление к достижению цели и успеху, оптимизм, инициативность, умение действовать, исходя из своих возможностей;*	

ПК 1.3 Производить оценку состояния гидравлических и пневматических устройств и систем после выполнения наладочных работ, контроль технического состояния оборудования при вводе в эксплуатацию.	Личностные результаты освоения учебной дисциплины отражают готовность и способность обучающихся руководствоваться сформированной внутренней позицией личности, системой ценностных ориентаций, позитивных внутренних убеждений, соответствующих традиционным ценностям российского общества, расширение жизненного опыта и опыта деятельности в процессе реализации основных направлений воспитательной деятельности, в том числе в части: трудового воспитания: *ЛР26. готовность и способность к образованию и самообразованию на протяжении всей жизни;* Метапредметные результаты освоения учебной дисциплины отражают: 8.3. Овладение универсальными регулятивными действиями: а) самоорганизация: *МР38. самостоятельно осуществлять познавательную деятельность, выявлять проблемы, ставить и формулировать собственные задачи в образовательной деятельности и жизненных ситуациях;* б) самоконтроль: *МР47. использовать приемы рефлексии для оценки ситуации, выбора верного решения;*	ПРб2 сформированность представления о значимости и сущности своей будущей профессии, осознание её роли в экономике города, региона и страны;

3 СТРУКТУРА И СОДЕРЖАНИЕ УЧЕБНОЙ ДИСЦИПЛИНЫ

3.1 Объем учебной дисциплины и виды учебной работы

Вид учебной работы	Объем в часах[1]	В т.ч. в форме практической подготовки
Объем образовательной программы учебной дисциплины	30	30
в т. ч.:		
Профессионально-ориентированное содержание (содержание прикладного модуля)	**30**	**30**
теоретическое обучение	Не предусмотрено	Не предусмотрено
практические занятия	30	30
лабораторные занятия	Не предусмотрено	Не предусмотрено
Форма промежуточной аттестации *дифференцированный зачет*		

3.2 Тематический план и содержание учебной дисциплины

Наименование разделов и тем	Содержание учебного материала и формы организации деятельности обучающихся	Объем, акад. ч / в том числе в форме практической подготовки, акад. ч	Код ОК, ПК	Код ПР, ЛР, МР,
1	2	3	4	5
РАЗДЕЛ 1 СУЩНОСТЬ И СОЦИАЛЬНАЯ ЗНАЧИМОСТЬ БУДУЩЕЙ ПРОФЕССИИ		**8/8**		
Тема 1.1 Требования ФГОС СПО по специальности	**Профессионально-ориентированное содержание**	**4/4**		
	Значение учебной дисциплины. Основные цели и социальная значимость будущей профессии. Основные нормативные документы, регламентирующие образовательную деятельность: Федеральный закон № 273 «Об образовании в Российской Федерации», Федеральный государственный образовательный стандарт среднего профессионального образования по специальности 15.02.03 Монтаж, техническое обслуживание и ремонт гидравлического и пневматического оборудования (по отраслям). Особенности обучения с применением образовательной технологии «Профессионалитет».	-	ОК 01; ОК 03;	ПРб1, ПРб2 ЛР25; МР3; ЛР26; МР11; МР38; МР47; МР51
	В том числе практических и лабораторных занятий	**4/4**		
	Практическое занятие №1. Изучение требований ФГОС СПО по специальности 15.02.03 Монтаж, техническое обслуживание и ремонт гидравлического и пневматического оборудования (по отраслям)	4/4	ОК 01; ОК 03; ПК 1.3;	ПРб1, ПРб2 ЛР25; МР3; ЛР26; МР11; МР38; МР47; МР51
Тема 1.2 Квалификационные требования к специалисту	**Профессионально-ориентированное содержание**	**4/4**		
	Квалификационные требования к специалисту. Виды деятельности выпускника. Основные виды деятельности техника. Профессиональный стандарт. Профессиональные навыки – основные, дополнительные. «Мягкие» навыки. Развитие	-	ОК 01; ОК 03; ПК 1.3;	ПРб1, ПРб2 ЛР25; МР3; ЛР26; МР11; МР38; МР47; МР51

	профессиональных навыков. Развитие «мягких» навыков (обзор онлайн платформ)			
	В том числе практических и лабораторных занятий	**4/4**		
	Практическое занятие №2. Изучение модели компетенций выпускника по специальности, карьерная карта, планирование личностного развития	2/2	ОК 01; ОК 03; ПК 1.3;	ПРб1, ПРб2 ЛР25; МР3; ЛР26; МР11; МР38; МР47; МР51
	Практическое занятие №3. Развитие «мягких» навыков будущего специалиста	2/2		
РАЗДЕЛ 2 ОБЛАСТЬ ПРОФЕССИОНАЛЬНОЙ ДЕЯТЕЛЬНОСТИ		**22/22**		
Тема 2.1 Интеграция отрасли машиностроения и металлургического производства	**Профессионально-ориентированное содержание**	**22/22**		
	История развития специальности и её значение в современных условиях. Ведущие промышленные предприятия региона. Роль предприятий в экономике страны и региона.	-	ОК 01; ОК 03; ПК 1.3;	ПРб2 МР3; ЛР26; МР11; МР38; МР47; МР51
	В том числе практических и лабораторных занятий	**22/22**		
	Практическое занятие №4. Изучение технологических процессов структурных подразделений ПАО «ММК», ООО «ОСК», ООО «МРК» в разрезе применения специальности	16/16	ОК 01; ОК 03; ПК 1.3;	ПРб2 МР3; ЛР26; МР11; МР38; МР47; МР51
	Практическое занятие №5. Защита презентации по итогам изучения технологических процессов в структурных подразделениях ПАО «ММК», ООО «ОСК», ООО «МРК» в разрезе применения специальности	6/6	ОК 01; ОК 03; ПК 1.3;	ПРб2 МР3; ЛР26; МР11; МР38; МР47; МР51
Всего:		30/30		

3.3 Перечень лабораторных и практических работ

Темы лабораторных и (или) практических занятий	Краткое содержание/ описание (цель работы)	Специализированное оборудование, технические средства, программное обеспечение (при необходимости)
Раздел 2 Сущность и социальная значимость профессии		
Практические занятия		
Практическое занятие №1. Изучение требований ФГОС СПО по специальности 15.02.03 Монтаж, техническое обслуживание и ремонт гидравлического и пневматического оборудования (по отраслям)	Знакомство со специальностью, требованиями ФГОС, структурой образовательной программы	ПК с выходом в сеть интернет проектор, экран
Практическое занятие №2. Изучение модели компетенций выпускника по специальности, карьерная карта, планирование личностного развития	Знакомство с моделью компетенций как портрета будущего выпускника, изучение карьерных карт на предприятиях-партнерах (карьерное движение специалиста), составление плана развития	
Практическое занятие №3. Развитие «мягких» навыков будущего специалиста	Прохождение выбранного курса по развитию «мягких» навыков в онлайн формате	
Раздел 2 Область профессиональной деятельности		
Практическое занятие №4. Изучение технологических процессов структурных подразделений ПАО «ММК», ООО «ОСК», ООО «МРК» в разрезе применения специальности	Сформировать понимание об организации производственного и технологического процессов промышленного предприятия, профессиональной деятельности	Не требуется
Практическое занятие №5. Защита презентации по итогам изучения технологических процессов в структурных подразделениях ПАО «ММК», ООО «ОСК», ООО «МРК» » в разрезе применения специальности	Продемонстрировать заполненные дневники посещения предприятия и презентацию по итогам изучения технологических процессов в структурных подразделениях ПАО «ММК», ООО «ОСК», ООО «МРК» » в разрезе применения специальности	ПК с выходом в сеть интернет проектор, экран

4 УСЛОВИЯ РЕАЛИЗАЦИИ УЧЕБНОЙ ДИСЦИПЛИНЫ

4.1 Материально-техническое обеспечение

Для реализации программы учебной дисциплины предусмотрены следующие специальные помещения:

Мастерская «Основ слесарного дела», оснащенная в соответствии с приложением 3 образовательной программы.

Помещение для воспитательной работы, оснащенное в соответствии с приложением 3 образовательной программы.

Компьютерный класс, оснащенный в соответствии с приложением 3 образовательной программы.

4.2 Учебно-методическое и информационное обеспечение реализации программы

Основные источники:

1. Основы металлургического производства : учебник для вузов / В. А. Бигеев, К. Н. Вдовин, В. М. Колокольцев [и др.]. — 5-е изд., стер. — Санкт-Петербург : Лань, 2024. — 616 с. — ISBN 978-5-507-47607-7. — Текст : электронный // Лань : электронно-библиотечная система. — URL: https://e.lanbook.com/book/397271 (дата обращения: 08.04.2025). — Режим доступа: для авториз. пользователей.

2. Миронова О. А. Основы металлургического производства : учебное пособие [для вузов] / О. А. Миронова ; Магнитогорский гос. технический ун-т им. Г. И. Носова. - Магнитогорск : МГТУ им. Г. И. Носова, 2022. - 1 CD-ROM. - Загл. с титул. экрана. - URL: https://host.megaprolib.net/MP0109/Download/MObject/20219. - ISBN 978-5-9967-2557-1. - Текст : электронный.

Дополнительные источники:

1. Гидравлический привод технологических машин металлургического производства : учебное пособие / В. В. Точилкин, А. И. Курочкин, О. А. Филатова, В. В. Точилкин. — Магнитогорск : МГТУ им. Г.И. Носова, 2021. — 141 с. — ISBN 978-5-9967-2298-3. — Текст : электронный // Лань : электронно-библиотечная система. — URL: https://e.lanbook.com/book/263759 (дата обращения: 08.04.2025). — Режим доступа: для авториз. пользователей.

2. Мириуца, Е. В. Психология карьеры: практикум : учебное пособие / Е. В. Мириуца. — Тамбов : ТГУ им. Г.Р.Державина, 2021. — 88 с. — ISBN 978-5-00078-416-7. — Текст : электронный // Лань : электронно-библиотечная система. — URL: https://e.lanbook.com/book/177100 (дата обращения: 08.04.2025). — Режим доступа: для авториз. пользователей.

Интернет-ресурсы:

1. Современные Технологии Производства : сайт. – URL : https://extxe.com/ (дата обращения: 17.04.2025). – Текст: электронный.

2. Россия – страна возможностей : сайт. – URL: https://rsv.ru/ (дата обращения 13.04.2025). – Текст: электронный.

3. Знание.Академия : сайт. – URL: https://akademiya.znanierussia.ru/ (дата обращения 13.04.2025). – Текст: электронный.

4. Институт развития профессионального образования : сайт. – URL: https://firpo.ru/ (дата обращения 13.04.2025). – Текст: электронный.

5 КОНТРОЛЬ И ОЦЕНКА РЕЗУЛЬТАТОВ ОСВОЕНИЯ УЧЕБНОЙ ДИСЦИПЛИНЫ

Контроль и оценка результатов освоения дисциплины осуществляется преподавателем в процессе текущего контроля и промежуточной аттестации.

5.1 Текущий контроль

№	Контролируемые разделы (темы) учебной дисциплины	Контролируемые результаты (ОК и ПК, ПР, ЛР, МР)	Наименование оценочного средства	Критерии оценки
1	Раздел 1 Сущность и социальная значимость будущей профессии	ОК 01; ОК 03; ПК 1.3; ПРб1, ПРб2, ЛР25; МР3; ЛР26; МР11; МР38; МР47; МР51	Практическое задание	См. ниже
2	Раздел 2 Область профессиональной деятельности	ОК 01; ОК 03; ПК 1.3, ПРб2, МР3; ЛР26; МР11; МР38; МР47; МР51	Практические задания Дневник экскурсий (при наличии)	См. ниже

Критерии оценки практического задания:

«5» (отлично): выставляется студенту, если задание выполнено в полном объеме, самостоятельно.

«4» (хорошо): выставляется студенту, если при выполнении задания допущены незначительные ошибки.

«3» (удовлетворительно): выставляется студенту, если задание выполнено с «грубыми» ошибками.

«2» (неудовлетворительно): выставляется студенту, если работа не выполнена.

5.2 Промежуточная аттестация

Промежуточная аттестация обучающихся осуществляется по завершении изучения учебной дисциплины «Введение в специальность» и позволяет определить качество и уровень ее освоения.

Форма промежуточной аттестации по дисциплине «Введение в специальность» - дифференцированный зачет.

Результаты обучения (ОК и ПК)	**Оценочные средства для промежуточной аттестации**
ОК 01 Выбирать способы решения задач профессиональной деятельности применительно к различным контекстам ОК 03 Планировать и реализовывать собственное профессиональное и личностное развитие, предпринимательскую деятельность в профессиональной сфере, использовать знания по правовой и финансовой грамотности в различных жизненных ситуациях ПК 1.3 Производить оценку состояния гидравлических и пневматических устройств и систем после выполнения наладочных работ, контроль технического состояния оборудования	На итоговое зачетное занятие по итогам ознакомительных экскурсий необходимо представить Дневник посещения предприятия (экскурсии) и презентацию. Каждый обучающийся самостоятельно заполняет дневник посещения предприятия. Приветствуется наличие фотографий. Требования к презентации: презентацию можно выполнить индивидуально, а можно объединиться по 3-4 чел. Для защиты презентации необходимо подготовить доклад, который раскрывает содержание презентации. Примерное содержание: ОБЩИЕ СЛАЙДЫ: 1 слайд – наименование темы, ФИО авторов; 2 слайд – краткая характеристика цеха: год создания, назначение, сортамент, применение готовой продукции; 3 слайд – характеристика технологического процесса цеха (описание исходного сырья и материалов); перечень

при вводе в эксплуатацию.	основного гидравлического оборудования цеха 4 - 5 слайды – характеристика 2-3 основных агрегатов цеха (схема, фотография, назначение, принцип работы); 6 слайд – перечень профессий цеха; требования, предъявляемые к работнику, его обязанности, что он должен уметь и знать (на выбор одна-две профессии); 7 слайд – правила техники безопасности и охрана труда при выполнении работ (индивидуальные и коллективные СИЗ).

Критерии оценки *дифференцированного зачета*

- «Отлично» - теоретическое содержание курса освоено полностью, без пробелов, умения сформированы, все предусмотренные программой учебные задания выполнены, качество их выполнения оценено высоко.
- «Хорошо» - теоретическое содержание курса освоено полностью, без пробелов, некоторые умения сформированы недостаточно, все предусмотренные программой учебные задания выполнены, некоторые виды заданий выполнены с ошибками.
- «Удовлетворительно» - теоретическое содержание курса освоено частично, но пробелы не носят существенного характера, необходимые умения работы с освоенным материалом в основном сформированы, большинство предусмотренных программой обучения учебных заданий выполнено, некоторые из выполненных заданий содержат ошибки.
- «Неудовлетворительно» - теоретическое содержание курса не освоено, необходимые умения не сформированы, выполненные учебные задания содержат грубые ошибки.

Приложение 1

ОБРАЗОВАТЕЛЬНЫЕ ТЕХНОЛОГИИ

При проведении теоретических и практических/лабораторных занятий используются следующие педагогические технологии:

№ п/п	Название образовательной технологии (с указанием автора)	Цель использования образовательной технологии	Планируемый результат использования образовательной технологии	Описание порядка использования (алгоритм применения) технологии в практической профессиональной деятельности
1	Информационно-коммуникационные технологии-электронное обучение (М.А. Мкртчян)	Применение электронного обучения по средствам образовательного портала университета является: 1. Формирования навыка самообразования; 2. повышение уровня цифровых компетенций	Повышение качественной успеваемости студентов	При использовании образовательного портала обучающиеся получают: 1. Возможность работы с материалами преподавателя на разработанном курсе Образовательного портала; 2. Связь с преподавателем во внеучебное время – дистанционно.
2	Технология групповой деятельности (В.К. Дьяченко, И.Б. Первин, М.Д. Виноградова, Н.Е. Щуркова)	Сформировать умение работы в команде	Сформирован навык работы в команде	Подготовка и защита презентации по итогам ознакомительных экскурсий на предприятие в малых группах

Приложение 2.16 к ОПОП-П по специальности 15.02.03
Монтаж, техническое обслуживание и ремонт
гидравлического и пневматического оборудования

Министерство науки и высшего образования Российской Федерации

Федеральное государственное бюджетное образовательное учреждение
высшего образования
«Магнитогорский государственный технический университет
им. Г. И. Носова»
Многопрофильный колледж

РАБОЧАЯ ПРОГРАММА УЧЕБНОЙ ДИСЦИПЛИНЫ
ДУП.03 ОСНОВЫ МЕТАЛЛООБРАБОТКИ
общеобразовательного цикла
программы подготовки специалистов среднего звена
по специальности 15.02.03 Монтаж, техническое обслуживание и ремонт гидравлического и пневматического оборудования

Квалификация: техник

Форма обучения
очная на базе основного общего образования

Магнитогорск 2025

Рабочая программа учебной дисциплины «Основы металлообработки» разработана на основе требований Федерального государственного образовательного стандарта по специальности среднего профессионального образования 15.02.03 Монтаж, техническое обслуживание и ремонт гидравлического и пневматического оборудования, утвержденного приказом Министерства просвещения Российской Федерации от «30» ноября 2023 г. № 908.

Организация-разработчик: Многопрофильный колледж ФГБОУ ВО «Магнитогорский государственный технический университет им. Г. И. Носова»

Разработчик :
Преподаватель образовательно-производственного центра (кластера)
Многопрофильного колледжа ФГБОУ ВО «МГТУ им. Г.И. Носова»

Салдин Денис Андреевич

ОДОБРЕНО
Предметно-цикловой комиссией «Механического, гидравлического оборудования и автоматизации»
Председатель О.В. Коровченко
Протокол № 5 от «22» января 2025г

Методической комиссией МпК

Протокол № 3 от «19» февраля 2025г

СОДЕРЖАНИЕ

1 ОБЩАЯ ХАРАКТЕРИСТИКА РАБОЧЕЙ ПРОГРАММЫ УЧЕБНОЙ ДИСЦИПЛИНЫ «ОСНОВЫ МЕТАЛЛООБРАБОТКИ»..... 1130
1.1 Область применения программы..... 1130
1.2 Цель и место дисциплины в структуре программы подготовки специалистов среднего звена 1130

2 ПЛАНИРУЕМЫЕ РЕЗУЛЬТАТЫ ОСВОЕНИЯ УЧЕБНОЙ ДИСЦИПЛИНЫ 1130

3 СТРУКТУРА И СОДЕРЖАНИЕ УЧЕБНОЙ ДИСЦИПЛИНЫ..... 1133
3.1 Объем учебной дисциплины и виды учебной работы..... 1133
3.2 Тематический план и содержание учебной дисциплины..... 1134
3.3 Перечень лабораторных и практических работ 1136

4 УСЛОВИЯ РЕАЛИЗАЦИИ УЧЕБНОЙ ДИСЦИПЛИНЫ..... 1138
4.1 Материально-техническое обеспечение 1138
4.2 Учебно-методическое и информационное обеспечение реализации программы Основные источники: 1138
Дополнительные источники..... 1138
Интернет-ресурсы: 1138

5 КОНТРОЛЬ И ОЦЕНКА РЕЗУЛЬТАТОВ ОСВОЕНИЯ УЧЕБНОЙ ДИСЦИПЛИНЫ 1139
5.1 Текущий контроль 1139
5.2 Промежуточная аттестация 1140

Приложение 1 1141

1 ОБЩАЯ ХАРАКТЕРИСТИКА РАБОЧЕЙ ПРОГРАММЫ УЧЕБНОЙ ДИСЦИПЛИНЫ «ОСНОВЫ МЕТАЛЛООБРАБОТКИ»

1.1 Область применения программы

Рабочая программа учебной дисциплины «Основы металлообработки» является частью программы подготовки специалистов среднего звена по специальности 15.02.03 Монтаж, техническое обслуживание и ремонт гидравлического и пневматического оборудования. Рабочая программа составлена для очной формы обучения.

1.2 Цель и место дисциплины в структуре программы подготовки специалистов среднего звена

Учебная дисциплина «Основы металлообработки» относится к общеобразовательному циклу программы подготовки специалистов среднего звена – к дополнительным учебным предметам.

Уровень освоения учебной дисциплины - базовый.

Освоение дисциплины направлено на достижение следующей цели:

- формирование первоначальных навыков слесарной обработки деталей.

Учебная дисциплина «Основы металлообработки» является предшествующим для изучения следующих профессиональных модулей: ОП.07 Обработка материалов, станки и инструменты.

2 ПЛАНИРУЕМЫЕ РЕЗУЛЬТАТЫ ОСВОЕНИЯ УЧЕБНОЙ ДИСЦИПЛИНЫ

Освоение содержания учебной дисциплины «Основы металлообработки» обеспечивает достижение обучающимися следующих **результатов:**

Общие и профессиональные компетенции	Планируемые результаты обучения	
	Личностные / метапредметные	**Предметные**
ОК 01 Выбирать способы решения задач профессиональной деятельности применительно к различным контекстам	Личностные результаты освоения учебной дисциплины отражают готовность и способность обучающихся руководствоваться сформированной внутренней позицией личности, системой ценностных ориентаций, позитивных внутренних убеждений, соответствующих традиционным ценностям российского общества, расширение жизненного опыта и опыта деятельности в процессе реализации основных направлений воспитательной деятельности, в том числе в части: трудового воспитания: *ЛР23. готовность к труду, осознание ценности мастерства, трудолюбие;* *ЛР25. интерес к различным сферам профессиональной деятельности, умение совершать осознанный выбор будущей профессии и реализовывать собственные жизненные планы;* Метапредметные результаты освоения учебной дисциплины отражают: 8.1. Овладение универсальными учебными познавательными действиями: б) базовые исследовательские действия: *МР17. уметь переносить знания в познавательную и практическую области жизнедеятельности;*	ПРб1. владение навыками выполнения слесарной обработки простых деталей;
ОК 03 Планировать и реализовывать собственное профессиональное и личностное развитие, предпринимательскую деятельность в профессиональной сфере, использовать знания по финансовой грамотности в различных жизненных ситуациях	Личностные результаты освоения учебной дисциплины отражают готовность и способность обучающихся руководствоваться сформированной внутренней позицией личности, системой ценностных ориентаций, позитивных внутренних убеждений, соответствующих традиционным ценностям российского общества, расширение жизненного опыта и опыта деятельности в процессе реализации основных направлений воспитательной деятельности, в том числе в части: трудового воспитания: *ЛР26. готовность и способность к образованию и самообразованию на протяжении всей жизни;*	ПРб1. владение навыками выполнения слесарной обработки простых деталей;

	Метапредметные результаты освоения учебной дисциплины отражают: 8.3. Овладение универсальными регулятивными действиями: в) эмоциональный интеллект, предполагающий сформированность: *МР51. сформированность внутренней мотивации, включающей стремление к достижению цели и успеху, оптимизм, инициативность, умение действовать, исходя из своих возможностей;*	
ОК 07 Содействовать сохранению окружающей среды, ресурсосбережению, применять знания об изменении климата, принципы бережливого производства, эффективно действовать в чрезвычайных ситуациях	Метапредметные результаты освоения учебной дисциплины отражают: 8.1. Овладение универсальными учебными познавательными действиями: б) базовые исследовательские действия: *МР15. разрабатывать план решения проблемы с учетом анализа имеющихся материальных и нематериальных ресурсов;* *МР16. осуществлять целенаправленный поиск переноса средств и способов действия в профессиональную среду;* 8.3. Овладение универсальными регулятивными действиями: б) самоконтроль: *МР45. давать оценку новым ситуациям, вносить коррективы в деятельность, оценивать соответствие результатов целям;*	ПРб2. владение навыками безопасной работы во время практической деятельности, при использовании инструментов и приспособлений;
ПК 6.1 Выполнять ремонт простого оборудования или отдельных деталей и узлов, входящих в состав оборудования		ПРб1. владение навыками выполнения слесарной обработки простых деталей;

3 СТРУКТУРА И СОДЕРЖАНИЕ УЧЕБНОЙ ДИСЦИПЛИНЫ

3.1 Объем учебной дисциплины и виды учебной работы

Вид учебной работы	Объем в часах	В т.ч. в форме практической подготовки
Объем образовательной программы учебной дисциплины	72	72
в т. ч.:		
Профессионально-ориентированное содержание	**72**	**72**
теоретическое обучение	0	0
практические занятия	0	0
лабораторные занятия	72	72
Промежуточная аттестация комплексный дифференцированный зачет		

3.2 Тематический план и содержание учебной дисциплины

Наименование разделов и тем	Содержание учебного материала и формы организации деятельности обучающихся	Объем, акад. ч / в том числе в форме практической подготовки, акад ч	Код ПК, ОК	Код ПР, МР, ЛР
РАЗДЕЛ 1. ОСНОВЫ СЛЕСАРНОЙ ОБРАБОТКИ ИЗДЕЛИЙ ИЗ МЕТАЛЛА		**52/52**		
Тема 1.1. Разметка плоских поверхностей	**Профессионально-ориентированное содержание**	6/6	ОК 01; ОК 03; ОК 07; ПК 6.1	ЛР23; Р25; ЛР26; Р15; МР16; Р17; МР45; Р51; ПРб1; ПРб2
	Плоскостная разметка: общие понятия; приспособления для плоскостной разметки; инструменты для плоскостной разметки, подготовка разметки, приемы разметки	-		
	В том числе практических и лабораторных занятий	6/6		
	Лабораторное занятие №1. Выполнение разметки простых деталей в соответствии с требуемой технологической последовательностью	6/6		
Тема 1.2 Рубка металла, правка и гибка металла	**Профессионально-ориентированное содержание**	10/10	ОК 01; ОК 03; ОК 07; ПК 6.1	ЛР23; Р25; ЛР26; Р15; МР16; Р17; МР45; Р51; ПРб1; ПРб2
	Рубка металла: общие сведения; инструменты для рубки; процесс рубки; приемы рубки. Правка, гибка и рихтовка металла (холодным способом): общие сведения; правка металла; оборудование для правки; особенности правки (рихтовки) сварных соединений	-		
	В том числе практических и лабораторных занятий	10/10		
	Лабораторное занятие №2. Выполнение правки и гибки скоб и хомутиков	10/10		
Тема 1.3 Резка металла и опиливание	**Профессионально-ориентированное содержание**	10/10	ОК 01; ОК 03; ОК 07; ПК 6.1	ЛР23; Р25; ЛР26; Р15; МР16; МР17; МР45; МР51; ПРб1; ПРб2
	Резка металла: общие сведения; резка ручными ножницами; резка ножовкой; резка ножовкой круглого, квадратного, полосового и листового металла; резка труб ножовкой и труборезом. Опиливание металла: общие сведения; классификация напильников; подготовка к опиливанию; приемы опиливания.	-		
	В том числе практических и лабораторных занятий	10/10		
	Лабораторное занятие №3. Выполнение слесарной обработки и подгонки по месту простых деталей	10/10		
Тема 1.4	**Профессионально-ориентированное содержание**	16/16	ОК 01; ОК	ЛР23; Р25;

Сверление, зенкование, зенкерование и развертывание	Сверление: общие сведения; сверла; ручное и механизированное сверление; сверлильные станки; режимы сверления. Зенкерование, зенкование и развертывание отверстий; приемы развертывания	-	03; ОК 07; ПК 6.1	ЛР26; Р15; МР16; Р17; МР45; Р51; ПРб1; ПРб2
	В том числе практических и лабораторных занятий	16/16		
	Лабораторное занятие №4.Выполнение сверления, развертывания, зенкования и зенкерования отверстий простых изделий	16/16		
Тема 1.5 Нарезание резьбы	**Профессионально-ориентированное содержание**	10/10	ОК 01; ОК 03; ОК 07; ПК 6.1	ЛР23; Р25; ЛР26; Р15; МР16; Р17; МР45; Р51; ПРб1; ПРб2
	Нарезание резьбы: понятие о резьбе; основные элементы резьбы; профили резьбы; инструмент для нарезания резьбы. Процесс нарезания внутренней резьбы и наружной резьбы.	-		
	В том числе практических и лабораторных занятий	10/10		
	Лабораторное занятие №5. Нарезание резьбы вручную в сквозных и глухих отверстиях простых изделий	10/10		
РАЗДЕЛ 2. ИЗГОТОВЛЕНИЕ ПРОСТОГО ИЗДЕЛИЯ ИЗ МЕТАЛЛА		**20/20**		
Тема 2.1 Изготовление простого изделия из металла	**Профессионально-ориентированное содержание**	20/20		
	Выбор простого изделия для самостоятельного изготовления, выполнение эскиза (чертежа) с необходимыми размерами и допусками; выбор материала. Определение последовательности технологических операций изготовления изделия, подбор необходимых инструментов		ОК 01; ОК 03; ОК 07; ПК 6.1	ЛР23; Р25; ЛР26; Р15; МР16; Р17; МР45; Р51; ПРб1; ПРб2
	В том числе практических и лабораторных занятий	20/20		
	Лабораторное занятие №6. Разработка инструкционно-технологической карты на изготовление изделия. Изготовление простого изделия из металла. Презентация выполненной работы	20/20		
Промежуточная аттестация				
Всего:		**72/72**		

3.3 Перечень лабораторных и практических работ

Темы лабораторных и (или) практических занятий	Краткое содержание/ описание (цель работы)	Специализированное оборудование, технические средства, программное обеспечение (при необходимости)
РАЗДЕЛ 1. ОСНОВЫ СЛЕСАРНОЙ ОБРАБОТКИ ИЗДЕЛИЙ ИЗ МЕТАЛЛА		
Лабораторные занятия		
Лабораторное занятие №1. Выполнение разметки простых деталей в соответствии с требуемой технологической последовательностью	Обозначение на поверхности заготовки границы ее обработки, разделяющие материал, который должен остаться в работе и материал, который должен быть удалён (отходы)	Верстаки слесарные с закрепленными тисками; табурет промышленный; станки заточные; станок сверлильный ZITREK; станок точильно-шлифовальный ТШ-225;
Лабораторное занятие №2. Выполнение правки и гибки скоб и хомутиков	Изменение формы металлического листа или профиля без значительного изменения его толщины; выравнивание деформированных участков заготовки или детали	
Лабораторное занятие №3. Выполнение слесарной обработки и подгонки по месту простых деталей	Придание обрабатываемой детали заданных чертежом формы, размеров и определенной шероховатости поверхности	
Лабораторное занятие №4. Выполнение сверления, развертывания, зенкования и зенкерования отверстий простых изделий	Высверливание различного рода отверстий в детали (заготовке), доведение характеристик созданного отверстия до их соответствия параметрам, указанным в техническом задании на проект	
Лабораторное занятие №5. Нарезание резьбы вручную в сквозных и глухих отверстиях простых изделий	Обеспечение деталей средством соединения, уплотнения или обеспечение заданных перемещений деталей машин, механизмов, приборов, аппаратов, сооружений	
РАЗДЕЛ 2. ИЗГОТОВЛЕНИЕ ПРОСТОГО ИЗДЕЛИЯ ИЗ МЕТАЛЛА		

Лабораторное занятие №6. Разработка инструкционно-технологической карты на изготовление изделия. Изготовление простого изделия из металла. Презентация выполненной работы	Изготовление простого изделия из металла	Верстаки слесарные с закрепленными тисками; табурет промышленный; станки заточные; станок сверлильный ZITREK; станок точильно-шлифовальный ТШ-225;

4 УСЛОВИЯ РЕАЛИЗАЦИИ УЧЕБНОЙ ДИСЦИПЛИНЫ

4.1 Материально-техническое обеспечение

Для реализации программы учебной дисциплины предусмотрены следующие специальные помещения и оснащение:

Мастерская «Основ слесарного дела». оснащенная в соответствии с приложением 3 образовательной программы.

Помещение для воспитательной работы, оснащенное в соответствии с приложением 3 образовательной программы.

Компьютерный класс, оснащенный в соответствии с приложением 3 образовательной программы.

4.2 Учебно-методическое и информационное обеспечение реализации программы

Основные источники:

1. Мирошин, Д. Г. Слесарное дело : учебное пособие для среднего профессионального образования / Д. Г. Мирошин. — Москва : Издательство Юрайт, 2024. — 334 с. — (Профессиональное образование). — ISBN 978-5-534-11661-8. — Текст : электронный // Образовательная платформа Юрайт [сайт]. — URL: https://urait.ru/bcode/541966 (дата обращения: 20.06.2025).

2. Мирошин, Д. Г. Слесарное дело. Практикум : учебное пособие для среднего профессионального образования / Д. Г. Мирошин. — Москва : Издательство Юрайт, 2024. — 247 с. — (Профессиональное образование). — ISBN 978-5-534-11960-2. — Текст : электронный // Образовательная платформа Юрайт [сайт]. — URL: https://urait.ru/bcode/542418 (дата обращения: 20.06.2025).

Дополнительные источники

1. Карпицкий, В. Р. Общий курс слесарного дела : учебное пособие / В.Р. Карпицкий. — 2-е изд. — Москва : ИНФРА-М, 2024. — 400 с. : ил. — (Среднее профессиональное образование). - ISBN 978-5-16-004755-3. - Текст : электронный. - URL: https://znanium.ru/catalog/product/2125258 (дата обращения: 20.06.2025). – Режим доступа: по подписке.

2. Процессы формообразования и инструмен ты : учебник / М.А. Федоренко, Ю.А. Бондаренко, Т.А. Дуюн [и др.]. — Москва : ИНФРА-М, 2025. — 371 с. — (Высшее образование). — DOI 10.12737/1214787. - ISBN 978-5-16-016684-1. - Текст : электронный. - URL: https://znanium.ru/catalog/product/1214787 (дата обращения: 20.06.2025). – Режим доступа: по подписке.

Интернет-ресурсы:

1. Современные Технологии Производства : сайт. – URL : https://extxe.com/ (дата обращения: 15.04.2024). – Текст: электронный.

5 КОНТРОЛЬ И ОЦЕНКА РЕЗУЛЬТАТОВ ОСВОЕНИЯ УЧЕБНОЙ ДИСЦИПЛИНЫ

Контроль и оценка результатов освоения дисциплины осуществляется преподавателем в процессе текущего контроля и промежуточной аттестации.

5.1 Текущий контроль

№	Контролируемые разделы (темы) учебной дисциплины	Контролируемые результаты (ОК и ПК, ПР,ЛР, МР)	Наименование оценочного средства	Критерии оценки
1	Раздел 1. Основы слесарной обработки изделий из металла	ОК 01: ЛР23; ЛР25; МР17; ПРб1 ОК 03: ЛР26; МР51; ПРб1 ОК 07: МР15; МР16; МР45; ПРб2 ПК 6.1: ПРб1	Лабораторная работа	См. ниже
2	Раздел 2. Изготовление простого изделия из металла	ОК 01: ЛР23; ЛР25; МР17; ПРб1 ОК 03: ЛР26; МР51; ПРб1 ОК 07: МР15; МР16; МР45; ПРб2 ПК 6.1: ПРб1	Лабораторная работа	

Критерии оценки лабораторной работы:

«5» (отлично): выставляется студенту, если расчетная и графическая части выполнены в полном объеме, решение оформлено с соблюдением установленных правил; студент свободно владеет теоретическим материалом, безошибочно применяет его при решении задач.

«4» (хорошо): выставляется студенту, если при выполнении задания допущены незначительные ошибки, решение оформлено с соблюдением установленных правил; студент свободно владеет теоретическим материалом, безошибочно применяет его при решении задач;

«3» (удовлетворительно): выставляется студенту, если задание выполнено с «грубыми» ошибками, решение оформлено без соблюдения установленных правил;

«2» (неудовлетворительно): выставляется студенту, если работа не выполнена.

5.2 Промежуточная аттестация

Промежуточная аттестация обучающихся осуществляется по завершении изучения учебного предмета «Основы металлообработки» и позволяет определить качество и уровень ее освоения.

Форма промежуточной аттестации по предмету «Основы металлообработки» – комплексный дифференцированный зачет.

Результаты обучения (ОК и ПК)	**Оценочные средства для промежуточной аттестации**
ОК 01 Выбирать способы решения задач профессиональной деятельности применительно к различным контекстам ОК 03 Планировать и реализовывать собственное профессиональное и личностное развитие, предпринимательскую деятельность в профессиональной сфере, использовать знания по правовой и финансовой грамотности в различных жизненных ситуациях ОК 07 Содействовать сохранению окружающей среды, ресурсосбережению, применять знания об изменении климата, принципы бережливого производства, эффективно действовать в чрезвычайных ситуациях ПК 6.1 Выполнять ремонт простого оборудования или отдельных деталей и узлов, входящих в состав оборудования	Лабораторное задание: Подготовить и представить самостоятельно выполненное изделие из металла

Критерии оценки *дифференцированного зачета/экзамена*

- «Отлично» - теоретическое содержание курса освоено полностью, без пробелов, умения сформированы, все предусмотренные программой учебные задания выполнены, качество их выполнения оценено высоко.
- «Хорошо» - теоретическое содержание курса освоено полностью, без пробелов, некоторые умения сформированы недостаточно, все предусмотренные программой учебные задания выполнены, некоторые виды заданий выполнены с ошибками.
- «Удовлетворительно» - теоретическое содержание курса освоено частично, но пробелы не носят существенного характера, необходимые умения работы с освоенным материалом в основном сформированы, большинство предусмотренных программой обучения учебных заданий выполнено, некоторые из выполненных заданий содержат ошибки.
- «Неудовлетворительно» - теоретическое содержание курса не освоено, необходимые умения не сформированы, выполненные учебные задания содержат грубые ошибки.

ОБРАЗОВАТЕЛЬНЫЕ ТЕХНОЛОГИИ

При проведении теоретических и практических/лабораторных занятий используются следующие педагогические технологии:

№ п/п	Название образовательной технологии (с указанием автора)	Цель использования образовательной технологии	Планируемый результат использования образовательной технологии	Описание порядка использования (алгоритм применения) технологии в практической профессиональной деятельности
1	Технология проектного обучения (Дж. Дьюи, У. Кил-Патрик)	Развитие самостоятельности, креативности и инициативности обучающихся	Изготовление простого изделия и его презентация	Подготовка (выбор типа изделия) Мозговой штурм (отбор инструментов и методов изготовления детали) Подведение итогов и их оформление (разработка инструкционно-технологической карты, выполнение изделия) Презентация (предоставление выполненного изделия с подробным описание хода работ) Анализ или рефлексия (подведение итогов, обратная связь, оценка)
2	Здоровьесберегающая технология (Н.К. Смирнов)	Обеспечение безопасного учебного процесса, который способствует развитию психологического, социального и физического здоровья обучающихся	Соблюдение правил техники безопасности	Наличие специальной одежды и средств индивидуальной защиты у каждого обучающегося Выполнение гимнастики для глаз (при выполнении работ по разметке, нарезании резьбы) Динамические паузы Смена видов деятельности на занятии

Приложение 2.17 к ОПОП-П по специальности
15.02.03 Монтаж, техническое обслуживание и ремонт
гидравлического и пневматического оборудования (по отраслям)

Министерство науки и высшего образования Российской Федерации

Федеральное государственное бюджетное образовательное учреждение
высшего образования
«Магнитогорский государственный технический университет
им. Г. И. Носова»
Многопрофильный колледж

РАБОЧАЯ ПРОГРАММА УЧЕБНОЙ ДИСЦИПЛИНЫ
СГ.01 ИСТОРИЯ РОССИИ
«социально-гуманитарного цикла»
программы подготовки специалистов среднего звена
специальности
15.02.03 Монтаж, техническое обслуживание и ремонт гидравлического и пневматического оборудования (по отраслям)

Квалификация: техник-механик

Форма обучения
очная на базе основного общего образования

Рабочая программа учебной дисциплины «История России» разработана на основе Федерального государственного образовательного стандарта по специальности среднего профессионального образования 15.02.03 Монтаж, техническое обслуживание и ремонт гидравлического и пневматического оборудования (по отраслям), утвержденного приказом Министерства просвещения Российской Федерации от «30» ноября 2023 г. № 908.

Организация-разработчик: Многопрофильный колледж ФГБОУ ВО «Магнитогорский государственный технический университет им. Г. И. Носова»

Разработчики:
преподаватели отделения №1 «Общеобразовательной подготовки»
Многопрофильного колледжа ФГБОУ ВО «МГТУ им. Г.И. Носова»
Марина Николаевна Маликова
Юрий Константинович Таборский

ОДОБРЕНО

Предметной комиссией «Социально-гуманитарных дисциплин»
Председатель А.А. Абдрахимов
Протокол № 5 от «22» января 2025г.

Методической комиссией МпК
Протокол № 3 от «19» февраля 2025г.

СОДЕРЖАНИЕ

1 ОБЩАЯ ХАРАКТЕРИСТИКА РАБОЧЕЙ ПРОГРАММЫ УЧЕБНОЙ ДИСЦИПЛИНЫ.... 931
1.1 Цель и место дисциплины в структуре образовательной программы 931
1.2 Перечень планируемых результатов освоения дисциплины..... 931
1.3 Обоснование часов учебной дисциплины в рамках вариативной части 932
2 СТРУКТУРА И СОДЕРЖАНИЕ УЧЕБНОЙ ДИСЦИПЛИНЫ 934
2.1 Трудоемкость освоения дисциплины..... 934
2.2 Тематический план и содержание учебной дисциплины 935
2.3 Перечень практических и лабораторных занятий 943
3 УСЛОВИЯ РЕАЛИЗАЦИИ УЧЕБНОЙ ДИСЦИПЛИНЫ 944
3.1 Материально-техническое обеспечение 944
3.2 Учебно-методическое и информационное обеспечение реализации программы 944
4 КОНТРОЛЬ И ОЦЕНКА РЕЗУЛЬТАТОВ ОСВОЕНИЯ УЧЕБНОЙ ДИСЦИПЛИНЫ 945
4.1 Текущий контроль 945
4.2 Промежуточная аттестация 946
ПРИЛОЖЕНИЕ 1 949

1 ОБЩАЯ ХАРАКТЕРИСТИКА РАБОЧЕЙ ПРОГРАММЫ УЧЕБНОЙ ДИСЦИПЛИНЫ

1.1 Цель и место дисциплины в структуре образовательной программы

Рабочая программа учебной дисциплины «История России» является частью программы подготовки специалистов среднего звена по специальности 15.02.03 Монтаж, техническое обслуживание и ремонт гидравлического и пневматического оборудования (по отраслям). Рабочая программа составлена для очной формы обучения.

Цель дисциплины: формирование представлений об истории России как истории Отечества, основных исторических этапах развития Российской Федерации; воспитание общероссийской идентичности, гражданской ответственности, основанной на идеях патриотизма, гордости за достижения страны в различных областях жизни, уважения к традиционным ценностям и культуре России, правам и свободам человека и гражданина, закрепленным в Конституции Российской Федерации.

Дисциплина «История России» включена в обязательную часть социально-гуманитарного цикла образовательной программы.

1.2 Перечень планируемых результатов освоения дисциплины

Содержание дисциплины ориентировано на подготовку обучающихся к освоению видов деятельности программы подготовки специалистов среднего звена по специальности и овладению следующими общими компетенциями:

ОК 02. Использовать современные средства поиска, анализа и интерпретации информации и информационные технологии для выполнения задач профессиональной деятельности.

ОК 06. Проявлять гражданско-патриотическую позицию, демонстрировать осознанное поведение на основе традиционных российских духовно-нравственных ценностей, в том числе с учетом гармонизации межнациональных и межрелигиозных отношений, применять стандарты антикоррупционного поведения.

Результаты освоения дисциплины соотносятся с планируемыми результатами освоения образовательной программы, представленной в разделе 4 ППССЗ.

Требования к результатам освоения дисциплины

Индекс и наименование ОК	**Результаты освоения**	
	Умеет	**Знает**
ОК 02. Использовать современные средства поиска, анализа и интерпретации информации и информационные технологии для выполнения задач профессиональной деятельности	Уд 3_СГ.01 выявлять синхронность региональных, отраслевых и общегосударственных процессов; Уд 4_СГ.01 систематизировать вклад промышленности Южного Урала в развитие экономики России; Уо 02.01 определять необходимые источники информации; эффективно искать информацию, необходимую для решения задачи и/или проблемы, оформлять результаты поиска;	Зд 3_СГ.01 основные процессы (интеграционные, поликультурные, миграционные и иные) политического и экономического развития ведущих регионов РФ; Зд 4_СГ.01 роль России в международных организациях и основные направления их деятельности; Зо 02.01 основные источники информации и ресурсы для решения задач и проблем в профессиональном и/или социальном контексте;
ОК 06. Проявлять гражданско-патриотическую позицию, демонстрировать осознанное поведение на основе	Уд 1_СГ.01 ориентироваться в современной экономической, политической и культурной ситуации в России;	Зд 1_СГ.01 основные направления развития ключевых регионов России на рубеже веков (XX и XXI вв.);

традиционных российских духовно-нравственных ценностей, в том числе с учетом гармонизации межнациональных и межрелигиозных отношений, применять стандарты антикоррупционного поведения	Уд 2_СГ.01 выявлять взаимосвязь субъектов РФ в социально-экономических, политических и культурных аспектах; Уо 06.01 отстаивать активную гражданско-патриотическую позицию; проявлять базовые общечеловеческие, культурные и национальные ценности российского государства в современном сообществе; применять стандарты антикоррупционного поведения;	3д 2_СГ.01 сущность и причины локальных, региональных межгосударственных конфликтов в конце XX - начале XXI вв. и роль РФ в их урегулировании; Зд 5 о роли науки, культуры и религии в сохранении и укреплении национальных и государственных традиций; Зо 06.01 сущность гражданско-патриотической позиции, общечеловеческих ценностей; основы нравственности и морали демократического общества; стандарты антикоррупционного поведения и последствия его нарушения;

1.3 Обоснование часов учебной дисциплины в рамках вариативной части

Дополнительные ПК	Дополнительные знания, умения, навыки	Номер и наименование темы	Объем часов	Обоснование включения в рабочую программу
-	Уд 4 систематизировать вклад промышленности Южного Урала в развитие экономики России;	Тема 1.2 Южный Урал в середине 1980-х – начале 1990-х гг.	2	В качестве регионального компонента и в рамках патриотического аспекта дисциплины рассматривается история становления и развития ПАО «ММК» и его дочерних компаний, их роль в развитии региона и отрасли в целом
		Тема 2.2 Программа реорганизации ММК в 1990-е гг.	4	В качестве регионального компонента и в рамках патриотического аспекта дисциплины рассматривается история становления и развития ПАО «ММК» и его дочерних компаний, их роль в развитии региона и отрасли в целом
		Тема 2.3 Политическое развитие Российской Федерации 1990-е гг.	2	В качестве регионального

				компонента и в рамках патриотического аспекта дисциплины рассматривается история становления и развития ПАО «ММК» и его дочерних компаний, их роль в развитии региона и отрасли в целом
		Тема 3.2 Южный Урал – модернизация промышленности	4	В качестве регионального компонента и в рамках патриотического аспекта дисциплины рассматривается история становления и развития ПАО «ММК» и его дочерних компаний, их роль в развитии региона и отрасли в целом
Всего академических часов учебной дисциплины в рамках вариативной части			12	

2 СТРУКТУРА И СОДЕРЖАНИЕ УЧЕБНОЙ ДИСЦИПЛИНЫ

2.1 Трудоемкость освоения дисциплины

Наименование составных частей дисциплины	**Объем в часах**	**в т.ч. в форме практической подготовки**
теоретические занятия (лекции, уроки)	36	0
практические занятия	12	0
лабораторные занятия	не предусмотрено	0
самостоятельная работа	не предусмотрено	0
промежуточная аттестация	не предусмотрено	0
Форма промежуточной аттестации – *зачет с оценкой*		

2.2 Тематический план и содержание учебной дисциплины

Наименование разделов и тем Учебной дисциплины	Содержание учебного материала, и практические занятия	Объем, акад. ч / в том числе в форме практической подготовки, акад.ч.	Код ОК	Коды осваиваемых элементов компетенций
1	2	3	4	5
РАЗДЕЛ 1 ПОЛИТИКА ПЕРЕСТРОЙКИ. РАСПАД СССР (1985 - 1991 гг.)		**14/0**		
Тема 1.1 Политика «перестройки»: социально-экономическое развитие СССР	**Содержание**	2/0		
	Нарастание кризисных явлений в социально-экономической сфере. Резкое падение мировых цен на нефть и его негативные последствия для советской экономики. М.С. Горбачев и его окружение: курс на реформы. Антиалкогольная кампания 1985 г. и ее противоречивые результаты. Чернобыльская трагедия. Реформы в экономике, в политической и государственной сферах. Законы о госпредприятии и об индивидуальной трудовой деятельности. Принятие закона о приватизации государственных предприятий. Нарастание разбалансированности в экономике. Введение карточной системы снабжения. Реалии 1991 г.: конфискационная денежная реформа, трехкратное повышение государственных цен, пустые полки магазинов. Разработка союзным и российским руководством программ перехода к рыночной экономике. Радикализация общественных настроений.	2/0	ОК 02 ОК 06	Уд 1 Уд 2 Уо 02.01 Зд 1 Зд 2 Зд 3 Зд 4 Зо 02.01
Тема 1.2 Южный Урал в середине 1980-х – начале 1990-х гг.	**Содержание**	2/0		
	Развитие промышленности, сельского хозяйства, транспорта. Магнитогорский металлургический комбинат флагман советской индустрии. Деятельность ММК в условиях экономических реформ 1985-1990 гг. (переход на хозяйственный расчет, самофинансирование и самоокупаемость). Реконструкция промышленного предприятия: причины, сущность, итоги.	1/0	ОК 02 ОК 06	Уд 1 Уд 2 Уд 3 Уд 4 Уо 02.01 Уо 06.01 Зд 1 Зд 3 Зд 5 Зо 02.01 Зо 06.01
	В том числе практических занятий	1/0		
	Практическое занятие №1. Социально-экономическое развитие СССР. Экономика Урала в годы «перестройки»	1/0	ОК 02 ОК 06	Уд 1 Уд 3 Уд 4

				Уо 02.01 Зд 1 Зд 3 Зд 4 Зд 5 Зо 02.01
Тема 1.3 Реформы политической системы	**Содержание**	2/0		
	Нарастание кризисных явлений в идейно-политической сфере. Гласность и плюрализм. Политизация жизни и подъем гражданской активности населения. Либерализация цензуры. Общественные настроения и дискуссии в обществе. Отказ от догматизма в идеологии. Демократизация советской политической системы. XIX конференция КПСС и ее решения. Альтернативные выборы народных депутатов. Съезды народных депутатов - высший орган государственной власти. I съезд народных депутатов СССР и его значение. Демократы первой волны, их лидеры и программы. Вторая волна десталинизации. История страны как фактор политической жизни. Отношение к войне в Афганистане. Неформальные политические объединения. Последний этап перестройки: 1990-1991 гг. Отмена 6-й статьи Конституции СССР о руководящей роли КПСС. Становление многопартийности. Кризис в КПСС и создание Коммунистической партии РСФСР. I съезд народных депутатов РСФСР и его решения. Противостояние союзной и российской власти. Введение поста Президента и избрание М.С. Горбачева Президентом СССР. Избрание Б.Н. Ельцина Президентом РСФСР. Новое мышление М.С. Горбачева. Изменения в советской внешней политике. Односторонние уступки Западу. Роспуск СЭВ и Организации Варшавского договора. Объединение Германии. Начало вывода советских войск из Центральной и Восточной Европы. Завершение холодной войны	2/0	ОК 02 ОК 06	Уд 1 Уд 2 Уо 02.01 Зд 1 Зд 2 Зд 3 Зд 4 Зо 02.01
Тема 1.4 Распад СССР	**Содержание**	6/0		
	Подъем национальных движений, нагнетание националистических и сепаратистских настроений. Обострение межнационального противостояния: Закавказье, Прибалтика, Украина, Молдавия. Позиции республиканских лидеров и национальных элит. Углубление политического кризиса. Усиление центробежных тенденций и угрозы распада СССР. Декларация о государственном суверенитете РСФСР. Дискуссии о путях обновления Союза ССР. Ново-Огаревский процесс и попытки подписания нового Союзного договора. «Парад суверенитетов». Референдум о сохранении СССР. Превращение экономического кризиса в стране в ведущий политический фактор. Забастовочное движение. Новый этап в государственно-конфессиональных отношениях. Попытка государственного переворота в августе 1991 г. Планы ГКЧП и защитники Белого дома. Победа	4/0	ОК 02 ОК 06	Уд 1 Уд 2 Уо 02.01 Зд 1 Зд 2 Зд 3 Зд 4 Зо 02.01

	Ельцина. Ослабление союзной власти. Распад структур КПСС. Оформление фактического распада СССР. Беловежские и Алма-Атинские соглашения, создание Содружества Независимых Государств (СНГ). Реакция мирового сообщества на распад СССР. Россия как преемник СССР на международной арене. Контрольная работа № 1			
	В том числе практических занятий	2/0		
	Практическое занятие №2. Августовский переворот 1991 г.	2/0	ОК 02 ОК 06	Уд 1 Уо 02.01 Уо 06.01 Зд 1 Зд 3 Зд 4 Зд 5 Зо 02.01 Зо 06.01
Тема 1.5 Перемены в духовной сфере жизни в годы перестройки	**Содержание**	2/0		
	Гласность и плюрализм. Политизация жизни и подъем гражданской активности населения. Либерализация цензуры. Общественные настроения и дискуссии в обществе. Отказ от догматизма в идеологии. Вторая волна десталинизации. История страны как фактор политической жизни. Отношение к войне в Афганистане. Неформальные политические объединения	2/0	ОК 02 ОК 06	Уд 2 Уо 06.01 Зд 3 Зд 5 Зо 06.01
РАЗДЕЛ 2 РОССИЙСКАЯ ФЕДЕРАЦИЯ В 1992–2022 гг.		**16/0**		
Тема 2.1 Становление новой России (1992–1999 гг.)	**Содержание**	4/0		
	Б.Н. Ельцин и его окружение. Общественная поддержка курса реформ. Правительство реформаторов во главе с Е.Т. Гайдаром. Начало радикальных экономических преобразований. Либерализация цен. «Шоковая терапия». Ваучерная приватизация. Гиперинфляция, рост цен и падение жизненного уровня населения. Безработица. Черный рынок и криминализация жизни. Рост недовольства граждан первыми результатами экономических реформ. Корректировка курса реформ и попытки стабилизации экономики. Роль иностранных займов. Тенденции деиндустриализации и увеличения зависимости экономики от мировых цен на энергоносители. Ситуация в российском сельском хозяйстве и увеличение зависимости от экспорта продовольствия. Финансовые пирамиды. Дефолт 1998 г. и его последствия. Повседневная жизнь россиян в условиях реформ. Свобода средств массовой информации (далее - СМИ). Свобода предпринимательской деятельности. Возможность выезда за рубеж. Кризис образования и науки. Социальная поляризация общества и смена ценностных ориентиров. Безработица и детская беспризорность. Проблемы русскоязычного	4/0	ОК 02 ОК 06	Уд 1 Уд 2 Уо 02.01 Зд 1 Зд 2 Зо 02.01

	населения в бывших республиках СССР			
Тема 2.2 Программа реорганизации ММК в 1990-е гг.	**Содержание**	4/0		
	ММК в условиях рыночной экономики. Состав производственных мощностей. Горно-обогатительное производство. Доменное производство. Сталеплавильное производство. Реорганизация промышленного предприятия	3/0	ОК 02 ОК 06	Уд 1 Уд 3 Уд 4 Уо 02.01 Уо 06.01 Зо 06.01
	В том числе практических занятий	1/0		
	Практическое занятие №3. Особенности экономического развития РФ (1992–1999 гг.)	1/0	ОК 02 ОК 06	Уд 1 Уд 2 Уд 3 Уд 4 Уо 02.01
Тема 2.3 Политическое развитие Российской Федерации 1990-е гг.	**Содержание**	2/0		
	Нарастание политико-конституционного кризиса в условиях ухудшения экономической ситуации. Указ Б.Н. Ельцина № 1400 и его оценка Конституционным судом. Возможность мирного выхода из политического кризиса. Трагические события осени 1993 г. в Москве. Всенародное голосование (плебисцит) по проекту Конституции России 1993 г. Ликвидация Советов и создание новой системы государственного устройства. Принятие Конституции России 1993 г. и ее значение. Становление российского парламентаризма. Разделение властей. Проблемы построения федеративного государства. Утверждение государственной символики. Обострение межнациональных и межконфессиональных отношений в 1990-е гг. Подписание Федеративного договора (1992) и отдельных соглашений центра с республиками. Взаимоотношения центра и субъектов Федерации. Военно-политический кризис в Чеченской Республике. Российская многопартийность и строительство гражданского общества. Основные политические партии и движения 1990-х гг., их лидеры и платформы. Кризис центральной власти. Обострение ситуации на Северном Кавказе. Вторжение террористических группировок в Дагестан. Добровольная отставка Б.Н. Ельцина	2/0	ОК 02 ОК 06	Уд 1 Уд 2 Уо 02.01 Зд 1 Зд 2 Зо 02.01
	В том числе практических занятий	2/0		
	Практическое занятие №4. Южный Урал – история в лицах. Анализ качеств политических лидеров уральского региона в 1990-е годы	2/0	ОК 02 ОК 06	Уд 1 Уд 2 Уд 3 Уд 4 Уо 02.01

				Уо 06.01 Зо 06.01
Тема 2.4 Геополитическое положение и внешняя политика России в 1990-е гг.	**Содержание**	2/0		
	Новые приоритеты внешней политики. Россия - правопреемник СССР на международной арене. Значение сохранения Россией статуса ядерной державы. Взаимоотношения с США и странами Запада. Россия на постсоветском пространстве. СНГ и союз с Белоруссией. Военно-политическое сотрудничество в рамках СНГ	2/0	ОК 02 ОК 06	Уд 2 Уо 06.01 Зд 3 Зд 5 Зо 06.01
Тема 2.5 Духовная жизнь страны в 1990-е годы	**Содержание**	2/0		
	Повседневная жизнь россиян в условиях реформ. Свобода средств массовой информации (далее - СМИ). Свобода предпринимательской деятельности. Возможность выезда за рубеж. Кризис образования и науки. Социальная поляризация общества и смена ценностных ориентиров. Безработица и детская беспризорность. Проблемы русскоязычного населения в бывших республиках СССР	2/0	ОК 02 ОК 06	Уд 1 Уд 2 Уо 02.01 Уо 06.01 Зд 1 Зд 3 Зд 4 Зд 5 Зо 02.01 Зо 06.01
РАЗДЕЛ 3 РОССИЯ В XXI ВЕКЕ: ВРЕМЕНИ И ЗАДАЧИ МОДЕРНИЗАЦИИ		**18/0**		
Тема 3.1 Политические и экономические приоритеты современной России	**Содержание**	4/0		
	Вступление в должность Президента В.В. Путина и связанные с этим ожидания. Начало преодоления негативных последствий 1990-х гг. Основные направления внутренней и внешней политики. Федерализм и сепаратизм. Создание Федеральных округов. Восстановление единого правового пространства страны. Разграничение властных полномочий центра и регионов. Террористическая угроза и борьба с ней. Урегулирование кризиса в Чеченской Республике. Построение вертикали власти и гражданское общество. Военная реформа. Экономический подъем 1999-2007 гг. и кризис 2008 г. Структура экономики, роль нефтегазового сектора и задачи инновационного развития. Крупнейшие инфраструктурные проекты. Сельское хозяйство. Россия в системе мировой рыночной экономики. Начало (2005) и продолжение (2018) реализации приоритетных национальных проектов. Президент Д.А. Медведев, премьер-министр В.В. Путин. Основные направления внешней и внутренней политики. Проблема стабильности и преемственности власти. Избрание В.В. Путина Президентом Российской Федерации в 2012 г. и переизбрание на новый срок в 2018 г. Вхождение Крыма в состав России и реализация инфраструктурных проектов в Крыму (строительство Крымского моста, трассы «Таврида» и других). Конституционная реформа (2020)	4/0	ОК 02 ОК 06	Уд 1 Уд 2 Уо 02.01 Зд 1 Зд 2 Зо 02.01

Тема 3.2 Южный Урал – модернизация промышленности	**Содержание**	4/0		
	Передовые технологии и использование современного металлургического оборудования. ММК лидером металлургической отрасли Южного Урала и России. Реализация промышленных проектов (стан 5000, агрегата высокотехнологичного комплекса холодной прокатки — стана 2000). Освоение в 2015 году производства высокопрочных и износостойких марок сталей. Экологическая модернизация производства. Внешнеэкономическая деятельность ПАО «ММК»	2/0	ОК 02 ОК 06	Уд 1 Уд 2 Уд 3 Уд 4 Уо 02.01 Уо 06.01 Зо 06.01
	В том числе практических занятий	2/0		
	Практическое занятие №5. Экономическое развитие Южного Урала в 2000-2010 гг.	2/0	ОК 02 ОК 06	Уд 1 Уд 2 Уд 3 Уд 4 Уо 02.01 Уо 06.01
Тема 3.3 Социальная политика в РФ	**Содержание**	2/0		
	Новый облик российского общества после распада СССР. Социальная и профессиональная структура. Занятость и трудовая миграция. Миграционная политика. Основные принципы и направления государственной социальной политики. Реформы здравоохранения. Пенсионные реформы. Реформирование образования, культуры, науки и его результаты. Начало конституционной реформы. Снижение средней продолжительности жизни и тенденции депопуляции. Государственные программы демографического возрождения России. Разработка семейной политики и меры по поощрению рождаемости. Пропаганда спорта и здорового образа жизни и их результаты. XXII Олимпийские и XI Паралимпийские зимние игры в Сочи (2014), успехи российских спортсменов, допинговые скандалы и их последствия для российского спорта. Чемпионат мира по футболу и открытие нового образа России миру. Повседневная жизнь. Социальная дифференциация. Качество, уровень жизни и размеры доходов разных слоев населения. Постановка государством вопроса о социальной ответственности бизнеса. Модернизация бытовой сферы. Досуг. Россиянин в глобальном информационном пространстве: СМИ, компьютеризация, Интернет. Массовая автомобилизация. Военно-патриотические движения. Марш «Бессмертный полк». Празднование 75-летия Победы в Великой Отечественной войне (2020)	2/0	ОК 02 ОК 06	Уд 1 Уд 2 Уо 02.01 Зд 1 Зд 2 Зо 02.01
Тема 3.4 Внешняя политика РФ в конце XX - начале XXI в.	**Содержание**	6/0		
	Утверждение новой Концепции внешней политики Российской Федерации (2000) и ее реализация. Постепенное восстановление лидирующих позиций России в международных отношениях. Современная концепция российской внешней	4/0	ОК 02 ОК 06	Уд 1 Уд 2 Уо 02.01

	политики. Участие в международной борьбе с терроризмом и в урегулировании локальных конфликтов. Оказание помощи Сирии в борьбе с международным терроризмом и в преодолении внутриполитического кризиса (с 2015 г.). Приближение военной инфраструктуры НАТО к российским границам и ответные меры. Односторонний выход США из международных соглашений по контролю над вооружениями и последствия для России. Создание Россией нового высокоточного оружия и реакция в мире. Центробежные и партнерские тенденции в СНГ. «Оранжевые» революции. Союзное государство России и Беларуси. Россия в СНГ и в Евразийском экономическом сообществе (ЕврАзЭС). Миротворческие миссии России. Приднестровье. Россия в условиях нападения Грузии на Южную Осетию в 2008 г. (операция по принуждению Грузии к миру). Отношения с США и Евросоюзом. Вступление в Совет Европы. Сотрудничество России со странами ШОС (Шанхайской организации сотрудничества) и БРИКС. Деятельность «Большой двадцатки». Дальневосточное и другие направления политики России. Сланцевая революция в США и борьба за передел мирового нефтегазового рынка. Государственный переворот на Украине 2014 г. и его последствия для русскоязычного населения Украины, позиция России. Воссоединение Крыма и Севастополя с Россией и его международные последствия. Минские соглашения по Донбассу и гуманитарная поддержка Донецкой Народной Республики (ДНР) и Луганской Народной Республики (ЛНР). Специальная военная операция (2022). Референдумы в ДНР, ЛНР, Запорожской и Херсонской областях и их воссоединение с Россией. Введение США и их союзниками политических и экономических санкций против России и их последствия для мировой торговли. Россия в борьбе с коронавирусной пандемией, оказание помощи зарубежным странам. Мир и процессы глобализации в новых условиях. Антиглобалистские тенденции. Международный нефтяной кризис 2020 г. и его последствия. Россия в современном мире			Уо 06.01 Зд 1 Зд 2 Зд 3 Зд 4 Зо 02.01 Зо 06.01
	В том числе практических занятий	2/0		
	Практическое занятие №6. Особенности внешней политика современной России	2/0	ОК 02 ОК 06	Уд 2 Уо 06.01 Зд 3 Зд 5 Зо 06.01
Тема 3.5 Развитие науки и культуры в России во второй половине XX - начале XXI в	**Содержание**	2/0		
	Развитие науки во второй половине XX - начале XXI в. (ядерная физика, химия, биология, медицина). Научно-техническая революция. Использование ядерной энергии в мирных целях. Достижения в области космонавтики (СССР, США). Развитие электротехники и робототехники. Информационная революция. Интернет.	2/0	ОК 02 ОК 06	Уд 1 Уд 2 Уо 02.01 Зд 3

	Повышение общественной роли СМИ и Интернета. Коммерциализация культуры. Ведущие тенденции в развитии образования и науки. Модернизация образовательной системы. Основные достижения российских ученых и недостаточная востребованность результатов их научной деятельности. Религиозные конфессии и повышение их роли в жизни страны. Особенности развития современной художественной культуры: литературы, киноискусства, театра, изобразительного искусства. Процессы глобализации и массовая культура			Зд 5 Зо 06.01
Всего:		**48/0**		

2.3 Перечень практических и лабораторных занятий

Номенклатура практических и лабораторных занятий должна обеспечивать освоение названных в разделе 1.2 рабочей программы умений.

Темы лабораторных и практических занятий	Содержание (краткое описание)	Специализированное оборудование, технические средства, программное обеспечение
РАЗДЕЛ 1 ПОЛИТИКА ПЕРЕСТРОЙКИ. РАСПАД СССР (1985 - 1991 гг.)		
Практические занятия		
Практическое занятие №1. Социально-экономическое развитие СССР. Экономика Урала в годы «перестройки	Формирование умений анализировать, сравнивать информацию о развитии промышленности, сельского хозяйства, транспорта в СССР, деятельности Магнитогорского металлургического комбината в условиях экономических реформ 1985-1990 гг.	Не требуется
Практическое занятие №2. Августовский переворот 1991 г.	Формирование умений систематизировать теоретическую информацию о причина, сущности и итогах событий августа 1991 г.	Не требуется
РАЗДЕЛ 2 РОССИЙСКАЯ ФЕДЕРАЦИЯ В 1992–2022 гг.		
Практические занятия		
Практическое занятие №3. Особенности экономического развития РФ (1992–1999 гг.)	Формирование умений выявлять особенности развития экономики РФ в данный период.	Не требуется
Практическое занятие №4. Южный Урал – история в лицах. Анализ качеств политических лидеров уральского региона в 1990-е годы	Формирование умения анализировать качества политического лидера.	Не требуется
РАЗДЕЛ 3 РОССИЯ В XXI ВЕКЕ: ВРЕМЕНИ И ЗАДАЧИ МОДЕРНИЗАЦИИ		
Практические занятия		
Практическое занятие №5. Экономическое развитие Южного Урала в 2000-2010 гг.	Формирование умений систематизировать теоретическую информацию по экономическому развитию Южного Урала в 2000-2010 гг»	Не требуется
Практическое занятие №6. Особенности внешней политика современной России	Формирование умений выявлять особенности внешней политика современной России»	Не требуется

3 УСЛОВИЯ РЕАЛИЗАЦИИ УЧЕБНОЙ ДИСЦИПЛИНЫ

3.1 Материально-техническое обеспечение

Для реализации программы учебной дисциплины предусмотрены следующие специальные помещения:

Кабинет «Социально-гуманитарных дисциплин», оснащенный в соответствии с приложением 3 образовательной программы.

Кабинет самостоятельной работы, оснащенный в соответствии с приложением 3 образовательной программы.

Помещения для воспитательной работы, оснащенные в соответствии с приложением 3 образовательной программы.

3.2 Учебно-методическое и информационное обеспечение реализации программы

Основные источники:

1. Анисимова, С. В. История России новейшего времени : учебник / С. В. Анисимова. — Москва : КноРус, 2026. — 202 с. — ISBN 978-5-406-16098-5. — URL: https://book.ru/book/962206 (дата обращения: 01.04.2026). — Текст : электронный.

2. История : учебное пособие / В.В. Касьянов, П.С. Самыгин, С.И. Самыгин, В.Н. Шевелев. — 2-е изд., испр. и доп. — Москва : ИНФРА-М, 2026. — 550 с. — (Среднее профессиональное образование). — DOI 10.12737/1086532. - ISBN 978-5-16-016200-3. - Текст : электронный. - URL: https://znanium.ru/catalog/product/2231995 (дата обращения: 01.04.2026). – Режим доступа: по подписке.

Дополнительные источники:

1. Барыкина, И. Е. История. Новейшее время : учебник / И. Е. Барыкина, В. М. Кузнецов, И. А. Тропов. — Москва : КноРус, 2025. — 382 с. — ISBN 978-5-406-14181-6. — URL: https://book.ru/book/956885 (дата обращения: 01.04.2026). — Текст : электронный.

Периодические издания:

Российская история – ISSN 0869-5687. [Электронный ресурс]. – Режим доступа: https://dlib.eastview.com/browse/publication/596 – Загл. с экрана.

Интернет-ресурсы:

Библиотека исторических текстов МГУ: [Электронный ресурс]. – Режим доступа: http://www.hist.msu.ru/ER/ - Загл. с экрана. (Дата запроса: 01.04.2026)

Федеральный портал истории: [Электронный ресурс]. – Режим доступа: https://history.ru/ - Загл. с экрана. (Дата запроса: 01.04.2026)

4 КОНТРОЛЬ И ОЦЕНКА РЕЗУЛЬТАТОВ ОСВОЕНИЯ УЧЕБНОЙ ДИСЦИПЛИНЫ

Контроль и оценка результатов освоения дисциплины осуществляется преподавателем в процессе текущего контроля и промежуточной аттестации.

4.1 Текущий контроль

№	Контролируемые разделы (темы) учебной дисциплины	Контролируемые результаты (индикаторы достижения компетенции)	Наименование оценочного средства	Критерии оценки
1	Раздел 1. Политика перестройки. Распад СССР (1985 - 1991 гг.)	ОК 02 ОК 06	Контрольная работа	См. критерий ниже
2	Раздел 2. Российская Федерация в 1992–2022 гг.	ОК 02 ОК 06	Контрольная работа	См. критерий ниже
3	Раздел 3 Россия в XXI веке: времени и задачи модернизации	ОК 02 ОК 06	Практическое задание	См. критерий ниже

Критерии оценки контрольной работы

«5» (отлично): все задания выполнены полностью и без ошибок; ответы демонстрируют глубокое знание материала, умение анализировать исторические события, устанавливать причинно-следственные связи; используются точные даты, имена, термины; работа оформлена аккуратно, логично, с соблюдением структуры.

«4» (хорошо): работа выполнена полностью, но допущены 1–2 незначительные ошибки или неточности; ответы показывают хорошее знание материала, но анализ может быть недостаточно глубоким; в основном правильно используются даты и термины, но возможны отдельные неточности; оформление работы аккуратное, но могут быть мелкие недочёты.

«3» (удовлетворительно): выполнено не менее 60–70% заданий; допущены существенные ошибки, неточности, пробелы в знаниях; ответы носят поверхностный характер, анализ событий минимален или отсутствует; нарушена логика изложения, есть ошибки в датах и терминах; оформление работы небрежное.

«2» (неудовлетворительно): выполнено менее 50% заданий или работа не выполнена; допущены грубые ошибки, свидетельствующие о незнании основных фактов и понятий; отсутствует анализ, работа не соответствует теме или выполнена не по существу; оформление крайне небрежное, работа нечитаема; ответы отсутствуют или не имеют отношения к заданиям.

Критерии оценки практического задания

Оценка «отлично» ставится, если студент выполнил работу в полном объеме с соблюдением необходимой последовательности действий; в ответе правильно и аккуратно выполняет все записи, таблицы.

Оценка «хорошо» ставится, если студент выполнил требования к оценке «5», но допущены 2-3 недочета.

Оценка «удовлетворительно» ставится, если студент выполнил работу не полностью, но объем выполненной части таков, что позволяет получить правильные результаты и выводы; в ходе проведения работы были допущены ошибки.

Оценка «неудовлетворительно» ставится, если студент выполнил работу не полностью или объем выполненной части работы не позволяет сделать правильных выводов;

4.2 Промежуточная аттестация

Промежуточная аттестация обучающихся осуществляется по завершении изучения дисциплины и позволяет определить качество и уровень ее освоения.

Форма промежуточной аттестации по дисциплине «История России» - зачет с оценкой.

Результаты обучения	Оценочные средства для промежуточной аттестации
ОК 02 ОК 06	Вид оценочного средства – кейс-задание. Текст типового оценочного средства Изучите 2 подхода к проведению экономических реформ в России в начале 1990-х гг. Выполните задания. **1 подход: Л.А. Пономарев, сопредседатель общественно-политического движения «Демократическая Россия»:** *«В революционном темпе раздать землю, провести приватизацию в промышленности, торговле…. Действовать так, как действовал Ельцин в дни переворота. Да, ряд его указов, принятых в этой критической обстановке, носит антиконституционный характер. Но я назвал бы их гениальными. Они абсолютно отвечали политической потребности».* **2 подход: А.И. Вольский, президент Российского союза промышленников и предпринимателей:** *«…Предлагаемы курс по реформированию управления экономическим развитием – в замене практически почившей административно-командной системы на государственно регулируемую экономическую систему с плавным переходом к рыночному саморегулированию. На слово «плавный» я просил бы обратить внимание».* **Задание 1**. Дайте определение экономическим терминам. **Задание 2**. Сравните два подхода к проведению реформ в России в начале 1990-х гг. Сделайте вывод о характере предлагаемых изменений и возможных последствий. **Задание 3.** Выберите наиболее подходящий вариант и аргументируйте выбор. Критерии оценки: «Отлично» – кейс–задание выполнено полностью, в рамках установленного регламента, студент приводит полную четкую аргументацию выбранного решения на основе качественно сделанного анализа. Демонстрируются хорошие теоретические знания, имеется собственная обоснованная точка зрения на проблему(ы) и причины ее (их) возникновения. В случае ряда выявленных проблем четко определяет их иерархию. «Хорошо» – кейс–задание выполнено полностью, в рамках установленного регламента, студент не приводит полную четкую аргументацию выбранного решения. Имеет место излишнее теоретизирование, или наоборот, теоретическое обоснование ограничено, имеется собственная точка зрения на проблемы, но не все причины ее возникновения установлены. «Удовлетворительно» – кейс–задание выполнено более чем на 2/3, в рамках установленного регламента, студент расплывчато раскрывает решение, не может четко аргументировать сделанный выбор, показывает явный недостаток теоретических знаний. Выводы слабые, свидетельствуют о недостаточном анализе фактов, в основе решения может иметь место интерпретация фактов или предположения, Собственная точка зрения на причины возникновения проблемы не обоснована или отсутствует. «Неудовлетворительно» – кейс-задание не выполнено, или выполнено менее чем на треть. Отсутствует детализация при анализе кейса, изложение не структурировано. Если решение кейс-задачи и обозначено то оно не является решением проблемы, которая заложена в кейсе.

<table>
<tr>
<td>ОК 02
ОК 06</td>
<td>Вид оценочного средства – тест
Текст типового оценочного средства
1. Укажите характерную черту, подтверждающую о переходе к рыночной экономике в РФ.
А) либерализация цен
Б) монополия торговли
Г) приватизация собственности
Д) активное развитие среднего бизнеса
3. Определите основную причину социальной нестабильности российского общества в начале 1990-х гг.
А) резкая поляризация общества
Б) падение уровня жизни населения страны
В) тотальный контроль над жизнью общества
Г) повышение подоходнего налога
4. О каких изменениях в духовной сфере жизни общества идет речь в документе:
А) свобода слова, печати
Б) ужесточение цензуры
В) коммерциализация образования
Г) запрет общественных организаций
5. В период правления Б.Н. Ельцина произошел (ло, ла)
А) рост доли государственной собственности в общей структуре собственности
Б) формирование и утверждение новой политической системы
В) укрепление позиций России на международной арене
Г) социально-экономическая стабилизация
5. Установите соответствие между органами власти Российской Федерации и порядком их формирования по Конституции РФ 1993 г. К каждой позиции первого столбца подберите соответствующую позицию второго и запишите выбранные цифры под со ответствующими буквами.
ОРГАНЫ ВЛАСТИ ПОРЯДОК ФОРМИРОВАНИЯ
<table>
<tr><td>А. Правительство</td><td>1. кандидатуры предлагаются Президентом и назначаются Советом Федерации</td></tr>
<tr><td>Б. Государственная Дума</td><td>2. по два человека от субъекта Федерации</td></tr>
<tr><td>В. Верховный Суд</td><td>3. кандидатуры предлагаются Президентом и согласовываются с Государственной Думой</td></tr>
<tr><td>Г. Совет Федерации</td><td>4. избирается населением</td></tr>
<tr><td></td><td>5. формируется Президентом по предложению премьер-министра</td></tr>
</table>
Критерием эффективности усвоения обучающимися содержания учебного материала считается коэффициент усвоения учебного материала – Q. Он определяется как соотношение правильных ответов, обучающихся к общему количеству вопросов.
За каждый правильный ответ – 1 балл, за неправильный ответ 0 баллов.
Оценка производится по пятибалльной системе.</td>
</tr>
</table>

Процент результативности	Оценка
90 – 100	5 (отлично)
80 – 89	4 (хорошо)
70 - 79	3 (удовлетворительно)
Менее 70	2 (неудовлетворительно)

Критерии оценки зачета с оценкой

«Отлично» - теоретическое содержание курса освоено полностью, без пробелов, умения сформированы, все предусмотренные программой учебные задания выполнены, качество их выполнения оценено высоко.

«Хорошо» - теоретическое содержание курса освоено полностью, без пробелов, некоторые умения сформированы недостаточно, все предусмотренные программой учебные задания выполнены, некоторые виды заданий выполнены с ошибками.

«Удовлетворительно» - теоретическое содержание курса освоено частично, но пробелы не носят существенного характера, необходимые умения работы с освоенным материалом в основном сформированы, большинство предусмотренных программой обучения учебных заданий выполнено, некоторые из выполненных заданий содержат ошибки.

«Неудовлетворительно» - теоретическое содержание курса не освоено, необходимые умения не сформированы, выполненные учебные задания содержат грубые ошибки.

ПРИЛОЖЕНИЕ 1

ОБРАЗОВАТЕЛЬНЫЕ ТЕХНОЛОГИИ

При проведении теоретических и практических занятий используются следующие педагогические технологии:

№ п/п	Название образовательной технологии (с указанием автора) / активные и интерактивные методы обучения	Цель использования образовательной технологии	Планируемый результат использования образовательной технологии	Описание порядка использования (алгоритм применения) технологии в практической профессиональной деятельности
1	Технология развивающего обучения (Л.В.Занков)	Создание на уроке условий для проявления познавательной активности студентов. Самостоятельно делать выводы и оценивать те или иные факты, явления.	Обучение рациональным приёмам применения знаний на практике, переносу своих знаний и умений как в аналогичные, так и в изменённые условия.	Работа по четкому разграничению разных признаков изучаемых объектов и явлений. Каждый элемент усваивается в связи с другим и внутри определенного целого. Доминирующее начало в этой системе — индуктивный путь. Посредством хорошо организованного сравнения устанавливают, в чем события, процессы схожи и в чем различны, дифференцируют их свойства, стороны, отношения. Затем выделяют отличия.
2	Проблемное обучение (Т.А.Ильина) 1.проблемное изложение; 2. частично – поисковая деятельность; 3.самостоятельная исследовательская деятельность.	Привлечь студентов к активной мыслительной деятельности, к решению разного рода задач, которые непосредственно связаны с содержанием учебного материала.	Самостоятельный (или с помощью учителя) анализ проблемных ситуаций, и их решения посредством выдвижения предложений, гипотез, их обоснования и доказательства, а также проверка правильности решения.	1. Осознание проблемы - студенты вскрывают противоречие, заложенное в вопросе, для чего находят разрыв в цепочке причинно-следственных связей. Это противоречие может быть разрешено с помощью гипотезы. 2. Формулирование гипотезы. 3. Решения проблемы – доказательство гипотезы. Поиск путей доказательства гипотезы требуют от студентов переформулировки задания или вопроса. 4. Заканчивается решение проблемы общим выводом, в котором изучаемые причинно-следственные связи углубляются и раскрываются новые стороны познаваемого объекта или явления.

3	Кейс технология - метод анализа ситуаций. (В.Д.Киселев)	Осмыслить реальную жизненную ситуацию, описание которой одновременно отражает не только какую-либо практическую проблему, но и актуализирует определенный комплекс знаний, который необходимо усвоить при разрешении данной проблемы. При этом сама проблема не имеет однозначных решений.	Кейс - технология развивает следующие навыки (аналитические, практические, творческие, коммуникативные, социальные, самоанализ).	Кейс – единый информационный комплекс. Состоит из трех частей: вспомогательная информация, необходимая для анализа кейса; описание конкретной ситуации; задания к кейсу. В зависимости от специфических целей обучения кейсы могут быть очень разными по содержанию и организации представленного в них материала: кейсы, обучающие анализу и оценке; кейсы, обучающие решению проблем и принятию решений; кейсы, иллюстрирующие проблему в целом.
4	Задачное обучение (Д.Толлингерова)	Решение учебных задач, через мотивацию и активизацию учебной деятельность студентов.	Сформированные обобщённые умения, имеющие сложный операционный состав. Формирование способностей к самостоятельной творческой деятельности.	Задачный поход осуществляется в рамках конкретной локальной ситуации «здесь» и сейчас. Например, в рамках прохождения определённой темы учебного предмета, учитель начинает новую тему не с передачи знаний, а с того, что представляет фрагмент изучаемого содержания в виде задачи. Студенты не получают знания в готовом виде, а решают поставленную учебную задачу и за счёт этого выходят на новый способ действия.
5	Контекстное обучение (А.А.Вербицкий)	Обеспечение личностного включения студента в учебную деятельность	Моделирование социального содержания будущей профессиональной деятельности студента	Классификация форм и методов контекстного обучения: - неимитационные методы и формы, при которых нет модели деятельности. Методы проблемного обучения: проблемная лекция, эвристическая беседа, исследовательское задание, дискуссия, диалог, мозговой штурм. - имитационные формы,

				они предусматривают модель деятельности. Их в свою очередь можно разделить на неигровые: анализ конкретных ситуаций, действия по инструкции, разбор «документов» - и игровые: деловые игры, разыгрывание ролей, организационно-деятельностная игра.
6	Здоровьесберегающая технология (Н.К.Смирнов)	Обеспечение санитарно-гигиенического состояния учебного помещения (освещение, проветривание, температурный режим)	Соблюдение оптимального воздушно-теплового режима в аудитории. Позитивная психологическая атмосфера. Поддержание работоспособности на занятии.	Контроль освещения во время занятия. Динамическая пауза, эмоциональные разрядки.

Приложение 2.18 к ОПОП-П по специальности
15.02.03 Монтаж, техническое обслуживание
и ремонт гидравлического и пневматического оборудования
(по отраслям)

Министерство науки и высшего образования Российской Федерации

Федеральное государственное бюджетное образовательное учреждение
высшего образования
«Магнитогорский государственный технический университет
им. Г. И. Носова»
Многопрофильный колледж

РАБОЧАЯ ПРОГРАММА УЧЕБНОЙ ДИСЦИПЛИНЫ
СГ.02 Иностранный язык в профессиональной деятельности
«социально-гуманитарного цикла»
программы подготовки специалистов среднего звена
специальности 15.02.03 Монтаж, техническое обслуживание и ремонт гидравлического и пневматического оборудования (по отраслям)

Квалификация: техник-механик

Форма обучения
очная на базе основного общего образования

Рабочая программа учебной дисциплины «Иностранный язык в профессиональной деятельности» разработана на основе Федерального государственного образовательного стандарта по специальности среднего профессионального образования 15.02.03 Монтаж, техническое обслуживание и ремонт гидравлического и пневматического оборудования (по отраслям), утвержденного приказом Министерства просвещения Российской Федерации) от «30» ноября 2023 г. № 908

Организация-разработчик: Многопрофильный колледж ФГБОУ ВО «Магнитогорский государственный технический университет им. Г. И. Носова»

Разработчик:
преподаватель отделения №1 «Общеобразовательной подготовки»
Многопрофильного колледжа ФГБОУ ВО «МГТУ им. Г.И. Носова»
Наталья Николаевна Кузовлева

ОДОБРЕНО
Предметной комиссией «Иностранного языка»
Председатель Павловская Ю.В.
Протокол № 5 от «22» января 2025г.

Методической комиссией МпК
Протокол № 3 от «19» февраля 2025г.

СОДЕРЖАНИЕ

1 ОБЩАЯ ХАРАКТЕРИСТИКА РАБОЧЕЙ ПРОГРАММЫ УЧЕБНОЙ ДИСЦИПЛИНЫ 955
1.1 Цель и место дисциплины в структуре образовательной программы 955
1.2 Перечень планируемых результатов освоения дисциплины 955
1.3 Обоснование часов учебной дисциплины в рамках вариативной части 956
2 СТРУКТУРА И СОДЕРЖАНИЕ УЧЕБНОЙ ДИСЦИПЛИНЫ 958
2.1 Трудоемкость освоения дисциплины 958
2.2 Тематический план и содержание учебной дисциплины 959
2.3 Перечень практических и лабораторных занятий 968
3 УСЛОВИЯ РЕАЛИЗАЦИИ УЧЕБНОЙ ДИСЦИПЛИНЫ 978
3.1 Материально-техническое обеспечение 978
3.1 Материально-техническое обеспечение 978
3.2 Учебно-методическое и информационное обеспечение реализации программы 978
4 КОНТРОЛЬ И ОЦЕНКА РЕЗУЛЬТАТОВ ОСВОЕНИЯ УЧЕБНОЙ ДИСЦИПЛИНЫ 979
4.1 Текущий контроль 979
4.2 Промежуточная аттестация 981
Приложение 1 984
ОБРАЗОВАТЕЛЬНЫЕ ТЕХНОЛОГИИ 984

1 ОБЩАЯ ХАРАКТЕРИСТИКА РАБОЧЕЙ ПРОГРАММЫ УЧЕБНОЙ ДИСЦИПЛИНЫ

1.1 Цель и место дисциплины в структуре образовательной программы

Рабочая программа учебной дисциплины «Иностранный язык в профессиональной деятельности» является частью программы подготовки специалистов среднего звена по специальности 15.02.03 Монтаж, техническое обслуживание и ремонт гидравлического и пневматического оборудования (по отраслям). Рабочая программа составлена для очной формы обучения.

Цель дисциплины: формирование представлений об иностранном языке как о языке международного общения и средстве приобщения к ценностям мировой культуры и национальных культур; формирование коммуникативной компетенции, позволяющей свободно общаться на иностранном языке в различных формах и на различные темы, в том числе в сфере профессиональной деятельности, с учетом приобретенного словарного запаса, а также условий, мотивов и целей общения.

Дисциплина «Иностранный язык в профессиональной деятельности» включена в обязательную часть социально-гуманитарного цикла образовательной программы.

1.2 Перечень планируемых результатов освоения дисциплины

Содержание дисциплины ориентировано на подготовку обучающихся к освоению видов деятельности программы подготовки специалистов среднего звена по специальности и овладению следующими общими компетенциями:

ПК 1.1. Осуществлять организационно-производственные работы для подготовки сборки и монтажа гидравлических и пневматических устройств и систем.

ОК 04 - Эффективно взаимодействовать и работать в коллективе и команде.

ОК 09 - Пользоваться профессиональной документацией на государственном и иностранном языках.

Результаты освоения дисциплины соотносятся с планируемыми результатами освоения образовательной программы, представленной в разделе 4 ППССЗ.

Требования к результатам освоения дисциплины

Индекс и наименование ОК, ПК	**Результаты освоения**	
	Умеет	**Знает**
ПК 1.1 Осуществлять организационно-производственные работы для подготовки сборки и монтажа гидравлических и пневматических устройств и систем	*Уд 2*_СГ.02 читать аутентичные тексты профессиональной направленности, используя основные виды чтения (ознакомительное, изучающее, поисковое/ просмотровое) в зависимости от поставленной коммуникативной задачи	*Зд 2*_СГ.02 значения лексических единиц (1500 лексических единиц), связанных с тематикой данного этапа обучения
ОК 04. Эффективно взаимодействовать и работать в коллективе и команде	Уо 04.02 эффективно работать в команде; взаимодействовать с коллегами, руководством, клиентами в ходе профессиональной деятельности	

ОК 09. Пользоваться профессиональной документацией на государственном и иностранном языках	*Уд 1*_СГ.02 использовать иностранный язык как средство общения в повседневной и профессиональной деятельности	*Зд 2*_СГ.02 лексический и грамматический минимум для перевода текстов профессиональной направленности и составления высказываний на профессиональные темы
	Уо 09.01 понимать общий смысл четко произнесенных высказываний на известные темы (профессиональные и бытовые), понимать тексты на базовые профессиональные темы	Зо 09.01 правила построения простых и сложных предложений на профессиональные темы
	Уо 09.02 участвовать в диалогах на знакомые общие и профессиональные темы; строить простые высказывания о себе и о своей профессиональной деятельности; кратко обосновывать и объяснять свои действия (текущие и планируемые)	Зо 09.02 лексический минимум, относящийся к описанию предметов, средств и процессов профессиональной деятельности; основные общеупотребительные глаголы (бытовая и профессиональная лексика);
	Уо 09.03 строить простые высказывания о себе и о своей профессиональной деятельности	Зо 09.03 особенности произношения;
	Уо 09.04 переводить (со словарем) тексты профессиональной направленности	Зо 09.04 правила чтения и перевода текстов профессиональной направленности

1.3 Обоснование часов учебной дисциплины в рамках вариативной части

Дополнительные профессиональные компетенции	Дополнительные знания, умения, навыки	Номер и наименование темы	Объем часов	Обоснование включения в рабочую программу
	*Уд 2*_СГ.02	Тема 1.3 Профессиональная отрасль (история развития, роль в экономике страны, современное состояние)	6	Данная тема введена по запросу работодателя ООО «Объединенная сервисная компания» в

				части изучения истории компании, современного состояния производства
	*Уд 2*_СГ.02	Тема 2.1 Механическое и подъемно-транспортное оборудование металлургического производства (виды, устройство, принципы работы, основы эксплуатации)	8	Данная тема введена по запросу работодателя ООО «Объединенная сервисная компания» в части изучения подъемно-транспортного оборудования металлургических цехов
	*Уд 2*_СГ.02 *Зд 2*_СГ.02	Тема 2.2 Гидро- и пневмопривод, гидропневмоавтоматика (виды, устройство, принципы работы, основы эксплуатации)	10	Данная тема введена по запросу работодателя ООО «Объединенная сервисная компания» в части изучения гидравлического оборудования: маслостанции, гидравлические цилиндры, прессы, подъемники, кантователи, используемых в производственном процессе ПАО «ММК»
Всего академических часов учебной дисциплины в рамках вариативной части			34	

2 СТРУКТУРА И СОДЕРЖАНИЕ УЧЕБНОЙ ДИСЦИПЛИНЫ

2.1 Трудоемкость освоения дисциплины

Наименование составных частей дисциплины	**Объем в часах**	**в т.ч. в форме практической подготовки**
теоретические занятия (лекции, уроки)	*не предусмотрено*	
практические занятия	*106*	*12*
лабораторные занятия	*не предусмотрено*	
курсовая работа (проект)	*не предусмотрено*	
самостоятельная работа	*не предусмотрено*	
промежуточная аттестация	*не предусмотрено*	
Форма промежуточной аттестации – *зачет с оценкой в 4,5 семестрах*		

2.2 Тематический план и содержание учебной дисциплины

Наименование разделов и тем	Содержание учебного материала, практические и лабораторные занятия, самостоятельная работа обучающихся	Объем, акад. ч / в том числе в форме практической подготовки, акад.ч.	Код ОК/ПК	Коды осваиваемых элементов компетенций
1	**2**	**3**		**4**
Раздел 1. Введение в специальность		**78/12**		
Тема 1.1 Моя профессия (получение образования, профессиональные навыки, дополнительные навыки, личностные качества, места работы)	Содержание учебного материала	**32/6**		
	Профессиональное образование, мой колледж, система времен английского глагола, страдательный залог. Современный мир специальностей; саморазвитие в специальности: продолжение образования, повышение квалификации; профессиональная лексика и термины, особенности технического перевода; модальные глаголы	-	ОК 09	*Уд 1, Зд 1,* Уо 09.01, Зо 09.01 Уо 09.02, Зо 09.02, Уо 09.03, Зо 09.03 Уо 09.04, Зо 09.04
	В том числе практических и лабораторных занятий	32/6		
	Практическое занятие №1. Введение лексических единиц по теме	2/0	ОК 09	*Уд 1, Зд 1,* Зо 09.02, Зо 09.03
	Практическое занятие №2. Активизация лексических единиц по теме	2/0	ОК 09	*Уд 1, Зд 1*, Уо 09.01, Зо 09.02
	Практическое занятие №3. Чтение текста по теме «Профессиональное образование» с полным пониманием	2/0	ОК 09	*Уд 1, Зд 1*, Уо 09.04, Зо 09.04
	Практическое занятие №4. Выполнение ЛГУ по теме «Система времен английского глагола»	2/0	ОК 09	Уо 09.02, Зо 09.02
	Практическое занятие №5. Закрепление грамматического материала по теме «Система времен английского глагола»	2/0	ОК 09	Уо 09.02, Зо 09.02
	Практическое занятие №6. Чтение и перевод текста «Мой колледж»	2/0	ОК 09	*Уд 1, Зд 1*, Уо 09.02, Зо 09.02, Уо 09.03

	Практическое занятие №7. Составление рекламного проспекта по теме: «Мой колледж»	2/0	ОК 09	*Уд 1, Зд 1,* Уо 09.02, Зо 09.01, Зо 09.02
	Практическое занятие №8. Моя профессия: введение лексических единиц	2/0	ОК 09	*Уд 1, Зд 1,* Зо 09.02, Зо 09.03
	Практическое занятие №9. Моя профессия: активизация лексических единиц	2/0	ОК 09	*Уд 1, Зд 1,* Уо 09.01, Зо 09.02
	Практическое занятие №10. Профессия – техник-механик: профессиональные (hard) и надпрофессиональные (soft) навыки и умения. – работа с текстом по теме	2/2	ОК 09	*Уд 1, Зд 1,* Уо 09.02, Зо 09.01, Зо 09.02
	Практическое занятие №11. Профессия – техник-механик: требования работодателей к работнику – работа с текстом по теме	2/0	ОК 09	*Уд 1, Зд 1,* Уо 09.02, Зо 09.01, Зо 09.02
	Практическое занятие №12. Профессия – техник-механик: возможные варианты трудоустройства - работа с текстом по теме	2/0	ОК 09	*Уд 1, Зд 1,* Уо 09.02, Зо 09.01, Зо 09.02
	Практическое занятие №13. Профессия – техник-механик: перспективные варианты трудоустройства в г. Магнитогорске - работа с текстом по теме	2/2	ОК 09	*Уд 1, Зд 1,* Уо 09.02, Зо 09.01, Зо 09.02
	Практическое занятие №14. Профессия – техник-механик: должностные обязанности.	2/2	ОК 09	*Уд 1, Зд 1,* Уо 09.02, Зо 09.01, Зо 09.02
	Практическое занятие №15. Профессия – техник-механик: составление резюме.	2/0	ОК 09	*Уд 1, Зд 1,* Уо 09.02, Зо 09.01, Зо 09.02
	Практическое занятие №16. Контрольная работа	2/0	ОК 09	*Уд 1, Зд 1,* Уо 09.02, Зо 09.01, Зо 09.02
Тема 1.2 Деловые поездки	Содержание учебного материала	**12/0**		
	Лексические единицы по теме	-	ОК 04 ОК 09	*Уд 1, Зд 1,* Уо 04.02, Уо 09.01, Уо 09.02, Зо 09.02, Зо

				09.03
	В том числе практических и лабораторных занятий	12/0		
	Практическое занятие №17. Планирование деловой поездки: выбор вида транспорта, заказ билета, заказ гостиницы – введение лексических единиц, их активизация. Диалогическая речь.	2/0	ОК 04 ОК 09	*Уд 1, Зд 1,* Уо 04.02, Уо 09.01, Уо 09.02, Зо 09.02, Зо 09.03
	Практическое занятие №18. В гостинице, заселение, проживание – введение и активизация лексических единиц. Диалогическая речь по теме	2/0	ОК 04 ОК 09	*Уд 1*, Уо 04.02, Уо 09.01, Уо 09.02, Зо 09.02, Зо 09.03
	Практическое занятие №19. Ориентируемся в незнакомом городе, спрашиваем дорогу - введение и активизация лексических единиц. Диалогическая речь по теме	2/0	ОК 04 ОК 09	*Уд 1*, Уо 04.02, Уо 09.01, Уо 09.02, Зо 09.02, Зо 09.03
	Практическое занятие №20. В кафе и ресторане, заказ еды - введение и активизация лексических единиц. Диалогическая речь по теме	2/0	ОК 04 ОК 09	*Уд 1*, Уо 04.02, Уо 09.01, Уо 09.02, Зо 09.02, Зо 09.03
	Практическое занятие №21. Встреча с деловыми партнерами, - введение и активизация лексических единиц. Диалогическая речь по теме	2/0	ОК 04 ОК 09	*Уд 1, Зд 1,* Уо 04.02, Уо 09.01, Уо 09.02, Зо 09.02, Зо 09.03
	Практическое занятие №22. Решение ситуационных задач	2/0	ОК 04 ОК 09	*Уд 1, Зд 1,* Уо 04.02, Уо 09.01, Уо 09.02, Зо 09.02, Зо 09.03
Тема 1.3 Профессиональная отрасль (история развития, роль в экономике страны,	Содержание учебного материала	**16/6**		
	Лексические единицы по теме, простое прошедшее время, группа времен Perfect	-	ОК 09	*Уд 1, Зд 1,* Уо 09.01, Зо 09.01, Уо 09.02, Зо 09.02, Уо 09.03,

современное состояние)				Зо 09.03
	В том числе практических и лабораторных занятий	16/6		*Уд 1, Зд 1,* Уо 09.01, Зо 09.01, Уо 09.02, Зо 09.02, Уо 09.03, Зо 09.03, Уо 09.04, Зо 09.04
	Практическое занятие №23. История возникновения отрасли «Машиностроение» и «Металлургия». Введение и активизация лексических единиц	2/0	ОК 09	*Уд 1, Зд 1,* Уо 09.01, Зо 09.01, Уо 09.02, Зо 09.02, Уо 09.03, Зо 09.03
	Практическое занятие №24. Past Simple и группа времен Perfect –выполнение ЛГУ	2/0	ОК 09	*Уд 1, Зд 1,* Уо 09.02, Зо 09.02
	Практическое занятие №25. История предприятия ООО «ОСК» Закрепление лексического и грамматического материала в ЛГУ	2/0	ОК 09	*Уд 1, Зд 1,* Уо 09.02, Зо 09.02
	Практическое занятие №26. История возникновения и развития металлургической отрасли в г. Магнитогорске. Работа с текстами, работа с иноязычной версией сайтов ПАО «ММК», ООО «ОСК»	2/2	ОК 09	*Уд 1, Зд 1,* Уо 09.01, Зо 09.01, Уо 09.02, Зо 09.02, Уо 09.03, Зо 09.03, Уо 09.04, Зо 09.04
	Практическое занятие №27 Роль металлургической отрасли в развитии города и региона: работа с текстами, выполнение упражнений	2/0	ОК 09	*Уд 1, Зд 1,* Уо 09.01, Зо 09.01, Уо 09.02, Зо 09.02, Уо 09.03, Зо 09.03, Уо 09.04, Зо 09.04
	Практическое занятие №28. Современное состояние производства на ведущих предприятиях г. Магнитогорск и области – чтение, перевод	2/2	ОК 09	*Уд 1, Зд 1,* Уо 09.01, Зо 09.01, Уо 09.02, Зо 09.02, Уо 09.03,

				Зо 09.03, Уо 09.04, Зо 09.04
	Практическое занятие №29. Достижения ведущих предприятий г. Магнитогорска и отрасли» - чтение, перевод	2/2	ОК 09	*Уд 1, Зд 1,* Уо 09.01, Зо 09.01, Уо 09.02, Зо 09.02, Уо 09.03, Зо 09.03, Уо 09.04, Зо 09.04
	Практическое занятие №30. Контрольная работа	2/0	ОК 09	*Зд 1,* Уо 09.01, Зо 09.01, Уо 09.02, Зо 09.02, Уо 09.03, Зо 09.04
Тема 1.4 Безопасность производства (экологические проблемы отрасли, пути их решения)	Содержание учебного материала	**18/0**		
	Лексические единицы по теме. Неличные формы глагола.	-	ОК 04 ОК 09	*Уд 1, Зд 1,* Уо 04.02, Уо 09.01, Зо 09.01, Уо 09.02, Зо 09.02, Уо 09.03 Уо 09.04, Зо 09.04
	В том числе практических и лабораторных занятий	18/0		
	Практическое занятие №31. Введение лексических единиц по теме, их активизация. Работа с текстом «Безопасность металлургического производства»	2/0	ОК 09	*Уд 1, Зд 1,* Уо 09.01, Зо 09.01, Уо 09.02, Зо 09.02, Уо 09.03, Уо 09.04, Зо 09.04
	Практическое занятие №32. Неличные формы глагола – ведение и автоматизация грамматического материала	2/0	ОК 09	*Уд 1, Зд 1,* Уо 09.01, Зо 09.02
	Практическое занятие №33. Экологические проблемы металлургической отрасли и пути их решения – чтение, перевод, выполнение ЛГУ	2/0	ОК 09	*Уд 1, Зд 1,* Уо 09.01, Зо 09.01, Уо 09.02, Зо 09.02, Уо 09.03 Уо 09.04,

				Зо 09.04
	Практическое занятие №34. Где чистый воздух? Магнитогорцы об экологической ситуации в городе – работа с текстом, выполнение ЛГУ	2/0	ОК 09	*Уд 1, Зд 1,* Уо 09.01, Зо 09.01, Уо 09.02, Зо 09.02
	Практическое занятие №35. Пути решения экологических проблем в г. Магнитогорске – работа с текстом, выполнение ЛГУ	2/0	ОК 09	*Уд 1, Зд 1,* Уо 09.01, Зо 09.01, Уо 09.02, Зо 09.02, Уо 09.03,Уо 09.04, Зо 09.04
	Практическое занятие №36. Закрепление лексического материала в ЛГУ	2/0	ОК 09	*Уд 1, Зд 1,* Уо 09.01, Зо 09.01, Уо 09.02, Зо 09.02
	Практическое занятие №37. Закрепление грамматического материала в ЛГУ	2/0	ОК 09	*Уд 1, Зд 1,* Уо 09.01, Зо 09.01, Уо 09.02, Зо 09.02
	Практическое занятие №38. Решение ситуационных задач	2/0	ОК 04 ОК 09	*Уд 1, Зд 1,* Уо 04.02, Уо 09.01, Зо 09.01, Уо 09.02, Зо 09.02, Уо 09.03 Уо 09.04, Зо 09.04
	Практическое занятие №39. Контрольная работа	2/0	ОК 09	*Уд 1, Зд 1,* Уо 09.01, Зо 09.01, Уо 09.02, Зо 09.02, Уо 09.03 Уо 09.04, Зо 09.04
Раздел 2. Освоение иностранного языка в профессиональной деятельности		**28/0**		
Тема 2.1 Механическое и	Содержание учебного материала	**8/0**		
	Профессиональная лексика и термины для чтения и перевода	-	ПК 1.1	*Уд 1, Зд 1, Уд*

подъемно-транспортное оборудование металлургического производства (виды, устройство, принципы работы, основы эксплуатации)	нормативной (технической) документации; особенности перевода научно-технических текстов, тексты по теме, неличные формы глагола		ОК 09	*2, 3д 2,* Уо 09.01, Зо 09.01, Уо 09.02, Зо 09.02, Уо 09.03, Уо 09.04, Зо 09.04
	В том числе практических и лабораторных занятий	**8/0**		
	Практическое занятие №40. Введение и активизация лексических единиц по теме «Механическое и подъемно-транспортное оборудование металлургического производства»	2/0	ПК 1.1 ОК 09	*3д 1, 3д 2,* Уо 09.02, Зо 09.02
	Практическое занятие №41. Чтение и перевод текста «Виды, устройство, принципы работы механического и подъемно-транспортного оборудования металлургического производства»	2/0	ПК 1.1 ОК 09	*Уд 2, 3д 2,* Уо 09.02, Зо 09.02 Уо 09.04, Зо 09.04
	Практическое занятие №42. Основы эксплуатации механического и подъемно-транспортного оборудования металлургического производства – работа с текстом. Работа с инструкциями по технике безопасности по видам работ – перевод	2/0	ПК 1.1 ОК 09	*Уд 1, 3д 1, Уд 2, 3д 2,* Уо 09.02, Зо 09.02 Уо 09.03, Уо 09.04, Зо 09.04
	Практическое занятие №43. Контрольная работа	2/0	ПК 1.1 ОК 09	*3д 1, Уд 2, 3д 2,* Уо 09.02, Зо 09.02, Уо 09.03, Уо 09.04, Зо 09.04
Тема 2.2 Гидро- и пневмопривод, гидропневмоавтома тика (виды, устройство, принципы работы, основы эксплуатации)	Содержание учебного материала	**10/0**		
	Профессиональная лексика и термины для чтения и перевода нормативной (технической) документации; особенности перевода научно-технических текстов, тексты по теме	-	ПК 1.1 ОК 09	*Уд 1, 3д 1, Уд 2, 3д 2,* Уо 09.02, Зо 09.02, Уо 09.03, Уо 09.04, Зо 09.04
	В том числе практических и лабораторных занятий	10/0		
	Практическое занятие №44. Введение и активизация лексических единиц по теме «Гидро- и пневмопривод, гидропневмоавтоматика»	2/0	ПК 1.1 ОК 09	*Уд 1, 3д 1, Уд 2, 3д 2,* Уо 09.02, Зо 09.02, Уо 09.03

	Практическое занятие №45. Чтение и перевод текста «Устройство, принципы работы гидро- и пневмопривода, гидропневмоавтоматика»	2/0	ПК 1.1 ОК 09	*Уд 1, Зд 1, Уд 2, Зд 2,* Уо 09.02, Зо 09.02, Уо 09.03, Уо 09.04, Зо 09.04
	Практическое занятие №46. Основы эксплуатации гидропривода – работа с текстами	2/0	ПК 1.1 ОК 09.2	*Уд 1, Зд 1, Уд 2, Зд 2,* Уо 09.02, Зо 09.02, Уо 09.03, Уо 09.04, Зо 09.04
	Практическое занятие №47. Техника безопасности на производстве. Работа с инструкциями по технике безопасности по видам работ – перевод, выполнение ЛГУ	2/0	ПК 1.1 ОК 09	*Уд 1, Зд 1, Уд 2, Зд 2,* Уо 09.02, Зо 09.02, Уо 09.03, Уо 09.04, Зо 09.04
	Практическое занятие №48. Тест	2/0	ПК 1.1 ОК 09	*Зд 1, Зд 2*, Зо 09.02
Тема 2.3 Монтаж, наладка, техническое обслуживание и ремонт гидравлических и пневматических устройств и систем	Дидактические единицы, содержание	**10/0**		
	Профессиональная лексика и термины для чтения и перевода нормативной (технической) документации; особенности перевода научно-технических текстов, тексты по теме, неличные формы глагола, повелительное наклонение, модальные глаголы.	-	ПК 1.1 ОК 09	*Уд 1, Уд 6, Зд 1, Зд 2, Зд 3*, Уо 09.01, Зо 09.01, Зо 09.02, Уо 09.05, Зо 09.05
	В том числе практических и лабораторных занятий	10/0		
	Практическое занятие №49. Основные проблемы и отказы гидро- и пневмопривода, гидропневмоавтоматики, пути их решения – введение лексических единиц, выполнение ЛГУ	2/0	ПК 1.1 ОК 09	*Уд 1, Зд 1, Уд 2, Зд 2,* Уо 09.02, Зо 09.02, Уо 09.03
	Практическое занятие №50. Виды работ, выполняемые при монтаже и техническом обслуживании гидравлических и пневматических устройств и систем – чтение, перевод	2/0	ПК 1.1 ОК 09	*Уд 1, Зд 1, Уд 2, Зд 2,* Уо 09.02, Зо 09.02, Уо 09.03, Уо 09.04, Зо 09.04

	Практическое занятие №51. Виды работ, выполняемые при наладке и ремонте гидравлических и пневматических устройств и систем – чтение, перевод	2/0	ПК 1.1 ОК 09	*Уд 1, Зд 1, Уд 2, Зд 2,* Уо 09.02, Зо 09.02, Уо 09.03, Уо 09.04, Зо 09.04
	Практическое занятие №52. Работа с инструкциями по технике безопасности по видам работ – перевод.	2/0	ПК 1.1 ОК 09	*Уд 1, Зд 1, Уд 2, Зд 2,* Уо 09.02, Зо 09.02, Уо 09.04, Зо 09.04
	Практическое занятие №53. Решение ситуационных задач	2/0	ПК 1.1 ОК 09	*Уд 1, Зд 1,* Уо 04.02, Уо 09.01, Зо 09.01, Уо 09.02, Зо 09.02, Уо 09.03 Уо 09.04, Зо 09.04
Промежуточная аттестация				
Всего:		**106/12**		

2.3 Перечень практических и лабораторных занятий

Номенклатура практических и лабораторных занятий должна обеспечивать освоение названных в разделе 1.2 рабочей программы умений.

Темы практических занятий	Содержание	Специализированное оборудование, технические средства, программное обеспечение
Раздел 1 ВВЕДЕНИЕ В СПЕЦИАЛЬНОСТЬ		
Практические занятия		
Практическое занятие №1. Введение и активизация лексических единиц по теме. Чтение текста по теме «Профессиональное образование» с полным пониманием	Формирование лексических умений по теме «Профессиональное образование»	Не требуется
Практическое занятие №2. Активизация лексических единиц по теме.	Формирование лексических умений по теме «Профессиональное образование»	Не требуется
Практическое занятие №3. Чтение текста по теме «Профессиональное образование» с полным пониманием	Формирование умений понимать тексты на базовые профессиональные темы	Не требуется
Практическое занятие №4. Выполнение ЛГУ по теме «Система времен английского глагола»	Формирование умений пользоваться изученными базовыми грамматическими явлениями по теме «Система времен английского глагола»	Не требуется
Практическое занятие №5. Закрепление грамматического материала по теме «Система времен английского глагола»	Формирование умений пользоваться изученными базовыми грамматическими явлениями по теме «Система времен английского глагола»	Не требуется
Практическое занятие №6. Чтение и перевод текста «Мой колледж».	Формирование умений читать тексты по теме «Мой колледж»; переводить (со словарем) тексты профессиональной направленности	Не требуется

Практическое занятие №7. Составление рекламного проспекта по теме: «Мой колледж»	Формирование умений использовать иностранный язык как средство общения в повседневной и профессиональной деятельности; строить простые высказывания о себе и о своей профессиональной деятельности	Не требуется
Практическое занятие №8. Введение лексических единиц по теме «Моя профессия»	Формирование лексических умений по теме «Моя профессия»	Не требуется
Практическое занятие №9. Активизация лексических единиц по теме «Моя профессия»	Формирование лексических умений по теме «Моя профессия»; формирование умений строить простые высказывания о себе и о своей профессиональной деятельности	Не требуется
Практическое занятие №10. Профессия – техник-механик: профессиональные (hard) и надпрофессиональные (soft) навыки и умения. – работа с текстом по теме	Формирование умений переводить (со словарем) тексты профессиональной направленности; строить простые высказывания о себе и о своей профессиональной деятельности; кратко обосновывать свои действия (текущие и планируемые)	Не требуется
Практическое занятие №11. Профессия - металлург: требования работодателей к работнику	Формирование умений переводить (со словарем) тексты профессиональной направленности; строить простые высказывания о себе и о своей профессиональной деятельности; кратко обосновывать свои действия (текущие и планируемые)	Не требуется
Практическое занятие №12. Профессия – техник-механик: возможные варианты трудоустройства	Формирование умений переводить (со словарем) тексты профессиональной направленности; строить простые высказывания о себе и о своей профессиональной деятельности; кратко обосновывать свои действия (текущие и	Не требуется

	планируемые)	
Практическое занятие №13. Профессия – техник-механик: перспективные варианты трудоустройства в г. Магнитогорске	Формирование умений переводить (со словарем) тексты профессиональной направленности; строить простые высказывания о себе и о своей профессиональной деятельности; кратко обосновывать свои действия (текущие и планируемые)	Не требуется
Практическое занятие №14. Профессия – техник-механик: должностные обязанности	Формирование умений переводить (со словарем) тексты профессиональной направленности; строить простые высказывания о себе и о своей профессиональной деятельности; кратко обосновывать свои действия (текущие и планируемые)	Не требуется
Практическое занятие №15. Профессия – техник-механик: составление резюме	Формирование умений переводить (со словарем) тексты профессиональной направленности; строить простые высказывания о себе и о своей профессиональной деятельности; кратко обосновывать свои действия (текущие и планируемые); писать простые связные сообщения на знакомые или интересующие профессиональные темы	Не требуется
Практическое занятие №16. Контрольная работа	Формирование умений понимать тексты на базовые профессиональные темы, кратко обосновывать объяснять свои действия (текущие и планируемые)	Не требуется
Практическое занятие №17. Планирование деловой поездки: выбор вида транспорта, заказ билета, заказ гостиницы – введение лексических единиц, их активизация.	Формирование лексических умений по теме «Планирование деловой поездки: выбор вида транспорта, заказ билета, заказ гостиницы», формирование умений понимать общий смысл четко произнесенных высказываний на известные темы; участвовать в диалогах на	Не требуется

	знакомые общие и профессиональные темы	
Практическое занятие №18. В гостинице, заселение, проживание – введение и активизация лексических единиц. Диалогическая речь по теме	Формирование лексических умений по теме «В гостинице»; формирование умений понимать общий смысл четко произнесенных высказываний на известные темы; участвовать в диалогах на знакомые общие и профессиональные темы	Не требуется
Практическое занятие №19. Ориентируемся в незнакомом городе, спрашиваем дорогу - введение и активизация лексических единиц. Диалогическая речь по теме	Формирование лексических умений по теме «Ориентируемся в пространстве: передвижения по городу, как найти нужное место, решение проблем»; формирование умений понимать общий смысл четко произнесенных высказываний на известные темы; участвовать в диалогах на знакомые общие и профессиональные темы	Не требуется
Практическое занятие №20. В кафе и ресторане, заказ еды - введение и активизация лексических единиц. Диалогическая речь по теме	Формирование лексических умений по теме «В кафе и ресторане, решение проблем»; формирование умений понимать общий смысл четко произнесенных высказываний на известные темы; участвовать в диалогах на знакомые общие и профессиональные темы	Не требуется
Практическое занятие №21. Встреча с деловыми партнерами - введение и активизация лексических единиц. Диалогическая речь по теме	Формирование лексических умений по теме «Встреча с деловыми партнерами, решение проблем»; формирование умений понимать общий смысл четко произнесенных высказываний на известные темы; участвовать в диалогах на знакомые общие и профессиональные темы	Не требуется
Практическое занятие №22. Решение ситуационных задач	Формирование умений использовать иностранный язык как средство общения в повседневной и профессиональной деятельности по теме «Планирование деловой поездки: выбор вида транспорта, заказ билета, заказ гостиницы»	Не требуется

Практическое занятие №23. История возникновения отрасли « Машиностроение» и «Металлургия». Введение и активизация лексических единиц.	Формирование лексических умений по теме История возникновения отрасли «Машиностроение» и «Металлургия»	Не требуется
Практическая работа №24. Past Simple и группа времен Perfect –выполнение ЛГУ	Формирование лексико-грамматических умений по теме «Past Simple и группа времен Perfect»	Не требуется
Практическое занятие №25. История компании ООО «ОСК»; закрепление лексического и грамматического материала в ЛГУ	Формирование умений переводить (со словарем) тексты профессиональной направленности; формирование умения пользоваться изученными базовыми грамматическими явлениями по теме «Past Simple и группа времен Perfect»	Не требуется
Практическое занятие №26. История возникновения и развития металлургической отрасли в г. Магнитогорске. Работа с текстами, работа с иноязычной версией сайтов ПАО «ММК», ООО «ОСК»	Формирование умений переводить (со словарем) тексты профессиональной направленности	Не требуется
Практическое занятие №27. Роль металлургической отрасли в развитии города и региона: работа с текстами, выполнение упражнений	Формирование умений переводить (со словарем) тексты профессиональной направленности; формирование умений кратко обосновывать и объяснять свои действия (текущие и планируемые)	Не требуется
Практическое занятие №28. Современное состояние производства на ведущих предприятиях г. Магнитогорск и области	Формирование умений переводить (со словарем) тексты профессиональной направленности	Не требуется
Практическое занятие №29. Достижения ведущих предприятий г. Магнитогорска и отрасли»	Формирование умений переводить (со словарем) тексты профессиональной направленности	Не требуется
Практическое занятие №30. Контрольная работа	Формирование умений понимать тексты на базовые профессиональные темы, кратко обосновывать и объяснять свои действия	Не требуется

Практическое занятие №31. Введение лексических единиц по теме, их активизация. Работа с текстом «Безопасность металлургического производства»	Формирование лексических умений по теме «Безопасность металлургического производства», формирование умений переводить (со словарем) тексты профессиональной направленности	Не требуется
Практическое занятие №32. Неличные формы глагола – ведение и автоматизация грамматического материала	Формирование лексико-грамматических умений по теме; формирование умений переводить (со словарем) тексты профессиональной направленности	Не требуется
Практическое занятие №33. Экологические проблемы металлургической отрасли и пути их решения – работа с текстом, выполнение ЛГУ	Формирование умений переводить (со словарем) тексты профессиональной направленности по теме; формирование умений использовать иностранный язык как средство общения в повседневной и профессиональной деятельности по теме	Не требуется
Практическое занятие №34. Где чистый воздух? Магнитогорцы об экологической ситуации в городе – работа с текстом, выполнение ЛГУ	Формирование умений переводить (со словарем) тексты профессиональной направленности по теме; формирование умений использовать иностранный язык как средство общения в повседневной и профессиональной деятельности по теме	Не требуется
Практическое занятие №35. Пути решения экологических проблем в г. Магнитогорске – работа с текстом, выполнение ЛГУ	Формирование умений переводить (со словарем) тексты профессиональной направленности по теме; формирование умений использовать иностранный язык как средство общения в повседневной и профессиональной деятельности по теме	Не требуется
Практическое занятие №36. Закрепление лексического материала в ЛГУ	Формирование лексических умений по теме	Не требуется
Практическое занятие №37. Закрепление грамматического материала в ЛГУ	Формирование грамматических умений по теме	

Практическое занятие №38. Решение ситуационных задач	Формирование умений использовать иностранный язык как средство общения в повседневной и профессиональной деятельности по теме	Не требуется
Практическое занятие №39. Контрольная работа	Формирование умений понимать тексты на базовые профессиональные темы, кратко обосновывать объяснять свои действия (текущие и планируемые)	Не требуется
Раздел 2 ОСВОЕНИЕ ИНОСТРАННОГО ЯЗЫКА В ПРОФЕССИОНАЛЬНОЙ ДЕЯТЕЛЬНОСТИ		
Практические занятия		
Практическое занятие №40. Введение и активизация лексических единиц по теме «Механическое и подъемно-транспортное оборудование металлургического производства»	Формирование лексических умений по теме «Механическое и подъемно-транспортное оборудование металлургического производства»	Не требуется
Практическое занятие №41. Чтение и перевод текста «Виды, устройство, принципы работы механического и подъемно-транспортного оборудования металлургического производства»	Формирование умений переводить (со словарем) тексты профессиональной направленности по темам: «Виды, устройство, принципы работы механического и подъемно-транспортного оборудования металлургического производства»; читать аутентичные тексты профессиональной направленности, используя основные виды чтения (ознакомительное, изучающее, поисковое/ просмотровое) в зависимости от поставленной коммуникативной задачи	Не требуется
Практическое занятие №42. Основы эксплуатации механического и подъемно-транспортного оборудования металлургического производства – работа с	Формирование умений переводить (со словарем) тексты профессиональной направленности по теме; читать аутентичные тексты профессиональной направленности,	Не требуется

текстом. Работа с инструкциями по технике безопасности по видам работ – перевод	используя основные виды чтения (ознакомительное, изучающее, поисковое/ просмотровое) в зависимости от поставленной коммуникативной задачи	
Практическое занятие №43. Контрольная работа	Формирование переводить (со словарем) тексты профессиональной направленности по теме; строить высказывания о своей профессиональной деятельности; кратко обосновывать и объяснять свои действия (текущие и планируемые)	Не требуется
Практическое занятие №44. Введение и активизация лексических единиц по теме «Гидро- и пневмопривод, гидропневмоавтоматика»	Формирование лексических умений по теме «Гидро- и пневмопривод, гидропневмоавтоматика»	Не требуется
Практическое занятие №45. Чтение и перевод текста «Устройство, принципы работы гидро- и пневмопривода, гидропневмоавтоматика	Формирование умений переводить (со словарем) тексты профессиональной направленности по теме; читать аутентичные тексты профессиональной направленности, используя основные виды чтения (ознакомительное, изучающее, поисковое/ просмотровое) в зависимости от поставленной коммуникативной задачи	Не требуется
Практическое занятие №46. Основы эксплуатации гидропривода – работа с текстами	Формирование умений переводить (со словарем) тексты профессиональной направленности по теме; читать аутентичные тексты профессиональной направленности, используя основные виды чтения (ознакомительное, изучающее, поисковое/ просмотровое) в зависимости от поставленной коммуникативной задачи	Не требуется

Практическое занятие №47. Техника безопасности на производстве. Работа с инструкциями по технике безопасности по видам работ – перевод, выполнение ЛГУ	Формирование умений переводить (со словарем) инструкции по ТБ; формирование умений использовать иностранный язык как средство общения в повседневной и профессиональной деятельности по теме	Не требуется
Практическое занятие №48. Тест	Формирование лексико – грамматических умений; формирование умения понимать тексты на базовые профессиональные темы	Не требуется
Практическое занятие №49. Основные проблемы и отказы гидро- и пневмопривода, гидропневмоавтоматики, пути их решения – введение лексических единиц, выполнение ЛГУ	Формирование лексических умений по теме; Формирование умений переводить (со словарем) тексты профессиональной направленности по теме; читать аутентичные тексты профессиональной направленности, используя основные виды чтения (ознакомительное, изучающее, поисковое/ просмотровое) в зависимости от поставленной коммуникативной задачи	Не требуется
Практическое занятие №50. Виды работ, выполняемые при монтаже и техническом обслуживании гидравлических и пневматических устройств и систем – чтение, перевод	Формирование умений переводить (со словарем) тексты профессиональной направленности по теме; читать аутентичные тексты профессиональной направленности, используя основные виды чтения (ознакомительное, изучающее, поисковое/ просмотровое) в зависимости от поставленной коммуникативной задачи	Не требуется
Практическое занятие №51. Виды работ, выполняемые при наладке и ремонте гидравлических и пневматических устройств и систем – чтение, перевод	Формирование умений переводить (со словарем) тексты профессиональной направленности по теме; читать аутентичные тексты профессиональной направленности, используя основные виды чтения (ознакомительное, изучающее, поисковое/ просмотровое) в зависимости от	Не требуется

	поставленной коммуникативной задачи	
Практическое занятие №52. Работа с инструкциями по технике безопасности по видам работ – перевод.	Формирование умений переводить (со словарем) тексты профессиональной направленности по теме; читать аутентичные тексты профессиональной направленности, используя основные виды чтения (ознакомительное, изучающее, поисковое/ просмотровое) в зависимости от поставленной коммуникативной задачи	Не требуется
Практическое занятие №53 Решение ситуационных задач	Формирование умений переводить (со словарем) тексты профессиональной направленности; формирование умений кратко обосновывать и объяснять свои действия (текущие и планируемые); формирование умений использовать иностранный язык как средство общения в повседневной и профессиональной деятельности по теме	Не требуется

3 УСЛОВИЯ РЕАЛИЗАЦИИ УЧЕБНОЙ ДИСЦИПЛИНЫ

3.1 Материально-техническое обеспечение

3.1 Материально-техническое обеспечение

Для реализации программы учебной дисциплины предусмотрены следующие специальные помещения:

Кабинет «*Иностранного языка*», оснащенный в соответствии с приложением 3 образовательной программы.

Помещение для воспитательной работы, оснащенное в соответствии с приложением 3 образовательной программы.

Компьютерный класс, оснащенный в соответствии с приложением 3 образовательной программы.

3.2 Учебно-методическое и информационное обеспечение реализации программы

Основные источники:

1. Кузьменкова, Ю. Б. Английский язык для технических колледжей (A1): учебное пособие для среднего профессионального образования / Ю. Б. Кузьменкова. — Москва: Издательство Юрайт, 2024. — 195 с. — (Профессиональное образование). — ISBN 978-5-534-17397-0. — Текст: электронный // Образовательная платформа Юрайт [сайт]. — URL: https://urait.ru/bcode/533005 (дата обращения: 18.03.2026).

2. Першина, Е. Ю. Английский язык для металлургов и машиностроителей: учебник и практикум для среднего профессионального образования/ Е.Ю.Першина. — 2-е изд., испр. и доп.— Москва: Издательство Юрайт, 2024. — 179 с. — (Профессиональное образование). — ISBN 978-5-534-08134-3. — Текст: электронный // Образовательная платформа Юрайт [сайт]. — URL: https://urait.ru/bcode/541359 (дата обращения: 18.03.2026).

Дополнительные источники:

1. Карпова, Т. А. English for Colleges = Английский язык для колледжей : учебник / Т. А. Карпова. — Москва: КноРус, 2026. — 311 с. — ISBN 978-5-406-15711-4. — URL: https://book.ru/book/960781 (дата обращения: 14.03.2026). — Текст : электронный.

2. Невзорова, Г. Д. Английский язык. Грамматика: учебное пособие для среднего профессионального образования / Г. Д. Невзорова, Г. И. Никитушкина. — 2-е изд., испр. и доп. — Москва: Издательство Юрайт, 2023. — 213 с. — (Профессиональное образование). — ISBN 978-5-534-09886-0. — Текст: электронный // Образовательная платформа Юрайт [сайт]. — URL: https://urait.ru/bcode/513406 (дата обращения: 18.03.2026).

Интернет-ресурсы:

1. Cambridge Dictionary [Электронный ресурс] - Cambridge University Press.- URL: https://dictionary.cambridge.org/ (дата обращения 18.03.2026) - Загл. с экрана

2. English Oxford living dictionaries [Электронный ресурс] - Oxford University Press .- URL: https://www.oxfordlearnersdictionaries.com/ (дата обращения 18.03.2026) - Загл. с экрана

3. Мультитран [Электронный ресурс] - электронный словарь .- URL: http://www.multitran.ru (дата обращения 18.03.2026) – Загл. с экрана.

4 КОНТРОЛЬ И ОЦЕНКА РЕЗУЛЬТАТОВ ОСВОЕНИЯ УЧЕБНОЙ ДИСЦИПЛИНЫ

Контроль и оценка результатов освоения дисциплины осуществляется преподавателем в процессе текущего контроля и промежуточной аттестации.

4.1 Текущий контроль

№	Контролируемые темы учебной дисциплины	Контролируемые результаты	Наименование оценочного средства	Критерии оценки
1	**Тема 1.1 Моя профессия (получение образования, профессиональные навыки, дополнительные навыки, личностные качества, места работы)**	ОК 09	Контрольная работа	См. ниже
2	**Тема 1.2 Деловые поездки**	ОК 04 ОК 09	Ситуационная задача	См. ниже
3	**Тема 1.3 Профессиональная отрасль (история развития, роль в экономике страны, современное состояние)**	ОК 09	Тест	См. ниже
4	**Тема 1.4 Безопасность производства (экологические проблемы отрасли, пути их решения)**	ОК 09	Ситуационная задача	См. ниже
5	**Тема 2.1 Механическое и подъемно-транспортное оборудование металлургического производства (виды, устройство, принципы работы, основы эксплуатации))**	ПК 1.1 ОК 09	Тест	См. ниже
6	**Тема 2.2 Гидро- и пневмопривод, гидропневмоавтома тика (виды, устройство, принципы работы, основы эксплуатации)**	ПК 1.1 ОК 09	Тест	См. ниже
7	**Тема 2.3 Монтаж, наладка, техническое обслуживание и ремонт гидравлических и пневматических устройств и систем**	ПК 1.1 ОК 09	Контрольная работа	См. ниже

Критерии оценки тестирования:

За правильно выполненное действие, задание выставляется положительная оценка – 1 балл.

За неправильно выполненное действие, задание выставляется отрицательная оценка – 0 баллов.

Для оценки образовательных достижений обучающихся применяется универсальная шкала.

Процент результативности (правильных ответов)	Качественная оценка уровня подготовки	
	балл (отметка)	вербальный аналог
90 ÷ 100	5	отлично
80 ÷ 89	4	хорошо
70 ÷ 79	3	удовлетворительно
менее 70	2	неудовлетворительно

Критерии оценки контрольной работы:

– - «Отлично» - теоретическое содержание курса освоено полностью, без пробелов, умения сформированы, все предусмотренные программой учебные задания выполнены, качество их выполнения оценено высоко.

– - «Хорошо» - теоретическое содержание курса освоено полностью, без пробелов, некоторые умения сформированы недостаточно, все предусмотренные программой учебные задания выполнены, некоторые виды заданий выполнены с ошибками.

– - «Удовлетворительно» - теоретическое содержание курса освоено частично, но пробелы не носят существенного характера, необходимые умения работы с освоенным материалом в основном сформированы, большинство предусмотренных программой обучения учебных заданий выполнено, некоторые из выполненных заданий содержат ошибки.

– - «Неудовлетворительно» - теоретическое содержание курса не освоено, необходимые умения не сформированы, выполненные учебные задания содержат грубые ошибки.

Критерии оценки ситуационной задачи:

— «Отлично» ставится, если ответ на вопросы задачи дан правильно; объяснение хода её решения подробное, последовательное, грамотное. Ответы на дополнительные вопросы верные, чёткие.

— «Хорошо» ставится, если ответ на вопросы задачи дан правильно, объяснение хода её решения подробное, но недостаточно логичное. Ответы на дополнительные вопросы верные, но недостаточно чёткие.

— «Удовлетворительно» ставится, если ответы на вопросы задачи даны правильно; объяснение хода ее решения недостаточно полное, непоследовательное, с ошибками. Ответы на дополнительные вопросы недостаточно четкие, с ошибками в деталях.

— «Неудовлетворительно» ставится, если ответы на вопросы задачи даны неправильно. Объяснение хода её решения дано частичное, непоследовательное, с грубыми ошибками. Ответы на дополнительные вопросы не даны.

4.2 Промежуточная аттестация

Промежуточная аттестация обучающихся осуществляется по завершении изучения дисциплины и позволяет определить качество и уровень ее освоения.

Форма промежуточной аттестации по дисциплине Форма промежуточной аттестации по дисциплине «Иностранный язык в профессиональной деятельности» - зачет с оценкой.

Результаты обучения	**Оценочные средства для промежуточной аттестации**
ОК 09	***Контрольная работа (4 семестр)*** *I. Прочитайте тексты. Ответьте на вопросы.* 1. What is the main cause of global warming? 2. When does water pollution happen? 3. What problems can fertilizer and pesticides cause? Climate change Climate change, also called global warming, refers to the changes in the climate and a rise in the average temperatures on Earth. 97% of scientists agree that climate change is happening and the main cause is from an increase in greenhouse gases (like carbon dioxide, methane and nitrous oxide) in the atmosphere. These trap the heat from the sun, which is making the Earth hotter. This is known as the greenhouse effect. Over the last few years, there have been more extreme weather events, like floods, droughts, wildfires and heat waves. Pollution Air pollution and climate change are closely linked. Often it is the same gases that create the poor air quality in cities especially which can cause serious health problems for people living in urban areas. Water pollution is a huge problem and unclean water is a major threat to human health. Water pollution happens when dangerous chemicals from factories, farming and other industries are allowed into rivers, lakes and oceans and into our water systems. Plastic waste is also a big problem. Soil pollution is also a big problem. The use of fertilizer and pesticides can contaminate land and threaten food security. *II. Прочитайте диалог и заполните пропуски, используя слова: e-booking confirmation, hand luggage, a window seat, boarding pass, delay.* Airport Check-In A: Morning, madam. May I see your passport, please? B: Yes, of course. Here you are. A: Mrs M McDonald, travelling alone. B: That's right. A: Fine. Do you have your **(1)** …….. ? B: Yes, here it is. A: Mm hm, that's all fine. One moment, please (typing). Do you have any luggage other than **(2)** …….. ? B: Yes, there's this case. A: On the scales, please. B: (grunts) There you are. A: OK, that's just inside the permitted weight allowance. Did you pack your bag yourself? B: Yes. A: And have you left it unattended at any time before or since arriving at the airport? B: Er, no, I don't think so.

	A: Have you seen the list of prohibited items for hand luggage? B: Yes, I've just got one small bottle of perfume. It's under 100 milliliters, I'm sure. A: I see. You might have to show that at the security check. B: Oh. A: Now, would you prefer an aisle seat or **(3)** …….. ? B: Aisle, please, and as near the front as possible. A: Mm hm (typing). I can give you K3, on the aisle. B: Oh, that's fine, thank you. A: (printing) There's your **(4)** …….. Watch the screens for the boarding gate once you're in the departure lounge. B: Right. Oh, er, is there any **(5)** …….. on the flight? A: No, it should be on time today. B: Thank you. A: Have a good flight. Next, please! *III. Выберите правильную форму глагола (Past Simple / Present Perfect).* 1. Don't worry about your letter. I (send) it the day before yesterday. A. sended B. have sent C. sent 2. When Jill (finish) school? A. When had Jill finished B. When has Jill finished C. When did Jill finish 3. When I was a child, I (always / be) late for school. A. have always been B. was always late C. had always been 4. We (not / see) Jack this week, but we (see) him a couple of weeks ago. A. didn't see, saw B. haven't saw, have saw C. haven't seen, saw 5. They (already / inform) me about the accident. A. already informed B. had already informed C. have already informed
ПК 1.1 ОК 09	***Решение ситуационных задач (5 семестр)*** 1) Customer demands the performance of work of 240 units for 9 days. The rate of labor costs per unit of output is 3 persons per hour. What stuff of workers should be invited to perform this work? 2) Вас приняли на работу и провели инструктаж по технике безопасности. Ваша задача – прочитать следующие положения по технике безопасности и заполнить таблицу - памятку, что разрешено и запрещено на рабочем месте. YOU MUST YOU MUSTN`T 1. If you have people on site, take measures to evacuate them and to extinguish the flames before firefighters arrived. 2. observe the rules of hygiene. 3. distract from the work. 4. turn the light and wait about 5-7 minutes to adapt your vision to the conditions. when you go out in the dark from a lighted room on the dark area 5. touch or stand on insulation electric wires. 6. fulfill obligations not covered by an employment contract. 7. verify the vehicle after a stop. 8. leave your post. The exception may be a need to prevent violations, arrest criminals. 9. know the procedure for bypassing the territory, places of possible intruders and fire. 10. observe traffic rules while moving on the premises. 11. observe the rules on electrical safety. 12. use heating devices with open spiral, leave them plugged in without supervision, repair tools, folding clothes or dry them.

	13. prevent the burning of materials, waste, grass on the site. 14. properly use protective equipment. 15. drink alcohol during the change. 3) *Оформите результат кейса и представьте свое решение.* A moving part of equipment was blocked by a part. This would cause emergency situation at the production site. An employee rushes to the blocked machine. He manages to pull out the part, falling on his back, barely dodges the moving mechanism. Having learned about the incident the machine-shop manager thanked the employee and suspended the foreman without pay. Task: 1. Was the machine-shop manager right? 2. What would you do to avoid the incident? Health and Safety Regulations at the Production Site 1. Make sure you have the PPE you need: hard hat, safety boots and hi-viz vest. 2. Don't start work without induction. 3. Keep your work area tidy. Pay particular attention to areas such as access and escape routes. 4. If you notice a problem, don't ignore it, report it to your supervisor immediately. Whatever the procedure in place on your site for reporting issues, use it. Action can only be taken quickly if the management has been made aware of the problem. The sooner problems are resolved the less chance for an accident to occur. 5. If something is not working, or doesn't look right, follow rule number 4 and report it. 6. Don't try and force something, or alter something, if you're trained to or supposed to. 7. Do not remove machine guards. 8. Do not attempt to fix defective equipment unless you are competent to do so. 9. Do not ever tamper with equipment without authorization. Visually check equipment is in good condition and safe to use before you start

Критерии оценки зачета с оценкой

«Отлично» - теоретическое содержание курса освоено полностью, без пробелов, умения сформированы, все предусмотренные программой учебные задания выполнены, качество их выполнения оценено высоко.

«Хорошо» - теоретическое содержание курса освоено полностью, без пробелов, некоторые умения сформированы недостаточно, все предусмотренные программой учебные задания выполнены, некоторые виды заданий выполнены с ошибками.

«Удовлетворительно» - теоретическое содержание курса освоено частично, но пробелы не носят существенного характера, необходимые умения работы с освоенным материалом в основном сформированы, большинство предусмотренных программой обучения учебных заданий выполнено, некоторые из выполненных заданий содержат ошибки.

«Неудовлетворительно» - теоретическое содержание курса не освоено, необходимые умения не сформированы, выполненные учебные задания содержат грубые ошибки.

Приложение 1

ОБРАЗОВАТЕЛЬНЫЕ ТЕХНОЛОГИИ

При проведении теоретических и практических/лабораторных занятий используются следующие педагогические технологии:

№ п/п	Название образовательной технологии (с указанием автора) / активные и интерактивные методы обучения	Цель использования образовательной технологии	Планируемый результат использования образовательной технологии	Описание порядка использования (алгоритм применения) технологии в практической профессиональной деятельности
1	Кейс-технология Гарвардская школа (Х.Ленгделл) Анализ конкретной ситуации	Активизация обучающихся, развитие умений решения реальных проблем путем практического применения теоретических знаний	Формирование интерактивных умений, позволяющих эффективно взаимодействовать и принимать коллективные решения. Развитие у обучающихся аналитических способностей, умения находить и эффективно использовать необходимую информациию, вырабатывать самостоятельность и инициативность в решениях.	На занятии обучающимся предлагается решить ситуационные задачи, знакомство с ситуацией, выделение проблемы, мозговой штурм, анализ принятия решений, решение задачи - предложение вариантов решения проблемной ситуации Например, Вас приняли на работу и провели инструктаж по технике безопасности. Ваша задача – прочитать следующие положения по технике безопасности и заполнить таблицу - памятку, что разрешено и запрещено на рабочем месте.
2	Технология развития критического мышления (Ч. Темпл, Дж. Стил)	Развитие интеллектуальных способностей обучающихся, позволяющих ему учиться самостоятельно; проводить в дальнейшем собственные исследования,	Сохранение стойкого интереса обучающихся к образовательному процессу; развитие умений анализировать информацию, с последующим использованием в стандартных и	Данная технология имеет три стадии: – вызов, – осмысление, – рефлексия. На стадии вызова обучающиеся активизируют имевшиеся ранее знания без боязни ошибиться,

		оценивать источники, с которыми он работает.	нестандартных ситуациях; умение формулировать тему и задачи занятия самостоятельно и совместно с преподавателем.	пробуждается интерес к теме и активной работе на занятии, определяются цели изучения предстоящего учебного материала самими обучающимися. На данной стадии мною используются такие методы и приемы, как: – «мозговой штурм». На стадии осмысления обучающиеся активно получают новые знания, осмысливают ее, соотносят их с имеющимися знаниями, готовятся к анализу и обсуждению услышанного или прочитанного. Информацию предоставляю по-разному (презентация, текст, таблица, аудиоматериал). На данной стадии я активно использую следующие методы и приемы: – прием «Верно-неверно»; – прием «Таблицы»; – прием «Рассказ по опоре». На стадии рефлексии обучающиеся превращают информацию, изучаемую на уроке, в собственное знание. Она направлена на систематизацию информации, ее обобщение и структурирование. На данной стадии мною

				используются следующие методы и приемы: – прием «Кластер»; – ментальная карта; – прием «Синквейн». На всех стадиях обучающиеся работают индивидуально, в парах и фронтально, реже организую группы.
3	Информационно-коммуникационные технологии (М.В. Моисеева, Е.С. Полат.)	Обеспечение современного качества образования на основе сохранения его фундаментальности и соответствия актуальным и перспективным потребностям личности, общества, государства. Обеспечении доступности качественного образования для обучающихся, независимо от места проживания, социального положения и состояния здоровья. Повышение доступности образования, реализуемого через внедрение новых образовательных информационно-коммуникационных технологий.	Повышение познавательного интереса, качества образования по дисциплине, уровня информационной культуры, увеличение доли самостоятельной продуктивной деятельности на уроке, рациональное использование времени. Получение обратной связи (итоговый рейтинг) Повышение уровня мотивации за счет здорового соперничества; Развитие умений использовать ЭОР. Возможность обучения в удобное время и в удобном месте, формирование навыков работы с большими объемами информации, развитие самостоятельности в поиске и использовании	В преподавании применяются технологии асинхронного режима связи – «офф-лайн»: • использование электронных учебников в ЭБС; • презентации (в том числе интерактивные); • тестирование; • база данных; • другие элементы образовательного портала; • облачные технологии (google документы). Технологии синхронного режима связи – «онлайн»: применение сервисов видеосвязи с обучающимися (Big Blue Button).

			необходимой информации, повышение мотивации к самообразованию, развитие навыков самоконтроля. Повышение качества подготовки обучающихся на основе использования в учебном процессе ресурсов ЭОР, создание возможности эффективной обратной связи.	
4	Технология коммуникативного обучения (Е.И. Пассов)	Формирование коммуникативных умений	Умение адекватно использовать речевые средства для описания действий по той или иной теме; Владение монологической формой речи в соответствии с грамматическими и синтаксическими нормами иностранного языка. Активизация речевой деятельности обучающихся; Развитие диалогической речи, усвоение культуры общения.	Главная задача коммуникативной технологии – обучение иностранному языку на основе общения. На занятиях максимально полно стараюсь задействовать все виды речевой деятельности: устную (диалог, монолог, беседа, дискуссия, аудирование), письменную (чтение, письмо). Для активизации речевой деятельности создаются коммуникативные ситуации
5	Технология здоровьесберегающего обучения (В.Ф. Базарный)	Обеспечение санитарно-гигиенического состояния учебного помещения (освещение, проветривание, температурный режим и пр.);	Соблюдение оптимального воздушно-теплового режима в аудитории; Поддержание работоспособности обучающихся на занятии;	• смена видов деятельности; • контроль освещения во время проведения занятия; • проветривание; • физкультпауза; • эмоциональные разрядки;

		Проведение «физкультминутки», «физкультпаузы» во время занятия; Наличие «эмоциональных разрядок»: шуток, улыбок, юмористических или поучительных картинок, поговорок, известных высказываний с комментариями и т.п.	Позитивная психологическая атмосфера.	• своевременное завершение урока.

Приложение 2.19 к ОПОП-П по специальности
15.02.03 Монтаж, техническое обслуживание и
ремонт гидравлического и пневматического оборудования (по отраслям)

Министерство науки и высшего образования Российской Федерации

Федеральное государственное бюджетное образовательное учреждение
высшего образования
«Магнитогорский государственный технический университет
им. Г. И. Носова»
Многопрофильный колледж

РАБОЧАЯ ПРОГРАММА УЧЕБНОЙ ДИСЦИПЛИНЫ
СГ.03 БЕЗОПАСНОСТЬ ЖИЗНЕДЕЯТЕЛЬНОСТИ
«Социально-гуманитарный цикл»
программы подготовки специалистов среднего звена
специальности 15.02.03 Монтаж, техническое обслуживание и ремонт гидравлического и пневматического оборудования (по отраслям)

Квалификация: техник-механик

Форма обучения
очная на базе основного общего образования

Рабочая программа учебной дисциплины «Безопасность жизнедеятельности» разработана на основе Федерального государственного образовательного стандарта по специальности среднего профессионального образования 15.02.03 Монтаж, техническое обслуживание и ремонт гидравлического и пневматического оборудования (по отраслям), утвержденного приказом Министерства просвещения Российской Федерации от «30» ноября 2023 г. №908

Организация-разработчик: Многопрофильный колледж ФГБОУ ВО «Магнитогорский государственный технический университет им. Г. И. Носова»

Разработчик (и):
преподаватель отделения №1 «Общеобразовательной подготовки»
Многопрофильного колледжа ФГБОУ ВО «МГТУ им. Г.И. Носова»
Елена Сергеевна Гатина

преподаватель отделения №1 «Общеобразовательной подготовки»
Многопрофильного колледжа ФГБОУ ВО «МГТУ им. Г.И. Носова»
Марина Михайловна Буркарт

ОДОБРЕНО

Предметной комиссией «Охраны труда и безопасности жизнедеятельности»
Председатель Гатина Е.С.
Протокол № 5 от «22» января 2025г.

Методической комиссией МпК
Протокол № 3 от «19» февраля 2025г.

СОДЕРЖАНИЕ

1 ОБЩАЯ ХАРАКТЕРИСТИКА РАБОЧЕЙ ПРОГРАММЫ УЧЕБНОЙ ДИСЦИПЛИНЫ..... 992
1.1 Цель и место дисциплины в структуре образовательной программы 992
1.2 Перечень планируемых результатов освоения дисциплины..... 992
2 СТРУКТУРА И СОДЕРЖАНИЕ УЧЕБНОЙ ДИСЦИПЛИНЫ 994
2.1 Трудоемкость освоения дисциплины..... 994
2.2 Тематический план и содержание учебной дисциплины 995
2.3 Перечень практических и лабораторных занятий 1002
3 УСЛОВИЯ РЕАЛИЗАЦИИ УЧЕБНОЙ ДИСЦИПЛИНЫ 1007
3.1 Материально-техническое обеспечение 1007
3.2 Учебно-методическое и информационное обеспечение реализации программы 1007
4 КОНТРОЛЬ И ОЦЕНКА РЕЗУЛЬТАТОВ ОСВОЕНИЯ УЧЕБНОЙ ДИСЦИПЛИНЫ 1008
4.1 Текущий контроль 1008
4.2 Промежуточная аттестация 1009
Приложение 1 1014
ОБРАЗОВАТЕЛЬНЫЕ ТЕХНОЛОГИИ..... 1014

1 ОБЩАЯ ХАРАКТЕРИСТИКА РАБОЧЕЙ ПРОГРАММЫ УЧЕБНОЙ ДИСЦИПЛИНЫ

1.1 Цель и место дисциплины в структуре образовательной программы

Рабочая программа учебной дисциплины «Безопасность жизнедеятельности» является частью программы подготовки специалистов среднего звена по специальности 15.02.13 Монтаж, техническое обслуживание и ремонт гидравлического и пневматического оборудования (по отраслям). Рабочая программа составлена для очной формы обучения.

Цель дисциплины: формирование у обучающихся комплекса знаний, умений и личностных качеств, необходимых для безопасного и ответственного поведения в профессиональной деятельности и повседневной жизни, проявления гражданско-патриотической позиции, сохранения здоровья и окружающей среды, а также эффективного действия в чрезвычайных ситуациях.

Дисциплина «Безопасность жизнедеятельности» включена в обязательную часть социально-гуманитарного цикла.

1.2 Перечень планируемых результатов освоения дисциплины

Содержание дисциплины ориентировано на подготовку обучающихся к освоению видов деятельности программы подготовки специалистов среднего звена по специальности и овладению следующими профессиональными и общими компетенциями:

ОК 06. Проявлять гражданско-патриотическую позицию, демонстрировать осознанное поведение на основе традиционных российских духовно-нравственных ценностей, в том числе с учетом гармонизации межнациональных и межрелигиозных отношений, применять стандарты антикоррупционного поведения.

ОК 07. Содействовать сохранению окружающей среды, ресурсосбережению, применять знания об изменении климата, принципы бережливого производства, эффективно действовать в чрезвычайных ситуациях.

Результаты освоения дисциплины соотносятся с планируемыми результатами освоения образовательной программы, представленной в разделе 4 ППССЗ.

Требования к результатам освоения дисциплины

Индекс и наименование ОК	Результаты освоения	
	Умеет	Знает
ОК 06. Проявлять гражданско-патриотическую позицию, демонстрировать осознанное поведение на основе традиционных российских духовно-нравственных ценностей, в том числе с учетом гармонизации межнациональных и межрелигиозных отношений, применять стандарты антикоррупционного поведения	Уд 1 выполнять обязанности военнослужащего и действовать в составе подразделения по уставу; Уо 06.01 отстаивать активную гражданско-патриотическую позицию; проявлять базовые общечеловеческие, культурные и национальные ценности российского государства в современном сообществе; применять стандарты антикоррупционного поведения;	Зд 1 основы военной службы; Зо 06.01 сущность гражданско-патриотической позиции, общечеловеческих ценностей; основы нравственности и морали демократического общества; стандарты антикоррупционного поведения и последствия его нарушения;
ОК 07. Содействовать сохранению окружающей среды, ресурсосбережению,	Уд 2 предпринимать профилактические меры для снижения уровня опасностей	Зд 2 основные виды потенциальных опасностей и их последствия в

применять знания об изменении климата, принципы бережливого производства, эффективно действовать в чрезвычайных ситуациях	различного вида и их последствий в профессиональной деятельности и быту; Уд 3 оказывать первую помощь пострадавшим; Уо 07.03 оценивать чрезвычайную ситуацию; составлять алгоритм действий при чрезвычайной ситуации и определять необходимые ресурсы для её устранения;	профессиональной деятельности и быту, принципы снижения вероятности их реализации; Зд 3 порядок и правила оказания первой помощи пострадавшим; Зо 07.03 основные виды чрезвычайных событий природного и техногенного происхождения, опасные явления, порождаемые их действием;

2 СТРУКТУРА И СОДЕРЖАНИЕ УЧЕБНОЙ ДИСЦИПЛИНЫ

2.1 Трудоемкость освоения дисциплины

Наименование составных частей дисциплины	**Объем в часах**	**в т.ч. в форме практической подготовки**
теоретические занятия (лекции, уроки)	20	0
практические занятия	48	0
лабораторные занятия	0	0
самостоятельная работа	0	0
промежуточная аттестация	0	0
Форма промежуточной аттестации – *зачет с оценкой*		

2.2 Тематический план и содержание учебной дисциплины

Наименование разделов и тем учебной дисциплины	Содержание учебного материала, практические и лабораторные занятия, самостоятельная работа обучающихся	Объем, акад. ч / в том числе в форме практической подготовки, акад.ч.	Код ПК, ОК	Коды осваиваемых элементов компетенций
1	2	3	4	5
Раздел 1. Организация защиты и жизнеобеспечения населения в чрезвычайных ситуациях		**20/0**		
Тема 1.1 Правовые и нормативно-технические основы безопасности жизнедеятельности	**Содержание**	**2/0**		
	1. Входной контроль. Безопасность жизнедеятельности: основные понятия и определения. Опасность, потенциальная опасность, риск. Законодательные акты и нормативно-техническая документация по обеспечению безопасности жизнедеятельности. Федеральные Законы «О защите населения и территорий от чрезвычайных ситуаций природного и техногенного характера», «О пожарной безопасности», «О безопасности», «О безопасности дорожного движения».	2/0	ОК 07	Зд 2 Зо 07.03
Тема 1.2 Единая государственная система предупреждения и ликвидации чрезвычайных ситуаций (РСЧС). Гражданская оборона на объектах экономики	**Содержание**	**4/0**		
	1. Основная цель создания, задачи, структура Единой государственной системы предупреждения и ликвидации чрезвычайных ситуаций (РСЧС). Силы и средства РСЧС. Задачи и основные мероприятия гражданской обороны. Силы и средства, обеспечивающие безопасность объектов экономики. Функции и задачи нештатных аварийно-спасательных формирований (НАСФ) в условиях чрезвычайных ситуаций на производственном объекте. Оповещение и информирование населения в условиях ЧС. Медицинская, транспортная, противорадиационная и противохимическая служба защиты. Организация аварийно-спасательных и других неотложных работ в зонах чрезвычайных ситуаций (АСДНР). Обеззараживание территории: дегазация, дезактивация,	2/0	ОК 07	Зд 2 Зо 07.03

	дезинфекция. Санитарная обработка людей. Особенности проведения АСДНР на территории, загрязненной радиоактивными и отравляющими (аварийно-химическими опасными) веществами, а также при стихийных бедствиях			
	В том числе практических занятий	2/0		
	Практическое занятие №1. Оповещение о ЧС. Изучение алгоритма действий при эвакуации из здания	2/0	ОК 07	Уд 2 Уо 07.03
Тема 1.3 Защита населения и территорий при стихийных бедствиях	**Содержание**	**2/0**		
	1. Общие сведения о чрезвычайных ситуациях. Общие сведения о чрезвычайных ситуациях природного характера. Защита при землетрясениях, извержениях вулканов, сходе лавин, селях, оползнях. Защита при снежных заносах, ураганах, бурях, смерчах, метели, вьюге, грозах. Защита при наводнениях, лесных, степных и торфяных пожарах. Массовые заболевания: эпидемия, эпизоотия, эпифитотия. Обеспечение безопасности при эпидемии	2/0	ОК 07	Зд 2 Зо 07.03
Тема 1.4 Защита населения и территорий при авариях на производственных объектах	**Содержание**	**6/0**		
	Классификация и характеристика чрезвычайных ситуаций техногенного характера. Защита при авариях на химически опасных объектах (ХОО). Защита при авариях на радиационно-опасных объектах (РОО). Защита при авариях на гидродинамически опасных объектах. Защита при авариях на пожаро- и взрывоопасных объектах (ПВОО). Аварии на коммунальных системах жизнеобеспечения. Назначение мониторинга и прогнозирования. Задачи прогнозирования ЧС. Выявление обстановки и сбор информации. Прогнозная оценка обстановки, этапы и методы. Использование данных мониторинга для защиты населения и предотвращения ЧС	2/0	ОК 07	Зд 2 Зо 07.03
	В том числе практических занятий	4/0		

	Практическое занятие № 2. Отработка действий при возникновении радиационной аварии. Оценка радиационной обстановки	2/	ОК 07	Уд 2 Уо 07.03
	Практическое занятие № 3. Правила безопасного поведения при пожарах, использование первичных средств пожаротушения	2/2	ОК 07	Уд 2 Уо 07.03
Тема 1.5 Классификация негативных факторов	**Содержание**	**4/0**		
	1. Источники и характеристики основных негативных факторов и особенности их действия на человека. Защита человека и среды обитания от вредных и опасных факторов антропогенного и техногенного происхождения. Формирование опасностей в производственной среде. Микроклимат производственных помещений. Влияние на организм человека химических веществ, магнитных полей, электромагнитных излучений, инфракрасного и лазерного излучения. Электроопасность на производстве. Опасности автоматизированных процессов. Технические методы и средства защиты человека на производстве. Производственная вентиляция. Требования к искусственному производственному освещению. Средства и методы защиты от шума и вибрации. Защита от опасности поражения током	0/0	ОК 07	Зд 2 Зо 07.03
	В том числе практических и лабораторных занятий	4/0		
	Практическое занятие № 4. Планирование мероприятий для снижения уровня опасностей в профессиональной деятельности и быту	2/0	ОК 07	Уд 2 Уо 07.03
	Практическое занятие № 5. Исследование и анализ параметров микроклимата рабочей зоны	2/0	ОК 07	Уд 2 Уо 07.03
Тема 1.6 Обеспечение безопасности при неблагоприятной социальной обстановке	**Содержание**	**2/0**		
	Обеспечение безопасности при нахождении на территории ведения боевых действий и во время общественных беспорядков. Обеспечение безопасности при угрозе террористического акта и в случае захвата	0/0	ОК 06	Зд 1 Зо 06.01

	заложником. Способы бесконфликтного общения и саморегуляции в повседневной деятельности и экстремальных условиях военной службы			
	В том числе практических занятий	2/0		
	Практическое занятие № 6. Терроризм – как угроза национальной безопасности России	2/0	ОК 06	Уд 1 Уо 06.01
Раздел 2. Основы военной службы		**48/0**		
Тема 2.1 Основы обороны государства	**Содержание**	2/0		
	Обеспечение национальной безопасности РФ. Национальные интересы России. Военная доктрина РФ. Обеспечение военной безопасности РФ	2/0	ОК 06	Зд 1 Зо 06.01
Тема 2.2 Защита населения и территорий при чрезвычайных ситуациях военного времени	**Содержание**	4/0		
	Оружия массового поражения: ядерное, химическое, бактериологическое оружие. Современные боеприпасы. Новые виды оружия массового поражения. Средства индивидуальной и коллективной защиты от оружия массового поражения. Правила поведения и действия людей в зонах радиоактивного, химического и бактериологического (биологического) заражения	4/0	ОК 06	Зд 1 Зо 06.01
Тема 2.3 Вооруженные Силы России на современном этапе	**Содержание**	2/0		
	Состав и организационная структура Вооруженных Сил России. Виды Вооруженных Сил и рода войск. Система руководства и управления Вооруженными Силами. Современные виды вооружения и военной техники	2/0	ОК 06	Зд 1 Зо 06.01
Тема 2.4 Прохождение военной службы	**Содержание**	4/0		
	Воинская обязанность и комплектование Вооруженных Сил личным составом. Порядок прохождения военной службы, по контракту. Альтернативная гражданская служба. Составы и воинские звания военнослужащих Вооруженных Сил РФ. Порядок присвоения воинского звания. Военная форма одежды и знаки различия военнослужащих. Анализ перечня военно-учетных специальностей, связанных с применением полученных профессиональных знаний	4/0	ОК 06	Зд 1 Зо 6.01

Тема 2.5 Практическая подготовка по основам военной службы (для юношей)	**Содержание**	**36/0**		
	Уставы Вооруженных Сил России. Строи и управление ими. Огневая подготовка. Материальная часть автомата Калашникова. Подготовка автомата к стрельбе. Ведение огня из автомата. Меры безопасности при стрельбе. Тактическая подготовка. Современный общевойсковой бой и его характеристика. Понятие об огневой позиции в обороне. Порядок ее выбора, занятия, оборудования и маскировки. Обязанности солдата в бою. Действия личного состава в наступательном бою. Способы ведения разведки. Наблюдатель и его обязанности	0/0	ОК 06	Зд 1 Зо 06.01
	В том числе практических занятий	**36/0**		
	Практическое занятие № 7. Размещение и быт военнослужащих	2/2	ОК 06	Уд 1 Уо 06.01
	Практическое занятие № 8. Организация внутренней службы	4/0	ОК 06	Уд 1 Уо 06.01
	Практическое занятие № 9. Строевая подготовка	6/0	ОК 06	Уд 1 Уо 06.01
	Практическое занятие № 10. Огневая подготовка	6/6	ОК 06	Уд 1 Уо 06.01
	Практическое занятие № 11. Тактическая подготовка	6/6	ОК 06	Уд 1 Уо 06.01
	Практическое занятие № 12. Физическая подготовка	6/6	ОК 06	Уд 1 Уо 06.01
	Практическое занятие № 13. Радиационная, химическая и биологическая защита	2/2	ОК 06	Уд 1 Уо 06.01
	Практическое занятие № 14. Военно-медицинская подготовка	4/4	ОК 06 ОК 07	Уд 1 Уо 06.01 Уд 3 Уо 07.03
Тема 2.5 Практическая подготовка по основам военной службы	**В том числе практических занятий**	**36/0**		
	Практическое занятие № 7. Понятие первой (доврачебной) помощи. Общие правила оказания первой	2/0	ОК 06 ОК 07	Уд 1 Уо 06.01

(для девушек)	помощи. Перечень состояний, при которых оказывается первая помощь. Признаки жизни. Общие правила оказания первой помощи. Федеральный закон «Об основах охраны здоровья граждан Российской Федерации»			Уд 3 Уо 07.03
	Практическое занятие № 8. Общие сведения о ранах, осложнениях ран, способах остановки кровотечений и обработки ран. Совершенствование навыков оказания первой медицинской помощи при кровотечениях	4/0	ОК 06 ОК 07	Уд 1 Уо 06.01 Уд 3 Уо 07.03
	Практическое занятие № 9. Понятие о десмургии. Правила наложения повязок при ранениях головы, туловища, верхних и нижних конечностей. Совершенствование навыков наложения повязок на голову, туловище, верхние и нижние конечности	4/0	ОК 06 ОК 07	Уд 1 Уо 06.01 Уд 3 Уо 07.03
	Практическое занятие № 10. Первая (доврачебная) помощь при ушибах, переломах, вывихах, растяжениях связок и синдроме длительного сдавливания	2/0	ОК 06 ОК 07	Уд 1 Уо 06.01 Уд 3 Уо 07.03
	Практическое занятие № 11. Первая (доврачебная) помощь при ожогах	2/0	ОК 06 ОК 07	Уд 1 Уо 06.01 Уд 3 Уо 07.03
	Практическое занятие № 12. Первая (доврачебная) помощь при поражении электрическим током	2/0	ОК 06 ОК 07	Уд 1 Уо 06.01 Уд 3 Уо 07.03
	Практическое занятие № 13. Первая (доврачебная) помощь при утоплении	2/0	ОК 06 ОК 07	Уд 1 Уо 06.01 Уд 3 Уо 07.03
	Практическое занятие № 14. Первая (доврачебная) помощь при перегревании, переохлаждении организма, при обморожении и общем замерзании	2/0	ОК 06 ОК 07	Уд 1 Уо 06.01 Уд 3 Уо 07.03
	Практическое занятие № 15. Первая (доврачебная)	4/0	ОК 06	Уд 1

	помощь при отравлении		ОК 07	Уо 06.01 Уд 3 Уо 07.03
	Практическое занятие № 16. Доврачебная помощь при клинической смерти. Совершенствование на тренажере навыков оказания первой помощи при клинической смерти	4/0	ОК 06 ОК 07	Уд 1 Уо 06.01 Уд 3 Уо 07.03
	Практическое занятие № 17. Оказание первой медицинской помощи при укусах змей, насекомых и животных	2/0	ОК 06 ОК 07	Уд 1 Уо 06.01 Уд 3 Уо 07.03
	Практическое занятие № 18. Средства индивидуальной защиты от оружия массового поражения. Отработка приемов пользования СИЗ органов дыхания и ОЗК. Приборы радиационной и химической разведки и контроля. Радиационная, химическая и биологическая защита	2/0	ОК 06	Уд 1 Уо 06.01
	Практическое занятие № 19. Основы стрельбы из огнестрельного оружия. Принятие положения для стрельбы, подготовка автомата к стрельбе, прицеливание. Меры безопасности при стрельбе	2/0	ОК 06	Уд 1 Уо 06.01
	Практическое занятие № 20. Практическая стрельба	2/0	ОК 06	Уд 1 Уо 06.01
Промежуточная аттестация		**-**		
Всего		**68/0**		

2.3 Перечень практических и лабораторных занятий

Номенклатура практических и лабораторных занятий должна обеспечивать освоение названных в разделе 1.2 рабочей программы умений.

Темы лабораторных и практических занятий	Содержание (краткое описание)	Специализированное оборудование, технические средства, программное обеспечение
Раздел 1 Организация защиты и жизнеобеспечения населения в чрезвычайных ситуациях		
Практические занятия		
Практическое занятие №1 Оповещение о ЧС. Изучение алгоритма действий при эвакуации из здания	**Цель:** отработать правила оповещения внутри объекта, организации.	Не требуется
Практическое занятие №2 Отработка действий при возникновении радиационной аварии. Оценка радиационной обстановки	**Цель:** определить соответствие радиационной обстановки нормам радиационной безопасности.	Не требуется
Практическое занятие № 3. Правила безопасного поведения при пожарах, использование первичных средств пожаротушения	**Цель:** отработка порядка и правил действий при возникновении пожара, пользование средствами пожаротушения	Огнетушитель (учебный макет ОУ-2); самоспасатель изолирующий противопожарный
Практическое занятие № 4. Планирование мероприятий для снижения уровня опасностей в профессиональной деятельности и быту	**Цель:** систематизировать знания студентов о безопасности в быту; развитие внимания, памяти, речи, творческих способностей студентов; развитие познавательной активности, самостоятельности при работе с литературой.	Не требуется
Практическое занятие № 5. Исследование и анализ параметров микроклимата рабочей зоны	**Цель:** познакомиться с гигиеническими требованиями к воздушной среде помещений.	Не требуется
Практическое занятие № 6. Терроризм – как угроза национальной безопасности России	**Цель:** научиться определять правильные действия при угрозе теракта; составить алгоритм действий при угрозе террористического акта; ознакомить обучающихся с перечнем неотложных мер по пресечению теракта (при обнаружении оставленных и бесхозных подозрительных предметов, при получении любой	Не требуется

	информации о подготовке теракта и т.п.).	
Раздел 2 Основы военной службы		
Практические занятия (юноши)		
Практическое занятие № 7. Размещение и быт военнослужащих	**Цель:** изучить понятие «Военнослужащие», особенности взаимоотношений между ними, размещение военнослужащих	Не требуется
Практическое занятие № 8. Организация внутренней службы	**Цель:** изучить обязанности лиц суточного наряда, назначение наряда, состав и вооружение, обязанности дневального; несение караульной службы - выполнение боевой задачи, состав караула, обязанности часового, обязанности дежурного по роте, порядок приёма и сдачи дежурств; действия при подъёме по тревоге.	Не требуется
Практическое занятие № 9. Строевая подготовка	**Цель:** ознакомить обучаемых с понятием строя, с элементами строя, с порядком подачи и выполнения команд; научить обучаемых занимать свое место в строю, строевой стойке, выполнению команд согласно Строевому Уставу; воспитать у обучаемых любовь к ВС РФ, к строевой подготовке; формирование психологической готовности к военно-профессиональной деятельности.	Спортивный зал
Практическое занятие № 10. Огневая подготовка	**Цель:** уметь выполнять неполную разборку и сборку автомата Калашникова; готовить автомат к стрельбе; вести стрельбу из автомата по неподвижным целям.	Спортивный коврик, макет учебный автомата Калашникова АК-74-М, магазин АК-74 с учебными патронами;
Практическое занятие № 11. Тактическая подготовка	**Цель:** изучить особенности тактической подготовки.	Не требуется
Практическое занятие № 12. Физическая подготовка	**Цель:** выполнить нормативы для проверки физической подготовленности	Спортивный зал
Практическое занятие № 13. Радиационная, химическая и биологическая защита	**Цель:** научиться характеризовать методы определения радиоактивного и химического загрязнения с помощью приборов для	Аптечка индивидуальная, Противогазы ГП-7 (рост 1,2,3), комплект индивидуальных дозиметров ДП-22В, Костюм защитный ОЗК

	радиационной и химической разведки, радиационного контроля; научиться пользоваться комплектом индивидуальных дозиметров ДП-22В познакомиться со средствами индивидуальной защиты органов дыхания и правилами их применения.	Л-1; Пакет противохимический индивидуальный ИПП-1, Респиратор «Бриз-1201»
Практическое занятие № 14. Военно-медицинская подготовка	**Цель:** овладеть навыками в приемах проведения реанимационных мероприятий.	Робот – тренажер, манекен для СЛР (сердечно-легочной реанимации) с накладками ран. (Модель KAR/CPR650).
Практические занятия (девушки)		
Практическое занятие № 7. Понятие первой (доврачебной) помощи. Общие правила оказания первой помощи. Перечень состояний, при которых оказывается первая помощь. Признаки жизни. Общие правила оказания первой помощи. Федеральный закон «Об основах охраны здоровья граждан Российской Федерации»	**Цель:** изучить понятие первой медицинской помощи, ее основные правила.	Не требуется
Практическое занятие № 8. Общие сведения о ранах, осложнениях ран, способах остановки кровотечений и обработки ран. Совершенствование навыков оказания первой медицинской помощи при кровотечениях	**Цель:** овладеть навыками в способах остановки кровотечений и обработки ран.	Аптечка индивидуальная (КИГЗ); Сумка санитарная (укладка по пр 61н).
Практическое занятие № 9. Понятие о десмургии. Правила наложения повязок при ранениях головы, туловища, верхних и нижних конечностей. Совершенствование навыков наложения повязок на голову, туловище, верхние и нижние конечности	**Цель:** научиться отрабатывать приемы наложения повязок на голову, туловище, верхние и нижние конечности	Аптечка индивидуальная (КИГЗ); Сумка санитарная (укладка по пр 61н).
Практическое занятие № 10. Первая (доврачебная) помощь при ушибах, переломах, вывихах, растяжениях связок и синдроме длительного сдавливания	**Цель:** овладеть навыками в приемах оказания первой медицинской помощи при ушибах мягких тканей и вывихах крупных суставов.	Аптечка индивидуальная (КИГЗ); Комплект шин транспортных лестничных; Носилки бескаркасные с чехлом; Сумка санитарная (укладка по пр 61н).

Практическое занятие № 11. Первая (доврачебная) помощь при ожогах	**Цель:** научиться оказывать приемы первой помощи при ожогах	Аптечка индивидуальная (КИГЗ)
Практическое занятие № 12. Первая (доврачебная) помощь при поражении электрическим током	**Цель:** научиться оказывать приемы первой помощи при поражении электрическим током	Аптечка индивидуальная (КИГЗ); Сумка санитарная (укладка по пр 61н)
Практическое занятие № 13. Первая (доврачебная) помощь при утоплении	**Цель:** научиться оказывать приемы спасения тонущих на воде и оказывать им первую медицинскую помощь	Не требуется
Практическое занятие № 14. Первая (доврачебная) помощь при перегревании, переохлаждении организма, при обморожении и общем замерзании	**Цель:** научиться оказывать первую помощь при перегревании, переохлаждении организма, при обморожении и общем замерзании.	Аптечка индивидуальная (КИГЗ); Сумка санитарная (укладка по пр 61н)
Практическое занятие № 15. Первая (доврачебная) помощь при отравлении	**Цель:** научиться оказывать первую помощь при отравлении	Аптечка индивидуальная (КИГЗ)
Практическое занятие № 16. Доврачебная помощь при клинической смерти. Совершенствование на тренажере навыков оказания первой помощи при клинической смерти	**Цель:** овладеть навыками в приемах проведения реанимационных мероприятий.	Робот – тренажер, манекен для СЛР (сердечно-легочной реанимации) с накладками ран. (Модель KAR/CPR650)
Практическое занятие № 17. Оказание первой медицинской помощи при укусах змей, насекомых и животных	**Цель:** овладеть навыками в приемах оказание первой медицинской помощи при укусах змей, насекомых и животных	Сумка санитарная (укладка по пр 61н)
Практическое занятие № 18. Средства индивидуальной защиты от оружия массового поражения. Отработка приемов пользования СИЗ органов дыхания и ОЗК. Приборы радиационной и химической разведки и контроля. Радиационная, химическая и биологическая защита	**Цель:** познакомиться со средствами индивидуальной защиты органов дыхания и правилами их применения	Аптечка индивидуальная, Противогазы ГП-7, комплект индивидуальных дозиметров ДП-22В, Костюм защитный ОЗК Л-1; пакет противохимический индивидуальный ИПП-1
Практическое занятие № 19. Основы стрельбы из огнестрельного оружия. Принятие положения для стрельбы, подготовка автомата к стрельбе, прицеливание. Меры безопасности при	**Цель:** уметь выполнять неполную разборку и сборку автомата Калашникова; готовить автомат к стрельбе; вести стрельбу из автомата по неподвижным целям.	Спортивный коврик, макет учебный автомата Калашникова АК-74-М, магазин АК-74 с учебными патронами;

стрельбе		
Практическое занятие № 20. Практическая стрельба	**Цель:** научиться собирать и разбирать пневматическое оружие, производить стрельбу по мишеням.	Лазерный тир

3 УСЛОВИЯ РЕАЛИЗАЦИИ УЧЕБНОЙ ДИСЦИПЛИНЫ

3.1 Материально-техническое обеспечение

Для реализации программы учебной дисциплины предусмотрены следующие специальные помещения:

Кабинет *«Кабинет безопасности жизнедеятельности и охраны труда»,* оснащенный в соответствии с приложением 3 образовательной программы.

Помещение для воспитательной работы, оснащенное в соответствии с приложением 3 образовательной программы.

Компьютерный класс, оснащенный в соответствии с приложением 3 образовательной программы.

3.2 Учебно-методическое и информационное обеспечение реализации программы

Основные источники:

1. Косолапова, Н. В. Безопасность жизнедеятельности : учебник / Н. В. Косолапова, Н. А. Прокопенко. — Москва : КноРус, 2026. — 222 с. — ISBN 978-5-406-15487-8. — URL: https://book.ru/book/959996 (дата обращения: 30.03.2026). — Текст : электронный.
2. Каменская, Е. Н. Безопасность жизнедеятельности и управление рисками : учебное пособие / Е. Н. Каменская. — Москва : РИОР : ИНФРА-М, 2024. — 251 с. — (Высшее образование). — DOI: https://doi.org/10.12737/17942. - ISBN 978-5-369-01541-4. - Текст : электронный. - URL: https://znanium.ru/catalog/product/2122055 (дата обращения: 30.03.2026). – Режим доступа: по подписке.
3. Микрюков, В. Ю. Безопасность жизнедеятельности. : учебник / В. Ю. Микрюков. — Москва : КноРус, 2026. — 282 с. — ISBN 978-5-406-16177-7. — URL: https://book.ru/book/962331 (дата обращения: 30.03.2026). — Текст : электронный.

Дополнительные источники:

1. Липски, С. А. Безопасность жизнедеятельности : учебник / С. А. Липски, А. В. Фаткулина. — Москва : КноРус, 2026. — 241 с. — ISBN 978-5-406-15130-3. — URL: https://book.ru/book/960931 (дата обращения: 30.03.2026). — Текст : электронный.
2. Микрюков, В. Ю. Основы военной службы: строевая, огневая и тактическая подготовка, военная топография : учебник / В.Ю. Микрюков. — 2-е изд., испр. и доп. — Москва : ФОРУМ : ИНФРА-М, 2024. — 384 с. — (Среднее профессиональное образование). - ISBN 978-5-00091-623-0. - Текст : электронный. - URL: https://znanium.ru/catalog/product/2131539 (дата обращения: 30.03.2026). – Режим доступа: по подписке.
3. Безопасность жизнедеятельности: основы военной службы: учебное пособие / М. Т. Гайсина; Магнитогорский гос. технический ун-т им. Г. И. Носова. - Магнитогорск: МГТУ им. Г.И. Носова, 2019. – 1 CD-ROM. – Загл. с титул. экрана. - URL https://magtu.informsystema.ru/uploader/fileUpload?na (дата обращения: 08.12.2021). - Макрообъект. - Текст: электронный. - Сведения доступны также на CD-ROM.

Интернет-ресурсы:

1. Единый портал интернет-тестирования в сфере образования : сайт. - URL : https://i-exam.ru (дата обращения 21.03.2026). - Текст: электронный.
2. Сайт МЧС РФ : официальный сайт. - URL : https://www.mchs.gov.ru/ministerstvo (дата обращения 21.03.2026). - Текст: электронный.
3. Сайт МВД РФ : официальный сайт. - URL : www.mvd.ru (дата обращения 21.03.2026). - Текст: электронный.
4. Сайт Минобороны : официальный сайт. - URL : www.mil.ru (дата обращения 21.03.2026). - Текст: электронный.

4 КОНТРОЛЬ И ОЦЕНКА РЕЗУЛЬТАТОВ ОСВОЕНИЯ УЧЕБНОЙ ДИСЦИПЛИНЫ

Контроль и оценка результатов освоения дисциплины осуществляется преподавателем в процессе текущего контроля и промежуточной аттестации.

4.1 Текущий контроль

№	Контролируемые разделы (темы) учебной дисциплины	Контролируемые результаты	Наименование оценочного средства	Критерии оценки
1	Раздел 1 Организация защиты и жизнеобеспечения населения в чрезвычайных ситуациях	ОК 06 ОК 07	Тест Кейс-задача / ситуационная задача Практическая работа (практическое задание)	См. ниже
2	Раздел 2 Основы военной службы	ОК 06 ОК 07 ОК 08	Тест Кейс-задача / ситуационная задача Практическая работа (практическое задание)	См. ниже

Критерии оценки практического задания:

«5» (отлично): выставляется студенту, если расчетная и графическая части выполнены в полном объеме, решение оформлено с соблюдением установленных правил; студент свободно владеет теоретическим материалом, безошибочно применяет его при решении задач.

«4» (хорошо): выставляется студенту, если при выполнении задания допущены незначительные ошибки, решение оформлено с соблюдением установленных правил; студент свободно владеет теоретическим материалом, безошибочно применяет его при решении задач;

«3» (удовлетворительно): выставляется студенту, если задание выполнено с «грубыми» ошибками, решение оформлено без соблюдения установленных правил;

«2» (неудовлетворительно): выставляется студенту, если работа не выполнена/

Критерии оценки тестирования:

За правильно выполненное действие, задание выставляется положительная оценка – 1 балл.

За неправильно выполненное действие, задание выставляется отрицательная оценка – 0 баллов.

Для оценки образовательных достижений обучающихся применяется универсальная шкала.

Процент результативности (правильных ответов)	Качественная оценка уровня подготовки	
	балл (отметка)	вербальный аналог
90 ÷ 100	5	отлично
80 ÷ 89	4	хорошо
70 ÷ 79	3	удовлетворительно
менее 70	2	неудовлетворительно

Критерии оценки за учебные сборы:

- «отлично», если оценки, полученные по тактической и огневой подготовке, - «отлично», а по строевой - не ниже «хорошо», при примерном или удовлетворительном поведении;
- «хорошо», если оценки, полученные по тактической и огневой подготовке, - не ниже «хорошо», а по строевой - не ниже «удовлетворительно», при примерном или удовлетворительном поведении;

- «удовлетворительно», если не более чем по одному разделу учебной программы получена оценка «неудовлетворительно» при примерном или удовлетворительном поведении;
- «неудовлетворительно», если по двум и более разделам учебной программы получены оценки «неудовлетворительно».

4.2 Промежуточная аттестация

Промежуточная аттестация обучающихся осуществляется по завершении изучения дисциплины и позволяет определить качество и уровень ее освоения.

Форма промежуточной аттестации по дисциплине «Безопасность жизнедеятельности» - зачет с оценкой.

Результаты обучения	**Оценочные средства для промежуточной аттестации**
ОК 06 ОК 07	**Типовые задания:** 1. Максимальное количество вредных веществ в окружающей среде, не оказывающее вредного воздействия на здоровье человека, называется предельно допустимым(-ой) … уровнем выбросом сбросом концентрацией 2. Производственный фактор, воздействие которого на работающего в определенных условиях приводит к травме или к другому внезапному резкому ухудшению здоровья, называется… вредным опасным биотическим абиотическим 3. Наиболее эффективным средством защиты органов дыхания в случае неизвестного состава и концентрации вредных веществ является … противопыльная тканевая маска респиратор фильтрующий ватно-марлевая повязка изолирующий противогаз 4. Повышение уровня воды водотока, водоема или подземных вод, приводящее к образованию свободной поверхности воды на участке территории, называется … (Слово введите в поле ответов в форме соответствующего падежа.) затоплением 5. К поражающему фактору пожара, затрудняющему ориентирование, относится … отсутствие искусственного освещения задымление пониженная концентрация кислорода отсутствие естественного освещения 6. К физическим факторам производственной среды относится(-ятся) … электрический ток

	динамические перегрузки загазованность рабочей зоны статические перегрузки 7. К метеорологическим опасным явлениям относятся … наводнение мороз лавина ураган 8. Силами гражданской обороны являются … воинские части Вооруженных Сил РФ гражданские организации гражданской обороны общественные формирования войска гражданской обороны 9. Внезапное, непредусмотренное освобождение механической, химической, т радиационной и иной энергии называется _____ катастрофой. техногенной производственной экологической транспортной 10. Повышенная или сниженная влажность воздуха относится к вредным _____факторам. биологическим физическим химическим психофизиологическим 11. Чрезвычайная ситуация (ЧС), масштабы которой не выходят за пределы пункта, называется… региональной местной локальной объектовой 12. Любовь гражданина к своей Родине, народу, его истории, языку и на культуре называется… (Слово введите в поле ответов в форме соответствующе Патриотизмом 13. Щели открытые и перекрытые, землянки, погреба являются … убежищами простейшими укрытиями подвальными помещениями противорадиационными укрытиями 14. Система мероприятий по обучению и воспитанию военнослужащих, боевому слаживанию частей и подразделений для подготовки их к ведению совместных боевых действий или выполнению других задач называется …

	служебно-боевой деятельностью реальными боевыми действиями учебно-боевой подготовкой мобилизацией Вооруженных Сил 15. Основным документом, определяющим задачи, правовые основы их осущ полномочия органов государственной власти Российской Федерации всех области гражданской обороны, является Федеральный закон … «О гражданской обороне» «О военном положении» «О безопасности» «Об обороне» 16. Военнослужащий несет уголовную ответственность за … нарушение норм морали дезертирство сопротивление начальнику нарушение воинской дисциплины 17. Моральное качество, характеризующее поведение и моральн военнослужащего, которому присущи бесстрашие, храбрость, смелость, на (Слово введите в поле ответов в форме соответствующего падежа.) Отвагой
ОК 06 ОК 07	**Решите кейс-задачи:** Ситуационная задача Вы находитесь в квартире и неожиданно почувствовали острое жжение и боль во рту, горле и глазах, сильное слезотечение, кашель. Вы услышали завывание сирен, включили телевизор. Там шли передачи только центрального телевидения, а приёмника местного вещания у вас нет. Вместе с родителями вы быстро закрыли балконную дверь и форточки. Определить: а) какое ОВ проникло в вашу квартиру; б) какие срочные меры защиты необходимо принять всем членам семьи, поражённым этим веществом. Ситуационная задача Это вещество, кроме своего обычного назначения, нередко ещё именуется как невидимый яд. Он действительно не имеет ни цвета, ни запаха, и наши органы чувств этот газ не ощущают. Из-за этого коварного свойства он унёс немало человеческих жизней. При лёгкой степени отравления у человека начинает болеть и кружиться голова, шумит в ушах, темнеет в глазах, ощущается тошнота, рвота, мышечная слабость. Определить: а) как называется это вещество; б) какие средства защиты использовать при появлении вещества в атмосфере;

	Ситуационная задача Находясь дома, вы внезапно услышали приёмник местного вещания и уловили из передаваемого текста обрывки фраз: «…авария…Кучино…всем жителям микрорайона… ждите наших указаний….». Попытка прослушать всю информацию оказалась безрезультатной. Форточки в вашей квартире оказались открыты. Вскоре вы почувствовали ощущение горечи и металлического привкуса во рту. Ваша семья встревожилась. Отец начал звонить по телефону, а мать выбежала к соседям. Ваш младший брат начал жаловаться на раздражение горла, жжение во рту, «одревеснение», головокружение, слабость. Определить: а) что произошло в районе платформы Кучино? б) по первым признакам поражения установить характер вещества, проникающего в вашу квартиру. в) принять меры защиты и оказать помощь пострадавшим. г) принять решение о дальнейших действиях. Ситуационная задача Определите правильные действия при землетрясении, при затоплении, при урагане. Составьте сообщение для передачи информации по радио для населения в одном из данных ЧС. Ситуационная задача Определите правильные действия при выбросе хлора в Магнитогорске. Продемонстрируйте способ пользования противогазом ГП-5 Ситуационная задача Определите правильные действия при радиоактивном заражении местности. Продемонстрируйте ваши действия в первые часы радиационного выброса Ситуационная задача Определите порядок действий руководителя при возникновении пожара. Продемонстрируйте прием пользования порошковым огнетушителем. Ситуационная задача Определите правильные действия при выбросе аммиака в Магнитогорске. Продемонстрируйте способ пользования противогазом ГП-5

Критерии оценки зачета с оценкой

«Отлично» - теоретическое содержание курса освоено полностью, без пробелов, умения сформированы, все предусмотренные программой учебные задания выполнены, качество их выполнения оценено высоко.

«Хорошо» - теоретическое содержание курса освоено полностью, без пробелов, некоторые умения сформированы недостаточно, все предусмотренные программой учебные задания выполнены, некоторые виды заданий выполнены с ошибками.

«Удовлетворительно» - теоретическое содержание курса освоено частично, но пробелы не носят существенного характера, необходимые умения работы с освоенным материалом в

основном сформированы, большинство предусмотренных программой обучения учебных заданий выполнено, некоторые из выполненных заданий содержат ошибки.

«Неудовлетворительно» - теоретическое содержание курса не освоено, необходимые умения не сформированы, выполненные учебные задания содержат грубые ошибки.

Приложение 1

ОБРАЗОВАТЕЛЬНЫЕ ТЕХНОЛОГИИ

При проведении теоретических и практических/лабораторных занятий используются следующие педагогические технологии:

№ п/п	Название образовательной технологии (с указанием автора)	Цель использования образовательной технологии	Планируемый результат использования образовательной технологии	Описание порядка использования (алгоритм применения) технологии в практической профессиональной деятельности
1	Здоровьесберегающая технология (Н. К. Смирнов)	обеспечение санитарно-гигиенического состояния учебного помещения (освещение, проветривание, температурный режим и пр.); проведение «физкультминутки», «физкультпаузы» во время занятия; -наличие «эмоциональных разрядок»: шуток, улыбок, юмористических или поучительных картинок, поговорок, известных высказываний с комментариями и т.п.	Соблюдение оптимального воздушно-теплового режима в аудитории; поддержание работоспособности обучающихся на занятии; позитивная психологическая атмосфера.	Контроль освещения во время проведения занятия; Проветривание. Физкультпауза. Эмоциональные разрядки. Своевременное завершение урока.
2	Кейс-технология (Гарвардская юридическая школа, а Христофор Колумб Лэнгделл автор case-study.	Направлены на совершенствование познавательных способностей обучающихся, осмысления и закрепления учебного материала.	Соотнесение теоретических и практических знаний.	Распределение обучающихся по малым группам (5-6 человек); знакомство обучающихся с ситуацией, системой оценивания решений проблемы, сроками выполнения заданий организация

				работы обучающихся в малых группах организация представлений решений в малых группах; оценивание обучающихся преподавателем или самооценивание
3	Анализ конкретной ситуации	Научиться самостоятельно анализировать чрезвычайные ситуации	Обучающийся самостоятельно анализирует чрезвычайную ситуацию, самостоятельно осуществляет текущий контроль	Ситуации (отрывки) из художественных произведений, по которым надо определить о каком стихийном бедствии идет речь, признаки (предвестники) возникновения, способы защиты. Аварии с выбросом АХОВ; Радиационно опасные объекты; Пожаро- и взрывоопасные объекты; Аварии на коммунальных системах жизнеобеспечения.
4	Информационно-коммуникационные технологии Гарольд Дж. Ливитт и Томас Л. Уислер	Наглядное усвоение материала	Обеспечить положительную мотивацию обучения, рационально организовать учебный процесс, повысить эффективность урока.	Представление презентации, фильма. Работа с представленным материалом
5	Технология развития критического мышления через чтение и письмо (Ж. Пиаже)	Развитие умения подвергать сомнению достоверность и авторитетность	Активизация умственной деятельности; умение анализировать, аргументировать,	Стадия вызова: предоставление возможности сформулировать тему, цель, составить план

		информации, проверять логику доказательств, делать выводы, принимать решения.	рефлексировать.	занятия. Стадия осмысления: получение новой информации; соотнесение ее с собственными знаниями и умениями. Стадия рефлексии: целостное осмысление и обобщение полученной информации на основе обмена мнениями между обучающимися друг с другом и преподавателем

Приложение 2.20 к ОПОП-П по специальности
15.02.03 Монтаж, техническое обслуживание и ремонт
гидравлического и пневматического оборудования (по отраслям)

Министерство науки и высшего образования Российской Федерации

Федеральное государственное бюджетное образовательное учреждение
высшего образования
«Магнитогорский государственный технический университет
им. Г. И. Носова»
Многопрофильный колледж

РАБОЧАЯ ПРОГРАММА УЧЕБНОЙ ДИСЦИПЛИНЫ
СГ.04 ФИЗИЧЕСКАЯ КУЛЬТУРА
«социально-гуманитарного цикла»
программы подготовки специалистов среднего звена
специальности 15.02.03 Монтаж, техническое обслуживание и ремонт гидравлического и пневматического оборудования (по отраслям)

Квалификация: техник - механик

Форма обучения
очная на базе основного общего образования

Рабочая программа учебной дисциплины «Физическая культура» разработана на основе Федерального государственного образовательного стандарта по специальности среднего профессионального образования 15.02.03 Монтаж, техническое обслуживание и ремонт гидравлического и пневматического оборудования (по отраслям), утвержденного приказом Министерства просвещения Российской Федерации от «30» ноября 2023 года №908.

Организация-разработчик: Многопрофильный колледж ФГБОУ ВО «Магнитогорский государственный технический университет им. Г. И. Носова»

Разработчик (и):
преподаватель отделения №1 «Общеобразовательной подготовки»
Многопрофильного колледжа ФГБОУ ВО «МГТУ им. Г.И. Носова»
Алексей Владимирович Каширин

ОДОБРЕНО

Предметно комиссией «Физической культуры»
Председатель Н.В. Рыбаков
Протокол № 5 от «22» января 2025г.

Методической комиссией МпК
Протокол № 3 от «19» февраля 2025г.

СОДЕРЖАНИЕ

1 ОБЩАЯ ХАРАКТЕРИСТИКА РАБОЧЕЙ ПРОГРАММЫ УЧЕБНОЙ ДИСЦИПЛИНЫ.. 1020
1.1 Цель и место дисциплины в структуре образовательной программы 1020
1.2 Перечень планируемых результатов освоения дисциплины: 1020
1.3 Обоснование часов учебной дисциплины в рамках вариативной части 1021
2 СТРУКТУРА И СОДЕРЖАНИЕ УЧЕБНОЙ ДИСЦИПЛИНЫ 1022
2.1 Трудоемкость освоения дисциплины 1022
2.2 Тематический план и содержание учебной дисциплины 1023
3 УСЛОВИЯ РЕАЛИЗАЦИИ УЧЕБНОЙ ДИСЦИПЛИНЫ 1033
3.1 Материально-техническое обеспечение 1033
3.2 Учебно-методическое и информационное обеспечение реализации программы 1033
4 КОНТРОЛЬ И ОЦЕНКА РЕЗУЛЬТАТОВ ОСВОЕНИЯ УЧЕБНОЙ ДИСЦИПЛИНЫ 1035
4.1 Текущий контроль 1035
4.2 Промежуточная аттестация 1036
ПРИЛОЖЕНИЕ 1 1038

1 ОБЩАЯ ХАРАКТЕРИСТИКА РАБОЧЕЙ ПРОГРАММЫ УЧЕБНОЙ ДИСЦИПЛИНЫ

1.1 Цель и место дисциплины в структуре образовательной программы

Рабочая программа учебной дисциплины «Физическая культура» является частью программы подготовки специалистов среднего звена по специальности 15.02.03 Монтаж, техническое обслуживание и ремонт гидравлического и пневматического оборудования (по отраслям). Рабочая программа составлена для очной формы обучения.

Цель учебной дисциплины: формирование физической культуры личности и способности направленного использования разнообразных средств физической культуры и спорта для сохранения и укрепления здоровья, психофизической подготовки и самоподготовки к будущей профессиональной деятельности.

Дисциплина «Физическая культура» включена в обязательную часть социально-гуманитарного цикла образовательной программы.

1.2 Перечень планируемых результатов освоения дисциплины:

Содержание дисциплины ориентировано на подготовку обучающихся к освоению профессиональных модулей программы подготовки специалистов среднего звена по специальности и овладению следующими общими компетенциями:

ОК 08. Использовать средства физической культуры для сохранения и укрепления здоровья в процессе профессиональной деятельности и поддержания необходимого уровня физической подготовленности.

Результаты освоения дисциплины соотносятся с планируемыми результатами освоения образовательной программы, представленной в разделе 4 ППССЗ.

Требования к результатам освоения дисциплины

Индекс ОК	Результаты освоения	
	Умеет	Знает
ОК 08. Использовать средства физической культуры для сохранения и укрепления здоровья в процессе профессиональной деятельности и поддержания необходимого уровня физической подготовленности	Уд 1 применять разнообразные средства физической культуры, современные технологии укрепления здоровья, самоконтроля и технические навыки для организации здорового образа жизни, поддержания высокой работоспособности, профилактики заболеваний и переутомления, а также для активного участия в спортивной и соревновательной деятельности, включая выполнение нормативов ГТО; Уо 08.01 использовать физкультурно-оздоровительную деятельность для укрепления здоровья, достижения жизненных и профессиональных целей;	Зд 1 способы укрепления здоровья с помощью физической культуры, контроля своего физического развития; Зо 08.01 роль физической культуры в общекультурном, профессиональном и социальном развитии человека; Зо 08.02 основы здорового образа жизни; Зо 08.03 условия профессиональной деятельности и зоны риска физического здоровья для специальности; Зо 08.04 средства профилактики перенапряжения;

	Уо 08.02 применять рациональные приемы двигательных функций в профессиональной деятельности; Уо 08.03 пользоваться средствами профилактики перенапряжения, характерными для данной специальности;	

1.3 Обоснование часов учебной дисциплины в рамках вариативной части

Дополнительные профессиональные компетенции	Дополнительные знания, умения, навыки	Номер и наименование темы	Объем часов	Обоснование включения в рабочую программу
-	-	Тема 2.1 ГТО. Общая физическая подготовка	10	укрепление здоровья, гармоничное и всестороннее развитие личности, воспитание патриотизма
Всего академических часов учебной дисциплины в рамках вариативной части			10	

2 СТРУКТУРА И СОДЕРЖАНИЕ УЧЕБНОЙ ДИСЦИПЛИНЫ

2.1 Трудоемкость освоения дисциплины

Наименование составных частей дисциплины	**Объем в часах**	**в т.ч. в форме практической подготовки**
теоретические занятия (лекции, уроки)	0	0
практические занятия	118	0
лабораторные занятия	0	0
самостоятельная работа	0	0
промежуточная аттестация	0	0
Форма промежуточной аттестации – *зачет с оценкой в 3, 4, 5, 6 семестрах*		

2.2 Тематический план и содержание учебной дисциплины

Наименование разделов и тем учебной дисциплины	Содержание учебного материала, практические занятия	Объем, акад. ч / в том числе в форме практической подготовки, акад.ч.	Код ОК	Коды осваиваемых элементов компетенций
1	2	3	4	5
РАЗДЕЛ 1 НАУЧНО-МЕТОДИЧЕСКИЕ ОСНОВЫ ФОРМИРОВАНИЯ ФИЗИЧЕСКОЙ КУЛЬТУРЫ ЛИЧНОСТИ		**0/0**		
Тема 1.1 Общекультурное и социальное значение физической культуры. Здоровый образ жизни	**Содержание**	0/0		
	Физическая культура и спорт как социальные явления, как явления культуры. Физическая культура личности человека, физическое развитие, физическое воспитание, физическая подготовка и подготовленность, самовоспитание. Сущность и ценности физической культуры. Влияние занятий физическими упражнениями на достижение человеком жизненного успеха. Дисциплина «Физическая культура» в системе среднего профессионального образования. Социально-биологические основы физической культуры. Характеристика изменений, происходящих в организме человека под воздействием выполнения физических упражнений, в процессе регулярных занятий. Эффекты физических упражнений. Нагрузка и отдых в процессе выполнения упражнений. Характеристика некоторых состояний организма: разминка, врабатывание, утомление, восстановление. Влияние занятий физическими упражнениями на функциональные возможности человека, умственную и физическую работоспособность, адаптационные возможности человека. Основы здорового образа и стиля жизни. Здоровье человека как ценность и как фактор достижения жизненного	0/0	ОК 08	Зд 1 Зо 08.03 Зо 08.04 Уо 08.02 Уо 08.03

	успеха. Совокупность факторов, определяющих состояние здоровья. Роль регулярных занятий физическими упражнениями в формировании и поддержании здоровья. Компоненты здорового образа жизни. Роль и место физической культуры и спорта в формировании здорового образа и стиля жизни. Двигательная активность человека, её влияние на основные органы и системы организма. Норма двигательной активности, гиподинамия и гипокинезия. Оценка двигательной активности человека и формирование оптимальной двигательной активности в зависимости от образа жизни человека. Формы занятий физическими упражнениями в режиме дня и их влияние на здоровье. Коррекция индивидуальных нарушений здоровья, в том числе, возникающих в процессе профессиональной деятельности, средствами физического воспитания. Пропорции тела, коррекция массы тела средствами физического воспитания			
РАЗДЕЛ 2 УЧЕБНО-ПРАКТИЧЕСКИЕ ОСНОВЫ ФОРМИРОВАНИЯ ФИЗИЧЕСКОЙ КУЛЬТУРЫ ЛИЧНОСТИ		**104/0**		
Тема 2.1 ГТО. Общая физическая подготовка	**Содержание**	16/0		
	Теоретические сведения. Физические качества и способности человека и основы методики их воспитания. Средства, методы, принципы воспитания быстроты, силы, выносливости, гибкости, координационных способностей. Возрастная динамика развития физических качеств и способностей. Взаимосвязь в развитии физических качеств и возможности направленного воспитания отдельных качеств. Особенности физической и функциональной подготовленности. Двигательные действия. Построения, перестроения, различные виды ходьбы, комплексы общеразвивающих упражнений, в том числе, в парах, с предметами. Физическая подготовка к выполнению нормативов комплекса «Готов к труду и обороне»	0/0	ОК 08	Зд 1 Зо 08.01 Зо 08.02
	в том числе практические занятия	10/0		
	Выполнение построений, перестроений, различных видов ходьбы,	10/0	ОК 08	Уд 1

	беговых и прыжковых упражнений, комплексов общеразвивающих упражнений, в том числе, в парах, с предметами			Уо 08.01
	Контрольные нормативы	6/0		
	1. Прыжки через скакалку. 2. Подтягивание из виса на высокой (низкой) перекладине. 3. Сгибание и разгибание рук. 4. Поднимание туловища из положения лежа на спине. 5. Упражнение на гибкость. 6. Прыжок в длину с места. 7. Рывок гири 16 кг.	6/0	ОК 08	Уд 1 Уо 08.01
Тема 2.2 Лёгкая атлетика	**Содержание**	20/0		
	Техника и тактика бега на короткие, средние и длинные дистанции, бега по прямой и виражу, на стадионе и пересечённой местности, Эстафетный бег. Техника спортивной и оздоровительной ходьбы. Прыжки в длину.	0/0	ОК 08	Зд 1 Зо 08.01 Зо 08.02
	в том числе практические занятия	14/0		
	1. Совершенствование и закрепление техники двигательных действий. 2. Сообщение теоретических сведений (техника безопасности, правила соревнований, техника выполнения двигательных действий, прикладное значение). 3. Воспитание двигательных качеств и способностей: – воспитание быстроты в процессе занятий лёгкой атлетикой; – воспитание скоростно-силовых качеств в процессе занятий лёгкой атлетикой; – воспитание выносливости в процессе занятий лёгкой атлетикой; – воспитание координации движений в процессе занятий лёгкой атлетикой.	14/0	ОК 08	Уд 1 Уо 08.01
	Контрольные нормативы	6/0		
	1. Бег на короткие дистанции (30, 60,100, 200, 400 м)	6/0	ОК 08	Уд 1

	2. Бег на средние дистанции (800, 1000, 1500 м) 3. Бег на длинные дистанции (2000, 3000, 5000 м) 4. Прыжки в длину. 5. Челночный бег.			Уо 08.01
Тема 2.3 Спортивные игры		74/0		
Тема 2.3.1 Баскетбол	**Содержание**	18/0		
	Перемещения по площадке. Ведение мяча. Передачи мяча: двумя руками от груди, с отскоком от пола, одной рукой от плеча, снизу, сбоку. Ловля мяча: двумя руками на уровне груди, «высокого мяча», с отскоком от пола. Броски мяча по кольцу с места, в движении. Тактика игры в нападении. Индивидуальные действия игрока без мяча и с мячом, групповые и командные действия игроков. Тактика игры в защите в баскетболе. Групповые и командные действия игроков. Двусторонняя игра.	0/0	ОК 08	Зд 1 Зо 08.01 Зо 08.02
	в том числе практические занятия	14/0		
	1. Совершенствование и закрепление техники двигательных действий. 2. Сообщение теоретических сведений (техника безопасности, правила соревнований, техника выполнения двигательных действий, прикладное значение). 3. Воспитание двигательных качеств и способностей: – воспитание быстроты в процессе занятий спортивными играми; – воспитание скоростно-силовых качеств в процессе занятий спортивными играми; – воспитание выносливости в процессе занятий спортивными играми. – воспитание координации движений в процессе занятий спортивными играми. 4. Тренировочные игры, двусторонние игры на счет. Судейство.	14/0	ОК 08	Уд 1 Уо 08.01
	Контрольные нормативы	4/0		
	1. Техника выполнения бросков из-под кольца.	4/0	ОК 08	Уд 1

	2. Техника выполнений штрафных бросков. 3. Техника выполнения трехочковых бросков. 4. Технические действия (остановки, бросок после двух шагов).			Уо 08.01
Тема 2.3.2 Волейбол	**Содержание**	18/0		
	Стойки в волейболе. Перемещение по площадке. Подача мяча: нижняя прямая, нижняя боковая, верхняя прямая, верхняя боковая. Приём мяча. Передачи мяча. Нападающие удары. Блокирование нападающего удара. Страховка у сетки. Расстановка игроков. Тактика игры в защите, в нападении. Индивидуальные действия игроков с мячом, без мяча. Групповые и командные действия игроков. Взаимодействие игроков. Учебная игра.	0/0	ОК 08	Зд 1 Зо 08.01 Зо 08.02
	в том числе практические занятия	14/0		
	1. Совершенствование и закрепление техники двигательных действий. 2. Сообщение теоретических сведений (техника безопасности, правила соревнований, техника выполнения двигательных действий, прикладное значение). 3. Воспитание двигательных качеств и способностей: – воспитание быстроты в процессе занятий спортивными играми. – воспитание скоростно-силовых качеств в процессе занятий спортивными играми. – воспитание выносливости в процессе занятий спортивными играми. – воспитание координации движений в процессе занятий спортивными играми. 4. Тренировочные игры на счет. Судейство.	14/0	ОК 08	Уд 1 Уо 08.01
	Контрольные нормативы	4/0		
	1. Техника выполнения передач. 2. Техника выполнения подач. 3. Техника выполнения нападающего удара.	4/0	ОК 08	Уд 1 Уо 08.01

Тема 2.3.3 Бадминтон	**Содержание**	8/0		
	Способы хватки ракетки, игровые стойки, передвижения по площадке, жонглирование воланом. Удары: сверху правой и левой сторонами ракетки, удары снизу и сбоку слева и справа, подрезкой справа и слева. Подачи в бадминтоне: снизу и сбоку. Приёма волана. Тактика игры в бадминтон. Особенности тактических действий спортсменов, выступающих в одиночном и парном разряде. Защитные, контратакующие и нападающие тактические действия. Тактика парных встреч: подачи, передвижения, взаимодействие игроков. Двусторонняя игра.	0/0	ОК 08	Зд 1 Зо 08.01 Зо 08.02
	в том числе практические занятия	6/0		
	1. Совершенствование и закрепление техники двигательных действий. 2. Сообщение теоретических сведений (техника безопасности, правила соревнований, техника выполнения двигательных действий, прикладное значение). 3. Воспитание двигательных качеств и способностей: – воспитание быстроты в процессе занятий спортивными играми. – воспитание скоростно-силовых качеств в процессе занятий спортивными играми. – воспитание выносливости в процессе занятий спортивными играми. – воспитание координации движений в процессе занятий спортивными играми. 4. Тренировочные одиночные и парные игры на счет. Судейство.	6/0	ОК 08	Уд 1 Уо 08.01
	Контрольные нормативы	2/0		
	1. Техника выполнения подачи. 2. Техника выполнения атакующего удара.	2/0	ОК 08	Уд 1 Уо 08.01
Тема 2.3.4 Настольный теннис	**Содержание**	8/0		
	Стойки игрока. Способы держания ракетки: горизонтальная	0/0	ОК 08	Зд 1

	хватка, вертикальная хватка. Передвижения: шаги, прыжки, рывки. Технические приёмы: подача, подрезка, срезка, накат, поставка, топ-спин, топс-удар, сеча. Тактика игры, стили игры. Тактические комбинации. Тактика одиночной и парной игры. Двусторонняя игра.			Зо 08.01 Зо 08.02
	в том числе практические занятия	6/0		
	1. Совершенствование и закрепление техники двигательных действий. 2. Сообщение теоретических сведений (техника безопасности, правила соревнований, техника выполнения двигательных действий, прикладное значение). 3. Воспитание двигательных качеств и способностей: – воспитание быстроты в процессе занятий спортивными играми. – воспитание скоростно-силовых качеств в процессе занятий спортивными играми. – воспитание выносливости в процессе занятий спортивными играми. – воспитание координации движений в процессе занятий спортивными играми. 4. Тренировочные одиночные и парные игры на счет. Судейство.	6/0	ОК 08	Уд 1 Уо 08.01
	Контрольные нормативы	2/0		
	1. Техника выполнения подачи. 2. Набивание мяча.	2/0	ОК 08	Уд 1 Уо 08.01
Тема 2.3.5 Мини футбол	**Содержание**	16/0		
	Техника безопасности на занятиях футболом. Техника выполнения приёмов игры: удар по летящему мячу средней частью подъема ноги, удары головой на месте и в прыжке, остановка мяча ногой, грудью, отбор мяча, обманные движения, техника игры вратаря. Тактика игры в футбол: тактика защиты, тактика нападения. Правила игры. Игра по упрощенным правилам	0/0	ОК 08	Зд 1 Зо 08.01 Зо 08.02

	на площадках разных размеров. Игра по правилам.			
	в том числе практические занятия	12/0		
	1. Совершенствование и закрепление техники двигательных действий. 2. Сообщение теоретических сведений (техника безопасности, правила соревнований, техника выполнения двигательных действий, прикладное значение). 3. Воспитание двигательных качеств и способностей: – воспитание быстроты в процессе занятий спортивными играми; – воспитание скоростно-силовых качеств в процессе занятий спортивными играми; – воспитание выносливости в процессе занятий спортивными играми; – воспитание координации движений в процессе занятий спортивными играми. 4. Тренировочные игры, двусторонние игры на счет. 5. Судейство.	12/0	ОК 08	Уд 1 Уо 08.01
	Контрольные нормативы	4/0		
	Выполнить комплекс упражнений в избранном виде аэробики.	4/0	ОК 08	Уд 1 Уо 08.01
РАЗДЕЛ 3 ПРОФЕССИОНАЛЬНО-ПРИКЛАДНАЯ ФИЗИЧЕСКАЯ ПОДГОТОВКА (ППФП)		**14/0**		
Тема 3.1 Сущность и содержание ППФП в достижении высоких профессиональных результатов	**Содержание**	6/0		
	Значение психофизической подготовки человека к профессиональной деятельности. Социально-экономическая обусловленность необходимости подготовки человека к профессиональной деятельности. Основные факторы и дополнительные факторы, определяющие конкретное содержание ППФП студентов с учётом специфики будущей профессиональной деятельности. Цели и задачи ППФП с учётом специфики будущей профессиональной деятельности.	0/0	ОК 08	Зд 1 Зо 08.03 Зо 08.04

	Профессиональные риски, обусловленные спецификой труда. Анализ профессиограммы. Средства, методы и методика формирования профессионально значимых двигательных умений и навыков. Средства, методы и методика формирования профессионально значимых физических и психических свойств и качеств. Средства, методы и методика формирования устойчивости к профессиональным заболеваниям. Прикладные виды спорта. Прикладные умения и навыки. Оценка эффективности ППФП.			
	в том числе практические занятия	6/0		
	1. Разучивание, закрепление и совершенствование профессионально значимых двигательных действий. 2. Формирование профессионально значимых физических качеств. 3. Самостоятельное проведение студентом комплексов профессионально-прикладной физической культуры в режиме дня специалиста.	6/0	ОК 08	Уд 1 Уо 08.02 Уо 08.03
Тема 3.2 Атлетическая гимнастика (юноши)	**Содержание**	8/0		
	Особенности составления комплексов атлетической гимнастики в зависимости от решаемых задач. Особенности использования атлетической гимнастики как средства физической подготовки к службе в армии. Упражнения на блочных тренажёрах для развития основных мышечных группы. Упражнения со свободными весами: гантелями, штангами. Упражнения с собственным весом. Техника выполнения упражнений. Методы регулирования нагрузки: изменение веса, исходного положения упражнения, количества повторений. Комплексы упражнений для акцентированного развития определённых мышечных групп. Круговая тренировка. Акцентированное развитие гибкости в процессе занятий атлетической гимнастикой на основе включения специальных	0/0	ОК 08	Зд 1 Зо 08.01 Зо 08.02

	упражнений и их сочетаний			
	в том числе практические занятия	6/0		
	1. Разучивание, закрепление и совершенствование основных элементов техники выполнения упражнений на тренажёрах, с отягощениями. 2. Сообщение теоретических сведений техника безопасности, (о технике выполнения, различных видах упражнений атлетической гимнастики). 3. Воспитание двигательных качеств и способностей через выполнение комплексов атлетической гимнастики с направленным влиянием на развитие определённых мышечных групп: – воспитание силовых способностей в ходе занятий атлетической гимнастикой; – воспитание силовой выносливости в процессе занятий атлетической гимнастикой; – воспитание скоростно-силовых способностей в процессе занятий атлетической гимнастикой; – воспитание гибкости через включение специальных комплексов упражнений. 4. Самостоятельная разработка содержания и проведение занятия или фрагмента занятия.	6/0	ОК 08	Уд 1 Уо 08.01
	Контрольные нормативы	2/0		
	Разработать и выполнить комплекс упражнений на отдельные группы мышц.	2/0	ОК 08	Уд 1 Уо 08.01
Всего:		**118/0**		

3 УСЛОВИЯ РЕАЛИЗАЦИИ УЧЕБНОЙ ДИСЦИПЛИНЫ

3.1 Материально-техническое обеспечение

Для реализации программы учебной дисциплины предусмотрены следующие специальные помещения:

Спортивный зал, оснащенный в соответствии с приложением 3 образовательной программы.

Помещение для воспитательной работы, оснащенное в соответствии с приложением 3 образовательной программы.

Компьютерный класс, оснащенный в соответствии с приложением 3 образовательной программы.

3.2 Учебно-методическое и информационное обеспечение реализации программы

Основные источники:

1. Виленский, М. Я. Физическая культура : учебник / М. Я. Виленский, А. Г. Горшков. — Москва : КноРус, 2026. — 214 с. — ISBN 978-5-406-15281-2. — URL: https://book.ru/book/959228 (дата обращения: 09.04.2026). — Текст : электронный.

2. Аллянов, Ю. Н. Физическая культура : учебник для среднего профессионального образования / Ю. Н. Аллянов, И. А. Письменский. — Москва : Издательство Юрайт, 2023. — 493 с. — (Профессиональное образование). — ISBN 978-5-534-02309-1. — Текст : электронный // Образовательная платформа Юрайт [сайт]. — URL: https://urait.ru/bcode/513286 (дата обращения: 09.04.2026).

3. Киреева, Е. А. Физическая культура. Практикум : учебное пособие / Е. А. Киреева. — Москва : Русайнс, 2026. — 104 с. — ISBN 978-5-466-12277-0. — URL: https://book.ru/book/962802 (дата обращения: 09.04.2026). — Текст : электронный.

Дополнительные источники:

1. Киреева Е. А. Индивидуальный паспорт физического здоровья : учебное пособие [для СПО] / Е. А. Киреева, А. А. Волков ; МГТУ. - Магнитогорск : МГТУ, 2017. - 1 электрон. опт. диск (CD-ROM). - URL: https://host.megaprolib.net/MP0109/Download/MObject/135. — Текст: электронный.

2. Лечебная физическая культура при травмах : учебное пособие / Т.В. Карасёва, А.С. Махов, А.И. Замогильнов, С.Ю. Толстова ; под общ. ред. Т.В. Карасёвой. — Москва : ИНФРА-М, 2024. — 140 с. — (Среднее профессиональное образование). - ISBN 978-5-16-016938-5. - Текст : электронный. - URL: https://znanium.ru/catalog/product/2083374 (дата обращения: 09.04.2026). – Режим доступа: по подписке.

3. Лечебная физическая культура при терапевтических заболеваниях : учебное пособие / Т.В. Карасёва, А.С. Махов, А.И. Замогильнов, С.Ю. Толстова. — Москва : ИНФРА-М, 2023. — 158 с. — (Среднее профессиональное образование). - ISBN 978-5-16-016985-9. - Текст : электронный. - URL: https://znanium.ru/catalog/product/1934005 (дата обращения: 09.04.2026). – Режим доступа: по подписке.

4. Спортивные игры: правила, тактика, техника : учебное пособие для среднего профессионального образования / под общей редакцией Е. В. Конеевой. — 2-е изд., перераб. и доп. — Москва : Издательство Юрайт, 2023. — 322 с. — (Профессиональное образование). — ISBN 978-5-534-13046-1. — Текст : электронный // Образовательная платформа Юрайт [сайт]. — URL: https://urait.ru/bcode/517443 (дата обращения: 09.04.2026).

5. Туревский, И. М. Физическая подготовка: сдача нормативов комплекса ГТО : учебное пособие для среднего профессионального образования / И. М. Туревский, В. Н. Бородаенко, Л. В. Тарасенко. — 2-е изд. — Москва : Издательство Юрайт, 2023. — 148 с. — (Профессиональное образование). — ISBN 978-5-534-11519-2. — Текст : электронный // Образовательная платформа Юрайт [сайт]. — URL: https://urait.ru/bcode/518200 (дата обращения: 09.04.2026).

Периодические издания:

1. Теория и практика физической культуры: научно-теоретический журнал. – ISSN 0040-

3601. [Электронный ресурс]. – Режим доступа: https://dlib.eastview.com/browse/publication/71966 - Загл. с экрана.

Интернет-ресурсы:

1. Всероссийский физкультурно-спортивный комплекс «Готов к труду и обороне» (ГТО) [Электронный ресурс] - Режим доступа: http://www.gto.ru/. - свободный. – Загл. с экрана. Яз. рус.

2. Олимпийский комитет России [Электронный ресурс]. - Режим доступа: https://olympic.ru/. свободный. – Загл. с экрана. Яз. рус.

4 КОНТРОЛЬ И ОЦЕНКА РЕЗУЛЬТАТОВ ОСВОЕНИЯ УЧЕБНОЙ ДИСЦИПЛИНЫ

Контроль и оценка результатов освоения дисциплины осуществляется преподавателем в процессе текущего контроля и промежуточной аттестации.

4.1 Текущий контроль

№	Контролируемые разделы (темы) учебной дисциплины	Контролируемые результаты	Наименование оценочного средства	Критерии оценки
1	Раздел 1 Научно-методические основы формирования физической культуры личности	ОК 08	Тест	«Отлично»- процент правильных ответов 90-100%; «Хорошо» - процент правильных ответов 80-89%; «Удовлетворительно»-процент правильных ответов 70-79%; «Неудовлетворительно»-процент правильных ответов менее 70%
2	Раздел 2 Учебно-практические основы формирования физической культуры личности	ОК 08	Контрольные нормативы (ГТО)	См. критерии ниже
	Тема 2.1 Общая физическая подготовка			
	Тема 2.2 Лёгкая атлетика.			
	Тема 2.3 Спортивные игры			
3	Раздел 3 Профессионально-прикладная физическая подготовка (ППФП	ОК 08		
	Тема 3.1 Сущность и содержание ППФП в достижении высоких профессиональных результатов			
	Тема 3.2 Атлетическая гимнастика			

Критерии оценок контрольных нормативов:

КОНТРОЛЬНЫЕ НОРМАТИВЫ	ЮНОШИ			ДЕВУШКИ		
	5	**4**	**3**	**5**	**4**	**3**
Легкая атлетика						
30 м	4,7	4,9	5,2	5,4	5,6	5,8
60 м	8,2	8,5	8,8	9,7	10,0	10,3
100 м	13,8	14,1	14,4	16,8	17,1	17,4

200 м	29,1	29,5	30,0	35,7	36,1	36,8
1000м (юноши) /500м (девушки)	3.35,0	3.50,0	4.05,0	1.21,0	1.27,0	1.31,0
3000 м (юноши /2000 м (девушки)	14.00,0	14.30,0	15.00,0	11.45,0	12.00,0	12.30,0
Прыжки с места в длину	230 см	220см	210 см	170 см	160 см	150 см
Баскетбол						
Броски из под кольца	9	8	7	8	7	6
Штрафной бросок (из 10 попыток)	3	3	1	3	2	1
Настольный теннис						
Набивание мяча: ладонной поверхностью тыльной поверхностью ребром	 25 25 3	 20 20 2	 15 15 1	 25 25 3	 20 20 2	 15 15 1
Подача: по прямой по диагонали	 5 5	 4 4	 3 3	 5 5	 4 4	 3 3
Бадминтон						
Набивание волана (кол-во раз)	25	20	15	25	20	15
Выполнение подачи по диагонали	7	6	5	7	6	5
Волейбол						
Верхняя передача (над собой)	25	20	15	25	20	15
Верхняя передача (в парах)	20	15	10	20	15	10
Подача мяча через сетку (5 подач)						
Мини-футбол						
Жонглирование мяча	15	10	5	-	-	-
Удар по воротам (5 попаданий)	5	4	3	-	-	-
Общая физическая подготовка						
Подтягивание на высокой перекладине (кол-во раз)	12	10	8	1	-	-
Поднимание туловища из положения лежа на спине (ноги прямые, колени закреплены) кол-во раз за 1 мин Прыжки через скакалку (кол-во раз в 1 мин)	 45 160	 40 150	 35 140	 40 150	 35 140	 30 130
Сгибание и разгибание рук в упоре лежа (кол-во раз)	40	35	30	15	12	10
Атлетическая гимнастика						
Жим штанги лежа (% от массы тела)	60%	50%	40%	-	-	-

4.2 Промежуточная аттестация

Промежуточная аттестация обучающихся осуществляется по завершении изучения дисциплины и позволяет определить качество и уровень ее освоения.

Форма промежуточной аттестации по дисциплине «Физическая культура» - зачет с оценкой.

Результаты обучения	**Оценочные средства для промежуточной аттестации**				
ОК 08	**№ п/п**	**Норматив**	**Оценк**	**2 курс**	**3 курс**

				Юноши	**Девушки**	**Юноши**	**Девушки**
	1	**Бег 100 м (сек)**	**5**	13,8	16,8	13,5	16,5
			4	14,1	17,1	13,8	16,8
			3	14,4	17,4	14,1	17,1
	2	**Упражнение на пресс (кол-во раз за 1 мин)**	**5**	45	40	50	45
			4	40	35	45	40
			3	35	30	40	35
	3	**Бег 1000 м (мин) юноши Бег 500м (мин) девушки**	**5**	3.35,0	1.50,0	3.30,0	1.45,0
			4	3.50,0	1.55,0	3.45,0	1.50,0
			3	4.05,0	2.05,0	4.00,0	2.00,0
	4	**Сгибание разгибание рук в упоре лежа (кол-во раз)**	**5**	35	13	40	15
			4	30	10	35	12
			3	25	8	30	10
	5	**Упражнение на гибкость (см)**	**5**	+11	+16	+12	+17
			4	+8	+13	+9	+14
				+6	+8	+7	+9

Приложение 1

ОБРАЗОВАТЕЛЬНЫЕ ТЕХНОЛОГИИ

При проведении практических занятий используются следующие педагогические технологии:

№ п/п	Название образовательной технологии (с указанием автора) / активные и интерактивные методы обучения	Цель использования образовательной технологии	Планируемый результат использования образовательной технологии	Описание порядка использования (алгоритм применения) технологии в практической профессиональной деятельности
1	Игровые технологии (К.Д. Ушинский, С.Т. Шацкий, А.С. Макаренко, В.А. Сухомлинский, Л.С. Выготский, А.Н. Леонтьев, Д.Б. Эльконин и др.)	создание полноценной мотивационной основы для формирования навыков и умений деятельности в зависимости от условий функционирования и развития.	– освоение материала, – развитие когнитивных навыков обучающихся – находить основания результативности в игровой деятельности; – мобилизовать лучшие достижения науки и опыта, обеспечивающие требуемый результат	– Организация игрового пространства. – Учет индивидуальности каждого ребенка. – Организация и проведение игры. – Правила игры. – Количество участников игры. – Диалог в процессе игры. – Темп игры. – Продолжительность игры. – Поощрение участников игры. – Подведение итогов игры.
2	Здоровьесберегающие технологии (Н.К.Смирнов)	содействие становлению культуры здоровья, в том числе культуры профессионального здоровья	– обеспечить сохранение и приумножение здоровья	– обеспечения санитарно-гигиенического состояния учебного помещения (освещение, проветривание, температурный режим и пр. – закаливание, – воспитание физических качеств

Приложение 2.21 к ОПОП-П по специальности 15.02.03 Монтаж, техническое обслуживание и ремонт гидравлического и пневматического оборудования (по отраслям)

Министерство науки и высшего образования Российской Федерации

Федеральное государственное бюджетное образовательное учреждение
высшего образования
«Магнитогорский государственный технический университет
им. Г. И. Носова»
Многопрофильный колледж

РАБОЧАЯ ПРОГРАММА УЧЕБНОЙ ДИСЦИПЛИНЫ
СГ.05 ОСНОВЫ ФИНАНСОВОЙ ГРАМОТНОСТИ
«социально-гуманитарного цикла»
программы подготовки специалистов среднего звена
специальности 15.02.03 Монтаж, техническое обслуживание и ремонт гидравлического и пневматического оборудования (по отраслям)

Квалификация: техник-механик

Форма обучения
очная на базе основного общего образования

Рабочая программа учебной дисциплины «Основы финансовой грамотности» разработана на основе Федерального государственного образовательного стандарта по специальности среднего профессионального образования 15.02.03 Монтаж, техническое обслуживание и ремонт гидравлического и пневматического оборудования (по отраслям), утвержденного приказом Министерства просвещения Российской Федерации от «30» ноября 2023 г. №908.

Организация-разработчик: Многопрофильный колледж ФГБОУ ВО «Магнитогорский государственный технический университет им. Г. И. Носова»

Разработчик (и):
преподаватель отделения №3 «Строительства, экономики и сферы обслуживания»
Многопрофильного колледжа ФГБОУ ВО «МГТУ им. Г.И. Носова»
Наталья Николаевна Колесникова

ОДОБРЕНО

Предметно-цикловой комиссией «Экономики и сферы обслуживания»
Председатель Н.Н. Колесникова
Протокол № 5 от «22» января 2025г.

Методической комиссией МпК
Протокол № 3 от «19» февраля 2025г.

СОДЕРЖАНИЕ

1 ОБЩАЯ ХАРАКТЕРИСТИКА РАБОЧЕЙ ПРОГРАММЫ УЧЕБНОЙ ДИСЦИПЛИНЫ... 1042
1.1 Цель и место дисциплины в структуре образовательной программы 1042
1.2 Перечень планируемых результатов освоения дисциплины..... 1042
1.3 Обоснование часов учебной дисциплины в рамках вариативной части 1042
2 СТРУКТУРА И СОДЕРЖАНИЕ УЧЕБНОЙ ДИСЦИПЛИНЫ 1045
2.1 Трудоемкость освоения дисциплины..... 1045
2.2 Тематический план и содержание учебной дисциплины 1046
2.3 Перечень практических и лабораторных занятий 1048
3 УСЛОВИЯ РЕАЛИЗАЦИИ УЧЕБНОЙ ДИСЦИПЛИНЫ 1049
3.1 Материально-техническое обеспечение 1049
3.2 Учебно-методическое и информационное обеспечение реализации программы 1049
4 КОНТРОЛЬ И ОЦЕНКА РЕЗУЛЬТАТОВ ОСВОЕНИЯ УЧЕБНОЙ ДИСЦИПЛИНЫ 1051
4.1 Текущий контроль 1051
4.2 Промежуточная аттестация 1051
ПРИЛОЖЕНИЕ 1 1053

1 ОБЩАЯ ХАРАКТЕРИСТИКА РАБОЧЕЙ ПРОГРАММЫ УЧЕБНОЙ ДИСЦИПЛИНЫ

1.1 Цель и место дисциплины в структуре образовательной программы

Рабочая программа учебной дисциплины «Основы финансовой грамотности» является частью программы подготовки специалистов среднего звена по специальности 15.02.03 Монтаж, техническое обслуживание и ремонт гидравлического и пневматического оборудования (по отраслям). Рабочая программа составлена для очной формы обучения.

Цель дисциплины: формирование знаний о финансовых институтах, продуктах и способах получения информации о них; развитие умений использовать финансовую информацию для принятия решений о сбережениях, инвестициях, оценке рисков и выборе финансовых услуг; Формирование финансово-экономического мышления и ответственного отношения к финансовым решениям; Воспитание уважения к труду, предпринимательской деятельности и законам финансового рынка; освоение навыков финансового планирования, работы с основными финансовыми инструментами и нормативными документами.

Дисциплина «Основы финансовой грамотности» включена в обязательную часть социально-гуманитарного цикла образовательной программы.

1.2 Перечень планируемых результатов освоения дисциплины

Содержание дисциплины ориентировано на подготовку обучающихся к освоению видов деятельности программы подготовки специалистов среднего звена по специальности и овладению следующими профессиональными и общими компетенциями:

ОК 03. Планировать и реализовывать собственное профессиональное и личностное развитие, предпринимательскую деятельность в профессиональной сфере, использовать знания по правовой и финансовой грамотности в различных жизненных ситуациях.

Результаты освоения дисциплины соотносятся с планируемыми результатами освоения образовательной программы, представленной в разделе 4 ППССЗ.

Требования к результатам освоения дисциплины

Индекс и наименование ОК, ПК	**Результаты освоения**	
	Умеет	**Знает**
ОК 03. Планировать и реализовывать собственное профессиональное и личностное развитие, предпринимательскую деятельность в профессиональной сфере, использовать знания по правовой и финансовой грамотности в различных жизненных ситуациях	Уд 1 принимать обоснованные финансовые и экономические решения с учётом личных целей, жизненных обстоятельств и текущей экономической ситуации, оценивая риски и используя законодательно определённые права; Уо 03.04 применять знания основ предпринимательской деятельности и финансовой грамотности в профессиональной деятельности;	Зд 1 основы экономических отношений: банковские и страховые услуги, фондовый рынок, налогообложение, пенсионное обеспечение, предпринимательство, управление личными и семейными финансами, финансовые риски и защита прав; Зо 03.04 основы предпринимательской деятельности; основы финансовой грамотности;

1.3 Обоснование часов учебной дисциплины в рамках вариативной части

Дополнительные профессиональные компетенции	Дополнительные знания, умения, навыки	Номер и наименование темы	Объем часов	Обоснование включения в рабочую программу

-	-	Тема 1 Банковская система России	2	Вариативная часть отводится на изучение возможностей льготного кредитования для работников групп компаний ПАО «ММК»
-	-	Тема 2 Фондовый и валютный рынки: как их использовать для роста дохода	1	Вариативная часть отводится на изучение видов акций ПАО «ММК», их доходности
-	-	Тема 3 Страхование: что и как надо страховать, чтобы не попасть в беду	2	Вариативная часть отводится на изучение страховых продуктов для работников групп компаний ПАО «ММК», расчету страховых премий и страховых выплат по различным видам страхования
-	-	Тема 5 Обеспеченная старость: возможности пенсионного накопления	2	Вариативная часть отводится на расчёт будущей пенсии, составление пенсионного плана, на изучение корпоративных пенсионных планов групп компаний ПАО «ММК»
-	-	Тема 6 Финансовые механизмы работы фирмы	2	Вариативная часть отводится на изучение кадровой политики групп компаний ПАО «ММК»
		Тема 6.2 Эффективность компании, банкротство и безработица	1	Вариативная часть отводится на определение финансовых

				показателей деятельности компании
Всего академических часов учебной дисциплины в рамках вариативной части			10	

2 СТРУКТУРА И СОДЕРЖАНИЕ УЧЕБНОЙ ДИСЦИПЛИНЫ

2.1 Трудоемкость освоения дисциплины

Наименование составных частей дисциплины	**Объем в часах**	**в т.ч. в форме практической подготовки**
теоретические занятия (лекции, уроки)	30	0
практические занятия	16	4
лабораторные занятия	0	0
самостоятельная работа	0	0
промежуточная аттестация	0	0
Форма промежуточной аттестации – *зачет с оценкой*		

2.2 Тематический план и содержание учебной дисциплины

Наименование разделов и тем учебной дисциплины	Содержание учебного материала, практические занятия	Объем, акад. ч / в том числе в форме практической подготовки, акад.ч.	Код ОК	Коды осваиваемых элементов компетенций
1	2	3	4	5
Тема 1 Банковская система России	**Содержание**	6/1		
	Банковская система России. Текущие счета и банковские карты. Сберегательные вклады: как они работают. Сберегательные вклады: как сделать выбор. Кредиты: как их брать и оценить. Условия и способы получения кредитов.	4/1	ОК 03	Зд 1 Зо 03.04
	В том числе практических занятий	2/1		
	Практическое занятие №1. Решение ситуационных задач по теме «Банковская система РФ»	2/1	ОК 03	Уд 1 Уо 03.04
Тема 2 Фондовый и валютный рынки: как их использовать для роста дохода	**Содержание**	4/0		
	Риск и доходность. Облигации. Акции. Как работает фондовая биржа и кто может на ней торговать. Рынок Форекс.	2/0	ОК 03	Зд 1 Зо 03.04
	В том числе практических занятий	2/0		
	Практическое занятие №2. Решение ситуационных задач по теме «Фондовый и валютный рынки»	2/0	ОК 03	Уд 1 Уо 03.04
Тема 3 Страхование: что и как надо страховать, чтобы не попасть в беду	**Содержание**	6/1		
	Страхование имущества: как это работает. Страхование здоровья и жизни.	4/0	ОК 03	Зд 1 Зо 03.04
	В том числе практических занятий	2/1		
	Практическое занятие №3. Решение ситуационных задач по теме «Страхование»	2/1	ОК 03	Уд 1 Уо 03.04
Тема 4 Налоги: почему их надо платить и чем грозит неуплата	**Содержание**	6/1		
	Зачем нужны налоги и какие виды налогов существуют. Подача налоговой декларации.	4/0	ОК 03	Зд 1 Зо 03.04
	В том числе практических занятий	2/1		
	Практическое занятие №4. Решение ситуационных задач по теме «Налоги»	2/1	ОК 03	Уд 1 Уо 03.04

Тема 5 Обеспеченная старость: возможности пенсионного накопления	**Содержание**	6/1		
	Обязательное пенсионное страхование. Добровольное пенсионное обеспечение.	4/0	ОК 03	Зд 1 Зо 03.04
	В том числе практических занятий	2/1		
	Практическое занятие №5. Решение ситуационных задач по теме «Пенсионная система РФ»	2/1	ОК 03	Уд 1 Уо 03.04
Тема 6 Финансовые механизмы работы фирмы	**Содержание**	6/0		
	Взаимоотношения работодателя и сотрудников. Эффективность компании, банкротство и безработица	4/0	ОК 03	Зд 1 Зо 03.04
	В том числе практических занятий	2/0		
	Практическое занятие №6. Решение ситуационных задач по теме «Финансовые механизмы работы фирмы»	2/0	ОК 03	Уд 1 Уо 03.04
Тема 7 Собственный бизнес: как создать и не потерять	**Содержание**	6/0		
	Чем предпринимательская деятельность отличается от работы по найму. Что такое успешная компания. Создание собственной компании: шаг за шагом. Написание бизнес-плана.	4/0	ОК 03	Зд 1 Зо 03.04
	В том числе практических занятий	2/0		
	Практическое занятие №7. Решение ситуационных задач по теме «Собственный бизнес»	2/0	ОК 03	Уд 1 Уо 03.04
Тема 8 Риски в мире денег: как защититься от разорения	**Содержание**	6/0		
	Учимся оценивать и контролировать риски своих сбережений. Экономические кризисы. Финансовое мошенничество	4/0	ОК 03	Зд 1 Зо 03.04
	В том числе практических занятий	2/0		
	Практическое занятие №8. Решение ситуационных задач по теме «Финансовое планирование»	2/0	ОК 03	Уд 1 Уо 03.04
Всего		**46/4**		

2.3 Перечень практических и лабораторных занятий

Номенклатура практических и лабораторных занятий должна обеспечивать освоение названных в разделе 1.2 рабочей программы умений.

Темы лабораторных и практических занятий	Содержание (краткое описание)	Специализированное оборудование, технические средства, программное обеспечение
Практические занятия		
Практическое занятие №1. Решение ситуационных задач по теме «Банковская система РФ»	Формирование умений подбирать кредитные программы, оценивать стоимость кредитов	Не требуется
Практическое занятие №2. Решение ситуационных задач по теме «Фондовый и валютный рынки»	Формирование умений выбирать способы инвестирования личных финансов	Не требуется
Практическое занятие №3. Решение ситуационных задач по теме «Страхование»	Формирование умений подбирать страховые продукты в конкретной ситуации	Не требуется
Практическое занятие №4. Решение ситуационных задач по теме «Налоги»	Формирование умений рассчитывать налоги физических лиц	Не требуется
Практическое занятие №5. Решение ситуационных задач по теме «Пенсионная система РФ»	Формирование умений планировать пенсионные накопления	Не требуется
Практическое занятие №6. Решение ситуационных задач по теме «Финансовые механизмы работы фирмы»	Формирование умений планировать предпринимательскую деятельность	Не требуется
Практическое занятие №7. Решение ситуационных задач по теме «Собственный бизнес»	Формирование умений планировать предпринимательскую деятельность	Не требуется
Практическое занятие №8. Решение ситуационных задач по теме «Финансовое планирование»	Формирование умений оценивать риски в личных финансах	Не требуется

3 УСЛОВИЯ РЕАЛИЗАЦИИ УЧЕБНОЙ ДИСЦИПЛИНЫ

3.1 Материально-техническое обеспечение

Для реализации программы учебной дисциплины предусмотрены следующие специальные помещения:

Кабинет «Основ экономики, менеджмента и организации труда», оснащенный в соответствии с приложением 3 образовательной программы.

Помещение для воспитательной работы, оснащенное в соответствии с приложением 3 образовательной программы.

Компьютерный класс, оснащенный в соответствии с приложением 3 образовательной программы.

Дисциплина может быть реализована средствами образовательного портала МГТУ им. Г.И. Носова. В данном случае университет обеспечивают выполнение следующих условий:

1. Организационные условия

1.1 Доступ к образовательному порталу: все студенты должны быть зарегистрированы и иметь индивидуальные учётные записи.

1.2 Инструктаж на первом занятии: преподаватель проводит очное вводное занятие, где объясняет структуру курса, порядок работы на портале, требования к выполнению заданий, сроки сдачи и критерии оценивания.

1.3 Техническая поддержка: обеспечена возможность обращения за помощью при возникновении технических проблем с порталом.

2. Учебно-методические условия

2.1 Структурированный электронный курс: материал разбит на модули/темы, каждая из которых содержит теоретические материалы, презентации, видеолекции, ссылки на дополнительные ресурсы.

2.2 Практические задания: после каждого модуля предусмотрены задания для самостоятельной работы (тесты, кейсы, задачи, эссе), которые студенты выполняют на портале.

3. Контроль и сопровождение

3.1 Мониторинг активности: преподаватель регулярно отслеживает статистику работы студентов на портале (время изучения материалов, количество попыток выполнения заданий, результаты тестов).

3.2 Обратная связь: преподаватель анализирует результаты, при необходимости корректирует индивидуальные траектории обучения, даёт рекомендации по улучшению успеваемости.

3.3 Промежуточный и итоговый контроль: предусмотрены тесты для оценки уровня освоения материала.

4. Оценивание

4.1 Критерии оценивания: заранее объявлены и доступны студентам. Оценка формируется на основе выполнения практических заданий, активности на портале и результатов контрольных мероприятий.

4.2 Прозрачность: студенты могут видеть свои текущие результаты и комментарии преподавателя в личном кабинете.

3.2 Учебно-методическое и информационное обеспечение реализации программы

Основные источники:

1. Шитов, В. Н. Основы финансовой грамотности : учебное пособие / В. Н. Шитов. — Москва : КноРус, 2025. — 250 с. — ISBN 978-5-406-14364-3. — URL: https://book.ru/book/957194 (дата обращения: 07.04.2026). — Текст : электронный.

2. Основы финансовой грамотности : учебное пособие / под общ. ред. В.А. Кальней. — Москва : ИНФРА-М, 2026. — 248 с. — (Среднее профессиональное образование). — DOI 10.12737/1086517. - ISBN 978-5-16-016198-3. - Текст : электронный. - URL:

https://znanium.ru/catalog/product/2221064 (дата обращения: 07.04.2026). – Режим доступа: по подписке.

Дополнительные источники:

1. Фрицлер, А. В. Основы финансовой грамотности : учебник для среднего профессионального образования / А. В. Фрицлер, Е. А. Тарханова. — 3-е изд., перераб. и доп. — Москва : Издательство Юрайт, 2026. — 123 с. — (Профессиональное образование). — ISBN 978-5-534-21869-5. — Текст : электронный // Образовательная платформа Юрайт [сайт]. с. 1 — URL: https://urait.ru/bcode/588459/p.1 (дата обращения: 07.04.2026).

2. Гарнов, А. П. Основы финансовой грамотности / А.П. Гарнов. — Москва : ИНФРА-М, 2026. — 192 с. — (Интересно знать). - ISBN 978-5-16-020491-8. - Текст : электронный. - URL: https://znanium.ru/catalog/product/2241492 (дата обращения: 07.04.2026). – Режим доступа: по подписке.

4 КОНТРОЛЬ И ОЦЕНКА РЕЗУЛЬТАТОВ ОСВОЕНИЯ УЧЕБНОЙ ДИСЦИПЛИНЫ

Контроль и оценка результатов освоения дисциплины осуществляется преподавателем в процессе текущего контроля и промежуточной аттестации.

4.1 Текущий контроль

№	Контролируемые разделы (темы) учебной дисциплины	Контролируемые результаты	Наименование оценочного средства	Критерии оценки
1	Тема 1 Банковская система России	ОК 03	Тест	См. ниже
2	Тема 2 Фондовый и валютный рынки: как их использовать для роста дохода	ОК 03	Практическое задание	См. ниже
3	Тема 3 Страхование: что и как надо страховать, чтобы не попасть в беду	ОК 03	Практическое задание	См. ниже
4	Тема 4 Налоги: почему их надо платить и чем грозит неуплата	ОК 03	Тест	См. ниже
5	Тема 5 Обеспеченная старость: возможности пенсионного накопления	ОК 03	Тест	См. ниже
6	Тема 6 Финансовые механизмы работы фирмы	ОК 03	Тест	См. ниже
7	Тема 7 Собственный бизнес: как создать и не потерять	ОК 03	Тест	См. ниже
8	Тема 8 Риски в мире денег: как защититься от разорения	ОК 03	Тест	См. ниже

Критерии оценки практического задания:

«5» (отлично): выставляется студенту, если задание выполнено в полном объеме, студент свободно владеет теоретическим материалом, безошибочно применяет его при решении задач.

«4» (хорошо): выставляется студенту, если при выполнении задания допущены незначительные ошибки, студент свободно владеет теоретическим материалом, безошибочно применяет его при решении задач;

«3» (удовлетворительно): выставляется студенту, если задание выполнено с «грубыми» ошибками;

«2» (неудовлетворительно): выставляется студенту, если работа не выполнена или выполнена неверно.

Критерии оценки тестирования:

За правильно выполненное действие, задание выставляется положительная оценка – 1 балл.

За неправильно выполненное действие, задание выставляется отрицательная оценка – 0 баллов.

Для оценки образовательных достижений обучающихся применяется универсальная шкала.

Процент результативности (правильных ответов)	Качественная оценка уровня подготовки	
	балл (отметка)	вербальный аналог
90 ÷ 100	5	отлично
80 ÷ 89	4	хорошо
70 ÷ 79	3	удовлетворительно
менее 70	2	неудовлетворительно

4.2 Промежуточная аттестация

Промежуточная аттестация обучающихся осуществляется по завершении изучения дисциплины и позволяет определить качество и уровень ее освоения.

Форма промежуточной аттестации по дисциплине «Основы финансовой грамотности» - зачет с оценкой.

<table>
<tr><th>Результаты обучения</th><th>Оценочные средства
для промежуточной аттестации</th></tr>
<tr><td>ОК 03</td><td>Наименование оценочного средства: тест
Текст типового оценочного средства: приведен на образовательном портале
https://newlms.magtu.ru/mod/quiz/view.php?id=1677903
Критерии оценки:
За правильно выполненное действие, задание выставляется положительная оценка – 1 балл.
За неправильно выполненное действие, задание выставляется отрицательная оценка – 0 баллов.
Для оценки образовательных достижений обучающихся применяется универсальная шкала.
<table>
<tr><td rowspan="2">Процент результативности (правильных ответов)</td><td colspan="2">Качественная оценка уровня подготовки</td></tr>
<tr><td>балл (отметка)</td><td>вербальный аналог</td></tr>
<tr><td>90 ÷ 100</td><td>5</td><td>отлично</td></tr>
<tr><td>80 ÷ 89</td><td>4</td><td>хорошо</td></tr>
<tr><td>70 ÷ 79</td><td>3</td><td>удовлетворительно</td></tr>
<tr><td>менее 70</td><td>2</td><td>неудовлетворительно</td></tr>
</table>
</td></tr>
</table>

Критерии оценки зачета с оценкой

«Отлично» - теоретическое содержание курса освоено полностью, без пробелов, умения сформированы, все предусмотренные программой учебные задания выполнены, качество их выполнения оценено высоко. Курс освоен на 90% и более.

«Хорошо» - теоретическое содержание курса освоено полностью, без пробелов, некоторые умения сформированы недостаточно, все предусмотренные программой учебные задания выполнены, некоторые виды заданий выполнены с ошибками. Курс освоен на 80-89%.

«Удовлетворительно» - теоретическое содержание курса освоено частично, но пробелы не носят существенного характера, необходимые умения работы с освоенным материалом в основном сформированы, большинство предусмотренных программой обучения учебных заданий выполнено, некоторые из выполненных заданий содержат ошибки. Курс освоен на 70-79%.

«Неудовлетворительно» - теоретическое содержание курса не освоено, необходимые умения не сформированы, выполненные учебные задания содержат грубые ошибки. Курс освоен менее, чем на 70%.

Приложение 1

ОБРАЗОВАТЕЛЬНЫЕ ТЕХНОЛОГИИ

При проведении теоретических и практических занятий используются следующие педагогические технологии:

№ п/п	Название образовательной технологии (с указанием автора)	Цель использования образовательной технологии	Планируемый результат использования образовательной технологии	Описание порядка использования (алгоритм применения) технологии в практической профессиональной деятельности
1	Информационно-коммуникационная технология	Индивидуализация обучения — предоставление возможности каждому студенту учиться в собственном темпе, с учётом его способностей и интересов	Развитие умений обучающихся: - самостоятельно организовывать свою познавательную деятельность с использованием ИКТ; - поиска, анализа, обработки и представления информации с помощью цифровых технологий.	На вводном занятии преподаватель информирует обучающихся об алгоритме прохождения курса, его особенностях. Обучающиеся средствами образовательного портала изучают материал, выполняют практические задания. Преподаватель ведет статистику работы на курсе в установленные сроки, при необходимости корректирует образовательные траектории обучающихся
2	Анализ конкретной ситуации	Развитие у обучающихся способности анализировать реальные или приближённые к реальным ситуации, выявлять проблемы, предлагать и обосновывать оптимальные решения	Развитие умений обучающихся анализировать сложные жизненные ситуации, выявлять проблему и формулировать задачи для её решения. Развитие критического и творческого мышления.	Обучающиеся получают ситуации на образовательном портале, предлагают пути их решения

Приложение 2.22 к ОПОП-П по специальности 15.02.03 Монтаж, техническое обслуживание и ремонт гидравлического и пневматического оборудования (по отраслям)

Министерство науки и высшего образования Российской Федерации

Федеральное государственное бюджетное образовательное учреждение
высшего образования
«Магнитогорский государственный технический университет
им. Г.И. Носова»
Многопрофильный колледж

РАБОЧАЯ ПРОГРАММА УЧЕБНОЙ ДИСЦИПЛИНЫ
ОП.01 ИНЖЕНЕРНАЯ ГРАФИКА
«общепрофессионального цикла»
программы подготовки специалистов среднего звена
по специальности 15.02.03 Монтаж, техническое обслуживание и ремонт гидравлического и пневматического оборудования (по отраслям)

Квалификация: техник-механик

Форма обучения
очная на базе основного общего образования

Рабочая программа учебной дисциплины «Инженерная графика» разработана на основе ФГОС по специальности среднего профессионального образования 15.02.03 Монтаж, техническое обслуживание и ремонт гидравлического и пневматического оборудования (по отраслям), утвержденного приказом Министерства просвещения Российской Федерации от «30» ноября 2023 г. № 908.

Организация-разработчик: Многопрофильный колледж ФГБОУ ВО «Магнитогорский государственный технический университет им. Г. И. Носова»

Разработчики:
преподаватель образовательно-производственного центра (кластера), к.т.н.
Многопрофильного колледжа ФГБОУ ВО «МГТУ им. Г.И. Носова»
Екатерина Александровна Пузик

ОДОБРЕНО

Предметно-цикловой комиссией «Механического, гидравлического оборудования и автоматизации»
Председатель О.В. Коровченко
Протокол № 5 от «22» января 2025г.

Методической комиссией МпК

Протокол № 3 от «19» февраля 2025г.

СОДЕРЖАНИЕ

1 ОБЩАЯ ХАРАКТЕРИСТИКА РАБОЧЕЙ ПРОГРАММЫ УЧЕБНОЙ ДИСЦИПЛИНЫ... 1057
1.1 Цель и место дисциплины в структуре образовательной программы 1057
1.2 Перечень планируемых результатов освоения дисциплины..... 1057
1.3 Обоснование часов учебной дисциплины в рамках вариативной части..... 1058
2.1 Трудоемкость освоения дисциплины..... 1059
2.2 Тематический план и содержание учебной дисциплины 1060
2.3 Перечень практических и лабораторных занятий 1068
3 УСЛОВИЯ РЕАЛИЗАЦИИ УЧЕБНОЙ ДИСЦИПЛИНЫ 1071
3.1 Материально-техническое обеспечение 1071
3.2 Учебно-методическое и информационное обеспечение реализации программы 1071
4 КОНТРОЛЬ И ОЦЕНКА РЕЗУЛЬТАТОВ ОСВОЕНИЯ УЧЕБНОЙ ДИСЦИПЛИНЫ 1072
4.1 Текущий контроль 1072
4.2 Промежуточная аттестация 1072
Приложение 1 1078
ОБРАЗОВАТЕЛЬНЫЕ ТЕХНОЛОГИИ..... 1078

1 ОБЩАЯ ХАРАКТЕРИСТИКА РАБОЧЕЙ ПРОГРАММЫ УЧЕБНОЙ ДИСЦИПЛИНЫ

1.1 Цель и место дисциплины в структуре образовательной программы

Рабочая программа учебной дисциплины «Инженерная графика» является частью программы подготовки специалистов среднего звена по специальности 15.02.03 Монтаж, техническое обслуживание и ремонт гидравлического и пневматического оборудования (по отраслям). Рабочая программа составлена для очной формы обучения.

Цель дисциплины: приобретение знаний и навыков, необходимых для выполнения и чтения чертежей, составления конструкторской и технологической документации.

Дисциплина «Инженерная графика» включена в обязательную часть общепрофессионального цикла образовательной программы.

1.2 Перечень планируемых результатов освоения дисциплины

Содержание дисциплины ориентировано на подготовку обучающихся к освоению видов деятельности программы подготовки специалистов среднего звена по специальности и овладению следующими профессиональными и общими компетенциями:

ПК 3.2 Оформлять техническую документацию на гидравлические и пневматические приводы, устройства и системы по заданным условиям.

ОК 01 Выбирать способы решения задач профессиональной деятельности применительно к различным контекстам.

ОК 02 Использовать современные средства поиска, анализа и интерпретации информации и информационные технологии для выполнения задач профессиональной деятельности.

ОК 09 Пользоваться профессиональной документацией на государственном и иностранном языках.

Результаты освоения дисциплины соотносятся с планируемыми результатами освоения образовательной программы, представленной в разделе 4 ППССЗ.

Требования к результатам освоения дисциплины

Индекс и наименование ПК, ОК	Результаты освоения	
	Умеет	Знает
ПК 3.2 Оформлять техническую документацию на гидравлические и пневматические устройства и системы по заданным условиям.	Уд 1_ОП.01 читать и понимать чертежи гидравлических и пневматических систем;	Зд 1_ОП.01 национальных и международных стандартов, регулирующих разработку и оформление технической документации; Зд 2_ОП.01 структуру и форматы технической документации и порядок заполнения и утверждения документации
ОК 01 Выбирать способы решения задач профессиональной деятельности применительно к различным контекстам	Уо 01.01 распознавать и анализировать задачу и/или проблему в профессиональном и/или социальном контексте; выделять её составные части; определять этапы решения задачи; составлять план действий; определять необходимые ресурсы; реализовывать составленный план;	Зо 01.01 актуальный профессиональный и социальный контекст, в котором приходится работать и жить;

ОК 02 Использует информационные технологии и современное программное обеспечение при решении профессиональных задач	Уо 02.02 использовать современное программное обеспечение, различные цифровые средства для решения профессиональных задач; проявлять культуру информационной безопасности при использовании информационно-коммуникационных технологий	Зо 02.02 современные средства и устройства информатизации, порядок их применения и программное обеспечение в профессиональной деятельности в том числе с использованием цифровых средств;
ОК 09 Извлекает необходимую информацию из документации по профессиональной тематике	Уо 09.05 читать, понимать и находить необходимые технические данные и инструкции в руководствах в любом доступном формате;	Зо 09.05 типы и назначение технической документации, включая руководства и рисунки в любом доступном формате;

1.3 Обоснование часов учебной дисциплины в рамках вариативной части

Дополнительные профессиональные компетенции	Дополнительные знания, умения, навыки	Номер и наименование темы	Объем часов	Обоснование включения в рабочую программу
-	Уд 1 Зд 1 Зд 2	Тема 3.6 Общие сведения об изделиях и составлении сборочных чертежей	10	Формирование базовых знаний о компонентах изделий и правилах их обозначения
-	Уд 1 Зд 1 Зд 2	Тема 3.7 Чтение и деталирование чертежей. Правила разработки и оформления конструкторской документации	10	Необходимо для профессиональной деятельности
-	Уд 1 Зд 1 Зд 2	Тема 4.1 Чтение и выполнение чертежей схем	10	Необходимо для профессиональной деятельности
-	Уд 1 Зд 1 Зд 2	Основные приемы работы в системе КОМПАС - ГРАФИК	8	Знания соответствуют российским стандартам ЕСКД и востребованы работодателями
Всего академических часов учебной дисциплины в рамках вариативной части			38	

2 СТРУКТУРА И СОДЕРЖАНИЕ УЧЕБНОЙ ДИСЦИПЛИНЫ

2.1 Трудоемкость освоения дисциплины

Наименование составных частей дисциплины	**Объем в часах**	**в т.ч. в форме практической подготовки**
теоретические занятия (лекции, уроки)	не предусмотрено	0
практические занятия	110	54
лабораторные занятия	не предусмотрено	0
курсовая работа (проект)	не предусмотрено	0
самостоятельная работа	не предусмотрено	0
Зачёт с оценкой	не предусмотрено	0
Форма промежуточной аттестации – *зачёт с оценкой*		

2.2 Тематический план и содержание учебной дисциплины

Наименование разделов и тем учебной дисциплины	Содержание учебного материала, практические занятия, самостоятельная учебная работа обучающихся	Объем, акад. ч / в том числе в форме практической подготовки, акад.ч.	Код ПК, ОК	Коды осваиваемых элементов компетенций
1	2	3	4	5
Раздел 1 Геометрическое черчение		**22/0**		
Тема 1.1 Основные сведения по оформлению чертежей	**Содержание**	**8/0**		
	Форматы чертежей – основные, дополнительные. Основная надпись чертежа. Масштабы уменьшения, увеличения, линейные масштабы. Линии чертежа – типы, размеры, методика проведения их на чертежах.	0/0	ПК 3.2 ОК 01 ОК 09	Зд 1 ; Зд 2; Зо 01.01; Уо 09.05
	В том числе практических занятий	8/0		
	Практическое занятие №1. Компоновка титульного листа альбома графических работ студента	8/0	ПК 3.2 ОК 01 ОК 09	Уд 1 Уо 01.01; Уо 09.05
Тема 1.2 Чертежный шрифт и выполнение надписей на чертежах	**Содержание**	**4/0**		
	Размеры и конструкции прописных и строчных букв русского, греческого и латинского алфавита, арабских и римских цифр и знаков ГОСТ 2.304-81. Примеры выполнения надписей на чертежах.	0/0	ПК 3.2 ОК 01 ОК 09	Зд 1 ; Зд 2 Зо 01.01; Уо 09.05
	В том числе практических занятий	4/0		
	Практическое занятие №2. Выполнение титульного листа альбома графических работ студента	4/0	ПК 3.2 ОК 01 ОК 09	Уд 1 Уо 01.01; Уо 09.05
Тема 1.3 Основные правила нанесения размеров	**Содержание**	**6/0**		
	Правила нанесения размеров	0/0	ПК 3.2 ОК 01 ОК 09	Зд 1 ; Зд 2; Зо 01.01; Уо 09.05
	В том числе практических занятий	6/0		
	Практическое занятие №3. Чертеж контура детали с нанесением размеров по ГОСТ 2.307 - 68	6/0	ПК 3.2 ОК 01 ОК 09	Уд 1 Уо 01.01; Уо 09.05
Тема 1.4 Геометрические	**Содержание**	**4/0**		

построения и правила вычерчивания контуров технических деталей	Уклон-определение, построение, обозначение ГОСТ 2.307-68. Конусность-определение, построение, обозначение. Деление отрезка прямой. Построение перпендикулярных параллельных линий. Построение и измерение углов. Деление углов. Построение плоских фигур. Деление окружности на равные части. Построение правильных вписанных многоугольников. Построение касательных к окружности. Сопряжение прямых дугой окружности. Сопряжение дуги с прямой. Сопряжение дуг окружностей между собой. Выполнение чертежей контурного очертания деталей.	0/0	ПК 3.2 ОК 01 ОК 09	Зд 1 ; Зд 2; Зо 01.01; Уо 09.05
	В том числе практических занятий	4/0		
	Практическое занятие №4. Чертеж контура детали с нанесением размеров по ГОСТ 2.307 - 68	4/0	ПК 3.2 ОК 01 ОК 09	Уд 1; Уо 01.01; Уо 09.05
Раздел 2 Проекционное черчение (основы начертательной геометрии)		**18/0**		
Тема 2.1 Проецирование точки и отрезка прямой	**Содержание**	**4/0**		
	Методы проецирования. Проецирование точки на три плоскости проекций. Комплексный чертеж точки. Координаты точки. Положение точек относительно плоскостей проекций. Чтение комплексных чертежей проекций точки. Проецирование прямой на три плоскости проекций. Положение прямой относительно плоскости проекций. Точка и прямая. Взаимное положение прямых в пространстве. Следы прямой. Конкурирующие точки	0/0	ПК 3.2 ОК 01 ОК 09	Зд 2; Зо 01.01; Уо 09.05
	В том числе практических занятий	4/0		
	Практическое занятие №5. Построение проекции плоской фигуры по заданным координатам	4/0	ПК 3.2 ОК 01 ОК 09	Уд 1; Уо 01.01; Уо 09.05
Тема 2.2 Проецирование плоскости. Аксонометрические проекции	**Содержание**	**4/0**		
	Изображение плоскости на комплексном чертеже. Положение плоскости на комплексном чертеже относительно плоскостей проекций. Прямые и точки, принадлежащие плоскости. Проекции плоских фигур. Основные понятия об аксонометрических проекциях. Виды аксонометрических проекций: прямоугольные (изометрическая и диметрическая), косоугольная (диметрическая). Аксонометрические оси. Аксонометрические проекции многоугольников. Аксонометрические проекции	0/0	ПК 3.2 ОК 01 ОК 09	Зд 2; Зо 01.01; Уо 09.05

	окружности.			
	В том числе практических занятий	4/0		
	Практическое занятие № 6 Построение плоских фигур в изометрии	4/0	ОК 01 ОК 09	Уд 1; Уо 01.01; Уо 09.05
Тема 2.3 Проецирование геометрических тел	**Содержание**	**4/0**		
	Проецирование геометрических тел (призмы, пирамиды, цилиндра, конуса, шара) на три плоскости проекций с подробным анализом проекций элементов геометрических тел (вершин, ребер, граней, осей и образующих). Построение проекций точек, принадлежащих поверхностям геометрических тел, изображение геометрических тел в аксонометрических проекциях.	0/0	ПК 3.2 ОК 01 ОК 09	Зд 2; Зо 01.01; Уо 09.0502
	В том числе практических занятий	2/2		
	Практическое занятие №7. Построение группы геометрических тел: комплексный чертеж и аксонометрическая проекция.	2/2	ПК 3.2 ОК 01 ОК 09	Уд 1; Уо 01.01; Уо 09.05
Тема 2.4 Техническое рисование и элементы технического конструирования	**Содержание**	**2/0**		
	Назначение технического рисунка. Наглядность технического рисунка и его отличие от чертежа. Рисунки плоских фигур. Технический рисунок геометрических тел. Придание рисунку рельефности (штриховкой и шраффировкой). Выполнение рисунков деталей, содержащих прямолинейные и криволинейные формы. Упражнение. Выполнение рисунков плоских фигур. Выполнение рисунка модели по комплексному чертежу.	0/0	ПК 3.2 ОК 01 ОК 09	Зд 2; Зо 01.01; Уо 09.05
	В том числе практических занятий	2/0		
	Практическое занятие №8. Построение технического рисунка детали с приданием рельефности.	2/0	ПК 3.2 ОК 01 ОК 09	Уд 1; Уо 01.01; Уо 09.05
Тема 2.5 Проекции моделей	**Содержание**	**4/0**		
	Построение комплексных чертежей моделей по аксонометрическому изображению. Построение по двум проекциям третьей проекции модели. Вычерчивание аксонометрических проекций моделей. Общая методология прямой и обратной задач.	0/0	ПК 3.2 ОК 01 ОК 09	Зд 2; Зо 01.01; Уо 09.05
	В том числе практических занятий	4/0		

	Практическое занятие №9. Построение третьей проекции модели по двум заданным и ее аксонометрической проекции	4/0	ПК 3.2 ОК 01 ОК 09	Уд 1; Уо 01.01; Уо 09.05
Раздел 3 Машиностроительное черчение		**60/54**		
Тема 3.1 Категории изображений на чертеже - виды, разрезы, сечения	**Содержание**	**10/10**		
	Машиностроительный чертеж, его назначение. Влияние стандартов на качество машиностроительной продукции. Зависимость качества изделия от качества чертежа. Обзор стандартов ЕСКД. Обзор разновидностей современных чертежей. Ознакомление с современными тенденциями автоматизации и механизации чертежно-графических и проектно-конструкторских работ. Виды: назначение, расположение и обозначение основных, местных и дополнительных видов. Разрезы: горизонтальный, вертикальный (фронтальные и профильные) и наклонный. Сложные разрезы (ступенчатые и ломаные). Линии сечения, обозначения и надписи. Расположение разрезов. Местные разрезы. Соединение половины вида с половиной разреза. Сечения вынесенные и наложенные. Расположение сечений, сечения цилиндрической поверхности. Обозначения и надписи. Графическое обозначение материалов в сечении. Выносные элементы, их определение и содержание. Применение выносных элементов. Расположение и обозначение выносных элементов. Условности и упрощения. Частные изображения симметричных видов, разрезов и сечений. Разрезы через тонкие стенки, ребра, спицы и т.п. Разрезы длинных предметов. Изображения рифления и т.д.	0/0	ПК 3.2 ОК 01 ОК 02 ОК 09	Зд 1 ; Зд 2; Зо 01.01; Зо 02.02; Уо 09.05
	В том числе практических занятий	10/10		
	Практическое занятие №10. Простые разрезы (задания выполняются в программе в КОМПАС-ГРАФИК).	6/6	ПК 3.2 ОК 01 ОК 02 ОК 09	Уд 1; Уо 01.01; Уо 02.02; Уо 09.05
	Практическое занятие №11. Сложные разрезы (задания выполняются в программе в КОМПАС-ГРАФИК).	4/4	ПК 3.2 ОК 01 ОК 02 ОК 09	Уд 1; Уо 01.01; Уо 02.02; Уо 09.05
Тема 3.2 Резьба, резьбовые изделия	**Содержание**	**6/6**		
	Винтовая линия на поверхности цилиндра и конуса. Понятие о	0/0	ПК 3.2	Зд 1 ; Зд 2;

	винтовой поверхности. Классификация резьб, основные параметры резьбы. Общие сведения и характеристики стандартных резьб общего назначения. Условное изображение резьбы. Нарезание резьбы: сбеги, недорезы, проточки, фаски. Условные обозначения стандартных и специальных резьб. Стандартные резьбовые изделия: болты, гайки, винты, шпильки, шайбы.		ОК 01 ОК 02 ОК 09	Зо 01.01; Зо 02.02; Уо 09.05
	В том числе практических занятий	6/6		
	Практическое занятие №12. Чертежи крепежных изделий (задания выполняются в программе в КОМПАС-ГРАФИК).	6/6	ПК 3.2 ОК 01 ОК 02 ОК 09	Уд 1; Уо 01.01; Уо 02.02; Уо 09.05
Тема 3.3 Эскизы деталей и рабочие чертежи	**Содержание**	**8/8**		
	Форма детали и ее элементы. Графическая и текстовая часть чертежа. Применение нормальных диаметров, длин и т.п. Понятие о конструктивных и технологических базах. Измерительный инструмент и приемы измерения деталей. Литейные и штамповочные уклоны и округления. Центровые отверстия, галтели, проточки. Понятие о нанесении на чертеже обозначений шероховатости поверхностей. Обозначение на чертежах материала, применяемого для изготовления деталей. Назначение эскиза и рабочего чертежа. Порядок и последовательность выполнения эскиза деталей. Рабочие чертежи изделий основного и. вспомогательного производства – их виды, назначение, требования к ним. Ознакомление с техническими требованиями к рабочим чертежам. Понятие о допусках и посадках. Порядок составления чертежа детали по данным ее эскиза. Выбор масштаба, формата и компоновки чертежа. Понятие об оформлении рабочих чертежей изделий для разового и массового производства.	0/0	ПК 3.2 ОК 01 ОК 02 ОК 09	Зд 1 ; Зд 2; Зо 01.01; Зо 02.02; Уо 09.05
	В том числе практических занятий	8/8		
	Практическое занятие №13. Эскиз детали с натуры	8/8	ПК 3.2 ОК 01 ОК 02 ОК 09	Уд 1; Уо 01.01; Уо 02.02; Уо 09.05
Тема 3.4 Разъёмные и неразъёмные соединения	**Содержание**	**4/4**		
	Различные виды разъемных соединений. Резьбовые,	0/0	ПК 3.2	Зд 1 ; Зд 2;

деталей	шпоночные, зубчатые (шлицевые), штифтовые соединения деталей, их назначение, условия выполнения. Первоначальные сведения по оформлению элементов сборочных чертежей (обводка контуров соприкасающихся деталей, штриховка разрезов и сечений, изображение зазоров). Изображение крепежных деталей с резьбой по условным соотношениям в зависимости от наружного диаметра резьбы. Изображение соединений при помощи болтов, шпилек, винтов, упрощение по ГОСТ 2.315-68. Сборочные чертежи неразъемных соединений. Виды неразъемных соединений деталей. Виды сварных соединений. Условные изображения и обозначения швов сварных соединений, соединения заклепками, пайкой, склеиванием.		ОК 01 ОК 02 ОК 09	Зо 01.01; Зо 02.02; Уо 09.05
	В том числе практических занятий	4/4		
	Практическое занятие №14. Резьбовые соединения (задания выполняются в программе в КОМПАС-ГРАФИК).	4/4	ПК 3.2 ОК 01 ОК 02 ОК 09	Уд 1; Уо 01.01; Уо 02.02; Уо 09.05
Тема 3.5 Зубчатые передачи	**Содержание**	**8/0**		
	Основные виды передач. Технология изготовления, основные параметры. Конструктивные разновидности зубчатых колес. Условные изображения зубчатых колес и червяков на рабочих чертежах. Условные изображения цилиндрической, конической и червячной передачи по ГОСТу. Изображение различных способов соединения зубчатых колес с валом. Условные изображения реечной и цепной передач, храпового механизма.	0/0	ПК 3.2 ОК 01 ОК 02 ОК 09	Зд 1 ; Зд 2; Зо 01.01; Зо 02.02; Уо 09.05
	В том числе практических занятий	8/0		
	Практическое занятие №15. Зубчатые передачи. Чертеж одной из зубчатых передач (цилиндрической или конической или червячной со шпоночным соединением) (задания выполняются в программе в КОМПАС-ГРАФИК).	8/0	ПК 3.2 ОК 01 ОК 02 ОК 09	Уд 1; Уо 01.01; Уо 02.02; Уо 09.05
Тема 3.6 Общие сведения об изделиях и составлении сборочных чертежей	**Содержание**	**10/0**		
	Комплект конструкторской документации. Чертеж общего вида, его назначение и содержание. Сборочный чертеж, его назначение и содержание. Последовательность выполнения сборочного чертежа. Выполнение эскизов деталей разъемной сборочной единицы, предназначенных для выполнения	0/0	ПК 3.2 ОК 01 ОК 02 ОК 09	Зд 1 ; Зд 2; Зо 01.01; Зо 02.02; Уо 09.05

	сборочного чертежа. Увязка сопрягаемых размеров. Порядок сборки и разборки сборочных единиц. Обозначение изделия и его составных частей. Порядок выполнения сборочного чертежа по эскизам деталей. Выбор числа изображений. Выбор формата. Размеры на сборочных чертежах. Штриховка на разрезах и сечениях. Изображение контуров пограничных деталей. Изображение частей изделия в крайнем и промежуточном положениях. Конструктивные особенности при изображении сопрягаемых деталей (проточки, подгонки соединений по нескольким плоскостям и др.). Упрощения, применяемые на сборочных чертежах. Изображение уплотнительных устройств, подшипников, пружин, стопорных и установочных устройств. Назначение спецификаций. Порядок заполнения спецификации. Основная надпись на текстовых документах. Нанесение номеров позиций на сборочном чертеже.			
	В том числе практических занятий	10/10		
	Практическое занятие №16. Эскизы деталей сборочной единицы. Сборочный чертеж по эскизам	10/10	ПК 3.2 ОК 01 ОК 09	Уд 1; Уо 01.01; Уо 09.05
Тема 3.7 Чтение и деталирование чертежей. Правила разработки и оформления конструкторской документации	**Содержание**	**24/0**		
	Назначение данной сборочной единицы. Работа сборочной единицы. Количество деталей, входящих в сборочную единицу. Количество стандартных деталей. Габаритные, установочные, присоединительные и монтажные размеры. Деталирование сборочного чертежа (выполнение рабочих чертежей отдельных деталей и определение их размеров). Порядок деталирования сборочных чертежей отдельных деталей. Увязка сопрягаемых размеров.	0/0	ПК 3.2 ОК 01 ОК 02 ОК 09	Зд 1 ; Зд 2; Зо 01.01; Зо 02.02; Уо 09.05
	В том числе практических занятий	24/0		
	Практическое занятие №17. Рабочий чертеж детали по сборочному чертежу – деталирование (задания выполняются в программе в КОМПАС-ГРАФИК).	10/0	ПК 3.2 ОК 01 ОК 02 ОК 09	Уд 1; Уо 01.01; Уо 02.02; Уо 09.05

	Контрольная работа «Построение детали из СБ» (задания выполняются в программе в КОМПАС-ГРАФИК)	6/0	ПК 3.2 ОК 01 ОК 02 ОК 09	Уд 1; ; Зд 1 ; Зд 2; Уо 01.01; Уо 02.02; Уо 09.05; Зо 01.01; Зо 02.02; Уо 09.05
	Контрольная работа «Построение 3D модели» (задания выполняются в программе в КОМПАС-ГРАФИК).	8/0	ПК 3.2 ОК 01 ОК 02 ОК 09	Уд 1; Зд 1 ; Зд 2; Уо 01.01; Уо 02.02; Уо 09.05; Зо 01.01; Зо 02.02; Уо 09.05
Всего		**110/54**		

2.3 Перечень практических и лабораторных занятий

Номенклатура практических и лабораторных занятий должна обеспечивать освоение названных в разделе 1.2 рабочей программы умений.

Темы лабораторных и практических занятий	Содержание (краткое описание)	Специализированное оборудование, технические средства, программное обеспечение
Раздел 1 Геометрическое черчение		
Практические занятия		
Практическое занятие №1. Компоновка титульного листа альбома графических работ студента	формирование умений оформлять технологическую и конструкторскую документацию в соответствии с действующей нормативно-технической документацией	Не требуется
Практическое занятие №2. Выполнение титульного листа альбома графических работ студента	формирование умений оформлять технологическую и конструкторскую документацию в соответствии с действующей нормативно-технической документацией	Не требуется
Практическое занятие №3. Чертеж контура детали с нанесением размеров по ГОСТ 2.307 - 68	формирование умений оформлять технологическую и конструкторскую документацию в соответствии с действующей нормативно-технической документацией	Не требуется
Практическое занятие №4. Чертеж контура детали с нанесением размеров по ГОСТ 2.307 - 68	формирование умений оформлять технологическую и конструкторскую документацию в соответствии с действующей нормативно-технической документацией	Не требуется
Раздел 2 Проекционное черчение (основы начертательной геометрии)		
Практические занятия		
Практическое занятие №5. Построение проекции плоской фигуры по заданным координатам	формирование умений оформлять технологическую и конструкторскую документацию в соответствии с действующей нормативно-технической	Не требуется

	документацией	
Практическое занятие № 6 Построение плоских фигур в изометрии	формирование умений оформлять технологическую и конструкторскую документацию в соответствии с действующей нормативно-технической документацией	Не требуется
Практическое занятие №7. Построение группы геометрических тел: комплексный чертеж и аксонометрическая проекция.	формирование умений выполнять эскизы и чертежи технических деталей при ремонте	Не требуется
Практическое занятие №8. Построение технического рисунка детали с приданием рельефности.	формирование умений выполнять эскизы и чертежи технических деталей при ремонте	Не требуется
Практическое занятие №9. Построение третьей проекции модели по двум заданным и ее аксонометрической проекции	формирование умений выполнять эскизы и чертежи технических деталей при ремонте	Не требуется
Раздел 3 Машиностроительное черчение		
Практические занятия		
Практическое занятие №10. Простые разрезы (задания выполняются в программе в КОМПАС-ГРАФИК).	формирование умений производить сборку деталей в программе «Компас 3Д» в соответствии с технической документацией	Программа «КОМПАС-3D»
Практическое занятие №11. Сложные разрезы (задания выполняются в программе в КОМПАС-ГРАФИК).	формирование умений производить сборку деталей в программе «Компас 3Д» в соответствии с технической документацией	Программа «КОМПАС-3D»
Практическое занятие №12. Чертежи крепежных изделий (задания выполняются в программе в КОМПАС-ГРАФИК).	формирование умений производить сборку деталей в программе «Компас 3Д» в соответствии с технической документацией	Программа «КОМПАС-3D»
Практическое занятие №13. Эскиз детали с натуры	формирование умений выполнять эскизы и чертежи технических деталей при ремонте	Не требуется
Практическое занятие №14. Резьбовые соединения (задания выполняются в программе в КОМПАС-ГРАФИК).	формирование умений производить сборку деталей в программе «Компас 3Д» в соответствии с технической документацией	Программа «КОМПАС-3D»
Практическое занятие №15. Зубчатые передачи. Чертеж одной из зубчатых передач	формирование умений производить сборку деталей в программе «Компас 3Д» в	Программа «КОМПАС-3D»

(цилиндрической или конической или червячной со шпоночным соединением) (задания выполняются в программе в КОМПАС-ГРАФИК).	соответствии с технической документацией	
Практическое занятие №16. Эскизы деталей сборочной единицы. Сборочный чертеж по эскизам	формирование умений производить сборку деталей в программе «Компас 3Д» в соответствии с технической документацией	Программа «КОМПАС-3D»
Практическое занятие №17. Рабочий чертеж детали по сборочному чертежу – деталирование (задания выполняются в программе в КОМПАС-ГРАФИК).	формирование умений производить сборку деталей в программе «Компас 3Д» в соответствии с технической документацией	Программа «КОМПАС-3D»

3 УСЛОВИЯ РЕАЛИЗАЦИИ УЧЕБНОЙ ДИСЦИПЛИНЫ

3.1 Материально-техническое обеспечение

Для реализации программы учебной дисциплины предусмотрены следующие специальные помещения и оснащение:

Кабинет «Инженерной графики», оснащенный в соответствии с приложением 3 образовательной программы.

Помещение для воспитательной работы, оснащенное в соответствии с приложением 3 образовательной программы.

Компьютерный класс, оснащенный в соответствии с приложением 3 образовательной программы.

3.2 Учебно-методическое и информационное обеспечение реализации программы

Основные источники:

1. Инженерная графика : учебник / Г.В. Буланже, В.А. Гончарова, И.А. Гущин, Т.С. Молокова. — Москва : ИНФРА-М, 2022. — 381 с. — (Среднее профессиональное образование). - ISBN 978-5-16-014817-5. - Текст : электронный. - URL: https://znanium.ru/catalog/product/1794454. – Режим доступа: по подписке.

2. Колошкина, И. Е. Инженерная графика. CAD : учебник и практикум для среднего профессионального образования / И. Е. Колошкина, В. А. Селезнев. — Москва : Издательство Юрайт, 2026. — 220 с. — (Профессиональное образование). — ISBN 978-5-534-12484-2. — Текст : электронный // Образовательная платформа Юрайт [сайт]. — URL: https://urait.ru/bcode/587175 (дата обращения: 19.05.2026).

Дополнительные источники

1Иванова, Л. А. Инженерная графика для СПО. Тесты : учебное пособие для среднего профессионального образования / Л. А. Иванова. — Москва : Издательство Юрайт, 2026. — 35 с. — (Профессиональное образование). — ISBN 978-5-534-13815-3. — Текст : электронный // Образовательная платформа Юрайт [сайт]. — URL: https://urait.ru/bcode/588514 (дата обращения: 19.05.2026).

2Большаков, В. П. Инженерная и компьютерная графика. Изделия с резьбовыми соединениями : учебник для среднего профессионального образования / В. П. Большаков, А. В. Чагина. — 3-е изд., испр. и доп. — Москва : Издательство Юрайт, 2026. — 150 с. — (Профессиональное образование). — ISBN 978-5-534-15593-8. — Текст : электронный // Образовательная платформа Юрайт [сайт]. — URL: https://urait.ru/bcode/586779 (дата обращения: 19.05.2026).

4 КОНТРОЛЬ И ОЦЕНКА РЕЗУЛЬТАТОВ ОСВОЕНИЯ УЧЕБНОЙ ДИСЦИПЛИНЫ

Контроль и оценка результатов освоения дисциплины осуществляется преподавателем в процессе текущего контроля и промежуточной аттестации.

4.1 Текущий контроль

№	Контролируемые разделы (темы) учебной дисциплины	Контролируемые результаты	Наименование оценочного средства	Критерии оценки
1	Раздел 1.Геометрическое черчение	ПК 3.2 ОК 01 ОК 02 ОК 09	*Практическое задание, контрольная работа*	См. ниже
2	Раздел 2.Проекционное черчение	ПК 3.2 ОК 01 ОК 02 ОК 09	*Практическое задание, контрольная работа*	См. ниже
3	Раздел3. Машиностроительное черчение	ПК 3.2 ОК 01 ОК 02 ОК 09	*Практическое задание, контрольная работа*	См. ниже

Критерии оценки практического задания:

«5» (отлично): выставляется студенту, если расчетная и графическая части выполнены в полном объеме, решение оформлено с соблюдением установленных правил; студент свободно владеет теоретическим материалом, безошибочно применяет его при решении задач.

«4» (хорошо): выставляется студенту, если при выполнении задания допущены незначительные ошибки, решение оформлено с соблюдением установленных правил; студент свободно владеет теоретическим материалом, безошибочно применяет его при решении задач;

«3» (удовлетворительно): выставляется студенту, если задание выполнено с «грубыми» ошибками, решение оформлено без соблюдения установленных правил;

«2» (неудовлетворительно): выставляется студенту, если работа не выполнена.

Критерии оценки контрольной работы:

«5» (отлично): заслуживает студент, обнаруживший всестороннее, систематическое и глубокое знание учебно-программного материала, умение свободно выполнять задания, предусмотренные программой.

«4» (хорошо): выставляется студентам, показавшим систематический характер знаний по теме и способным к их самостоятельному пополнению и обновлению в ходе дальнейшей учебной работы и профессиональной деятельности, допустившим незначительные ошибки при выполнении работы.

«3» (удовлетворительно): выставляется студентам, допустившим погрешности в ответе на теоретические вопросы и при выполнении практической части, но обладающим необходимыми знаниями для их устранения под руководством преподавателя.

«2» (неудовлетворительно): выставляется студенту, обнаружившему пробелы в знаниях основного учебно-программного материала, допустившему принципиальные ошибки в выполнении предусмотренных программой заданий.

4.2 Промежуточная аттестация

Промежуточная аттестация обучающихся осуществляется по завершении изучения дисциплины и позволяет определить качество и уровень ее освоения.

Форма промежуточной аттестации по дисциплине «Инженерная графика» - зачёт с оценкой

Результаты обучения	**Оценочные средства для промежуточной аттестации**
ПК 3.2 ОК 01 ОК 09	*Наименование оценочного средства: тестирование* **Задание 1. Соответствие:** По размеру сторон формата определите его обозначение: 1.841*1189 А. А4; 2. 210*297 Б. А1 3.594*841 В. А0; 4. 420*594 Г. А2. **Задание 2. Выбор правильного ответа:** Линией для обозначения сечения является…… 1. разомкнутая; 2. сплошная тонкая; 3. сплошная волнистая; 4. штриховая. **Задание 3. Выбор правильного ответа:** Масштаб, обозначающий натуральную величину изображения: 1. 4:1 2. 1:1 3. 5:1 4. 1:2,5 **Задание 4. Выбор правильного ответа:** Определите смешанное касание: 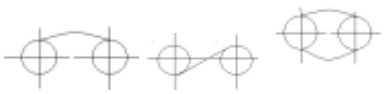 1 2 3 **Задание 6. Выбор правильного ответа:** Начертательная геометрия изучает --…. 1. правили выполнения строительных чертежей; 2. правила выполнения машиностроительных чертежей; 3. методы точного изображения пространственных форм; 4. правила выполнения чертежей строительных конструкций. **Задание 7. Выбор правильного ответа:** Начертательная геометрия не рассматривает методы проецирования… 1. прямоугольное проецирование; 2. параллельное проецирование; 3. центральное проецирование; 4. косоугольное проецирование. **Задание 8. Выбор правильного ответа:** Точка А (30; 20; 40) расположена: 1.на плоскости Н 2.на оси координат OY 3.в пространстве 4.на плоскости W **Задание 9.Выбор правильного ответа:** Прямая, перпендикулярная горизонтальной плоскости проекции- 1. горизонтальная

2. общего положения
3. горизонтально-проецирующая
4. профильная.

Задание 10. Выбор правильного ответа:
Плоскость, параллельная фронтальной плоскости проекции, называется:
1.фронтально-проецирующая
2.общего положения
3.профильная
4.фронтальная

Задание 11. Выбор правильного ответа:
Геометрическое тело, ограниченное геометрическими плоскостями, называется……
1.многогранником;
2.фигурой;
3.телом вращения;
4.поверхностью.

Задание 12. Выбор правильного ответа:
Геометрическое тело, ограниченное конической поверхностью, называется……
1.сферой;
2.тором;
3.пирамидой;
4.конусом.

Задание 13. Выбор правильного ответа:
По двум видам определить аксонометрическую проекцию:

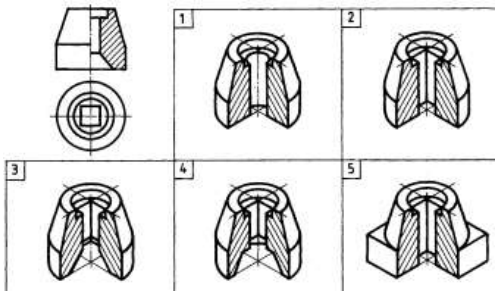

Задание 14. Выбор правильного ответа:
Изображение, полученное в результате проецирования параллельными лучами предмета вместе с осями прямоугольных координат на одну плоскость проекции называется…..
1.эскизом;
2.техническим рисунком;
3.аксонометрией;
4.плоскостью проекции.

Задание 15. Выбор правильного ответа:
Технический рисунок служит - для……
1.прочтения сложной формы изделия;
2.выявления внутреннего строения изделия;
3.выполнения рабочего чертежа;
4.изготовления изделия.

Задание 16. Выбор правильного ответа:
К способам выразительности технического рисунка, не относится……
1. отмывка;
2. штриховка;
3. штраффировка;
4. светотень.

Задание 17. Закончите фразу:
Чертеж, выполненный от руки, без применения чертежных инструментов и без

	масштаба, называется…… 1. эскизом; 2. рабочим чертежом детали; 3. сборочным чертежом; 4. проекцией. **Задание 18. Выбор правильного ответа:** Размеры на чертеже эскиза детали наносят……. 1. в масштабе чертежа; 2. произвольные; 3. натуральные размеры изделия; 4. в глазомерном масштабе. **Задание 19. Выбор правильного ответа:** Типом трехмерной модели геометрического объекта является ……. модель 1.твердотельная 2.физическая 3.двухмерная 4.точечная. **Задание 20. Выбор правильного ответа:** К системам автоматизированного проектирования относятся……. 1. графический редактор; 2. технический рисунок; 3. рабочий чертеж; 4. архитектурно-строительный чертеж. ***Критерии оценки:*** Оценка «5» выставляется студенту, если: 1.Правильно выполнено более 85% заданий Оценка «4» выставляется студенту, если: 1. Правильно выполнено более 70-84% заданий Оценка «3» выставляется студенту, если: 1. Правильно выполнено более 60-70% заданий Оценка «2» выставляется студенту, если: 1. Правильно выполнено менее 50 % заданий
ПК 3.2 ОК 01 ОК 02 ОК 09	*Наименование оценочного средства: Расчетно-графическая работа* **Тема задания:** Простые разрезы. *Текст типового оценочного средства* **Задание:** построить три вида модели по ее наглядному изображению в программе в КОМПАС-ГРАФИК . Выполнить необходимые разрезы. Построить 3 D модель с вырезом ¼ части. Проставить размеры на основных видах. ***Методические указания по выполнению задания:*** 1. Горизонтальные, фронтальные и профильные разрезы располагать на месте соответствующих основных видов. 2.Часть вида и часть соответствующего разреза допускается соединять, разделяя их сплошной волнистой линией. При соединении половины вида с половиной соответствующего разреза, разрез располагают справа от вертикальной оси и снизу от горизонтальной. *Алгоритм выполнения упражнения.* 1. Выполните правильную компоновку чертежа. 2. Постройте три вида данной модели. 3. Выполните фронтальный разрез на главном виде и профильный разрез на виде слева . 4. Постройте 3 D модель с вырезом ¼ части. 5.Проставьте размеры.

Образец задания:

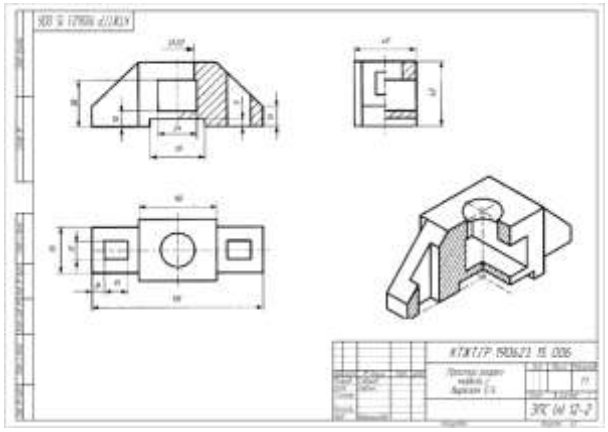

1,2 вариант:

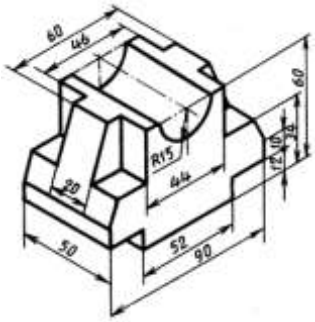

3,4 ВАРИАНТ

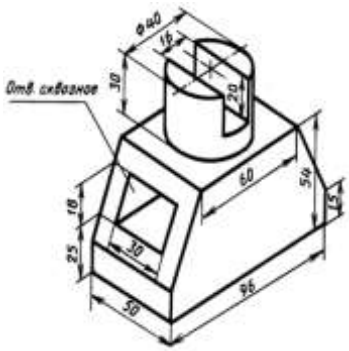

5,6 ВАРИАНТ

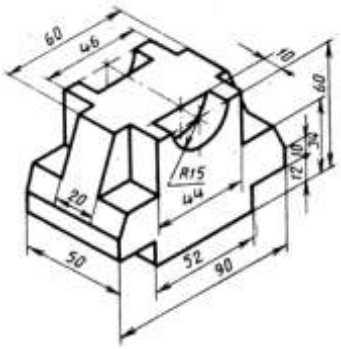

7,8 ВАРИАНТ

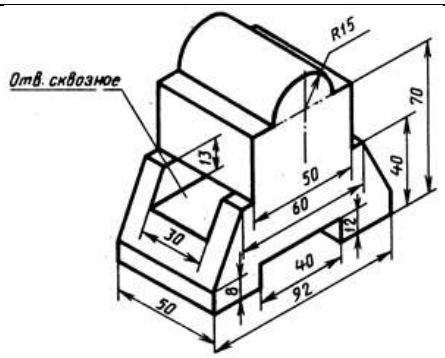

9,10 ВАРИАНТ

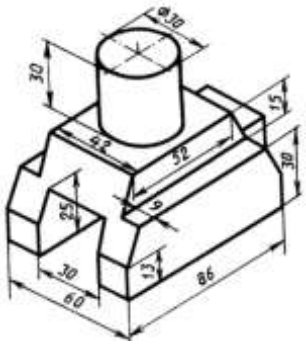

11,12 ВАРИАНТ

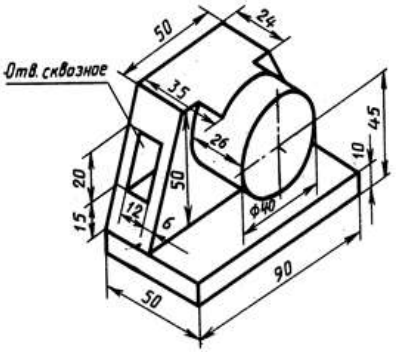

Критерии оценки ***зачёта с оценкой***

−«Отлично» - теоретическое содержание курса освоено полностью, без пробелов, умения сформированы, все предусмотренные программой учебные задания выполнены, качество их выполнения оценено высоко.

−«Хорошо» - теоретическое содержание курса освоено полностью, без пробелов, некоторые умения сформированы недостаточно, все предусмотренные программой учебные задания выполнены, некоторые виды заданий выполнены с ошибками.

−«Удовлетворительно» - теоретическое содержание курса освоено частично, но пробелы не носят существенного характера, необходимые умения работы с освоенным материалом в основном сформированы, большинство предусмотренных программой обучения учебных заданий выполнено, некоторые из выполненных заданий содержат ошибки.

−«Неудовлетворительно» - теоретическое содержание курса не освоено, необходимые умения не сформированы, выполненные учебные задания содержат грубые ошибки.

Приложение 1

ОБРАЗОВАТЕЛЬНЫЕ ТЕХНОЛОГИИ

При проведении практических занятий используются следующие педагогические технологии:

№ п/п	Название образовательной технологии (с указанием автора)	Цель использования образовательной технологии	Планируемый результат использования образовательной технологии	Описание порядка использования (алгоритм применения) технологии в практической профессиональной деятельности
1	Технология уровней дифференциации (дифференцированное обучение) Т.К.Донская В.В.Фирсов И.Э.Унт А.С.Границкая	Развитие мотивации к учению	обучение на индивидуальном максимально посильном уровне.	Работа в микрогруппах (организация на основе усвоения учебного материала). Применение разноуровневого графического наглядного материала при выполнении практического задания (работа с деталями, имеющими разную геометрическую форму).Варьирование практических заданий в зависимости от скорости выполнения
2	Информационно-коммуникативная технология Джорж Дьюи, Уильям Килпатрик)	Информационный обмен при усвоении нового материала	Увеличение вовлечённости обучающихся в образовательный процесс.	Презентация, видеоролики, работа в программе КОМПАС-График
3	Здоровье сберегающие технологии Н.К. Смирнова	Обеспечение санитарно-гигиенического состояния учебного помещения (освещение, проветривание, температурный режим и пр.) Проведение «физкультминутки», «физкультпаузы» во время занятия. Наличие «эмоциональных разрадок»: шуток, юмористических или поучительных картинок, поговорок, известных высказываний с комментариями и тп.	Соблюдение оптимального воздушно-теплового режима в аудитории. Поддержание работоспособности обучающихся на занятии. Позитивная психологическая атмосфера.	Контроль освещения во время проведения занятия. Проветривание. Физкультпауза. Своевременное завершение занятия.

Приложение 2.23 к ОПОП-П по специальности
15.02.03Монтаж, техническое обслуживание и ремонт
гидравлического и пневматического оборудования (по отраслям)

Министерство науки и высшего образования Российской Федерации

Федеральное государственное бюджетное образовательное учреждение
высшего образования
«Магнитогорский государственный технический университет
им. Г. И. Носова»
Многопрофильный колледж

РАБОЧАЯ ПРОГРАММА УЧЕБНОЙ ДИСЦИПЛИНЫ
ОП.02 МАТЕРИАЛОВЕДЕНИЕ
«профессиональный цикл»
программы подготовки специалистов среднего звена
специальности 15.02.03 Монтаж, техническое обслуживание и ремонт гидравлического и пневматического оборудования (по отраслям)

Квалификация: техник-механик

Форма обучения
очная на базе основного общего образования

Рабочая программа учебной дисциплины «Материаловедение» разработана на основе Федерального государственного образовательного стандарта по специальности среднего профессионального образования 15.02.03 Монтаж, техническое обслуживание и ремонт гидравлического и пневматического оборудования (по отраслям), утверждённого приказом Министерства просвещения Российской Федерации от «30» ноября 2023 г. № 908

Организация-разработчик: Многопрофильный колледж ФГБОУ ВО «Магнитогорский государственный технический университет им. Г. И. Носова»

Разработчик (и):
преподаватель образовательно-производственного центра (кластера)
Многопрофильного колледжа ФГБОУ ВО «МГТУ им. Г.И. Носова»
Ирина Николаевна Трубина
преподаватель образовательно-производственного центра (кластера)
Многопрофильного колледжа ФГБОУ ВО «МГТУ им. Г.И. Носова»
Никита Алексеевич Мурмилов

ОДОБРЕНО
Предметно-цикловой комиссией
«Механического, гидравлического
оборудования и автоматизации»
Председатель О.В. Коровченко
Протокол № 5 от «22» января 2025г.

Методической комиссией МпК

Протокол № 3 от «19» февраля 2025г.

СОДЕРЖАНИЕ

1 ОБЩАЯ ХАРАКТЕРИСТИКА РАБОЧЕЙ ПРОГРАММЫ УЧЕБНОЙ ДИСЦИПЛИНЫ.. 1082
1.1 Цель и место дисциплины в структуре образовательной программы 1082
1.2 Перечень планируемых результатов освоения дисциплины..... 1082
1.3 Обоснование часов учебной дисциплины в рамках вариативной части 1083
2 СТРУКТУРА И СОДЕРЖАНИЕ УЧЕБНОЙ ДИСЦИПЛИНЫ 1084
2.1 Трудоёмкость освоения дисциплины..... 1084
2.2 Тематический план и содержание учебной дисциплины 1085
2.3 Перечень практических и лабораторных занятий 1091
3 УСЛОВИЯ РЕАЛИЗАЦИИ УЧЕБНОЙ ДИСЦИПЛИНЫ 1093
3.1 Материально-техническое обеспечение 1093
3.2 Учебно-методическое и информационное обеспечение реализации программы 1093
4 КОНТРОЛЬ И ОЦЕНКА РЕЗУЛЬТАТОВ ОСВОЕНИЯ УЧЕБНОЙ ДИСЦИПЛИНЫ 1094
4.1 Текущий контроль 1094
4.2 Промежуточная аттестация 1095
Приложение 1 1096
ОБРАЗОВАТЕЛЬНЫЕ ТЕХНОЛОГИИ..... 1096

1 ОБЩАЯ ХАРАКТЕРИСТИКА РАБОЧЕЙ ПРОГРАММЫ УЧЕБНОЙ ДИСЦИПЛИНЫ

1.1 Цель и место дисциплины в структуре образовательной программы

Рабочая программа учебной дисциплины «Материаловедение» является частью программы подготовки специалистов среднего звена по специальности 15.02.03 Монтаж, техническое обслуживание и ремонт гидравлического и пневматического оборудования (по отраслям)**.** Рабочая программа составлена для очной формы обучения.

Цель дисциплины: познание свойств материалов в зависимости от состава и обработки, методов их упрочнения для наиболее эффективного использования в технике, а также создание материалов с заранее заданными свойствами: высокая прочность и пластичность, высокая электропроводность или высокое сопротивление

Дисциплина «Материаловедение» включена в обязательную часть общепрофессионального цикла образовательной программы.

1.2 Перечень планируемых результатов освоения дисциплины

Содержание дисциплины ориентировано на подготовку обучающихся к освоению видов деятельности программы подготовки специалистов среднего звена по специальности и овладению следующими профессиональными и общими компетенциями:

ПК 1.1 Осуществлять организационно-производственные работы для подготовки сборки и монтажа гидравлических и пневматических устройств и систем

ПК 2.5 Разрабатывать технологическую документацию для проведения работ по техническому обслуживанию и ремонту гидравлических и пневматических устройств и систем.

ОК01. Выбирать способы решения задач профессиональной деятельности применительно к различным контекстам.

ОК 04. Эффективно взаимодействовать и работать в коллективе и команде.

Результаты освоения дисциплины соотносятся с планируемыми результатами освоения образовательной программы, представленной в разделе 4 ППССЗ.

Требования к результатам освоения дисциплины

Индекс и наименование ОК, ПК	**Результаты освоения**	
	Умеет	**Знает**
ПК 1.1 Осуществлять организационно-производственные работы для подготовки сборки и монтажа гидравлических и пневматических устройств и систем	*Уд* 1_ОП.02 распознавать и классифицировать конструкционные и сырьевые материалы по внешнему виду, происхождению, свойствам; *Уд* 2_ОП.02 определять виды конструкционных материалов; *Уд* 3_ОП.02 выбирать материалы для конструкций по их назначению и условиям эксплуатации;	*Зд 1*_ОП.02 закономерности процессов кристаллизации и структурообразованияметаллов и сплавов, основы их термообработки, способы защиты металловот коррозии; *Зд 2*_ОП.02 классификацию и способы получения композиционных материалов; *Зд3*_ОП.02 принципы выбора конструкционных материалов для применения в производстве;
ПК 2.5 Разрабатывать технологическую документацию для проведения работ по техническому обслуживанию и ремонту гидравлических и	*Уд4*_ОП.02 проводить исследования и испытания материалов;	*Зд 4*_ОП.02 строение и свойства металлов, методы их исследования; *Зд 5*_ОП.02 классификацию материалов, металлов и сплавов, их области применения;

пневматических устройств и систем.		
ОК 01. Выбирать способы решения задач профессиональной деятельности применительно к различным контекстам.	Уо 01.01 распознавать и анализировать задачу и/или проблему в профессиональном и/или социальном контексте; выделять её составные части; определять этапы решения задачи; составлять план действий; определять необходимые ресурсы; реализовывать составленный план;	
ОК 04. Эффективно взаимодействовать и работать в коллективе и команде.	Уо 04.01 организовывать работу коллектива и команды;	
	Уо 04.02 эффективно работать в команде; взаимодействовать с коллегами, руководством, клиентами в ходе профессиональной деятельности;	Зо 04.02 инструменты взаимодействия членов коллектива и команды;

1.3 Обоснование часов учебной дисциплины в рамках вариативной части

Дополнительные профессиональные компетенции	Дополнительные знания, умения, навыки	Номер и наименование темы	Объем часов	Обоснование включения в рабочую программу
-	*Зд 1*; *Зд 2, Зд 3, Зд 4*	Тема 1.3 Методы исследований и испытаний материалов	4	Под запрос работодателя ООО «ОСК» для формирования знаний о комплексном применение методов исследований и испытаний материалов, удовлетворяющих требованиям надёжности и долговечности конструкций и изделий
-	*Зд 1*; *Зд 2, Зд 3, Зд 4, Уд* 1 *Уд* 2; *Уд* 3, *Уд* 4	Тема 2.3 Стали	6	Под запрос работодателя ООО «ОСК» для формирования знаний основных характеристик для определения химических элементов в стали
Всего академических часов учебной дисциплины в рамках вариативной части			10	

2 СТРУКТУРА И СОДЕРЖАНИЕ УЧЕБНОЙ ДИСЦИПЛИНЫ

2.1 Трудоёмкость освоения дисциплины

Наименование составных частей дисциплины	**Объем в часах**	**в т.ч. в форме практической подготовки**
теоретические занятия (лекции, уроки)	14	
практические занятия	30	
лабораторные занятия	20	20
самостоятельная работа	не предусмотрено	
промежуточная аттестация	18	
Форма промежуточной аттестации – *экзамен*		

2.2 Тематический план и содержание учебной дисциплины

Наименование разделов и тем учебной дисциплины	Содержание учебного материала, практические и лабораторные занятия	Объем, акад. ч / в том числе в форме практической подготовки, акад.ч.	Код ПК, ОК	Коды осваиваемых элементов компетенций
1	*2*	*3*		
РАЗДЕЛ 1 СТРОЕНИЕ И КРИСТАЛЛИЗАЦИЯ МЕТАЛЛОВ		**26/20**		
Тема 1.1 Общая характеристика и строение металлов	**Содержание учебного материала**	12/10		
	Строение атома (состав ядра, распределение электронов вокруг ядра). Типы кристаллических решёток (4 типа кристаллических решёток: молекулярная, атомная, ионная и металлическая. Тип центрировки ячейки Браве: примитивная, базоцентрированная, гранецентрированная, объёмноцентрированная, дважды-объёмноцентрированная (ромбоэдрическая). Сингонии: низшая категория, средняя категория, высшая категория). Дефекты решёток (нульмерные (точечные) дефекты. Одномерные дефекты. Двумерные дефекты. Трёхмерные дефекты). Сущность кристаллизации. Факторы, влияющие на размер и форму зерна (твёрдая и жидкая фазы. Фазовый переход первого рода. Рост граней кристалла. Промышленное выращивание кристаллов)	2/0	ПК1.1 ПК 2.5 ОК 01 ОК 04	*Зд 1* *Зд 2* *Зд 3* Зо 04.02
	В том числе практических и лабораторных занятий	10/10		
	Лабораторное занятие №1 Определение видов металлов по макроструктуре	2/2	ПК1.1 ПК 2.5 ОК 01 ОК 04	*Уд* 1 *Уд* 2 *Уд* 4 Уо 01.01 Уо 04.01 Уо 04.02
	Лабораторное занятие №2 Приготовление шлифа для металлографического анализа.	4/4	ПК1.1 ПК 2.5 ОК 01 ОК 04	*Уд* 1 *Уд* 2 *Уд* 4 Уо 01.01 Уо 04.01 Уо 04.02
	Лабораторное занятие №3 Изучение принципа работы и устройства металлографического микроскопа 4ХВ	4/4	ПК1.1 ПК 2.5	*Уд* 1 *Уд* 2

			ОК 01 ОК 04	*Уд* 4 Уо 01.01 Уо 04.01 Уо 04.02
Тема 1.2 Свойства металлов	**Содержание учебного материала**	2/0		
	Физические свойства металлов (металлический блеск, пластичность и ковкость, теплопроводность и электропроводность, твёрдость, плотность, плавкость). Химические свойства металлов (способность металлов и сплавов сопротивляться окислению или вступать в соединение с различными веществами: кислоты, щелочи и т.д. (т.н. химическая активность металлов). Растворимость, окисляемость, коррозионная стойкость). Механические свойства металлов (прочность, вязкость, пластичность, твёрдость, выносливость, ползучесть, износостойкость). Технологические, эксплуатационные свойства металлов (технологические свойства: жидкотекучесть, деформируемость, свариваемость, закаливаемость, прокаливаемость, обрабатываемость резанием. Эксплуатационные свойства: износостойкость, теплостойкость, жаропрочность)	2/0	ПК1.1 ПК 2.5 ОК 01 ОК 04	*Зд 1* *Зд 2* *Зд 3* Зо 04.02
Тема 1.3 Методы исследований и испытаний материалов	**Содержание учебного материала**	12/10		
	Исследование микроструктуры (микроструктура. Микроскопы. Изображение внутреннего строения материала. Исследование микроструктуры материалов при больших увеличениях с помощью оптических (до 2000 крат) или электронных (до 50 000 крат) микроскопов). Упругая и пластическая деформация (упругие деформации, изменения межатомных расстояний, обратимость деформации. Пластические деформации, образование и движение дислокаций, изменение структуры и свойств металла). Испытания механических свойств (испытания на растяжение, испытания на статический изгиб, испытания на ударный изгиб, измерение твёрдости)	2/0	ПК1.1 ПК 2.5 ОК 01 ОК 04	*Зд 1* *Зд 2* *Зд 3* Зо 04.02
	В том числе практических и лабораторных занятий	10/10		
	Лабораторное занятие № 4 Определение твёрдости стали и сплава по методу Бринелля, Роквелла и Виккерса	4/4	ПК1.1 ПК 2.5 ОК 01 ОК 04	*Уд* 1 *Уд* 2 *Уд* 3 *Уд* 4 Уо 01.01 Уо 04.01 Уо 04.02

	Лабораторное занятие № 5 Исследование влияния холодной пластической деформации и последующего нагрева на микроструктуру и твёрдость низкоуглеродистой стали	6/6	ПК1.1 ПК 2.5 ОК 01 ОК 04	*Уд* 1 *Уд* 2 *Уд* 3 *Уд* 4 Уо 01.01 Уо 04.01 Уо 04.02
РАЗДЕЛ 2 СТРОЕНИЕ И СВОЙСТВА СПЛАВОВ		**33/0**		
Тема 2.1 Основы теории сплавов	**Содержание учебного материала**	10/0		
	Основные сведения о сплавах (определение сплава. Компоненты (вещества), фазы, система (совокупность фаз), однородные (гомогенные) и разнородные (гетерогенные) сплавы. Структура сплава, твёрдые растворы замещения и твёрдые растворы внедрения). Фазы металлических сплавов. Диаграммы состояния сплавов. Связь между структурой и свойствами (графическое изображение фазового состояния сплавов в зависимости от температуры и концентрации компонентов. Диаграмма состояний для случая неограниченной растворимости компонентов в твёрдом состоянии. Область существования кристаллических твёрдых растворов. Линии ликвидус, солидус. Диаграмма состояний сплавов, образующих механические смеси из чистых компонентов. Область существования жидкого расплава. Эвтектика. Сплавы доэвтектические, заэвтектические)	2/0	ПК1.1 ПК 2.5 ОК 01 ОК 04	*Зд 1* *Зд 2* *Зд 3* *Зд 4* *Зд 5* Зо 01.02 Зо 04.02
	В том числе практических и лабораторных занятий	8/0	ПК1.1 ПК 2.5 ОК 01 ОК 04	*Уд* 1 *Уд* 2 *Уд* 3 *Уд* 4 Уо 01.01 Уо 04.01 Уо 04.02
	Практическое занятие № 1 Изучение и анализ диаграммы состояния сплавов с использованием метода термического анализа	4/0	ПК1.1 ПК 2.5 ОК 01 ОК 04	*Уд* 1 *Уд* 2 *Уд* 3 *Уд* 4 Уо 01.01 Уо 04.01 Уо 04.02
	Практическое занятие № 2 Построение диаграмм состояния сплавов	4/0	ПК1.1	*Уд* 1

			ПК 2.5 ОК 01 ОК 04	*Уд* 2 *Уд* 3 *Уд* 4 Уо 01.01 Уо 04.01 Уо 04.02
Тема 2.2 Чугуны	**Содержание учебного материала**	10/0		
	Классификация чугунов. Свойства чугуна. Выплавка чугуна. Маркировка чугуна. доэвтектические, эвтектические и заэвтектические чугуны. Масса, форма, объем и размещение графитных примесей. Чугуны с пластинчатым графитом, с шаровидным графитом (высокопрочные), с вермикулярным графитом, с хлопьевидным графитом. Передельный, специальный, литейный, высокопрочный, ковкий, легированный, белый, серыйи и модифицированный чугуны. Литейные и механические свойства чугуна. Доменный процесс. Передельный чугун — П1, П2; передельный чугун для отливок (передельно-литейный) — ПЛ1, ПЛ2; передельный фосфористый чугун — ПФ1, ПФ2, ПФ3; передельный высококачественный чугун — ПВК1, ПВК2, ПВК3; чугун с пластинчатым графитом — СЧ (цифры после букв «СЧ», обозначают величину временного сопротивления разрыву в кгс/мм). Антифрикционный чугун: антифрикционный серый — АЧС; антифрикционный высокопрочный — АЧВ; антифрикционный ковкий — АЧК; чугун с шаровидным графитом для отливок — ВЧ (цифры после букв «ВЧ» означают временное сопротивление разрыву в кгс/мм и относительное удлинение (%); чугун легированный со специальными свойствами — Ч. Ковкий чугун КЧ.	2/0	ПК1.1 ПК 2.5 ОК 01 ОК 04	*Зд 1* *Зд 2* *Зд 3* *Зд 4* *Зд 5* Зо 04.02
	В том числе практических и лабораторных занятий	8/0		
	Практическое занятие №3 Анализ микроструктуры серых, высокопрочных, ковких чугунов	8/0	ПК1.1 ПК 2.5 ОК 01 ОК 04	*Уд* 1 *Уд* 2 *Уд* 3 *Уд* 4 Уо 01.01 Уо 04.01 Уо 04.02
Тема 2.3 Стали	**Содержание учебного материала**	8/0		

	Классификация стали назначению, по химическому составу. Классификация стали по способу производства, по способу выплавки. Углеродистые стали. Стали углеродистые и легированные; в том числе по содержанию углерода низкоуглеродистые (до 0,25 % С), среднеуглеродистые (0,3—0,55 % С) и высокоуглеродистые (0,6—2,14 % С); легированные стали по содержанию легирующих элементов делятся на низколегированные — до 4 % легирующих элементов, среднелегированные и высоколегированные. Легированные стали. Влияние легирующих элементов на структуру и свойства стали. Инструментальные стали. Маркировка стали. Переработки чугуна в сталь. Конвертерный процесс и подовый процесс. Кислородно-конвертерный способ получения стали. Бессемеровский способ. Томасовский способ. Электротермический способ. Классификация и марки углеродистой стали. Требования ГОСТ 380-2005 к углеродистым сталям. Группы в зависимости от четырёх признаков: по равновесной структуре стали, по структуре после охлаждения стали на воздухе, по составу стали, по назначению стали. Легированные стали по ГОСТ: обычные (без добавочной буквы, например 30ХГС), качественные (буква А, например 30ХГСА, 30Х2Г2НТРА), высокачественные электрошлакового переплава (-Ш), высокачественные вакуумно-дугового переплава (-ВД), и специальные (цифровое обозначение, перед которым буква Э). Качественные и высококачественные. ГОСТ 1435-99. Сталь инструментальная легированная. Сталь инструментальная валковая. Сталь инструментальная штамповая. Сталь инструментальная быстрорежущая. Маркировка элементов сталей. Маркировка сталей в России. Маркировка сталей в Европе. Буквенно-цифровая маркировка (EN 10027-1). Маркировка стали по назначению. Маркировка стали по химическому составу. Маркировка по порядковому номеру (EN 10027-2). Маркировка сталей в Японии. Маркировка сталей в Китае.	2/0	ПК1.1 ПК 2.5 ОК 01 ОК 04	*Зд 1* *Зд 2* *Зд 3* *Зд 4* Зо 04.02
	В том числе практических и лабораторных занятий	6/0		
	Практическое занятие № 4 Изучение микроструктуры легированной стали. Изучение микроструктуры углеродистой стали в равновесном состоянии	6/0	ПК1.1 ПК 2.5 ОК 01 ОК 04	*Уд* 1 *Уд* 2 *Уд* 3 *Уд* 4 Уо 01.01 Уо 04.01 Уо 04.02
Тема 2.4 Цветные	**Содержание учебного материала**	5/0		

металлы и сплавы	Медь и её сплавы. Алюминий и его сплавы (медь и её сплавы. Бронза — с оловом или другими элементами: Алюминиевая бронза; Бериллиевая бронза; Висмутовая бронза; Мышьяковистая бронза; Оловянная бронза; Фосфорная бронза; Латунь — с цинком; Латон, латоне, латтен. Алюминий и его сплавы. Литейные алюминиевые сплавы и деформируемые (конструкционные). Алюминиево-магниевые сплавы. Алюминиево-марганцевые сплавы. Алюминиево-медные сплавы. Сплавы алюминий-медь-кремний. Сплавы алюминий-цинк-магний. Алюминий-кремниевые сплавы (силумины). Маркировка по ГОСТ. Термическая обработка). Титан, магний и их сплавы (три группы титановых сплавов — высокопрочные конструкционные сплавы, жаропрочные сплавы и сплавы на основе химического соединения. Сплавы типа ВТ6, Сплав ВТ14, Сплав ВТ16. ГОСТ 22178-76. Магниевые деформируемые сплавы являются сплавы магния с алюминием (МА5) и магния с цинком, дополнительно легированные цирконием (МА14, аналог американского сплава $ZK_{60}A$), кадмием, РЗМ и другими элементами (МА15, МА19 и др.). Производство цветных металлов и сплавов (цветная металлургия. Добыча, обогащение руд цветных металлов и выплавка цветных металлов и их сплавов). Маркировка сплавов цветных сплавов (буквенное обозначение различных групп цветных сплавов. Обозначение легирующих элементов при маркировке цветных сплавов).	1/0	ПК1.1 ПК 2.5 ОК 01 ОК 04	*Зд 1* *Зд 2* *Зд 3* *Зд 4* Зо 04.02
	В том числе практических и лабораторных занятий	4/0		
	Практическое занятие №5 Изучение микроструктуры цветных сплавов	4/0	ПК1.1 ПК 2.5 ОК 01 ОК 04	*Уд* 1 *Уд* 2 *Уд* 3 *Уд* 4 Уо 01.01 Уо 04.01 Уо 04.02
РАЗДЕЛ 3 СПОСОБЫ ОБРАБОТКИ МЕТАЛЛОВ		**5/0**		
Тема 3.1 Основы термической обработки	**Содержание учебного материала**	5/0		
	Виды термической обработки. Влияние термической обработки на свойства (увеличение ресурса инструмента и оборудования, увеличение износостойкости материалов, увеличение циклической прочности, увеличение коррозионной и эрозионной стойкости, снятие остаточных напряжений). Отжиг, нормализация, закалка, отпуск, искусственное старение (отжиг 1,2 рода. Нормализация, закалка, отпуск. Дисперсионное	1/0		*Зд 1* *Зд 2* *Зд 3* *Зд 4* Зо 04.02

	твердение. Криогенная обработка. Гомогенизационный отжиг + старение. Закалка + высокий отпуск (улучшение)). Термическая и химико-термическая обработка стали. Термомеханическая обработка (цементация, азотирование и нитроцементация). Дефекты и брак при термической обработке (закалочные дефекты: трещины, деформация и коробление, обезуглероживание, мягкие пятна и низкая твёрдость)			
	В том числе практических и лабораторных занятий	4/0		
	Практическое занятие № 6 Термическая обработка стали	4/0	ПК1.1 ПК 2.5 ОК 01 ОК 04	*Уд* 1 *Уд* 2 *Уд* 3 *Уд* 4 Уо 01.01 Уо 04.01 Уо 04.02
Промежуточная аттестация - экзамен		**18/0**		
Всего:		**82/20**		

2.3 Перечень практических и лабораторных занятий

Номенклатура практических и лабораторных занятий должна обеспечивать освоение названных в разделе 1.2 рабочей программы умений.

Темы лабораторных и практических занятий	Содержание	Специализированное оборудование, технические средства, программное обеспечение
РАЗДЕЛ 1 СТРОЕНИЕ И КРИСТАЛЛИЗАЦИЯ МЕТАЛЛОВ		
Лабораторные занятия		
Лабораторное занятие №1 Определение видов металлов по макроструктуре	Формирование умений определять вид металла по внешним признакам	образцы видов металлов; технические весы; штангенциркуль; карандаши цветные; справочная таблица
Лабораторное занятие №2 Приготовление шлифа для металлографического анализа.	Формирование умений приготовления шлифа для металлографического исследования металла	Отрезной станок, шлифовально-полировальный станок двухдисковый, пресс для горячей запрессовки образцов, микроскоп 4ХВ
Лабораторное занятие №3 Изучение принципа работы и устройства металлографического микроскопа 4ХВ	Формирование умений работать с металлографическим микроскопом	Микроскоп 4ХВ, коллекция образцов
Лабораторное занятие № 4 Определение твёрдости стали и сплава по методу Бринелля, Роквелла и Виккерса	Формирование умений определять твёрдость металла различными методами	Стационарный универсальный твердомер

Лабораторное занятие № 5 Исследование влияния холодной пластической деформации и последующего нагрева на микроструктуру и твёрдость низкоуглеродистой стали	Формирование умений исследовать влияние холодной пластической деформации на макроструктуру и твёрдость стали	Стационарный универсальный твердомер, печь муфельная
РАЗДЕЛ 2 СТРОЕНИЕ И СВОЙСТВА СПЛАВОВ		
Практические занятия		
Практическое занятие № 1 Изучение и анализ диаграммы состояния сплавов с использованием метода термического анализа	Формирование умений читать диаграммы состояния сплавов	Электронные плакаты по дисциплинам: Материаловедение
Практическое занятие № 2 Построение диаграмм состояния сплавов	Формирование умений строить диаграммы состояния сплавов	Электронные плакаты по дисциплинам: Материаловедение
Практическое занятие №3 Анализ микроструктуры серых, высокопрочных, ковких чугунов	Формирование умений проводить анализ микроструктуры различных чугунов	Отрезной станок, шлифовально-полировальный станок двухдисковый, пресс для горячей запрессовки образцов, микроскоп 4XB
Практическое занятие №4 Изучение микроструктуры легированной стали. Изучение микроструктуры углеродистой стали в равновесном состоянии	Формирование умений различать структуру легированной и углеродистой стали	Микроскоп 4XB, коллекция образцов
Практическое занятие №5Изучение микроструктуры цветных сплавов	Формирование умений проводить анализ микроструктуры цветных сплавов	Отрезной станок, шлифовально-полировальный станок двухдисковый, пресс для горячей запрессовки образцов, микроскоп 4XB
РАЗДЕЛ 3 СПОСОБЫ ОБРАБОТКИ МЕТАЛЛОВ		
Практические занятия		
Практическое занятие № 6 Термическая обработка стали	Формирование умений проводить термическую обработку стали	Печь муфельная, закалочный бак, отрезной станок, шлифовально-полировальный станок двухдисковый, пресс для горячей запрессовки образцов, микроскоп 4XB

3 УСЛОВИЯ РЕАЛИЗАЦИИ УЧЕБНОЙ ДИСЦИПЛИНЫ

3.1 Материально-техническое обеспечение

Для реализации программы учебной дисциплины предусмотрены следующие специальные помещения:

Лаборатория «Металлография и основы металлургического производства им. Д.К. Чернова», оснащённая в соответствии с приложением 3 образовательной программы.

Помещение для воспитательной работы, оснащённое в соответствии с приложением 3 образовательной программы.

Компьютерный класс, оснащённый в соответствии с приложением 3 образовательной программы.

3.2 Учебно-методическое и информационное обеспечение реализации программы

Основные источники:

1. Стуканов, В. А. Материаловедение : учебное пособие / В.А. Стуканов. — Москва : ФОРУМ : ИНФРА-М, 2022. — 368 с. — (Среднее профессиональное образование). - ISBN 978-5-8199-0711-5. - Текст : электронный. - URL: https://znanium.ru/catalog/product/1794455 (дата обращения: 18.05.2026). – Режим доступа: по подписке..
2. Черепахин, А. А. Материаловедение: учебник / А.А. Черепахин, А.А. Смолькин. — Москва: КУРС: ИНФРА-М, 2023. — 288 с. — (Бакалавриат). - ISBN 978-5-906818-56-0. - Текст : электронный. - URL: https://znanium.com/catalog/product/1099251 (дата обращения: 18.05.2026). – Режим доступа: по подписке.
3. Материаловедение : учебник / Г.Г. Сеферов, В.Т. Батиенков, Г.Г. Сеферов, А.Л. Фоменко ; под ред. В.Т. Батиенкова. — Москва : ИНФРА-М, 2022. — 151 с. — (Среднее профессиональное образование). — DOI 10.12737/978. - ISBN 978-5-16-016094-8. - Текст : электронный. - URL: https://znanium.ru/catalog/product/1792841 (дата обращения: 18.05.2026). – Режим доступа: по подписке.

Дополнительные источники:

1. Плошкин, В. В. Материаловедение : учебник для вузов / В. В. Плошкин. — 4-е изд., перераб. и доп. — Москва : Издательство Юрайт, 2026. — 434 с. — (Высшее образование). — ISBN 978-5-534-18654-3. — Текст : электронный // Образовательная платформа Юрайт [сайт]. — URL: https://urait.ru/bcode/598404 (дата обращения: 18.05.2026).
2. Черепахин, А. А. Материаловедение : учебник / А. А. Черепахин. — Москва : КУРС : ИНФРА-М, 2022. — 336 с. — (Среднее профессиональное образование). - ISBN 978-5-906923-18-9. - Текст : электронный. - URL: https://znanium.ru/catalog/product/1865718 (дата обращения: 18.05.2026). – Режим доступа: по подписке.

4 КОНТРОЛЬ И ОЦЕНКА РЕЗУЛЬТАТОВ ОСВОЕНИЯ УЧЕБНОЙ ДИСЦИПЛИНЫ

Контроль и оценка результатов освоения дисциплины осуществляется преподавателем в процессе текущего контроля и промежуточной аттестации.

4.1 Текущий контроль

№	Контролируемые разделы (темы) учебной дисциплины	Контролируемые результаты (индикаторы достижения компетенции)	Наименование оценочного средства	Критерии оценки
1	Раздел 1 Строение и свойства металлов Тема 1.1 Общая характеристика и строение металлов	ПК 1.1, ПК 2.5 ОК 01, ОК 04	Лабораторное задание тест	см. ниже
2	Тема 1.2 Свойства металлов	ПК 1.1, ПК 2.5 ОК 01, ОК 04	устный опрос практическое задание	см. ниже
3	Тема 1.3 Методы исследований и испытаний материалов	ПК 1.1, ПК 2.5 ОК 01, ОК 04	Лабораторное задание практическое задание	см. ниже

«5» (отлично): выставляется студенту, если расчётная и графическая части выполнены в полном объёме, решение оформлено с соблюдением установленных правил; студент свободно владеет теоретическим материалом, безошибочно применяет его при решении задач.

«4» (хорошо): выставляется студенту, если при выполнении задания допущены незначительные ошибки, решение оформлено с соблюдением установленных правил; студент свободно владеет теоретическим материалом, безошибочно применяет его при решении задач;

«3» (удовлетворительно): выставляется студенту, если задание выполнено с «грубыми» ошибками, решение оформлено без соблюдения установленных правил;

«2» (неудовлетворительно): выставляется студенту, если работа не выполнена/

Критерии оценки лабораторного занятия:

«5» (отлично): выполнены все задания лабораторной работы, студент чётко и без ошибок ответил на все контрольные вопросы.

«4» (хорошо): выполнены все задания лабораторной работы; студент ответил на все контрольные вопросы с замечаниями.

«3» (удовлетворительно): выполнены все задания лабораторной работы с замечаниями; студент ответил на все контрольные вопросы с замечаниями.

«2» (неудовлетворительно): студент не выполнил или выполнил неправильно задания лабораторной работы; студент ответил на контрольные вопросы с ошибками или не ответил на контрольные вопросы.

Критерии оценки тестирования:

За правильно выполненное действие, задание выставляется положительная оценка – 1 балл.

За неправильно выполненное действие, задание выставляется отрицательная оценка – 0 баллов.

Для оценки образовательных достижений обучающихся применяется универсальная шкала.

Процент результативности (правильных ответов)	Качественная оценка уровня подготовки	
	балл (отметка)	вербальный аналог
90 ÷ 100	5	отлично
80 ÷ 89	4	хорошо
70 ÷ 79	3	удовлетворительно

менее 70	2	неудовлетворительно

4.2 Промежуточная аттестация

Промежуточная аттестация обучающихся осуществляется по завершении изучения дисциплины и позволяет определить качество и уровень её освоения.

Форма промежуточной аттестации по дисциплине «Материаловедение» экзамен.

Результаты обучения	**Оценочные средства для промежуточной аттестации**
ПК 1.1, ПК 2.5 ОК 01, ОК 04	Ответить на контрольные вопросы: 1. Классификация конструкционных и сырьевых материалов. 2. Назовите свойства, которыми обладают металлы. 3. Виды кристаллических решёток, которые имеют металлы. 4. Строение металлических кристаллов. 5. Анизотропия кристаллов. 6. Аллотропия металлов. 7. Кристаллизация металлов *8.* Область применения цветных сплавов**.**
ПК 1.1, ПК 2.5 ОК 01, ОК 04	Диктант: Задание 1 Расшифровать марки стали, сплавов и чугунов (по перечню). Кейс-задание2 Выбрать материал для конструкций по их назначению и условиям эксплуатации Кейс-задание 3 Выбор марки легированных сталей для деталей в зависимости от их назначения
ПК 1.1, ПК 2.5 ОК 01, ОК 04	Кейс –задачи. Задание 1: Продемонстрировать и пошагово пояснить методы (по перечню) исследования структуры металлов и сплавов. Задание 2 Продемонстрировать владение методикой проведения испытания металлов на твёрдость по методу Бринелля и Роквелла.

Критерии оценки экзамена

«Отлично» - теоретическое содержание курса освоено полностью, без пробелов, умения сформированы, все предусмотренные программой учебные задания выполнены, качество их выполнения оценено высоко.

«Хорошо» - теоретическое содержание курса освоено полностью, без пробелов, некоторые умения сформированы недостаточно, все предусмотренные программой учебные задания выполнены, некоторые виды заданий выполнены с ошибками.

«Удовлетворительно» - теоретическое содержание курса освоено частично, но пробелы не носят существенного характера, необходимые умения работы с освоенным материалом в основном сформированы, большинство предусмотренных программой обучения учебных заданий выполнено, некоторые из выполненных заданий содержат ошибки.

«Неудовлетворительно» - теоретическое содержание курса не освоено, необходимые умения не сформированы, выполненные учебные задания содержат грубые ошибки.

Приложение 1

ОБРАЗОВАТЕЛЬНЫЕ ТЕХНОЛОГИИ

При проведении теоретических и практических/лабораторных занятий используются следующие педагогические технологии:

№ п/п	Название образовательной технологии (с указанием автора)	Цель использования образовательной технологии	Планируемый результат использования образовательной технологии	Описание порядка использования (алгоритм применения) технологии в практической профессиональной деятельности
1	Информационно-коммуникационная технология (М.В.Моисеева. Е.С.Полат. М.В.Бухаркина))	Повышение качества образования через активное внедрение в воспитательно-образовательный процессе информационных технологий	При использовании презентации снижается затруднения восприятия новой информации	На протяжении урока: использование презентации с подготовленным материалом для визуализации и удобства восприятия новой информации
2	Технология проблемного обучения (Дж.Дьюи, И.Лернер	Создание проблемных ситуаций, а также активную самостоятельную деятельность учащихся по их разрешению, в результате чего происходит творческое овладение профессиональными знаниями, навыками, умениями, развитие мыслительных способностей, формирование способности самостоятельно усваивать любые понятия и действия	Сформированы навыки выдвижения и отстаивания собственной точки зрения (гипотезы) на решение проблемы. Выработаны способности к исследовательским методам (анализ, моделирование, наблюдение и эксперимент, лабораторные исследования). Сформированы умения применять знания в новой ситуации - решение учебной проблемы.	Этапы: - постановка проблемного вопроса; - проблемное задание и создание проблемной ситуации; - осознание сущности проблемы; - выдвижение гипотиз по решению проблемы (поиск решений проблемы); - доказательство или опровержение высказанного в гипотезе предложения (обоснование выбранного варианта решения проблемы); - проверка правильности

				решения проблемы; - выводы по решению проблемы
3	Здоровье сберегающие технологии	Обеспечить обучающимся возможность сохранения здоровья за период обучения в образовательном учреждении, сформировать у него необходимые для этого знания, научить использовать полученные знания в современной жизни. Данные технологии направлены на укрепление, сохранение, а также формирование здоровья обучающихся	Физкультминутки способствуют повышению внимания, активности учащиеся на последующем этапе урока.	Физиологически обоснованным временем для проведения физкультминутки являются 30-40-я минуты урока; длительность физкультминуток составляет 1-5 мин. Каждая физ-культминутка включает комплекс из 3-4 специально подобранных упражнений, повторяемых 4-6 раз

Приложение 2.24 к ОПОП-П по специальности
15.02.03 Монтаж, техническое обслуживание и ремонт гидравлического
и пневматического оборудования (по отраслям)

Министерство науки и высшего образования Российской Федерации

Федеральное государственное бюджетное образовательное учреждение
высшего образования
«Магнитогорский государственный технический университет
им. Г. И. Носова»
Многопрофильный колледж

РАБОЧАЯ ПРОГРАММА УЧЕБНОЙ ДИСЦИПЛИНЫ ОП.03. ТЕХНИЧЕСКАЯ МЕХАНИКА И ОСНОВЫ ТЕОРИИ МАШИН И МЕХАНИЗМОВ

«профессионального учебного цикла»
программы подготовки специалистов среднего звена
специальности 15.02.03 Монтаж, техническое обслуживание и ремонт гидравлического и пневматического оборудования (по отраслям)

Квалификация: техник-механик

Форма обучения
очная на базе основного общего образования

Рабочая программа учебной дисциплины «Техническая механика и основы теории машин и механизмов» разработана на основе Федерального государственного образовательного стандарта по специальности среднего профессионального образования 15.02.03 Монтаж, техническое обслуживание и ремонт гидравлического и пневматического оборудования (по отраслям), утвержденного приказом Министерства просвещения Российской Федерации от «30» ноября 2023 г. №908

Организация-разработчик: Многопрофильный колледж ФГБОУ ВО «Магнитогорский государственный технический университет им. Г. И. Носова»

Разработчик:
преподаватель образовательно-производственного центра (кластера)
Многопрофильного колледжа ФГБОУ ВО «МГТУ им. Г.И. Носова»
Екатерина Александровна Пузик

ОДОБРЕНО
Предметно-цикловой комиссией
«Механического, гидравлического
оборудования и автоматизации»
Председатель О.В. Коровченко
Протокол № 5 от «22» января 2025г.

Методической комиссией МпК

Протокол № 3 от «19» февраля 2025г.

СОДЕРЖАНИЕ

1 ОБЩАЯ ХАРАКТЕРИСТИКА РАБОЧЕЙ ПРОГРАММЫ УЧЕБНОЙ ДИСЦИПЛИНЫ 1099
1.1 Цель и место дисциплины в структуре образовательной программы 1099
1.2 Перечень планируемых результатов освоения дисциплины 1099
1.3 Обоснование часов учебной дисциплины в рамках вариативной части 1100
2 СТРУКТУРА И СОДЕРЖАНИЕ УЧЕБНОЙ ДИСЦИПЛИНЫ 1101
2.1 Трудоемкость освоения дисциплины 1101
2.2 Тематический план и содержание учебной дисциплины 1102
2.3 Перечень практических и лабораторных занятий 1110
3 УСЛОВИЯ РЕАЛИЗАЦИИ УЧЕБНОЙ ДИСЦИПЛИНЫ 1112
3.1 Материально-техническое обеспечение 1112
3.2 Учебно-методическое и информационное обеспечение реализации программы 1112
4 КОНТРОЛЬ И ОЦЕНКА РЕЗУЛЬТАТОВ ОСВОЕНИЯ УЧЕБНОЙ ДИСЦИПЛИНЫ 1113
4.1 Текущий контроль 1113
4.2 Промежуточная аттестация 1114
ПРИЛОЖЕНИЕ 1 1117

1 ОБЩАЯ ХАРАКТЕРИСТИКА РАБОЧЕЙ ПРОГРАММЫ УЧЕБНОЙ ДИСЦИПЛИНЫ

1.1 Цель и место дисциплины в структуре образовательной программы

Рабочая программа учебной дисциплины «Техническая механика и основы теории машин и механизмов» является частью программы подготовки специалистов среднего звена по специальности 15.02.03 Монтаж, техническое обслуживание и ремонт гидравлического и пневматического оборудования (по отраслям). Рабочая программа составлена для очной формы обучения.

Цель изучения дисциплины «Техническая механика и основы теории машин и механизмов» заключается в формировании у студентов системы теоретических знаний и практических навыков, необходимых для анализа, проектирования и расчета механических конструкций, узлов и элементов машин и механизмов.

Дисциплина «Техническая механика и основы теории машин и механизмов» включена в обязательную часть общепрофессионального цикла образовательной программы.

1.2 Перечень планируемых результатов освоения дисциплины

Содержание дисциплины ориентировано на подготовку обучающихся к освоению видов деятельности программы подготовки специалистов среднего звена по специальности и овладению следующими профессиональными и общими компетенциями:

ПК 3.1 Проводить типовые расчеты при оформлении технологической документации на гидравлические и пневматические приводы, устройства и системы.

ОК 01 Выбирать способы решения задач профессиональной деятельности применительно к различным контекстам.

ОК 02 Использовать современные средства поиска, анализа и интерпретации информации и информационные технологии для выполнения задач профессиональной деятельности.

ОК 09 Пользоваться профессиональной документацией на государственном и иностранном языках.

Индекс ИДК	**Результаты освоения**	
	Умеет	**Знает**
ПК 3.1 Проводить типовые расчеты при оформлении технологической документации на гидравлические и пневматические устройства и системы	Уд 1_ОП.03 выполнять расчеты для определения рабочих характеристик приводов и систем; Уд 2 анализировать из полученных расчетных данных и принятие решений на основе результатов;	Зд 1_ОП.03 методики проведения расчетов для различных компонентов систем;
ОК 01. Выбирать способы решения задач профессиональной деятельности применительно к различным контекстам	Уо 01.01 распознавать и анализировать задачу и/или проблему в профессиональном и/или социальном контексте; выделять её составные части; определять этапы решения задачи; составлять план действий; определять необходимые ресурсы; реализовывать составленный план;	Зо 01.01 актуальный профессиональный и социальный контекст, в котором приходится работать и жить;

ОК 02. Использовать современные средства поиска, анализа и интерпретации информации и информационные технологии для выполнения задач профессиональной деятельности	Уо 02.01 определять необходимые источники информации; эффективно искать информацию, необходимую для решения задачи и/или проблемы, оформлять результаты поиска;	Зо 02.01 основные источники информации и ресурсы для решения задач и проблем в профессиональном и/или социальном контексте;
ОК 09. Пользоваться профессиональной документацией на государственном и иностранном языках	Уо 09.05 читать, понимать и находить необходимые технические данные и инструкции в руководствах в любом доступном формате;	Зо 09.05 типы и назначение технической документации, включая руководства и рисунки в любом доступном формате;

1.3 Обоснование часов учебной дисциплины в рамках вариативной части

Дополнительные профессиональные компетенции	Дополнительные знания, умения, навыки	Номер и наименование темы	Объем часов	Обоснование включения в рабочую программу
-	Зд 1, Уд 1, Уд 2	РАЗДЕЛ 1. ТЕОРЕТИЧЕСКАЯ МЕХАНИКА	20	Развитие аналитических способностей и навыков практического применения полученных знаний Базовая подготовка в области анализа взаимодействия сил и объектов
-	Зд 1, Уд 1, Уд 2	РАЗДЕЛ 5. ДЕТАЛИ МАШИН	30	Формирование глубоких знаний и практических навыков, необходимых специалистам машиностроительного направления
Всего академических часов учебной дисциплины в рамках вариативной части			50	

2 СТРУКТУРА И СОДЕРЖАНИЕ УЧЕБНОЙ ДИСЦИПЛИНЫ

2.1 Трудоемкость освоения дисциплины

Наименование составных частей дисциплины	**Объем в часах**	**в т.ч. в форме практической подготовки**
теоретические занятия (лекции, уроки)	46	
практические занятия	54	
лабораторные занятия	10	10
курсовая работа (проект)	не предусмотрен	
самостоятельная работа	не предусмотрен	
промежуточная аттестация	12	
Форма промежуточной аттестации – экзамен		

2.2 Тематический план и содержание учебной дисциплины

Наименование разделов и тем	Содержание учебного материала, практические и лабораторные занятия	Объем, акад. ч / в том числе в форме практической подготовки, акад ч	Код ПК, ОК	Коды осваиваемых элементов компетенций
1	*2*	*3*	*4*	*5*
РАЗДЕЛ 1. ТЕОРЕТИЧЕСКАЯ МЕХАНИКА		**20/0**		
Тема 1.1 Основные понятия и аксиомы статики	**Содержание учебного материала**	**2/0**	ПК 3.1 ОК 01 ОК 02 ОК 09	Зд 1, Зо 01.01, Зо 02.01, Зо 09.05
	Материальная точка, абсолютно твердое тело. Сила, система сил, эквивалентные системы сил. Равнодействующая и уравновешивающая силы. Аксиомы статики. Связи и реакции связей. Определение направлений реакций связей основных типов.	2/0		
Тема 1.2. Плоская система сходящихся сил	**Содержание учебного материала**	**4/0**	ПК 3.1 ОК 01 ОК 02 ОК 09	
	Система сходящихся сил. Определение равнодействующей системы сил геометрическим способом. Силовой многоугольник. Условие равновесия в векторной форме. Проекция силы на ось, правило знаков. Аналитическое определение равнодействующей. Условие равновесия в аналитической форме. Рациональный выбор координат осей	2/0		Зд 1, Зо 01.01, Зо 02.01, Зо 09.05
	В том числе практических и лабораторных занятий	2/0		
	Практическое занятие 1. Расчёт реакций опор для плоской системы сходящихся сил	2/0		Уд 1, Уд 2 Уо 01.01, Уо 02.01 Уо 09.05
Тема 1.3. Пара сил и момент силы относительно точки Плоская система произвольно расположенных сил	**Содержание учебного материала**	**8/0**	ПК 3.1 ОК 01 ОК 02 ОК 09	
	Сложение двух параллельных сил. Пара сил и её характеристики. Момент пары. Эквивалентные пары. Сложение пар. Условие равновесия системы пар сил. Момент силы относительно точки Приведение силы к данной точке. Приведение плоской системы сил к данному центру. Главный вектор и главный момент системы сил. Теорема Вариньона о моменте равнодействующей. Равновесие плоской системы сил. Уравнения равновесия и их различные формы. Балочные системы. Классификация нагрузок,	2/0		Зд 1, Зо 01.01, Зо 02.01, Зо 09.05

	виды опор Решение задач на определение опорных реакций			
	В том числе практических и лабораторных занятий	**6/0**		
	Практическое занятие 2. Момент силы относительно точки	2/0		Уд 1, Уд 2 Уо 01.01, Уо 02.01 Уо 09.05
	Практическое занятие 3. Определение реакций в 2х опорной балке	2/0		Уд 1, Уд 2 Уо 01.01, Уо 02.01 Уо 09.05
	Практическое занятие 4. Определение реакций в жёсткой заделке	2/0		Уд 1, Уд 2 Уо 01.01, Уо 02.01 Уо 09.05
Тема 1.4. Центр тяжести	**Содержание учебного материала**	**6/0**	ПК 3.1 ОК 01 ОК 02 ОК 09	
	Центр тяжести тела. Центр тяжести простых геометрических фигур. Определение центра тяжести составных плоских фигур. Центр тяжести прокатных профилей.	2/0		Зд 1, Зо 01.01, Зо 02.01, Зо 09.05
	В том числе практических и лабораторных занятий	**4/0**		
	Практическое занятие 5. Определение центра тяжести сложной фигуры	2/0		Уд 1, Уд 2 Уо 01.01, Уо 02.01 Уо 09.05
	Практическое занятие 6. Определение центра тяжести фигуры из прокатных профилей	2/0		Уд 1, Уд 2 Уо 01.01, Уо 02.01 Уо 09.05
РАЗДЕЛ 2. КИНЕМАТИКА		**2/0**	ПК 3.1 ОК 01 ОК 02 ОК 09	Зд 1, Зо 01.01, Зо 02.01, Зо 09.05
Тема 2.1. Основные понятия кинематики. Кинематика точки. Простейшие движения твердого тела	**Содержание учебного материала**	**2/0**		
	Основные понятия кинематики: траектория, путь, время, скорость, ускорение. Способы задания движения точки. Средняя скорость и скорость в данный момент. Ускорение полное, нормальное и касательное. Частные случаи движения точки. Простейшие движения твердого тела. Поступательное движение. Вращательное движение твердого тела вокруг неподвижной оси. Частные случаи вращательного движения точки. Линейные скорости и ускорения вращающегося тела.	2/0		
РАЗДЕЛ 3 ДИНАМИКА		**4/0**		
Тема 3.1 Основные понятия	**Содержание учебного материала**	**2/0**	ПК 3.1	Зд 1,

и аксиомы динамики Движение материальной точки. Метод кинетостатики	Аксиомы динамики. Основной закон динамики. Масса материальной точки. Закон независимости действия сил. Движение материальной точки. Свободная и несвободная материальные точки. Сила инерции при прямолинейном и криволинейном движениях. Принцип Даламбера. Понятие о неуравновешенных силах инерции и их влиянии на работу машин	2/0	ОК 01 ОК 02 ОК 09	Зо 01.01, Зо 02.01, Зо 09.05
Тема3.2. Общие теоремы динамики. Трение. Работа и мощность	**Содержание учебного материала**	**2/0**		
	Теорема об изменении количества движения. Теорема об изменении кинетической энергии. Основы динамики системы материальных точек. Уравнения поступательного и вращательного движений твердого тела. Трение покоя и движения. Работа постоянной силы на прямолинейном перемещении. Работа равнодействующей силы. Работа переменной силы на криволинейном пути. Мощность. Работа и мощность при вращательном движении. КПД.	2/0		
РАЗДЕЛ 4. СОПРОТИВЛЕНИЕ МАТЕРИАЛОВ		**24/6**		
Тема 4.1. Основные положения	**Содержание учебного материала**	**2/0**	ПК 3.1 ОК 01 ОК 02 ОК 09	Зд 1, Зо 01.01, Зо 02.01, Зо 09.05
	Основные задачи сопротивления материалов. Деформации упругие и пластические. Основные гипотезы и допущения. Классификация нагрузок и элементов конструкции. Силы внешние и внутренние. Метод сечений. Напряжение полное, нормальное, касательное.	2/0		
Тема 4.2. Растяжение и сжатие	**Содержание учебного материала**	**12/4**	ПК 3.1 ОК 01 ОК 02 ОК 09	
	Внутренние силовые факторы при растяжении и сжатии. Эпюры продольных сил. Нормальное напряжение. Эпюры нормальных напряжений. Закон Гука. Определение осевых перемещений поперечных сечений бруса. Испытания материалов на растяжение и сжатие. Диаграммы растяжения и сжатия пластичных и хрупких материалов. Механические характеристики материалов. Напряжения предельные, допускаемые и расчетные. Коэффициент запаса прочности. Условие прочности, расчеты на прочность	2/0		Зд 1, Зо 01.01, Зо 02.01, Зо 09.05
	В том числе практических и лабораторных занятий	**10/4**		
	Практическое занятие 7. Расчёт на прочность при растяжении и сжатии.	2/0		Уд 1, Уд 2 Уо 01.01, Уо 02.01 Уо 09.05

	Практическое занятие 8. Расчёт рационального сечения бруса	2/0		Уд 1, Уд 2 Уо 01.01, Уо 02.01 Уо 09.05
	Практическое занятие 9. Определение перемещения свободного края бруса	2/0		Уд 1, Уд 2 Уо 01.01, Уо 02.01 Уо 09.05
	Лабораторное занятие 1 . Испытание образцов материалов на растяжение и сжатие	4/4		Уд 1, Уд 2 Уо 01.01, Уо 02.01 Уо 09.05
Тема 4.3 Практические расчеты на срез и смятие. Геометрические характеристики плоских сечений	**Содержание учебного материала**	**2/0**		
	Срез, основные расчетные предпосылки, расчетные формулы, условие прочности. Смятие, условности расчета, расчетные формулы, условие прочности. Допускаемые напряжения.	2/0	ПК 3.1 ОК 01 ОК 02 ОК 09	Зд 1, Зо 01.01, Зо 02.01, Зо 09.05
Тема 4.4. Кручение. Изгиб	**Содержание учебного материала**	**8/2**		
	Чистый сдвиг. Закон Гука при сдвиге. Внутренние силовые факторы при кручении. Эпюры крутящих моментов. Кручение бруса круглого поперечного сечения. Расчеты на прочность и жесткость при кручении. Изгиб. Основные понятия и определения. Классификация видов изгиба. Внутренние силовые факторы при прямом изгибе. Эпюры поперечных сил и изгибающих моментов. Нормальные напряжения при изгибе. Расчеты на прочность при изгибе. Рациональные формы поперечных сечений балок из пластичных и хрупких материалов	2/0	ПК 3.1 ОК 01 ОК 02 ОК 09	Зд 1, Зо 01.01, Зо 02.01, Зо 09.05
	В том числе практических и лабораторных занятий	**6/2**		
	Практическое занятие 10. Расчёт на прочность и жёсткость при кручении.	2/0	ПК 3.1 ОК 01 ОК 02 ОК 09	Уд 1, Уд 2 Уо 01.01, Уо 02.01 Уо 09.05
	Практическое занятие 11. Эпюры поперечных сил и изгибающих моментов.	2/0	ПК 3.1 ОК 01 ОК 02 ОК 09	Уд 1, Уд 2 Уо 01.01, Уо 02.01 Уо 09.05

	Лабораторная работа 2. Работа в программе Sike Слесарь-ремонтник «Техническая механика»	2/2	ПК 3.1 ОК 01 ОК 02 ОК 09	Уд 1, Уд 2 Уо 01.01, Уо 02.01 Уо 09.05
РАЗДЕЛ 5. ДЕТАЛИ МАШИН		**34/4**	ПК 3.1 ОК 01 ОК 02 ОК 09	Зд 1, Зо 01.01, Зо 02.01, Зо 09.05
Тема 5.1. Основные положения	**Содержание учебного материала**	**2/0**		
	Цели и задачи раздела. Механизм, машина, деталь, сборочная единица. Требования, предъявляемые к машинам, деталям, сборочным единицам. Основные критерии работоспособности деталей и узлов машин.	2/0		
Тема 5.2. Общие сведения о передачах Зубчатые передачи Фрикционные передачи и вариаторы	**Содержание учебного материала**	**10/0**		
	Назначение механических передач. Общая классификация деталей машин по принципу действия. Общие сведения о зубчатых передачах. Характеристики, классификация и область применения зубчатых передач. Зацепление шестерни с рейкой. Материалы и допускаемые напряжения. Прямозубые цилиндрические передачи. Геометрические соотношения. Силы, действующие в зацеплении зубчатых колес. Косозубые цилиндрические передачи. Особенности геометрии и расчета на прочность. Конические прямозубые передачи. Силы, действующие в передаче. Расчеты конических передач. Фрикционные передачи и вариаторы	2/0	ПК 3.1 ОК 01 ОК 02 ОК 09	Зд 1, Зо 01.01, Зо 02.01, Зо 09.05
	В том числе практических и лабораторных занятий	**8/0**		
	Практическое занятие 13. Расчет основных кинематических соотношений в передачах	8/0	ПК 3.1 ОК 01 ОК 02 ОК 09	Уд 1, Уд 2 Уо 01.01, Уо 02.01 Уо 09.05
Тема 5.3. Общие сведения о редукторах.	**Содержание учебного материала**	**12/4**		
	Редукторы и мультипликаторы. Назначение, устройство, классификация. Конструкции одно- и двухступенчатых редукторов. Мотор - редукторы. Основные параметры редукторов.	2/0	ПК 3.1 ОК 01 ОК 02 ОК 09	Зд 1, Зо 01.01, Зо 02.01, Зо 09.05
	В том числе практических и лабораторных занятий	**10/4**	ПК 3.1 ОК 01 ОК 02 ОК 09	
	Практическое занятие 14. Чтение кинематических схем редукторов	2/0		Уд 1, Уд 2 Уо 01.01, Уо 02.01 Уо 09.05

	Практическое занятие 15. Работа в программе Sike Слесарь-ремонтник «Редуктор»	2/0		Уд 1, Уд 2 Уо 01.01, Уо 02.01 Уо 09.05
	Лабораторное занятие 3. Изучение конструкций различных типов редукторов	4/4		Уд 1, Уд 2 Уо 01.01, Уо 02.01 Уо 09.05
Тема5.5. Ременные передачи. Цепные передачи	**Содержание учебного материала**	**2/0**	ПК 3.1 ОК 01 ОК 02 ОК 09	Зд 1, Зо 01.01, Зо 02.01, Зо 09.05
	Общие сведения о передачах, классификация, детали передач. Геометрические соотношения. Критерии работоспособности. Проектировочный и проверочный расчеты передачи. Общие сведения о ременных передачах. Детали ременных передач.	2/0		
Тема 5.6. Валы и оси. Опоры валов и осей. Муфты	**Содержание учебного материала**	**8/0**		
	Валы и оси, их назначение и классификация. Элементы конструкций, материалы валов и осей. Проектировочный и проверочный расчеты. Подшипники скольжения. Виды разрушения, критерии работоспособности. Подшипники качения. Классификация, обозначение. Особенности работы и причины выхода из строя. Подбор подшипников по динамической грузоподъёмности. Назначение и классификация муфт. Устройство и принцип действия основных типов муфт. Подбор стандартных и нормальных муфт	4/0	ПК 3.1 ОК 01 ОК 02 ОК 09	Зд 1, Зо 01.01, Зо 02.01, Зо 09.05
	В том числе практических и лабораторных занятий	**4/0**		
	Практическое занятие 16 Изучение различных конструкций подшипников	2/0	ПК 3.1 ОК 01 ОК 02 ОК 09	Уд 1, Уд 2 Уо 01.01, Уо 02.01 Уо 09.05
	Практические занятия 17 Работа в программе Sike Слесарь-ремонтник «Подшипники»	2/0	ПК 3.1 ОК 01 ОК 02 ОК 09	Уд 1, Уд 2 Уо 01.01, Уо 02.01 Уо 09.05

РАЗДЕЛ 6 ТЕОРИЯ МАШИН И МЕХАНИЗМОВ		**26/0**		
Тема 6.1. Основные положения	**Содержание учебного материала**	**4/0**		Зд 1, Зо 01.01, Зо 02.01, Зо 09.05
	Основные понятия теории механизмов и машин: Введение в курс ТММ. Машина. Основные понятия элементов машин: Деталь и звено. Кинематическая пара. Кинематическая цепь и механизм. Основные виды механизмов.	4/0	ПК 3.1 ОК 01 ОК 02 ОК 09	
Тема 6.2 Структурный анализ и синтез механизмов	**Содержание учебного материала**	**4/0**		
	Определение числа степеней свободы кинематической цепи. Замена высших кинематических пар цепями с низшими парами. Структурная классификация плоских механизмов. Структурная группа (группа Ассура). Класс механизма	4/0	ПК 3.1 ОК 01 ОК 02 ОК 09	Зд 1, Зо 01.01, Зо 02.01, Зо 09.05
Тема 6.3. Кинематический анализ механизмов с низшими парами	**Содержание учебного материала**	**4/0**		
	Задачи кинематики. Графический метод кинематического исследования. Графическое дифференцирование. Графическое интегрирование. Графический метод как алгоритм решения задачи с помощью ЭВМ. Метод планов скоростей и ускорений. Аналитический метод кинематического исследования	4/0	ПК 3.1 ОК 01 ОК 02 ОК 09	Зд 1, Зо 01.01, Зо 02.01, Зо 09.05
Тема 6.4 Динамика машин и механизмов	**Содержание учебного материала**	**14/0**		
	Задачи динамики. Силовой расчет механизмов. Кинетостатика групп Ассура второго класса. Кинетостатика начального звена. Определение уравновешивающей силы (момента) по методу Жуковского Н.Е. .Электро-, гидро-, пневмопривод механизмов. Выбор типа привода.	2/0	ПК 3.1 ОК 01 ОК 02 ОК 09	Зд 1, Зо 01.01, Зо 02.01, Зо 09.05
	В том числе практических и лабораторных занятий	**12/0**		
	Практическое занятие 18 Структурный анализ рычажных механизмов	2/0	ПК 3.1 ОК 01 ОК 02 ОК 09	Уд 1, Уд 2 Уо 01.01, Уо 02.01 Уо 09.05
	Практическое занятие 19 Кинематический анализ рычажных механизмов	2/0	ПК 3.1 ОК 01 ОК 02 ОК 09	Уд 1, Уд 2 Уо 01.01, Уо 02.01 Уо 09.05
	Практическое занятие 20 Силовой расчёт механизмов	2/0	ПК 3.1 ОК 01 ОК 02 ОК 09	Уд 1, Уд 2 Уо 01.01, Уо 02.01 Уо 09.05

	Практическое занятие №21 Кинематический анализ зубчатых механизмов	2/0	ПК 3.1 ОК 01 ОК 02 ОК 09	Уд 1, Уд 2 Уо 01.01, Уо 02.01 Уо 09.05
	Практическое занятие №22 Синтез зубчатых передач	4/0	ПК 3.1 ОК 01 ОК 02 ОК 09	Уд 1, Уд 2 Уо 01.01, Уо 02.01 Уо 09.05
Промежуточная аттестация		**12/0**		
Всего (максимальная учебная нагрузка):		**122/10**		

2.3 Перечень практических и лабораторных занятий

Номенклатура практических и лабораторных занятий должна обеспечивать освоение названных в разделе 1.2 рабочей программы умений.

Темы лабораторных и практических занятий	Содержание (краткое описание)	Специализированное оборудование, технические средства, программное обеспечение
Раздел 1 ТЕОРЕТИЧЕСКАЯ МЕХАНИКА		
Практические занятия		
Практическое занятие 1. Расчёт реакций опор для плоской системы сходящихся сил	Формирование умений рассчитывать реакции опор для плоской системы сходящихся сил	Не требуется
Практическое занятие 2. Момент силы относительно точки	Формирование умений рассчитывать Момент силы относительно точки	Не требуется
Практическое занятие 3. Определение реакций в 2х опорной балке	Формирование умений рассчитывать реакций в 2х опорной балке	Не требуется
Практическое занятие 4. Определение реакций в жёсткой заделке	Формирование умений рассчитывать реакций в жёсткой заделке	Не требуется
Практическое занятие 5. Определение центра тяжести сложной фигуры	Формирование умений рассчитывать центр тяжести сложной фигуры	Не требуется
Практическое занятие 6. Определение центра тяжести фигуры из прокатных профилей	Формирование умений рассчитывать центра тяжести фигуры из прокатных профилей	Не требуется
РАЗДЕЛ 4. СОПРОТИВЛЕНИЕ МАТЕРИАЛОВ		
Лабораторные занятия		
Лабораторное занятие 1. Испытание образцов материалов на растяжение и сжатие	Формирование умений проведения испытаний образцов материалов на растяжение и сжатие	Лабораторный стенд «Разрывная машина»
Лабораторная работа 2. Работа в программе Sike Слесарь-ремонтник «Техническая механика»	Формирование умений работы работы в программе «Техническая механика»	ПО Sike Слесарь-ремонтник «Техническая механика»
Практические занятия		
Практическое занятие 7. Расчёт на прочность при растяжении и сжатии.	Формирование умений рассчитывать на прочность при растяжении и сжатии.	Не требуется
Практическое занятие 8. Расчёт рационального сечения бруса	Формирование умений рассчитывать рациональное сечение бруса	Не требуется
Практическое занятие 9. Определение перемещения свободного края бруса	Формирование умений рассчитывать перемещение свободного края бруса	Не требуется
Практическое занятие 10. Расчёт на прочность и жёсткость при кручении	Формирование умений рассчитывать на прочность и жёсткость при кручении	Не требуется
Практическое занятие 11. Эпюры поперечных сил и изгибающих моментов.	Формирование умений составлять эпюры поперечных сил и изгибающих моментов.	Не требуется
Практическое занятие 12. Расчёт на прочность	Формирование умений рассчитывать на	Не требуется

при изгибе.	прочность при изгибе.	
РАЗДЕЛ 5. ДЕТАЛИ МАШИН		
Лабораторные занятия		
Лабораторное занятие 3. Изучение конструкций различных типов редукторов	Формирование умений производить сборку-разборку различных типов редукторов	Редуктора
Практические занятия		
Практическое занятие 13. Расчет основных кинематических соотношений в передачах	Формирование умений производить расчет основных кинематических соотношений в передачах	Не требуется
Практическое занятие 14. Чтение кинематических схем редукторов	Формирование умений читать кинематические схемы редукторов	Не требуется
Практическое занятие 15. Работа в программе Sike Слесарь-ремонтник «Редуктор»	Формирование умений производить сборку-разборку редукторов	ПО Sike Слесарь-ремонтник «Редуктор»
Практическое занятие 16 Изучение различных конструкций подшипников	Формирование умений различать различные конструкции подшипников	Подшипники
Практические занятия 17 Работа в программе Sike Слесарь-ремонтник «Подшипники»	Формирование умений различать различные конструкции подшипников	ПО Sike Слесарь-ремонтник «Подшипники»
РАЗДЕЛ 6ТЕОРИЯ МАШИН И МЕХАНИЗМОВ		
Практические занятия		
Практическое занятие 18 Структурный анализ рычажных механизмов	Формирование умений проводить структурный анализ рычажных механизмов	Не требуется
Практическое занятие 19 Кинематический анализ рычажных механизмов	Формирование умений проводить кинематический анализ рычажных механизмов	Не требуется
Практическое занятие 20 Силовой расчёт механизмов	Формирование умений проводить силовой расчёт механизмов	Не требуется
Практическое занятие №21 Кинематический анализ зубчатых механизмов	Формирование умений проводить кинематический анализ зубчатых механизмов	Не требуется
Практическое занятие №22 Синтез зубчатых передач	Формирование умений проводить синтез зубчатых передач	Не требуется

3 УСЛОВИЯ РЕАЛИЗАЦИИ УЧЕБНОЙ ДИСЦИПЛИНЫ

3.1 Материально-техническое обеспечение

Для реализации программы учебной дисциплины предусмотрены следующие специальные помещения и оснащение:

Кабинет *«Технической механики»,* оснащенный в соответствии с приложением 3 образовательной программы.

Лаборатория *«Технической механики»,* оснащенная в соответствии с приложением 3 образовательной программы.

Помещение для воспитательной работы, оснащенное в соответствии с приложением 3 образовательной программы.

Компьютерный класс, оснащенный в соответствии с приложением 3 образовательной программы.

3.2 Учебно-методическое и информационное обеспечение реализации программы

Основные источники:

1. Сафонова, Г. Г. Техническая механика : учебник / Г.Г. Сафонова, Т.Ю. Артюховская, Д.А. Ермаков. — Москва : ИНФРА-М, 2024. — 320 с. — (Среднее профессиональное образование). - ISBN 978-5-16-012916-7. - Текст : электронный. - URL: https://znanium.ru/catalog/product/2083155 (дата обращения: 25.04.2026). – Режим доступа: по подписке.

2. Детали машин и основы конструирования : учебник и практикум для среднего профессионального образования / под редакцией Е. А. Самойлова, В. В. Джамая. — 3-е изд., перераб. и доп. — Москва : Издательство Юрайт, 2026. — 405 с. — (Профессиональное образование). — ISBN 978-5-534-18858-5. — Текст : электронный // Образовательная платформа Юрайт [сайт]. — URL: https://urait.ru/bcode/587753 (дата обращения: 07.05.2026).

3. Бабецкий, В. И. Механика : учебное пособие для среднего профессионального образования / В. И. Бабецкий, О. Н. Третьякова. — 2-е изд., испр. и доп. — Москва : Издательство Юрайт, 2026. — 171 с. — (Профессиональное образование). — ISBN 978-5-534-20607-4. — Текст : электронный // Образовательная платформа Юрайт [сайт]. — URL: https://urait.ru/bcode/585688 (дата обращения: 07.05.2026).

Дополнительная литература

1 Олофинская, В. П. Техническая механика. Сборник тестовых заданий : учебное пособие / В.П. Олофинская. — 2-е изд., испр. и доп. — Москва : ИНФРА-М, 2023. — 132 с. — (Среднее профессиональное образование). - ISBN 978-5-16-016753-4. - Текст : электронный. - URL: https://znanium.ru/catalog/product/1896828 (дата обращения: 25.04.2026)

Интернет-ресурсы

Единый портал интернет-тестирования в сфере образования [Электронный ресурс] - Режим доступа: https://i-exam.ru/ , свободный. – Загл. с экрана. Яз. рус.

4 КОНТРОЛЬ И ОЦЕНКА РЕЗУЛЬТАТОВ ОСВОЕНИЯ УЧЕБНОЙ ДИСЦИПЛИНЫ

Контроль и оценка результатов освоения дисциплины осуществляется преподавателем в процессе текущего контроля и промежуточной аттестации.

4.1 Текущий контроль

№	Контролируемые разделы (темы) учебной дисциплины	Контролируемые результаты (умения, знания)	Наименование оценочного средства	Критерии оценки
1	РАЗДЕЛ 1 СТАТИКА Тема 1.4 Плоская система произвольно расположенных сил	ПК 3.1 ОК 01 ОК 02 ОК 09	(тест, практическое задание)	См. ниже
2	РАЗДЕЛ 2 КИНЕМАТИКА Тема 2.2 Простейшие движения твердого тела.	ПК 3.1 ОК 01 ОК 02 ОК 09	(тест, практическое задание)	См.ниже
3	РАЗДЕЛ 3 ДИНАМИКА	ПК 3.1 ОК 01 ОК 02 ОК 09	(тест, практическое задание)	См.ниже
4	РАЗДЕЛ 4 СОПРОТИВЛЕНИЕ МАТЕРИАЛОВ	ПК 3.1 ОК 01 ОК 02 ОК 09	(тест, практическое задание, лабораторные задания)	См. ниже
5	РАЗДЕЛ 5 ДЕТАЛИ МАШИН	ПК 3.1 ОК 01 ОК 02 ОК 09	(практическое задание, лабораторные задания)	См.ниже
6	РАЗДЕЛ 6 ТЕОРИЯ МАЩИН И МЕХАНИХМОВ	ПК 3.1 ОК 01 ОК 02 ОК 09	(практическое задание)	См.ниже

Критерии оценки практического задания:

«5» (отлично): выставляется студенту, если расчетная и графическая части выполнены в полном объеме, решение оформлено с соблюдением установленных правил; студент свободно владеет теоретическим материалом, безошибочно применяет его при решении задач.

«4» (хорошо): выставляется студенту, если при выполнении задания допущены незначительные ошибки, решение оформлено с соблюдением установленных правил; студент свободно владеет теоретическим материалом, безошибочно применяет его при решении задач;

«3» (удовлетворительно): выставляется студенту, если задание выполнено с «грубыми» ошибками, решение оформлено без соблюдения установленных правил ;

«2» (неудовлетворительно): выставляется студенту, если работа не выполнена.

Критерии оценки лабораторного занятия:

«5» (отлично): выполнены все задания лабораторной работы, студент четко и без ошибок ответил на все контрольные вопросы.

«4» (хорошо): выполнены все задания лабораторной работы; студент ответил на все контрольные вопросы с замечаниями.

«3» (удовлетворительно): выполнены все задания лабораторной работы с замечаниями; студент ответил на все контрольные вопросы с замечаниями.

«2» (неудовлетворительно): студент не выполнил или выполнил неправильно задания

лабораторной работы; студент ответил на контрольные вопросы с ошибками или не ответил на контрольные вопросы.

Критерии оценки тестирования:

За правильно выполненное действие, задание выставляется положительная оценка – 1 балл.

За неправильно выполненное действие, задание выставляется отрицательная оценка – 0 баллов.

Для оценки образовательных достижений обучающихся применяется универсальная шкала

Процент результативности (правильных ответов)	Качественная оценка уровня подготовки	
	балл (отметка)	вербальный аналог
90 ÷ 100	5	отлично
80 ÷ 89	4	хорошо
70 ÷ 79	3	удовлетворительно
менее 70	2	неудовлетворительно

4.2 Промежуточная аттестация

Промежуточная аттестация обучающихся осуществляется по завершении изучения дисциплины и позволяет определить качество и уровень ее освоения.

Форма промежуточной аттестации по дисциплине «Форма промежуточной аттестации по дисциплине «Техническая механика и основы теории машин и механизмов» - экзамен

Результаты обучения	**Оценочные средства для промежуточной аттестации**
ПК 3.1 ОК 01 ОК 02 ОК 09	Тест проводится в письменном виде на бланках после изучениякурса «Техническая механика» по вопросам: 1 Среди представленных передач выбрать цепную передачу и определить её передаточное число, если z1=18, z2=72, z3=17,z4=60,z5=1,z6=36,z7=35,z8=88 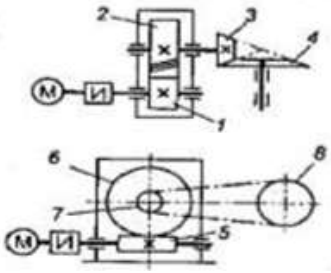 1) Передача 1-2;4 2) Передача 3-4; 3,53 3) Передача 5-6; 2,5 4) Передача 7-8, 2,5 2 Определить момент на ведущем валу изображённой передачи, если мощность на выходе 6.6кВт, скорость на выходе 60 и 15 рад/с соответственно КПД=0 96: 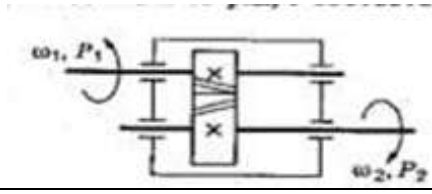

	1) 440 Н*м 2) 110 Н*м 3) 1760 Н*м 4) 115 Н*м 3. Что является одной из главных задач статики? 1) Определение равнодействующей системы сил 2) Определение реакций связей 3) Определение условий равновесия системы сил 4. Существуют ли в природе абсолютно твердые тела? 1) Да 2) Нет 5. Если заменить шарнирно-неподвижную опоруреакциями связи, то записать их можно как … 1) Ry, Rx 2) Ry, Rx, Mr 3) Ry 6. Определение силы, 1) это величина, обладающая массой, но размерамикоторой можно пренебречь. 2) это мера механического взаимодействияматериальных тел. 3) это величина, которая характеризует деформацию телапод действием внешних факторов. 7. Плоская система сходящихся сил характеризуется, … 1) пересечением линий действия сил в разныхплоскостях в двух точках. 2) параллельность сил в разных плоскостях безпересечения в точке. 3) линии действия пересекаются в одной плоскости водной точке. 8. Свободным телом называют абсолютно твердое тело…. 1) если его перемещение в пространстве ограниченноодной связью. 2) если его перемещение в пространстве не ограниченносвязями. 3) если его перемещение в пространстве ограничиваютсвязи.

	9. Свободным телом называют абсолютно твердое тело…. 1) если его перемещение в пространстве ограниченноодной связью. 2) если его перемещение в пространстве не ограниченносвязями. 3) если его перемещение в пространстве ограничиваютсвязи. 10 Состояние тела не измениться, если к нему приложить… 1) уравновешивающию 2) систему сил 3) пару сил
ПК 3.1 ОК 01 ОК 02 ОК 09	Расчетно-графическая работа (РГР) 1. Вычертить кинематическую схему привода в соответствии с заданными передаточными числами, определить основные характеристики 2. Проверить балку на прочность и экономичность при растяжении, сжатии. Дать рекомендации по эксплуатации 3. Проверить вал на прочность и экономичность. Дать рекомендации по эксплуатации Определить опасное сечение данной балки, работающей на изгиб

Критерии оценки экзамена

–«Отлично» - теоретическое содержание курса освоено полностью, без пробелов, умения сформированы, все предусмотренные программой учебные задания выполнены, качество их выполнения оценено высоко.

–«Хорошо» - теоретическое содержание курса освоено полностью, без пробелов, некоторые умения сформированы недостаточно, все предусмотренные программой учебные задания выполнены, некоторые виды заданий выполнены с ошибками.

–«Удовлетворительно» - теоретическое содержание курса освоено частично, но пробелы не носят существенного характера, необходимые умения работы с освоенным материалом в основном сформированы, большинство предусмотренных программой обучения учебных заданий выполнено, некоторые из выполненных заданий содержат ошибки.

–«Неудовлетворительно» - теоретическое содержание курса не освоено, необходимые умения не сформированы, выполненные учебные задания содержат грубые ошибки.

ПРИЛОЖЕНИЕ 1

ОБРАЗОВАТЕЛЬНЫЕ ТЕХНОЛОГИИ, ВКЛЮЧАЯ АКТИВНЫЕ И ИНТЕРАКТИВНЫЕ МЕТОДЫ ОБУЧЕНИЯ

При проведении теоретических и практических/лабораторных занятий используются следующие педагогические технологии:

№ п/п	Название образовательной технологии (с указанием автора) / активные и интерактивные методы обучения	Цель использования образовательной технологии	Планируемый результат использования образовательной технологии	Описание порядка использования (алгоритм применения) технологии в практической профессиональной деятельности
1	Технология критического мышления через чтение и письмо (Ж.Пиаже)	Развитие умения подвергать сомнению достоверность и авторитетность информации, проверять логику доказательств, делать выводы, принимать решения	Активизация умственной деятельности. Формирование умения анализировать, аргументировать, самооценивать и самоанализировать	Стадия вызова: предоставление возможности сформулировать тему, цель, составить план занятия. Стадия осмысления: получение новой информации, соотнесение её с собственными знаниями и умениями. Стадия рефлексии: целостное осмысление и обобщение полученной информации на основе обмена мнениями между обучающимися друг с другом и преподавателем.
2	Информационно-коммуникативная технология (Джорж Дьюи, Уильям Килпатрик)	Информационный обмен при усвоении нового материала	Увеличение вовлечённости обучающихся в образовательный процесс. Формирование	Презентация, видеоролики, интерактивная доска Miro

			навыков работы с интерактивной доской.	
3	Здоровьесберегающие технологии (Н.К. Смирнова)	Обеспечение санитарно-гигиенического состояния учебного помещения (освещение, проветривание, температурный режим и пр.) Проведение «физкултминутки», «физкультпаузы» во время занятия. Наличие «эмоциональных разрадок»: шуток, юмористических или поучительных картинок, поговорок, известных высказываний с комментариями и тп.	Соблюдение оптимального воздушно-теплового режима в аудитории. Поддержание работоспособности обучающихся на занятии. Позитивная психологическая атмосфера.	Контроль освещения во время проведения занятия. Проветривание. Физкультпауза. Эмоциональная разрядка. Своевременное завершение занятия

Приложение 2.25 к ОПОП-П по специальности
15.02.03 Монтаж, техническое обслуживание и ремонт
гидравлического и пневматического оборудования (по отраслям)

Министерство науки и высшего образования Российской Федерации

Федеральное государственное бюджетное образовательное учреждение
высшего образования
«Магнитогорский государственный технический университет
им. Г. И. Носова»
Многопрофильный колледж

РАБОЧАЯ ПРОГРАММА УЧЕБНОЙ ДИСЦИПЛИНЫ
ОП.04 МЕТРОЛОГИЯ, СТАНДАРТИЗАЦИЯ И ТЕХНИЧЕСКИЕ ИЗМЕРЕНИЯ
«Общепрофессиональный цикл»
программы подготовки специалистов среднего звена
специальности 15.02.03 Монтаж, техническое обслуживание и ремонт гидравлического и пневматического оборудования (по отраслям)

Квалификация: техник-механик

Форма обучения
очная на базе основного общего образования

Рабочая программа учебной дисциплины «Метрология, стандартизация и технические измерения» разработана на основе Федерального государственного образовательного стандарта по специальности среднего профессионального образования 15.02.03 Монтаж, техническое обслуживание и ремонт гидравлического и пневматического оборудования (по отраслям), утверждённого приказом Министерства просвещения Российской Федерации от «30» ноября 2023 г. № 908.

Организация-разработчик: Многопрофильный колледж ФГБОУ ВО «Магнитогорский государственный технический университет им. Г. И. Носова»

Разработчик (и):
преподаватель образовательно-производственного центра (кластера)
Многопрофильного колледжа ФГБОУ ВО «МГТУ им. Г.И. Носова»
Валентина Ивановна Шишняева
преподаватель образовательно-производственного центра (кластера)
Многопрофильного колледжа ФГБОУ ВО «МГТУ им. Г.И. Носова»
Никита Алексеевич Мурмилов

ОДОБРЕНО
Предметно-цикловой комиссией «Механического, гидравлического оборудования и автоматизации»
Председатель О.В. Коровченко
Протокол № 5 от «22» января 2025г.

Методической комиссией МпК
Протокол № 3 от «19» февраля 2025г.

СОДЕРЖАНИЕ

1 ОБЩАЯ ХАРАКТЕРИСТИКА РАБОЧЕЙ ПРОГРАММЫ УЧЕБНОЙ ДИСЦИПЛИНЫ... 1122
1.1 Цель и место дисциплины в структуре образовательной программы 1122
1.2 Перечень планируемых результатов освоения дисциплины..... 1122
1.3 Обоснование часов учебной дисциплины в рамках вариативной части 1123
2 СТРУКТУРА И СОДЕРЖАНИЕ УЧЕБНОЙ ДИСЦИПЛИНЫ 1124
2.1 Трудоемкость освоения дисциплины..... 1124
2.2 Тематический план и содержание учебной дисциплины 1125
2.3 Перечень практических и лабораторных занятий 1129
3 УСЛОВИЯ РЕАЛИЗАЦИИ УЧЕБНОЙ ДИСЦИПЛИНЫ 1131
3.1 Материально-техническое обеспечение 1131
3.2 Учебно-методическое и информационное обеспечение реализации программы 1131
4 КОНТРОЛЬ И ОЦЕНКА РЕЗУЛЬТАТОВ ОСВОЕНИЯ УЧЕБНОЙ ДИСЦИПЛИНЫ 1132
4.1 Текущий контроль 1132
4.2 Промежуточная аттестация 1133
\Приложение 1134
ОБРАЗОВАТЕЛЬНЫЕ ТЕХНОЛОГИИ..... 1134

1 ОБЩАЯ ХАРАКТЕРИСТИКА РАБОЧЕЙ ПРОГРАММЫ УЧЕБНОЙ ДИСЦИПЛИНЫ

1.1 Цель и место дисциплины в структуре образовательной программы

Рабочая программа учебной дисциплины «Метрология, стандартизация и технические измерения» является частью программы подготовки специалистов среднего звена по специальности 15.02.03 Монтаж, техническое обслуживание и ремонт гидравлического и пневматического оборудования (по отраслям). Рабочая программа составлена для очной/заочной формы обучения.

Цель дисциплины: формирование необходимых знаний и навыков для подготовки, регулировки, обслуживания и диагностики оборудования в соответствии с технической документацией.

Дисциплина «Метрология, стандартизация и технические измерения»» включена в обязательную часть общепрофессионального цикла образовательной программы

1.2 Перечень планируемых результатов освоения дисциплины

Содержание дисциплины ориентировано на подготовку обучающихся к освоению видов деятельности программы подготовки специалистов среднего звена по специальности и овладению следующими профессиональными и общими компетенциями:

ПК 1.1 Осуществлять организационно-производственные работы для подготовки сборки и монтажа гидравлических и пневматических устройств и систем.

ПК 1.2 Проводить сборку, регулировку, и пусконаладку гидравлических и пневматических устройств и систем.

ПК 2.5 Разрабатывать технологическую документацию для проведения работ по техническому обслуживанию и ремонту гидравлических и пневматических устройств и систем.

ОК 01 Выбирать способы решения задач профессиональной деятельности применительно к различным контекстам;

ОК 09 Пользоваться профессиональной документацией на государственном и иностранном языках.

Результаты освоения дисциплины соотносятся с планируемыми результатами освоения образовательной программы, представленной в разделе 4 ППССЗ.

Требования к результатам освоения дисциплины

Индекс и наименование ОК, ПК	**Результаты освоения**	
	Умеет	**Знает**
ПК 1.1 Осуществлять организационно-производственные работы для подготовки сборки и монтажа гидравлических и пневматических устройств и систем.	Уд 1_ОП.04 Читать чертежи механизмов оборудования;	
ПК 1.2 Проводить сборку, регулировку, и пусконаладку гидравлических и пневматических устройств и систем.	Уд 2_ОП.04 Использовать измерительные средства для определения качества работы; Уд 4_ОП.04 Выбирать необходимые контрольно-измерительные инструменты; Уд 5_ОП.04 Выполнять измерения простых деталей контрольно-измерительными инструментами,	Зд 1_ОП.04 Методы контроля качества при выполнении работ по регулировке механизмов оборудования; Зд 2_ОП.04 Устройство, назначение, правила применения контрольно-измерительных инструментов;

	обеспечивающими погрешность измерения не ниже 0,01мм, в соответствии с технологической документацией; Уд 6_ОП.04 Определять шероховатость обработанных поверхностей;	
ПК 2.5 Разрабатывать технологическую документацию для проведения работ по техническому обслуживанию и ремонту гидравлических и пневматических устройств и систем.	Уд 3_ОП.04 Читать чертежи механизмов обслуживаемого оборудования;	ЗД 3_ОП.04 нормативные акты и стандарты оформления технической документации (ГОСТы, СНиПы и т.д.)
ОК 01. Выбирать способы решения задач профессиональной деятельности применительно к различным контекстам	Уо 01.01 распознавать и анализировать задачу и/или проблему в профессиональном и/или социальном контексте; выделять её составные части; определять этапы решения задачи; составлять план действий; определять необходимые ресурсы; реализовывать составленный план;	Зо 01.01 актуальный профессиональный и социальный контекст, в котором приходится работать и жить;
	Уо 01.02 владеть актуальными методами работы в профессиональной и смежных сферах;	Зо 01.02 алгоритмы и методы выполнения работ в профессиональной и смежных областях;
ОК 09. Пользоваться профессиональной документацией на государственном и иностранном языках	Уо 09.05 читать, понимать и находить необходимые технические данные и инструкции в руководствах в любом доступном формате;	Зо 09.05 типы и назначение технической документации, включая руководства и рисунки в любом доступном формате;

1.3 Обоснование часов учебной дисциплины в рамках вариативной части

Дополнительные профессиональные компетенции	Дополнительные знания, умения, навыки	Номер и наименование темы	Объем часов	Обоснование включения в рабочую программу
	ЗД 3 УД 5	Тема 1.1 Сущность стандартизации	4	Расширенное изучение методов контроля качества согласно актуальным ГОСТам
	Зд1, Зд3, Уд1, Зд3	Тема 2.1 Взаимозаменяемость гладких соединений	12	Расширенное изучение взаимозаменяемости гладких соединений, СИ и методов измерения
	УД 4	Тема 2.3 Допуски формы и расположения поверхностей	4	Ознакомление с допусками биения и их обозначением
	ЗД 3 УД 5	Тема 2.4 Шероховатость поверхности	8	Расширенное изучение волнистости и шероховатости, СИ и методов измерения
Всего академических часов учебной дисциплины в рамках вариативной части			28	

2 СТРУКТУРА И СОДЕРЖАНИЕ УЧЕБНОЙ ДИСЦИПЛИНЫ

2.1 Трудоемкость освоения дисциплины

Наименование составных частей дисциплины	**Объем в часах**	**в т.ч. в форме практической подготовки**
теоретические занятия (лекции, уроки)	26	
практические занятия	32	
лабораторные занятия	6	6
самостоятельная работа	не предусмотрено	
промежуточная аттестация	не предусмотрено	
Форма промежуточной аттестации – *зачёт с оценкой*		

2.2 Тематический план и содержание учебной дисциплины

Наименование разделов и тем учебной дисциплины	Содержание учебного материала, практические и лабораторные занятия	Объем, акад. ч / в том числе в форме практической подготовки, акад.ч.	Код ПК, ОК	Коды осваиваемых элементов компетенций
1	2	3		4
Раздел 1. Стандартизация		4/0		
Тема 1.1 Сущность стандартизации	**Содержание**	4/0		
	1. Основные цели и задачи стандартизации. Термины и определения в области стандартизации. Работа со стандартом ГОСТ 25346-13	2/0	ПК 1.1 ПК 1.2 ПК 2.5 ОК 01 ОК 09	Зд 1 Зд 3 Зо 01.01 Зо 01.02 Зо 09.06
	В том числе практических занятий	2/0		
	Практическое занятие №1. Оформление технологической и технической документации в соответствии с действующей нормативной базой.	2/0	ПК 1.1 ПК 1.2 ПК 2.5 ОК 01 ОК 09	Уд 1 Уд 3 Уо 01.01 Уо 01.02 Уо 09.05
Раздел 2. Метрология				
Тема 2.1 Взаимозаменяемость гладких соединений	**Содержание**	18/0		
	1. Общие понятия основных норм взаимозаменяемости. Основные термины допусков и посадок.	2	ПК 1.1 ПК 1.2 ПК 2.5 ОК 01 ОК 09	Зд 1 Зд 3 Зо 01.01 Зо 01.02 Зо 09.06
	2. Допуски и посадки гладких соединений. Построение СДП. Обозначения на чертеже. Посадки с зазором. Работа с таблицей ГОСТ. Посадки переходные. Работа с таблицей ГОСТ. Посадки с натягом. Работа с таблицей ГОСТ. Области применения рекомендуемых посадок. Рекомендации по выбору посадок.	6	ПК 1.1 ПК 1.2 ПК 2.5 ОК 01 ОК 09	Зд 1 Зд 3 Зо 01.01 Зо 01.02 Зо 09.06
	В том числе практических занятий	10/0		

	Практическое занятие №2. Перевод национальных не метрических единиц измерения в единицы международной системы СИ.	2/0	ПК 1.1 ПК 1.2 ПК 2.5 ОК 01 ОК 09	Уд 1 Уд 3 Уо 01.01 Уо 01.02 Уо 09.05
	Практическое занятие № 3.Построение полей допусков	2/0	ПК 1.1 ПК 1.2 ПК 2.5 ОК 01 ОК 09	Уд 1 Уд 3 Уо 01.01 Уо 01.02 Уо 09.05
	Практическое занятие № 4. Расчет и построение допусков и посадок соединений	6/0	ПК 1.1 ПК 1.2 ПК 2.5 ОК 01 ОК 09	Уд 1 Уд 2 Уо 01.01 Уо 01.02 Уо 09.05
Тема 2.2 Допуски и посадки типовых соединений	**Содержание**	20/4		
	Шпоночные соединения. Работа с таблицами ГОСТ и обозначение на чертеже. Шлицевые соединения. Работа с таблицами ГОСТ и обозначение на чертеже. Резьбовые соединения. Работа с таблицами ГОСТ и обозначение на чертеже. Соединения подшипников. Работа с таблицами ГОСТ и обозначение на чертеже.	4/0	ПК 1.1 ПК 1.2 ПК 2.5 ОК 01 ОК 09	Зд 1 Зд 3 Зо 01.01 Зо 01.02 Зо 09.06
	В том числе практических и лабораторных занятий	16/4		
	Лабораторное занятие № 1 Измерение параметров деталей с помощью штангенинструментов	2/2	ПК 1.1 ПК 1.2 ПК 2.5 ОК 01 ОК 09	Уд 2 Уд 4 Уд 5 Уо 01.01 Уо 01.02
	Лабораторное занятие № 2. Измерение параметров деталей с помощью микрометров	2/2	ПК 1.1 ПК 1.2 ПК 2.5 ОК 01 ОК 09	Уд 2 Уд 4 Уд 5 Уо 01.01 Уо 01.02
	Практическое занятие № 5 Посадки резьбовых соединений.	4/0	ПК 1.1 ПК 1.2	Уд 1 Уд 3

	Обозначение на чертеже		ПК 2.5 ОК 01 ОК 09	Уо 01.01 Уо 01.02 Уо 09.05
	Практическое занятие № 6 Посадки под подшипники. Обозначение на чертеже.	4/0	ПК 1.1 ПК 1.2 ПК 2.5 ОК 01 ОК 09	Уд 1 Уо 01.01 Уо 01.02 Уо 09.05
	Практическое занятие № 7 Посадки шпоночных соединений. Обозначение на чертеже.	4/0	ПК 1.1 ПК 1.2 ПК 2.5 ОК 01 ОК 09	Уд 1 Уо 01.01 Уо 01.02 Уо 09.05
Тема 2.3 Допуски формы и расположения поверхностей	**Содержание**	8/0		
	Влияние отклонений формы и расположения поверхностей на качество изделий. Основные понятия. Отклонение и допуски формы. Отклонение и допуски расположения поверхностей. Суммарные допуски и отклонения формы и расположения поверхностей. Обозначение на чертеже.	2/0	ПК 1.1 ПК 1.2 ПК 2.5 ОК 01 ОК 09	Зд 1 Зд 3 Зо 01.01 Зо 01.02 Зо 09.06
	В том числе практических занятий	2/0		
	Практическое занятие № 8 Допуски формы и расположения. Обозначение на чертеже.	2/0	ПК 1.1 ПК 1.2 ПК 2.5 ОК 01 ОК 09	Уд 1 Уд 3 Уо 01.01 Уо 01.02 Уо 09.05
Тема 2.4 Шероховатость поверхности	**Содержание**	12/2		
	Шероховатость поверхности и её влияние на работу деталей машин. Параметры шероховатости. Нормирование параметров шероховатости поверхности. Обозначение на чертежах	4/0	ПК 1.1 ПК 1.2 ПК 2.5 ОК 01 ОК 09	Зд 1 Зд 3 Зо 01.01 Зо 01.02 Зо 09.06
	В том числе практических и лабораторных занятий	8/2		
	Лабораторное занятие № 3. Определение параметров шероховатости поверхности.	2/2	ПК 1.1 ПК 1.2 ПК 2.5	Уд 4 Уд 5 Уд 6

			ОК 01 ОК 09	Уо 01.01 Уо 01.02 Уо 09.05
	Практическое занятие № 9. Обозначение шероховатости поверхности на чертежах	4/0	ПК 1.1 ПК 1.2 ПК 2.5 ОК 01 ОК 09	Уд 4 Уд 5 Уд 6 Уо 01.01 Уо 01.02 Уо 09.05
Тема 2.5 Средства измерений и их характеристики	**Содержание**	8/0		
	Средства измерений. Классификация и метрологические характеристики средств измерений. Виды и методы измерений. Погрешности измерений и их классификация. Калибровка и поверка средств измерений. Аттестация испытательного оборудования.	6	ПК 1.1 ПК 1.2 ПК 2.5 ОК 01 ОК 09	Зд 2 Зд 4 Зо 01.01 Зо 01.02 Зо 09.06
	В том числе практических занятий	2/0		
	Практическое занятие № 10. Выбор средств измерения и контроля	2/0	ПК 1.1 ПК 1.2 ПК 2.5 ОК 01 ОК 09	Уд 2 Уд 4 Уд 5 Уо 01.01 Уо 01.02 Уо 09.05
Промежуточная аттестация		не предусмотрено		
Всего		**64/6**		

2.3 Перечень практических и лабораторных занятий

Номенклатура практических и лабораторных занятий должна обеспечивать освоение названных в разделе 1.2 рабочей программы умений.

Темы лабораторных и практических занятий	Содержание (краткое описание)	Специализированное оборудование, технические средства, программное обеспечение
Раздел 1 Стандартизация		
Практические занятия		
Практическое занятие №1 Оформление технологической и технической документации в соответствии с действующей нормативной базой.	Формирование умений по оформлению технологической и технической документации	Не требуется
Раздел 2 Метрология		
Лабораторные занятия		
Лабораторное занятие № 1 Измерение параметров деталей с помощью штангенинструментов	Формирование умений измерения геометрических параметров различных деталей при помощи штангенинструментов	Комплект деталей (зубчатые колеса, валы) Штангенциркули 125мм;
Лабораторное занятие № 2. Измерение параметров деталей с помощью микрометров	Формирование умений измерения геометрических параметров различных деталей при помощи микрометра	Комплект деталей (зубчатые колеса, валы) Микрометры;
Лабораторное занятие № 3. Определение параметров шероховатости поверхности.	Формирование умений определения шаговых и высотных параметров шероховатости поверхности	Комплект деталей (зубчатые колеса, валы)
Практические занятия		
Практическое занятие №2. Перевод национальных не метрических единиц измерения в единицы международной системы СИ.	Формирование умений перевода единиц измерения	Не требуется
Практическое занятие № 3.Построение полей допусков	Формирование умений построения полей допуска по отклонениям	Не требуется
Практическое занятие № 4. Расчет и построение допусков и посадок соединений	Формирование умений расчета и построения допусков, посадок гладких соединений	Не требуется
Практическое занятие № 5 Посадки резьбовых соединений. Обозначение на чертеже	Формирование умений расчета допусков и посадок резьбовых соединений и обозначения их на чертежах	Не требуется
Практическое занятие № 6 Посадки под подшипники. Обозначение на чертеже.	Формирование умений расчета допусков и посадок подшипников и обозначения их на чертежах	Не требуется
Практическое занятие № 7 Посадки шпоночных соединений. Обозначение на чертеже.	Формирование умений расчета допусков и посадок шпоночных соединений и обозначения	Не требуется

	их на чертежах	
Практическое занятие № 8 Допуски формы и расположения. Обозначение на чертеже.	Формирование умений расшифровки и правил обозначения допусков формы и расположения на чертежах	Не требуется
Практическое занятие № 9. Обозначение шероховатости поверхности на чертежах	Формирование умений расшифровки и правил обозначения шероховатости на чертежах	Не требуется
Практическое занятие № 10. Выбор средств измерения и контроля	Формирование умений выбора средств измерения по классу точности	Не требуется

3 УСЛОВИЯ РЕАЛИЗАЦИИ УЧЕБНОЙ ДИСЦИПЛИНЫ

3.1 Материально-техническое обеспечение

Для реализации программы учебной дисциплины предусмотрены следующие специальные помещения:

Кабинет общепрофессиональных дисциплин, оснащенный в соответствии с приложением 3 образовательной программы.

Лаборатория метрологии, оснащенная в соответствии с приложением 3 образовательной программы.

Помещение для воспитательной работы, оснащенное в соответствии с приложением 3 образовательной программы.

Компьютерный класс, оснащенный в соответствии с приложением 3 образовательной программы.

3.2 Учебно-методическое и информационное обеспечение реализации программы

Основные источники:

1. Колчков, В. И. Метрология, стандартизация и сертификация : учебник / В.И. Колчков. — 2-е изд., испр. и доп. — Москва : ФОРУМ : ИНФРА-М, 2024. — 432 с. — (Высшее образование). - ISBN 978-5-00091-638-4. - Текст : электронный. - URL: https://znanium.ru/catalog/product/987721 (дата обращения: 18.05.2026). – Режим доступа: по подписке.

2. Николаева, М. А. Стандартизация, метрология и подтверждение соответствия : учебник / М.А. Николаева, Л.В. Карташова. — 3-е изд., перераб. и доп. — Москва : ИНФРА-М, 2024. — 297 с. — (Высшее образование). — DOI 10.12737/1003102. - ISBN 978-5-16-018897-3. - Текст : электронный. - URL: https://znanium.ru/catalog/product/2074318 (дата обращения: 18.05.2026). – Режим доступа: по подписке.

3. Афанасьев, А. А. Взаимозаменяемость и нормирование точности : учебник / А.А. Афанасьев, А.А. Погонин. — Москва : ИНФРА-М, 2024. — 427 с. — (Высшее образование). — DOI 10.12737/textbook_5a57059aaba317.28249851. - ISBN 978-5-16-019445-5. - Текст : электронный. - URL: https://znanium.com/catalog/product/2109539 (дата обращения: 18.05.2026). – Режим доступа: по подписке.

4. Метрология, стандартизация и взаимозаменяемость : учебник / С.Б. Тарасов, С.А. Любомудров, Т.А. Макарова [и др.]. — Москва : ИНФРА-М, 2024. — 337 с. — (Высшее образование). — DOI 10.12737/textbook_5ca6f9dc3722f5.59052818. - ISBN 978-5-16-018882-9. - Текст : электронный. - URL: https://znanium.ru/catalog/product/2074338 (дата обращения: 18.05.2026). – Режим доступа: по подписке.

Дополнительные источники:

1. Николаева, М. А. Стандартизация, метрология и подтверждение соответствия. Практикум : учебное пособие / М.А. Николаева, Л.В. Карташова, Т.П. Лебедева. — 2-е изд., перераб. и доп. — Москва : ИНФРА-М, 2024. — 115 с. — (Высшее образование). — DOI 10.12737/1160867. - ISBN 978-5-16-019643-5. - Текст : электронный. - URL: https://znanium.ru/catalog/product/2131760 (дата обращения: 18.05.2026). – Режим доступа: по подписке.

2. Мочалов, В. Д. Метрология, стандартизация и сертификация. Основы взаимозаменяемости : учебное пособие / В.Д. Мочалов, А.А. Погонин, А.А. Афанасьев. — 2-е изд., стер. — Москва : ИНФРА-М, 2024. — 264 с. — (Высшее образование). — DOI 10.12737/textbook_5a40aec22da5b7.51406662. - ISBN 978-5-16-018960-4. - Текст : электронный. - URL: https://znanium.com/catalog/product/2079283 (дата обращения: 18.05.2026). – Режим доступа: по подписке.

4 КОНТРОЛЬ И ОЦЕНКА РЕЗУЛЬТАТОВ ОСВОЕНИЯ УЧЕБНОЙ ДИСЦИПЛИНЫ

Контроль и оценка результатов освоения дисциплины осуществляется преподавателем в процессе текущего контроля и промежуточной аттестации.

4.1 Текущий контроль

№	Контролируемые разделы (темы) учебной дисциплины	Контролируемые результаты	Наименование оценочного средства	Критерии оценки
1	Тема 1.1 Сущность стандартизации	ПК 1.1 ПК 1.2 ПК 2.5 ОК 01 ОК 09	Тест	Критерии оценки теста см. ниже
2	Тема 2.1 Взаимозаменяемость гладких соединений	ПК 1.1 ПК 1.2 ПК 2.5 ОК 01 ОК 09	Практическое задание	Критерии оценки практического занятия см. ниже
3	Тема 2.2 Допуски и посадки типовых соединений	ПК 1.1 ПК 1.2 ПК 2.5 ОК 01 ОК 09	Практическое задание	Критерии оценки практического занятия см. ниже
4	Тема 2.3 Допуски формы и расположения поверхностей	ПК 1.1 ПК 1.2 ПК 2.5 ОК 01 ОК 09	Практическое задание	Критерии оценки практического занятия см. ниже
5	Тема 2.4 Шероховатость поверхности	ПК 1.1 ПК 1.2 ПК 2.5 ОК 01 ОК 09	Практическое задание	Критерии оценки практического занятия см. ниже
6	Тема 2.5 Средства измерений и их характеристики	ПК 1.1 ПК 1.2 ПК 2.5 ОК 01 ОК 09	Тест	Критерии оценки теста см.ниже

Критерии оценки практического задания:

«5» (отлично): выставляется студенту, если расчетная и графическая части выполнены в полном объеме, решение оформлено с соблюдением установленных правил; студент свободно владеет теоретическим материалом, безошибочно применяет его при решении задач.

«4» (хорошо): выставляется студенту, если при выполнении задания допущены незначительные ошибки, решение оформлено с соблюдением установленных правил; студент свободно владеет теоретическим материалом, безошибочно применяет его при решении задач;

«3» (удовлетворительно): выставляется студенту, если задание выполнено с «грубыми» ошибками, решение оформлено без соблюдения установленных правил ;

«2» (неудовлетворительно): выставляется студенту, если работа не выполнена/

Критерии оценки тестирования:

За правильно выполненное действие, задание выставляется положительная оценка – 1 балл.

За неправильно выполненное действие, задание выставляется отрицательная оценка – 0

баллов.

Для оценки образовательных достижений обучающихся применяется универсальная шкала.

Процент результативности (правильных ответов)	Качественная оценка уровня подготовки	
	балл (отметка)	вербальный аналог
90 ÷ 100	5	отлично
80 ÷ 89	4	хорошо
70 ÷ 79	3	удовлетворительно
менее 70	2	неудовлетворительно

4.2 Промежуточная аттестация

Промежуточная аттестация обучающихся осуществляется по завершении изучения дисциплины и позволяет определить качество и уровень ее освоения.

Форма промежуточной аттестации по дисциплине «Метрология и технические измерения» - зачет с оценкой.

Результаты обучения	**Оценочные средства для промежуточной аттестации**
ПК 1.1 ПК 1.2 ПК 2.5 ОК 01 ОК 09	Практическое задание 1.Рассчитать предельные размеры вала и отверстия 2.Определить допуск отверстия и вала 3.Графически изобразить поля допусков 4.Определить тип посадки 5.Определить допуск посадки 6.Проставить размеры на выполненный чертеж.

Критерии оценки зачёта с оценкой

«Отлично» - теоретическое содержание курса освоено полностью, без пробелов, умения сформированы, все предусмотренные программой учебные задания выполнены, качество их выполнения оценено высоко.

«Хорошо» - теоретическое содержание курса освоено полностью, без пробелов, некоторые умения сформированы недостаточно, все предусмотренные программой учебные задания выполнены, некоторые виды заданий выполнены с ошибками.

«Удовлетворительно» - теоретическое содержание курса освоено частично, но пробелы не носят существенного характера, необходимые умения работы с освоенным материалом в основном сформированы, большинство предусмотренных программой обучения учебных заданий выполнено, некоторые из выполненных заданий содержат ошибки.

«Неудовлетворительно» - теоретическое содержание курса не освоено, необходимые умения не сформированы, выполненные учебные задания содержат грубые ошибки.

\Приложение 1

ОБРАЗОВАТЕЛЬНЫЕ ТЕХНОЛОГИИ

При проведении теоретических и практических/лабораторных занятий используются следующие педагогические технологии:

№ п/п	Название образовательной технологии (с указанием автора) / активные и интерактивные методы обучения	Цель использования образовательной технологии	Планируемый результат использования образовательной технологии	Описание порядка использования (алгоритм применения) технологии в практической профессиональной деятельности
1	Диалоговые технологии	Целью диалоговой технологии является диалог как создание диалогического взаимодействия, представляющего собой близкую естественной деятельности ситуацию, мешающих им проявить себя	Развитие диалоговой культуры учащегося, предполагающего обогащение коммуникативной компетентности	Технология организации и проведения дискуссии 1.Организационно-содержательный этап: -постановка проблемы -осознание трудностей, связанных с обсуждаемой проблемой; актуализация ранее полученных знаний 2.Организационно-коммуникативный этап(организация взаимодействия в подгруппе) -выполнение коллективной задачи -согласованность в обсуждении проблемы и выработанного общего подхода 3.Результативный этап: -переработанная информация для убедительного положения -представление своей точки зрения -выбор и взвешивание подходов к решению 4.Рефлексивный этап: -суммирование, обзор того, что уже обсуждено, и вопросов, подлежащих дальнейшему обсуждению
2	Групповые	Использование групповой	Формирование собственной	1.Подготовка к выполнению группового

	технологии В.К.Дьяченко	технологии позволяет достичь: Организацию совместных действий, распределение, обмен и взаимодействие в группе	точки зрения, способности определять проблему и искать пути решения, создание взаимопонимания в группе,	задания 2.Планирование работы в группе 3.Распределение заданий внутри группы 4.Обсуждение результатов в группе 5.Подведение итогов
3	Здоровьесберегающие технологии В.Ф. Базарный	Обеспечить обучающимся возможность сохранения здоровья за период обучения в образовательном учреждении,	Уменьшение утомляемости, повышение эффективности работы.	1.Смена видов работ во время занятия. 2.Проведение разминок

Приложение 2.26 к ОПОП-П по специальности
15.02.03 Монтаж, техническое обслуживание и ремонт
гидравлического и пневматического оборудования (по отраслям)

Министерство науки и высшего образования Российской Федерации

Федеральное государственное бюджетное образовательное учреждение
высшего образования
«Магнитогорский государственный технический университет
им. Г. И. Носова»
Многопрофильный колледж

РАБОЧАЯ ПРОГРАММА УЧЕБНОЙ ДИСЦИПЛИНЫ
ОП.05 ЭЛЕКТРОТЕХНИКА И ОСНОВЫ ЭЛЕКТРОНИКИ
Общепрофессионального цикла
программы подготовки специалистов среднего звена
специальности 15.02.03 Монтаж, техническое обслуживание и ремонт гидравлического и пневматического оборудования (по отраслям)

Квалификация: техник-механик

Форма обучения
очная на базе основного общего образования

Рабочая программа учебной дисциплины «Электротехника и основы электроники» разработана на основе Федерального государственного образовательного стандарта по специальности среднего профессионального образования 15.02.03 «Монтаж, техническое обслуживание и ремонт гидравлического и пневматического оборудования» (по отраслям**),** утвержденного приказом Министерства просвещения Российской Федерации от «30» ноября 2023 г. №908

Организация-разработчик: Многопрофильный колледж ФГБОУ ВО «Магнитогорский государственный технический университет им. Г. И. Носова»

Разработчик):
преподаватель отделения №3 «Строительства, экономики и сферы обслуживания»
Многопрофильного колледжа ФГБОУ ВО «МГТУ им. Г.И. Носова»
Наталья Степановна Бахтова

ОДОБРЕНО
Предметно-цикловой комиссией
«Механического, гидравлического
оборудования и автоматизации»
Председатель О.В. Коровченко
Протокол № 5 от «22» января 2025г.

Методической комиссией МпК

Протокол № 3 от «19» февраля 2025г.

СОДЕРЖАНИЕ

1 ОБЩАЯ ХАРАКТЕРИСТИКА РАБОЧЕЙ ПРОГРАММЫ УЧЕБНОЙ ДИСЦИПЛИНЫ... 1139
1.1 Цель и место дисциплины в структуре образовательной программы 1139
1.2 Перечень планируемых результатов освоения дисциплины..... 1139
1.3 Обоснование часов учебной дисциплины в рамках вариативной части 1141
2 СТРУКТУРА И СОДЕРЖАНИЕ УЧЕБНОЙ ДИСЦИПЛИНЫ 1142
2.1 Трудоемкость освоения дисциплины..... 1142
2.2 Тематический план и содержание учебной дисциплины 1143
2.3 Перечень практических и лабораторных занятий 1147
3 УСЛОВИЯ РЕАЛИЗАЦИИ УЧЕБНОЙ ДИСЦИПЛИНЫ 1150
3.1 Материально-техническое обеспечение 1150
3.2 Учебно-методическое и информационное обеспечение реализации программы 1150
4 КОНТРОЛЬ И ОЦЕНКА РЕЗУЛЬТАТОВ ОСВОЕНИЯ УЧЕБНОЙ ДИСЦИПЛИНЫ 1151
4.1 Текущий контроль 1151
4.2 Промежуточная аттестация 1152
Приложение 1 1156
ОБРАЗОВАТЕЛЬНЫЕ ТЕХНОЛОГИИ..... 1156

1 ОБЩАЯ ХАРАКТЕРИСТИКА РАБОЧЕЙ ПРОГРАММЫ УЧЕБНОЙ ДИСЦИПЛИНЫ

1.1 Цель и место дисциплины в структуре образовательной программы

Рабочая программа учебной дисциплины ОП.05 «Электротехника и основы электроники» является частью программы подготовки специалистов среднего звена по специальности 15.02.03 «Монтаж, техническое обслуживание и ремонт гидравлического и пневматического оборудования» (по отраслям**)**. Рабочая программа составлена для очной формы обучения.

Цель дисциплины: подготовить обучающихся к освоению профессиональных модулей программы подготовки специалистов среднего звена по специальности и овладению профессиональными и общими компетенциями.

Дисциплина «Электротехника и основы электроники» включена в обязательную часть общепрофессионального цикла образовательной программы.

1.2 Перечень планируемых результатов освоения дисциплины

Содержание дисциплины ориентировано на подготовку обучающихся к освоению видов деятельности программы подготовки специалистов среднего звена по специальности и овладению следующими профессиональными и общими компетенциями:

ПК 1.3. Производить оценку состояния гидравлических и пневматических устройств и систем после выполнения наладочных работ, контроль технического состояния оборудования при вводе в эксплуатацию.

ПК 2.3. Осуществлять эксплуатацию гидравлических и пневматических устройств и систем в соответствии с техническими регламентами.

ОК 01 Выбирать способы решения задач профессиональной деятельности применительно к различным контекстам.

ОК 07 Содействовать сохранению окружающей среды, ресурсосбережению, применять знания об изменении климата, принципы бережливого производства, эффективно действовать в чрезвычайных ситуациях;

ОК 09 Пользоваться профессиональной документацией на государственном и иностранном языках.

Результаты освоения дисциплины соотносятся с планируемыми результатами освоения образовательной программы, представленной в разделе 4 ППССЗ.

Требования к результатам освоения дисциплины

Индекс и наименование ОК, ПК	**Результаты освоения**	
	Умеет	**Знает**
ПК 1.3. Производить оценку состояния гидравлических и пневматических устройств и систем после выполнения наладочных работ, контроль технического состояния оборудования при вводе в эксплуатацию.	Уд1_ОП.05 подбирать устройства электрические приборы и оборудование с определенными параметрами и характеристиками; Уд3_ОП.05 снимать показания электроизмерительных приборов и приспособлений и пользоваться ими; Уд6_ОП.05 производить расчеты простых электрических цепей;	Зд1_ОП.05 основные законы электротехники; Зд2_ОП.05 методы расчета и измерения основных параметров электрических, магнитных цепей; Зд4_ОП.05 основы теории электрических машин, принцип работы типовых электрических устройств; Зд5_ОП.05 основы физических процессов в проводниках, полупроводниках и диэлектриках; Зд7_ОП.05 принципы выбора электрических и электронных устройств и приборов; Зд9_ОП.05 свойства проводников, полупроводников,

		электроизоляционных, магнитных материалов; Зд 11 характеристики и параметры электрических и магнитных полей;
ПК 2.3. Осуществлять эксплуатацию гидравлических и пневматических устройств и систем в соответствии с техническими регламентами.	Уд2_ОП.05 эксплуатировать электрооборудование и механизмы передачи движения технологических машин и аппаратов; Уд4_ОП.05 собирать электрические схемы; Уд5_ОП.05 читать принципиальные, электрические и монтажные схемы;	Зд3_ОП.05 основные правила эксплуатации электрооборудования и методы измерения электрических величин; Зд6_ОП.05 параметры электрических схем и единицы их измерения; Зд8_ОП.05 принцип действия, устройство, основные характеристики электротехнических устройств и приборов; Зд10_ОП.05 способы получения, передачи и использования электрической энергии;
ОК 01. Выбирать способы решения задач профессиональной деятельности применительно к различным контекстам.	Уо 01.01 распознавать и анализировать задачу и/или проблему в профессиональном и/или социальном контексте; выделять её составные части; определять этапы решения задачи; составлять план действий; определять необходимые ресурсы; реализовывать составленный план; Уо 01.02 владеть актуальными методами работы в профессиональной и смежных сферах;	Зо 01.01 актуальный профессиональный и социальный контекст, в котором приходится работать и жить; Зо 01.02 алгоритмы и методы выполнения работ в профессиональной и смежных областях
ОК 07. Содействовать сохранению окружающей среды, ресурсосбережению, применять знания об изменении климата, принципы бережливого производства, эффективно действовать в чрезвычайных ситуациях	Уо 07.01 соблюдать нормы экологической безопасности; Уо 07.02 осуществлять работу с соблюдением принципов бережливого производства; Уо 07.03 оценивать чрезвычайную ситуацию; составлять алгоритм действий при чрезвычайной ситуации и определять необходимые ресурсы для её устранения;	Зо 07.02 принципы бережливого производства; Зо 07.03 основные виды чрезвычайных событий природного и техногенного происхождения, опасные явления, порождаемые их действием;

09. Пользоваться профессиональной документацией на государственном и иностранном языках	Уо 09.01 понимать общий смысл четко произнесенных высказываний на известные темы (профессиональные и бытовые), понимать тексты на базовые профессиональные темы; Уо 09.02 участвовать в диалогах на знакомые общие и профессиональные темы; строить простые высказывания о себе и о своей профессиональной деятельности; кратко обосновывать и объяснять свои действия (текущие и планируемые); Уо 09.03 писать простые связные сообщения на знакомые или интересующие профессиональные темы; Уо 09.04 переводить (со словарем) тексты профессиональной направленности; Уо 09.05 читать, понимать и находить необходимые технические данные и инструкции в руководствах в любом доступном формате;	Зо 09.01 правила построения простых и сложных предложений на профессиональные темы; Зо 09.02 лексический минимум, относящийся к описанию предметов, средств и процессов профессиональной деятельности; основные общеупотребительные глаголы (бытовая и профессиональная лексика); Зо 09.03 особенности произношения; Зо 09.04 правила чтения и перевода текстов профессиональной направленности; Зо 09.05 типы и назначение технической документации, включая руководства и рисунки в любом доступном формате;

1.3 Обоснование часов учебной дисциплины в рамках вариативной части

Дополнительные профессиональные компетенции	Дополнительные знания, умения, навыки	Номер и наименование темы	Объем часов	Обоснование включения в рабочую программу
	Зд 2; Зд 3; Зд 7; Зд 8; Уд 1; Уд 3; Уд 6;	Тема 1.5 Электрические измерения и электроизмерительные приборы	10	Под заказ работодателя ООО «ОСК» для умения правильно эксплуатировать электроизмерительные приборы для измерения электрических параметров в оборудовании и механизмах передачи движения технологических машин и аппаратов
	Зд 3; Зд 4; Зд 7; Зд 8; Уд 1; Уд 2; Уд 3; Уд 4; Уд 5; Уд 6;	Тема 1.8 Основы электропривода	23	Под заказ работодателя ООО «ОСК» для умения правильно эксплуатировать электрооборудования и механизмы передачи движения технологических машин и аппаратов
Всего академических часов учебной дисциплины в рамках вариативной части			33	

2 СТРУКТУРА И СОДЕРЖАНИЕ УЧЕБНОЙ ДИСЦИПЛИНЫ

2.1 Трудоемкость освоения дисциплины

Наименование составных частей дисциплины	**Объем в часах**	**в т.ч. в форме практической подготовки**
теоретические занятия (лекции, уроки)	33	0
практические занятия	28	0
лабораторные занятия	8	8
курсовая работа (проект)	не предусмотрено	0
самостоятельная работа	не предусмотрено	0
промежуточная аттестация	не предусмотрено	0
Форма промежуточной аттестации – *зачёт с оценкой*		

2.2 Тематический план и содержание учебной дисциплины

Наименование разделов и тем учебной дисциплины	Содержание учебного материала, лабораторные работы и практические занятия,	Объем, акад. ч / в том числе в форме практической подготовки, акад ч	Код ПК, ОК	Коды осваиваемых элементов компетенций
1	2	3		
РАЗДЕЛ 1. ЭЛЕКТРОТЕХНИКА		**64/8**		
Тема 1.1 Электрическое поле и его характеристики	**Содержание:**	**2/0**		
	Электрическое поле и его характеристики. Понятия о напряженности поля, диэлектрической проницаемости веществ, проводимости, потенциале, электрическом напряжение. Закон Кулона. Электрическая емкость, конденсаторы. Способы соединения конденсаторов. Применение конденсаторов в электромеханике. Начальные сведения об электрическом токе. Ток проводимости, ток переноса, ток смещения. Величина и направление тока проводимости, плотность тока проводимости. Электрическое сопротивление, проводимость, зависимость сопротивления от температуры. ЭДС	2/0	ПК 1.3 ОК 01	Зд 1 Зд 11 Зо 01.01
Тема 1.2 Электромагнетизм	**Содержание:**	**2/0**	ПК.1.3, ОК 01	
	Магнитное поле. Электромагнитная индукция. Основные характеристики магнитного поля (магнитная индукция, магнитный поток, потокосцепление, напряженность электрического поля, собственная и взаимная индуктивность, магнитная проницаемость). Сила Ампера. Движение проводника в магнитном поле. Принцип действия элементарного двигателя и элементарного генератора	2/0		Зд 1 Зд 9 Зд 11 Зо 01.01
Тема 1.3 Электрические цепи постоянного тока	**Содержание:**	**6/2**		
	Электрическая цепь и ее основные элементы. Режимы работы электрических цепей. Законы Ома. Соединение пассивных элементов электрической цепи. Законы Кирхгофа. Расчет сложных цепей электрического тока. Энергия и мощность электрической цепи. Баланс мощностей.	2/0	ПК.1.3, ПК.2.3, ОК 01	Зд 1 Зд 2 Зд 3 Зд 6 Зо 01.01
	В том числе практических и лабораторных работ	4/2		
	Практическая работа № 1. Расчёт электрических цепей постоянного тока	2/0	ПК.2.3, ОК 01	Уд 4, Уд 5, Уд 6,Уо 01.02

	Лабораторное занятие №1. Сборка схем соединений резисторов и проверка законов Ома и Кирхгофа	2/2	ПК.2.3, ОК 01	Уд 4, Уд 5, Уо 01.02,
Тема 1.4 Электрические цепи переменного тока	**Содержание:**	**12/0**		
	Получение синусоидальной ЭДС. Уравнение и графики синусоидальной ЭДС. Векторные диаграммы. Характеристики синусоидальных величин. Цепь переменного тока с активным индуктивным и емкостным сопротивлением. Неразветвленная RLC-цепь. Резонанс тока и напряжения. Получение трехфазной ЭДС. Виды соединения фаз генераторов и приемников электрической энергии. Симметричная нагрузка при соединении обмоток фаз генератора и фаз приемника электрической энергии в треугольник и звезду. Четырехпроводная трехфазная система. Мощность в цепи трехфазного тока	4/0	ПК.1.3, ПК.2.3, ОК 01,	Зд 1 Зд 2 Зд 3 Зд 6 Зо 01.01
	В том числе практических и лабораторных работ	4/0		
	Практическое занятие№2. Расчёт неразветвленной цепи переменного тока	2/0	ПК.2.3, ОК 01.	Уд 4, Уд 5, Уд 6,Уо 01.02,Уо 01.01,
	Практическое занятие№3. Расчёт электрических цепей при соединении обмоток «звездой»	2/0	ПК.2.3, ОК 01.	Уд 4, Уд 5, Уд 6, Уо 01.02 Уо 01.01,
Тема 1.5 Электрические измерения	**Содержание:**	**4/2**	ПК 1.3, ПК 2.3 ОК 09	
	Основные метрологические понятия. Погрешности измерения. Общие сведения об измерительных приборах, классификация. Измерение тока и напряжения. Расширение пределов измерения амперметров и вольтметров. Измерение мощности в электрических цепях. Измерение электрического сопротивления	2/0		Зд 3,Зд 7,Зд 8 Зо 09.05
	В том числе практических и лабораторных работ	2/2		
	Лабораторное занятие № 2. Методы измерения тока, напряжения и мощности	2/2	ПК 1.3, ОК 01. ОК 09.	Уд 1,Уд 3 Уо 01.01 Уо 09.01
Тема 1.6 Трансформаторы	**Содержание:**	**4/0**		
	Трансформирование переменного тока. Устройство, принцип действия однофазного трансформатора. Режимы работы трансформаторов. Номинальные параметры трансформаторов. Типы трансформаторов (трехфазные, многообмоточные, измерительные, автотрансформаторы).	2/0	ПК.1.3, ПК.2.3, ОК 07	Зд 3,Зд 4,Зд 7,Зд 8 Зд 10,Зо 07.03

	Формула трансформаторной ЭДС			
	В том числе практических и лабораторных работ	2/0	ПК	
	Практическое занятие № 4. Расчёт параметров однофазного трансформатора	2/0	1.3, ОК 01. ОК 07.	Уд 1, Уд 6,Уо 01.02, Уо 07.03
Тема 1.7 Электрические машины переменного тока	**Содержание:**	**4/0**	ПК.1.3, ПК.2.3, ОК 07,	
	Устройство трехфазного асинхронного двигателя. Принцип действия трехфазного асинхронного двигателя. Пуск и регулирование частоты вращения асинхронного двигателя с фазным и с короткозамкнутым ротором. Устройство синхронной машины. Принцип действия синхронных машины.	2/0		Зд 3,Зд 4,Зд 7,Зд 8 Зд 10,Зо 07.02
	В том числе практических и лабораторных работ	2/0		
	Практическое занятие № 5. Расчёт параметров асинхронного двигателя	2/0	ПК.1.3, ОК 01.1 ОК 07.2,	Уд 1, Уд 6,Уо 01.02,Уо 01.03 Уо 01.05,Уо 07.03
Тема 1.8 Электрические машины постоянного тока	**Содержание:**	**6/0**		
	Применение машин постоянного тока. Устройство и принцип действия машины постоянного тока. Электромеханическое преобразование в машинах постоянного тока. Генератор и двигатель постоянного тока. Пуск, регулирование скорости двигателей постоянного тока	2/0	ПК.1.3, ПК.2.3, ОК 07,	Зд 3,Зд 4,Зд 7,Зд 8 Зд 10,Зо 07.02
	В том числе практических и лабораторных работ	4/0		
	Практическое занятие № 6. Расчёт параметров двигателя постоянного тока	2/0	ПК.1.3, ОК 01. ОК 07.,	Уд 1, Уд 6,Уо 01.02, Уо 07.03
	Практическое занятие № 7. Расчёт параметров генератора постоянного тока параллельного возбуждения	2/0	ПК.1.3, ОК 01. ОК 07.	Уд 1, Уд 6,Уо 01.02,Уо 07.03
Тема 1.9 Основы электропривода	**Содержание:**	**20/4**		
	Электрический привод. Понятие об электроприводе. Нагрев и охлаждение электродвигателя, режимы работы. Выбор двигателя по мощности. Регулирование частоты вращения и пуск двигателя постоянного тока.	4/0	ПК.1.3, ПК.2.3, ОК 07.,	Зд 3,Зд 4,Зд 7,Зд 8 Зд 10,Зо 07.03

	Регулирование частоты вращения и пуск асинхронного двигателя			
	В том числе практических и лабораторных работ	16/4		
	Практическое занятие № 8. Выбор мощности двигателя по режиму работы	2/0	ПК.1.3, ОК 01. ОК 07.,	Уд 1, Уд 6,Уо 01.02,Уо 07.03
	Практическое занятие № 9. Выбор мощности двигателя для ПТМ	2/0		Уд 1, Уд 6,Уо 01.02,Уо 07.03
	Практическое занятие № 10. Выбор аппаратуры управления и защиты	2/0		Уд 1, Уд 6,Уо 01.02,Уо 07.03
	Практическое занятие № 11. Изучение работы принципиальных схем управления электродвигателями	4/0		Уд 1, Уд 6,Уо 01.02,Уо 07.03
	Практическое занятие № 12. Оперативный учёт работы энергетических установок (выбор двигателей, энергосберегающих источников света)	2/0		Уд 1, Уд 6,Уо 01.02,Уо 07.03
	Лабораторное занятие 3. Сборка схемы релейно-контакторного управления асинхронным двигателем	4/4	ПК.2.3, ОК 09.	Уд 4,Уд 5 Уо 09.07
Тема 1.10 Передача и распределение электрической энергии	**Содержание:**	**4/0**	ПК.1.3, ПК.2.3, ОК 07.	Зд 3,Зд 4,Зд 7,Зд 8 Зд 9,Зд 10 Зо 07.03
	Назначение и устройство трансформаторных подстанций и распределительных устройств. Категории надежности. Качество электрической энергии. Контрольная работа №1	4/0		
РАЗДЕЛ 2. ЭЛЕКТРОНИКА		**5/0**		
Тема 2.1 Полупроводниковые приборы	**Содержание:**	1/0	ПК.1.3, ПК.2.3, ОК 03.1,	Зд 1,Зд 3,Зд 5,Зд 6 Зд 8,Зд 9,Зо 03.02
	Физические основы электроники. Электропроводимость полупроводников. Электронно-дырочный переход и его свойства. Принцип работы полупроводниковых диодов, стабилитронов, биполярных и полевых транзисторов,	1/0		
Тема 2.2 Электронные выпрямители. Электронные усилители	**Содержание:**	4/0	ПК.1.3, ПК.2.3, ОК 03	Зд 1,Зд 3,Зд 5,Зд 6 Зд 8,Зд 9,Зо 03.02
	Структурная схема выпрямителя. Однофазные схемы выпрямления. Трехфазные схемы выпрямления. Назначение и классификация электронных усилителей. Схема и принцип действия полупроводникового усилительного каскада с биполярным по схеме ОЭ. Динамические характеристики усилительного элемента. Определение рабочей точки на линии нагрузки, построение графиков напряжения и токов цепи нагрузки. Многокаскадные транзисторные усилители и связь между каскадами. Понятие об усилителях постоянного тока, импульсных и избирательных усилителях	2/0		

	В том числе практических и лабораторных работ	2/0	ПК.1.3, ПК.2.3, ОК 01	Уд 2,Уд 3, Уд 6,Уо 01.02
	Практическое занятие № 13. Выбор диодов для выпрямительных схем. Расчет параметров и составление схем выпрямителей	2/0		
Промежуточная аттестация	**Зачёт с оценкой**			
Всего:		**69/8**		

2.3 Перечень практических и лабораторных занятий

Номенклатура практических и лабораторных занятий должна обеспечивать освоение названных в разделе 1.2 рабочей программы умений.

Темы лабораторных и практических занятий	**Содержание (краткое описание)**	**Специализированное оборудование, технические средства, программное обеспечение**
Раздел 1 Электротехника		
Лабораторные занятия		
Лабораторное занятие №1 Сборка схем соединений резисторов и проверка законов Ома и Кирхгофа	Опытная проверка соотношений электрических величин при последовательном и параллельном соединении приемников электрической энергии	Комплект лабораторный электротехнический: рабочее место мастера – электротехника и электрические цепи; Рабочее место ученика – лабораторные модули «Основы электротехники и электрические цепи»; Типовой комплект учебного оборудования «Электрические цепи» ЭЦ-МР; Стенд лабораторный «Электрические цепи»;
Лабораторное занятие №2 Методы измерения тока, напряжения и мощности	Ознакомление с методами измерения электрических параметров: тока, напряжения, мощности, научиться снимать показания и пользоваться электроизмерительными приборами и приспособлениями	Комплект лабораторный электротехнический: рабочее место мастера – электротехника и электрические цепи; Рабочее место ученика – лабораторные модули «Основы электротехники и электрические цепи»; Типовой комплект учебного оборудования «Электрические цепи» ЭЦ-МР; Стенд лабораторный «Электрические цепи»;
Лабораторное занятие №3 Сборка схемы релейно-контакторного управления	Изучение схемы нереверсивного управления асинхронного двигателя с короткозамкнутым	Комплект лабораторный электротехнический: рабочее место мастера – электротехника и электрические

асинхронным двигателем	ротором, научиться выбирать электродвигатель для привода промышленного оборудования	цепи; Рабочее место ученика – лабораторные модули «Основы электротехники и электрические цепи»; Типовой комплект учебного оборудования «Электрические цепи» ЭЦ-МР; Стенд лабораторный «Электрические цепи»;
Практические занятия		
Практическое занятие №1 Расчёт электрических цепей постоянного тока	Формирование умений производить расчеты простых электрических цепей; Формирование умений рассчитывать параметры различных электрических цепей и схем;	Не требуется
Практическое занятие №2. Расчёт неразветвленной цепи переменного тока	Формирование умений производить расчеты простых электрических цепей; Формирование умений рассчитывать параметры различных электрических цепей и схем;	Не требуется
Практическое занятие №3 Расчёт электрических цепей при соединении обмоток «звездой»	Формирование умений производить расчеты простых электрических цепей; Формирование умений рассчитывать параметры различных электрических цепей и схем;	Не требуется
Практическое занятие №4 Расчёт параметров однофазного трансформатора	Формирование умений правильно эксплуатировать электрооборудование и механизмы передачи движения технологических машин и аппаратов; Формирование умений в методах расчета и измерения основных параметров электрических цепей;	Не требуется
Практическое занятие №5 Расчёт параметров асинхронного двигателя	Формирование умений правильно эксплуатировать электрооборудование и механизмы передачи движения технологических машин и аппаратов; Формирование умений в методах расчета параметров асинхронных двигателей	Не требуется
Практическое занятие №6 Расчёт параметров двигателя постоянного тока	Формирование умений правильно эксплуатировать электрооборудование и механизмы передачи движения технологических машин и аппаратов; Формирование умений в методах расчета параметров двигателей постоянного тока	Не требуется

Практическое занятие №7 Расчёт параметров генератора постоянного тока параллельного возбуждения	Формирование умений правильно эксплуатировать электрооборудование и механизмы передачи движения технологических машин и аппаратов; Формирование умений в методах расчета параметров генераторов постоянного тока	Не требуется
Практическое занятие №8 Выбор мощности двигателя по режиму работы	Формирование умений научиться выбирать мощность двигателя в зависимости от режима работы, пользоваться справочной литературой	Не требуется
Практическое занятие №9 Выбор мощности двигателя для ПТМ	Формирование умений научиться выбирать мощность двигателя для подъёмно – транспортных машин.	Не требуется
Практическое занятие №10 Выбор аппаратуры управления и защиты	Формирование умений в выборе аппаратов управления и защиты электрооборудования; правильно эксплуатировать электрооборудование и механизмы передачи движения технологических машин и аппаратов;	Не требуется
Практическое занятие №11 Изучение работы принципиальных схем управления электродвигателями	Формирование умений в чтении электрических принципиальных и монтажных схем нереверсивного управления асинхронного двигателя с короткозамкнутым ротором.	Не требуется
Практическое занятие №12 Оперативный учёт работы энергетических установок (выбор двигателей, энергосберегающих источников света)	Формирование умений в изучении основных мероприятий по экономии электрической энергии.	Не требуется
Раздел 2 Электроника		
Практические занятия		
Практическое занятие №13 Выбор диодов для выпрямительных схем. Расчет параметров и составление схем выпрямителей	Формирование умений подбирать диоды для различных выпрямительных схем и работать со справочными таблицами	Не требуется

3 УСЛОВИЯ РЕАЛИЗАЦИИ УЧЕБНОЙ ДИСЦИПЛИНЫ

3.1 Материально-техническое обеспечение

Для реализации программы учебной дисциплины предусмотрены следующие специальные помещения:

Кабинет «Общепрофессиональных дисциплин», оснащенный в соответствии с приложением 3 образовательной программы.

Лаборатория «Электротехники и электроники», оснащенная в соответствии с приложением 3 образовательной программы.

Помещение для воспитательной работы, оснащенное в соответствии с приложением 3 образовательной программы.

Компьютерный класс, оснащенный в соответствии с приложением 3 образовательной программы.

3.2 Учебно-методическое и информационное обеспечение реализации программы

Основные источники:

1. Гальперин, М. В. Электротехника и электроника : учебник / М.В. Гальперин. — 2-е изд. — Москва : ФОРУМ : ИНФРА-М, 2022. — 480 с. — (Среднее профессиональное образование). - ISBN 978-5-00091-450-2. - Текст : электронный. - URL: https://znanium.ru/catalog/product/1819500. – Режим доступа: по подписке.

2. Славинский, А. К. Электротехника с основами электроники : учебное пособие / А.К. Славинский, И.С. Туревский. — Москва : ФОРУМ : ИНФРА-М, 2024. — 448 с. — (Среднее профессиональное образование). - ISBN 978-5-8199-0747-4. - Текст : электронный. - URL: https://znanium.ru/catalog/product/2119559. – Режим доступа: по подписке.

3. Данилов, И. А. Общая электротехника в 2 ч. Часть 1 : учебное пособие для вузов / И. А. Данилов. — 2-е изд., испр. и доп. — Москва : Издательство Юрайт, 2024. — 426 с. — (Высшее образование). — ISBN 978-5-534-01639-0. — Текст : электронный // Образовательная платформа Юрайт [сайт]. — URL: https://urait.ru/bcode/538745.

Дополнительные источники:

1. Рыбков, И. С. Электротехника : учебное пособие / И.С. Рыбков. — Москва : РИОР : ИНФРА-М, 2022. — 160 с. — (Высшее образование: Бакалавриат). - ISBN 978-5-369-00144-8. - Текст : электронный. - URL: https://znanium.com/catalog/product/1864188 – Режим доступа: по подписке.

2.Кузовкин, В. А. Электротехника и электроника : учебник для среднего профессионального образования / В. А. Кузовкин, В. В. Филатов. — Москва : Издательство Юрайт, 2023. — 433 с. — (Профессиональное образование). — ISBN 978-5-534-17711-4. — Текст : электронный // Образовательная платформа Юрайт [сайт]. — URL: https://urait.ru/bcode/533600

Интернет-ресурсы

1.Школа для электрика [Электронный ресурс] / сайт. - [Режим доступа]: http://electricalschool.info/

2. Федеральный образовательный портал «Информационно-коммуникационные технологии в образовании». [Электронный ресурс]. – Режим доступа: http://window.edu.ru/resource/832/7832, свободный. – Загл. с экрана. Яз. рус.

4 КОНТРОЛЬ И ОЦЕНКА РЕЗУЛЬТАТОВ ОСВОЕНИЯ УЧЕБНОЙ ДИСЦИПЛИНЫ

Контроль и оценка результатов освоения дисциплины осуществляется преподавателем в процессе текущего контроля и промежуточной аттестации.

4.1 Текущий контроль

№	Контролируемые разделы (темы) учебной дисциплины	Контролируемые результаты (индикаторы достижения компетенции)	Наименование оценочного средства	Критерии оценки
1	Тема 1.1 Электрическое поле и его характеристики	ПК 1.3 ОК 01.	Тест	См. ниже
2	Тема 1.2 Электромагнетизм	ПК 1.3 ОК 01.	Тест	См. ниже
3	Тема 1.3 Электрические цепи постоянного тока	ПК.1.3, ПК.2.3, ОК 01.,	Тест Практическое задание	См. ниже
4	Тема 1.4 Электрические цепи переменного тока	ПК.1.3, ПК.2.3, ОК 01,	Тест Практическое задание	См. ниже
5	Тема 1.5 Электрические измерения	ПК 1.3, ПК 2.3 ОК 01 ОК 09.	Тест Практическое задание	См. ниже
6	Тема 1.6 Трансформаторы	ПК.1.3, ПК.2.3, ОК 07.,	Тест Практическое задание	См. ниже
7	Тема 1.7 Электрические машины переменного тока.	ПК.1.3, ПК.2.3, ОК 07.,	Тест Практическое задание	См. ниже
8	Тема 1.8.Электрические машины постоянного тока	ПК.1.3, ПК.2.3, ОК 07.,	Тест Практическое задание	См. ниже
9	Тема 1.9 Основы электропривода	ПК.1.3, ПК.2.3, ОК 07.,	Тест Практическое задание	См. ниже
10	Тема 1.10 Передача и распределение электрической энергии	ПК.1.3, ПК.2.3, ОК 07.	Тест	См. ниже
11	Тема 2.1 Полупроводниковые приборы	ПК.1.3, ПК.2.3, ОК 01,	Тест	См. ниже
12	Тема 2.2 Электронные выпрямители. Электронные усилители	ПК.1.3, ПК.2.3, ОК 01,	Тест Практическое задание	См. ниже

Критерии оценки практического задания:

«5» (отлично): выставляется студенту, если расчетная и графическая части выполнены в полном объеме, решение оформлено с соблюдением установленных правил; студент свободно владеет теоретическим материалом, безошибочно применяет его при решении задач.

«4» (хорошо): выставляется студенту, если при выполнении задания допущены незначительные ошибки, решение оформлено с соблюдением установленных правил; студент свободно владеет теоретическим материалом, безошибочно применяет его при решении задач;

«3» (удовлетворительно): выставляется студенту, если задание выполнено с «грубыми» ошибками, решение оформлено без соблюдения установленных правил ;

«2» (неудовлетворительно): выставляется студенту, если работа не выполнена/

Критерии оценки тестирования:

За правильно выполненное действие, задание выставляется положительная оценка – 1 балл.

За неправильно выполненное действие, задание выставляется отрицательная оценка – 0 баллов.

Для оценки образовательных достижений обучающихся применяется универсальная шкала.

Процент результативности (правильных ответов)	Качественная оценка уровня подготовки	
	балл (отметка)	вербальный аналог
90 ÷ 100	5	отлично
80 ÷ 89	4	хорошо
70 ÷ 79	3	удовлетворительно
менее 70	2	неудовлетворительно

4.2 Промежуточная аттестация

Промежуточная аттестация обучающихся осуществляется по завершении изучения дисциплины и позволяет определить качество и уровень ее освоения.

Форма промежуточной аттестации по дисциплине ОП.05 «Электротехника и основы электроники» - зачет с оценкой.

Результаты обучения (индекс ИДК)	**Оценочные средства для промежуточной аттестации**
ПК 1.3. ПК 2.3. ОК 01 ОК 07. ОК 09.	1. Верхний предел измерения вольтметра 100 В, внутреннее сопротивление вольтметра Rv = 10 000 Ом, число делений шкалы N=100 (рис. 10). Определить цену деления вольтметра, если он включен с добавочным сопротивлением Ra = 30 000 Ом. 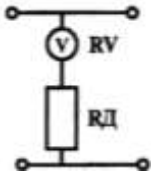 2. Используя данные для двигателя постоянного тока параллельного возбуждения определить номинальный ток и токи, протекающие в обмотках, если Рном =4,5 кВт, Uном = 440 В, Rв = 11 Ом, КПД = 80% Определить для двигателя постоянного тока с параметрами: Рном = 6,0 кВт, КПД – 86%, Uном = 440 В мощность, потребляемую из сети, суммарные потери мощности и номинальный ток
	1. Первый закон Кирхгофа: формулировка, применение, схема 2. Соединение «Треугольник» трехфазной схемы: схема, электрические параметры, применение 3. Тест: Выберите правильный ответ. Задание 1. Процесс сравнения измеряемой величины с величиной, принятой за эталон, называется… 1) измерительным прибором

2) погрешностью
3) измерением
4) метрологией

Задание 2. Точность прибора характеризует погрешность

1) абсолютная
2) относительная
3) приведенная
4) статистическая

Установите соответствие.

Задание 3.

Наименование прибора	Измеряемая величина
1) амперметр	а) напряжение
2) вольтметр	б) мощность
3) счетчик	в) ток
4) ваттметр	г) расход энергии

Дополните.

Задание 4. Переменный однофазный ток обозначается на шкале прибора значком _____

Выберите правильный ответ.

Задание 5. Приборы электромагнитной системы работают по принципу взаимодействия…

1) проводников с токами
2) магнитного поля постоянного магнита и рамки с током
3) электрически заряженных частиц
4) магнитного поля катушки и ферромагнитного сердечника

Выберите правильный ответ.

Задание 6. Можно ли магнитоэлектрический прибор использовать для измерений в цепях переменного тока?

1) Можно.
2) Нельзя.
3) Можно, если ввести добавочное сопротивление.
4) Можно, если прибор подключать через выпрямительную систему.

Задание7. На шкале нанесен знак (рис. 8). Какой это прибор?

1) Амперметр.
2) Прибор магнитоэлектрической системы.
3) Прибор электромагнитной системы.
4) Прибор переменного тока.

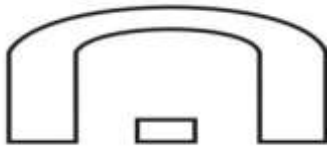

Рис. 8

Задание 8. Какое сопротивление должен иметь вольтметр?

1) Малое.
2) Большое.
3) Зависит от системы прибора.

Задание 9. Какое условное обозначение используется на шкалах приборов, работающих только в горизонтальном положении?

1)
2) 
3) 

4) ⌐¬

Задание 10. Какое сопротивление должен иметь амперметр?

1) Малое.
2) Большое.
3) Зависит от системы прибора.

Задание 11. На чем основан принцип действия прибора магнитоэлектрической системы?

1) На взаимодействии магнитного поля катушки и ферромагнитного сердечника.
2) На взаимодействии проводников по которым протекает ток.
3) На взаимодействии электрически заряженных тел.

Задание 12. Можно ли с помощью осциллографа исследовать непериодические процессы?

1) Можно, если повысить яркость изображения.
2) Можно, если трубка обладает послесвечением.
3) Можно, если повысить чувствительность вибратора.
4) Нельзя.

Задание 13. Класс точности прибора 1,0. Чему равна приведенная погрешность?

1) 1,0
2) 0,1
3) 1%
4) + 1%

Задание 14. Шкала амперметра 0 – 15 А. Этим амперметром измерены токи 3 и 12 А. Какое измерение точнее?

1) Точность измерений одинакова.
2) Первое измерение точнее, чем второе.
3) Второе измерение точнее, чем первое.
4) Задача не определена, т.к. не известен класс точности приборов.

Задание 15. Какой системы амперметры и вольтметры имеют равномерную шкалу?

1) Магнитоэлектрической.
2) Электромагнитной.
3) Электродинамической.

Задание 16. Какой системы амперметры применяются без шунтов для измерения больших токов, доходящих до несколько сотен ампер?

1) Электромагнитной.
2) Электродинамической.

Магнитоэлектрической.

1. Задача Дана схема смешанного соединения четырех резисторов по 10 Ом каждый. Найти общее (эквивалентное) сопротивление этого участка цепи.

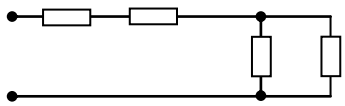

2. Собрать электрическую схему и провести измерения напряжения на участках цепи

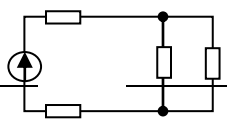

	3. Составить схему двухполупериодного выпрямителя, используя стандартный диод Д207, параметры которого взять из таблицы. Мощность потребителя 20 Вт, напряжение 60 В 4. Однофазный понижающий трансформатор номинальной мощностью Sном = 500 В·А служит для питания ламп местного освещения металлорежущих станков. Номинальное напряжение обмоток Uном1 = 380 В; Uном2 = 24 В. К трансформатору присоединены десять ламп накаливания мощностью 40 Вт каждая, их коэффициент мощности cos ϕ2 = 1,0. Магнитный поток в магнитопроводе Φm = 0, 005 Вб. Частота тока в сети f = 50 Гц. Потерями в трансформаторе пренебречь. Определить: 1) номинальные токи в обмотках; 2) коэффициент нагрузки трансформатора; 3) токи в обмотках при действительной нагрузке; 4) числа витков обмотки; 5) коэффициент трансформации.

Критерии оценки зачета с оценкой

– «Отлично» - теоретическое содержание курса освоено полностью, без пробелов, умения сформированы, все предусмотренные программой учебные задания выполнены, качество их выполнения оценено высоко.

– «Хорошо» - теоретическое содержание курса освоено полностью, без пробелов, некоторые умения сформированы недостаточно, все предусмотренные программой учебные задания выполнены, некоторые виды заданий выполнены с ошибками.

– «Удовлетворительно» - теоретическое содержание курса освоено частично, но пробелы не носят существенного характера, необходимые умения работы с освоенным материалом в основном сформированы, большинство предусмотренных программой обучения учебных заданий выполнено, некоторые из выполненных заданий содержат ошибки.

– «Неудовлетворительно» - теоретическое содержание курса не освоено, необходимые умения не сформированы, выполненные учебные задания содержат грубые ошибки.

Приложение 1

ОБРАЗОВАТЕЛЬНЫЕ ТЕХНОЛОГИИ

При проведении теоретических и практических/лабораторных занятий используются следующие педагогические технологии:

№ п/п	Название образовательной технологии (с указанием автора) / активные и интерактивные методы обучения	Цель использования образовательной технологии	Планируемый результат использования образовательной технологии	Описание порядка использования (алгоритм применения) технологии в практической профессиональной деятельности
1	Проблемное обучение (Т. В. Кудрявцев, Кудрявцев В. Т., И. Я. Лернер, М. Н. Скаткин) /проблемная лекция, анализ конкретной ситуации, работы по сбору материала.	- усвоение студентами теоретических знаний; - развитие теоретического мышления; - формирование познавательного интереса к содержанию учебного предмета и профессиональной мотивации обучающихся.	формирование общих и профессиональных компетенций, творческое овладение знаниями, умениями, развиваются мыслительные способности.	Проблемная лекция. Преподаватель в начале и по ходу изложения учебного материала создает проблемные ситуации, и вовлекает студентов в их анализ. Разрешая противоречия, заложенные в проблемных ситуациях, обучаемые самостоятельно могут прийти к тем выводам, которые преподаватель должен сообщить в качестве новых знаний.
2	Технология групповой деятельности (Г. К. Селевко, В.К.Дьяченко, И.Б.Первин)/ групповые дискуссии	— обучение коллективной мыслительной и практической работе, усиление мотивации к изучению дисциплины; -формирование коммуникативных навыков; - развитие навыков анализа и рефлексивных проявлений; -развитие коммуникативных навыков (точно выражать свои мысли; уметь слушать других, аргументировано высказывать точку зрения, подбирать контраргументацию и т.д.);	формирование определенных умений и навыков, необходимых в практической деятельности	Групповая дискуссия - коллективное обсуждение какой-либо проблемы (сопоставление мнений, оценок, информации по обсуждаемой проблеме), конечной целью которого является достижение определенного общего мнения по ней. Результатом групповой дискуссии также становится формирование представления о том, что к решению одной и той же проблемы можно подойти по-разному.
3	Игровые технологии (авторы И.Е. Берлянд, Л.С. Выготский, Н.Я. Михайленко, А.Н. Леонтьев, Д.Б. Эльконин, И.Б. Первин, В.К. Дьяченко / деловая игра	- формирование познавательного интереса к содержанию учебного предмета и профессиональной мотивации обучающихся. — передача	формирование определенных умений и навыков, необходимых в практической деятельности	Игровая форма занятий создается на уроках при помощи игровых приемов и ситуаций, которые выступают как средство побуждения, стимулирования уча-щихся к учебной деятельности. Применение игровых

		целостного представления о профессиональной деятельности с учётом эмоционально-личностного восприятия;		технологий для контроля знаний позволяет повысить мотивацию к обучению. Контроль знаний осуществляется в форме квест-игры, игры «Своя игра» или викторины. Реализуется игровая технология с применением ИКТ.
4	Метод кейсов (Г.А. Брянский, Ю.Ю. Екатеринославский, О.В. Козлов, Ю.Д. Красовского, В.Я. Платов, Д.А. Поспелов, О.А. Овсянников, В.С. Рапоппорт)/ Решение кейс-задач	-развитие навыков анализа и критического мышления; -формирование навыков оценки альтернативных вариантов решения профессиональных задач; - развиваются презентационные умения и навыки по представлению информации;	формирование определенных умений и навыков, необходимых в практической деятельности, решение задач с точки зрения критического мышления	Кейс-метод (от английского case – случай, ситуация) – усовершенствованный метод анализа конкретных ситуаций, метод активного проблемно-ситуационного анализа, основанный на обучении путем решения конкретных задач – ситуаций (решение кейсов). Метод кейсов представляет собой изучение, анализ и принятие решений по ситуации (проблеме), которая возникла в результате происшедших событий, реальных ситуаций или может возникнуть при определенных обстоятельствах в тот или иной момент времени. Решение задач и обсуждение последствий различных аварийных режимов в трехфазных цепях при соединении фаз потребителей «звездой и треугольником». Анализ и обсуждение осциллограмм и векторных диаграмм при различных аварийных режимах с использованием программы EXCEL и ПО для просмотра осциллограмм реальных аварийных режимов. Выбор необходимого программного обеспечения.

Приложение 2.27 к ОПОП-П по специальности 15.02.03
Монтаж, техническое обслуживание
и ремонт гидравлического и пневматического
оборудования (по отраслям)

Министерство науки и высшего образования Российской Федерации

Федеральное государственное бюджетное образовательное учреждение
высшего образования
«Магнитогорский государственный технический университет
им. Г.И. Носова»
Многопрофильный колледж

РАБОЧАЯ ПРОГРАММА УЧЕБНОЙ ДИСЦИПЛИНЫ
ОП.06 «ПРОГРАММИРОВАНИЕ ЛОГИЧЕСКИХ КОНТРОЛЛЕРОВ»
«общепрофессионального цикла»
программы подготовки специалистов среднего звена
по специальности 15.02.03 Монтаж, техническое обслуживание и ремонт гидравлического и пневматического оборудования (по отраслям)

Квалификация: техник-механик

Форма обучения
очная на базе основного общего образования

СОДЕРЖАНИЕ

1. ОБЩАЯ ХАРАКТЕРИСТИКА РАБОЧЕЙ ПРОГРАММЫ УЧЕБНОЙ ДИСЦИПЛИНЫ 1160

1.1. Цель и место дисциплины в структуре образовательной программы 1160

1.2. Планируемые результаты освоения дисциплины 1160

2. СТРУКТУРА И СОДЕРЖАНИЕ ДИСЦИПЛИНЫ 1161

2.1. Трудоемкость освоения дисциплины 1161

2.2. Содержание дисциплины 1162

3. УСЛОВИЯ РЕАЛИЗАЦИИ ДИСЦИПЛИНЫ 1164

3.1. Материально-техническое обеспечение 1164

3.2. Учебно-методическое обеспечение 1164

4. КОНТРОЛЬ И ОЦЕНКА РЕЗУЛЬТАТОВ ОСВОЕНИЯ ДИСЦИПЛИНЫ 1164

1. ОБЩАЯ ХАРАКТЕРИСТИКА РАБОЧЕЙ ПРОГРАММЫ УЧЕБНОЙ ДИСЦИПЛИНЫ

1.1. Цель и место дисциплины в структуре образовательной программы

Цель дисциплины «Программирование логических контроллеров» является знакомство студента с методами проектирования и разработки систем автоматического и автоматизированного управления технологическими процессами, с использованием программируемых логических контроллеров (ПЛК), языков программирования.

Дисциплина «Программирование логических контроллеров» входит в обязательную часть общепрофессионального цикла образовательной программы.

1.2. Планируемые результаты освоения дисциплины

Результаты освоения дисциплины соотносятся с планируемыми результатами освоения образовательной программы, представленными в матрице компетенций выпускника (п. 4.3 ОП-П).

В результате освоения дисциплины обучающийся должен:

Код ОК, ПК	**Уметь**	**Знать**	**Владеть навыками**
ПК 2.2 ПК 2.3 ОК.02 ОК.09	– выбирать средства при проектировании систем автоматизации управления – проектировать простые программные алгоритмы и реализовывать их с помощью современных средств программирования – использовать принципы автоматизации технологических процессов с использованием программируемых логических контроллеров – осуществлять наблюдение за работой автоматических систем управления на базе программируемых логических контроллеров	– принципы использования логических контроллеров в системах управления, защиты и контроля – принципы организации функциональных и интерфейсных связей компьютерной информационной системы с объектами автоматизации – принципы построения схем микроконтроллерного управления – методы программирования ПЛК – методы тестирования программ ПЛК	– навыками программирования простых алгоритмов и их реализации на языках программирования – разработки и тестирования программ логических контроллеров на стандартных языках ПЛК

	– разрабатывать простые программы для ПЛК с применением различных подходов – проводить тестирование программ ПЛК		

2. СТРУКТУРА И СОДЕРЖАНИЕ ДИСЦИПЛИНЫ

2.1. Трудоемкость освоения дисциплины

Наименование составных частей дисциплины	Объем в часах	В т.ч. в форме практ. подготовки
Учебные занятия	56	
Самостоятельная работа		
Промежуточная аттестация в *форме зачета с оценкой*		
Всего	**56**	

2.2. Содержание дисциплины

Наименование разделов и тем	Примерное содержание учебного материала, практических и лабораторных занятий
Тема 1 Основные понятия и определения микропроцессорной техники на базе программируемых логических контроллеров.	**Содержание**
	1. Роль и задачи систем автоматизации на базе программируемых логических контроллеров. Основные понятия и определения. Системы счисления.
	2. Аппаратные и программные принципы реализации управляющих и контролирующих устройств.
	3. Преимущество программируемых логических контроллеров перед устройствами с аппаратной реализацией алгоритмов управления
	В том числе практических занятий
	1. Практическая работа: Примеры применения программируемых логических контроллеров. Подготовка исходных данных.
Тема 2 Внутренняя архитектура систем на базе программируемых логических контроллеров.	**Содержание**
	1. Типовая архитектура серийных программируемых логических контроллеров. Шины, протокол обмена, технические средства.
	2. Организация обмена информации между отдельными элементами контроллера
	В том числе практических занятий
	1. Практическая работа: Выбор программируемых логических контроллеров и компонентов систем контроля и управления.
	2. Практическая работа: Структурные схемы и выбор режимов работы программируемых логических контроллеров.
Тема 3 Организация внешних связей систем на основе программируемых логических контроллеров.	**Содержание**
	1. Организация связи контроллеров с периферийными устройствами (внешний интерфейс).
	2. Использование аналого-цифровых и цифро-аналоговых преобразователей в системах с программируемыми логическими контроллерами.
	3. Стандарты средств связи цифровых микропроцессорных систем управления с программируемыми контроллерами и управляющими ЭВМ, примеры реализации системы.

	В том числе практических занятий
	1. Практическая работа: Модуль ввода-вывода: назначение, технические характеристики, устройство и принцип работы.
	2. Практическая работа: Исследование обмена данными с аналоговыми модулями.
	3. Практическая работа: Исследование обмена данными с цифровыми модулями.
Тема 4 Описание сред программирования.	**Содержание**
	1. Подготовительные операции и осмысление алгоритма работы контроллера. Основные функциональные блоки программы.
	В том числе практических занятий
	1. Практическая работа: Программирование логических контроллеров в среде разработки прикладных программ.
Тема 5 Методы программирования в системах на основе программируемых логических контроллеров Инструменты программирования ПЛК.	**Содержание**
	1. Основы программирования на стандартизированных языках МЭК.
	В том числе практических занятий
	1. Практическая работа: Изучение основных логических функций.
Тема 6 Автоматизированные системы управления на базе программируемых логических контроллеров.	**Содержание**
	1. Выбор программируемых логических контроллеров исходя из уровня автоматизации. Устройства связи с объектами. SCADA- системы.
	2. Этапы развития и функции АСУТП, компоненты системы контроля и управления, особенности SCADA системы как процесса управления в системе диспетчерского контроля, основные компоненты современных SCADA систем, разработка программ и визуализаций технологических процессов.
Всего (56 ч.)	

3. УСЛОВИЯ РЕАЛИЗАЦИИ ДИСЦИПЛИНЫ

3.1. Материально-техническое обеспечение

Для реализации программы учебной дисциплины предусмотрены следующие специальные помещения:

Лаборатория программирования логических контроллеров, оснащенная в соответствии с приложением 3 образовательной программы.

Помещение для воспитательной работы, оснащенное в соответствии с приложением 3 образовательной программы.

Компьютерный класс, оснащенный в соответствии с приложением 3 образовательной программы.

3.2. Учебно-методическое обеспечение

Основные источники

1) Иванов, В. Н. Программирование логических контроллёров : учебное пособие / В. Н. Иванов. — Москва : СОЛОН-Пресс, 2021. — 356 с. — ISBN 978-5-91359-404-4. — Текст : электронный // Лань : электронно-библиотечная система. — URL: https://e.lanbook.com/book/180854

2) Смирнов, Ю. А. Технические средства автоматизации и управления / Ю. А. Смирнов. — 2-е изд., стер. — Санкт-Петербург : Лань, 2023. — 456 с. — ISBN 978-5-507-48553-6. — Текст : электронный // Лань : электронно-библиотечная система. — URL: https://e.lanbook.com/book/355340

Дополнительные источники:

1. Основы автоматизированного проектирования : учебник / под ред. А. П. Карпенко. — Москва : ИНФРА-М, 2021. — 329 с., [16] с. : цв. ил. — (Среднее профессиональное образование). - ISBN 978-5-16-014441-2. - Текст : электронный. - URL: https://znanium.com/catalog/product/1189338 . – Режим доступа: по подписке.

2. Рощин, В. Е. Электрометаллургия и металлургия стали : учебник / В. Е. Рощин, А. В. Рощин. - Москва ; Вологда : Инфра-Инженерия, 2021. - 576 с. - ISBN 978-5-9729-0630-7. - Текст : электронный. - URL: https://znanium.com/catalog/product/1833134 (. – Режим доступа: по подписке.

4. КОНТРОЛЬ И ОЦЕНКА РЕЗУЛЬТАТОВ ОСВОЕНИЯ ДИСЦИПЛИНЫ

Результаты обучения	Показатели освоенности компетенций	Методы оценки
Знает: – принципы использования логических контроллеров в системах управления, защиты и контроля – принципы организации функциональных и интерфейсных связей компьютерной информационной системы с объектами автоматизации	– знает принципы использования логических контроллеров в системах управления, защиты и контроля – знает принципы организации функциональных и интерфейсных связей компьютерной	Диагностика (тестирование, контрольные работы).

– принципы построения схем микроконтроллерного управления – методы программирования ПЛК методы тестирования программ ПЛК ***Умеет:*** – выбирать средства при проектировании систем автоматизации управления – проектировать простые программные алгоритмы и реализовывать их с помощью современных средств программирования – использовать принципы автоматизации технологических процессов с использованием программируемых логических контроллеров – осуществлять наблюдение за работой автоматических систем управления на базе программируемых логических контроллеров – разрабатывать простые программы для ПЛК с применением различных подходов – проводить тестирование программ ПЛК	информационной системы с объектами автоматизации – знает принципы построения схем микроконтроллерного управления – знает методы программирования ПЛК методы тестирования программ ПЛК – выбирает средства при проектировании систем автоматизации управления – проектирует простые программные алгоритмы и реализовывать их с помощью современных средств программирования – использует принципы автоматизации технологических процессов с использованием программируемых логических контроллеров – осуществляет наблюдение за работой автоматических систем управления на базе программируемых логических контроллеров – разрабатывает простые программы для ПЛК с применением различных подходов проводить тестирование программ ПЛК	Экспертное наблюдение выполнения практических работ.

Приложение 2.28 к ОПОП-П по специальности 15.02.03 Монтаж, техническое обслуживание и ремонт гидравлического и пневматического оборудования (по отраслям)

Министерство науки и высшего образования Российской Федерации

Федеральное государственное бюджетное образовательное учреждение
высшего образования
«Магнитогорский государственный технический университет
им. Г.И. Носова»
Многопрофильный колледж

РАБОЧАЯ ПРОГРАММА УЧЕБНОЙ ДИСЦИПЛИНЫ
ОП.07 ОБРАБОТКА МАТЕРИАЛОВ, СТАНКИ И ИНСТРУМЕНТЫ

«общепрофессионального цикла»
программы подготовки специалистов среднего звена
по специальности 15.02.03 Монтаж, техническое обслуживание и ремонт гидравлического и пневматического оборудования (по отраслям)

Квалификация: техник-механик

Форма обучения
очная на базе основного общего образования

Рабочая программа учебной дисциплины «Обработка материалов, станки и инструменты» разработана на основе ФГОС по специальности среднего профессионального образования 15.02.03 Монтаж, техническое обслуживание и ремонт гидравлического и пневматического оборудования (по отраслям), утвержденного приказом Министерства просвещения Российской Федерации от «30» ноября 2023 г. № 908.

Организация-разработчик: Многопрофильный колледж ФГБОУ ВО «Магнитогорский государственный технический университет им. Г. И. Носова»

Разработчики:
преподаватель образовательно-производственного центра (кластера) Многопрофильного колледжа ФГБОУ ВО «МГТУ им. Г.И. Носова»
Валентина Ивановна Шишняева

ОДОБРЕНО
Предметно-цикловой комиссией «Механического, гидравлического оборудования и автоматизации»
Председатель О.В. Коровченко
Протокол № 5 от «22» января 2025г.

Методической комиссией МпК
Протокол № 3 от «19» февраля 2025г.

СОДЕРЖАНИЕ

1 ОБЩАЯ ХАРАКТЕРИСТИКА РАБОЧЕЙ ПРОГРАММЫ УЧЕБНОЙ ДИСЦИПЛИНЫ 1169
1.1 Цель и место дисциплины в структуре образовательной программы 1169
1.2 Перечень планируемых результатов освоения дисциплины: 1169
2 СТРУКТУРА И СОДЕРЖАНИЕ УЧЕБНОЙ ДИСЦИПЛИНЫ 1170
2.1 Трудоемкость освоения дисциплины 1170
2.2 Тематический план и содержание учебной дисциплины 1171
2.3 Перечень практических и лабораторных занятий 1177
3 УСЛОВИЯ РЕАЛИЗАЦИИ УЧЕБНОЙ ДИСЦИПЛИНЫ 1180
3.1 Материально-техническое обеспечение 1180
3.2 Учебно-методическое и информационное обеспечение реализации программы 1180
4 КОНТРОЛЬ И ОЦЕНКА РЕЗУЛЬТАТОВ ОСВОЕНИЯ УЧЕБНОЙ ДИСЦИПЛИНЫ 1180
4.1 Текущий контроль 1180
4.2 Промежуточная аттестация 1182
ОБРАЗОВАТЕЛЬНЫЕ ТЕХНОЛОГИИ 1184

1 ОБЩАЯ ХАРАКТЕРИСТИКА РАБОЧЕЙ ПРОГРАММЫ УЧЕБНОЙ ДИСЦИПЛИНЫ

1.1 Цель и место дисциплины в структуре образовательной программы

Рабочая программа учебной дисциплины «Обработка материалов, станки и инструменты» является частью программы подготовки специалистов среднего звена по специальности 15.02.03 Монтаж, техническое обслуживание и ремонт гидравлического и пневматического оборудования (по отраслям). Рабочая программа составлена для очной формы обучения.

Цель дисциплины: формирование умений производить эксплуатацию технологического оборудования (металлорежущих станков) в соответствии технической документацией на станок, читать кинематические схемы и производить обслуживание.

Дисциплина «Обработка материалов, станки и инструменты» включена в обязательную часть общепрофессионального цикла образовательной программы.

1.2 Перечень планируемых результатов освоения дисциплины:

Содержание дисциплины ориентировано на подготовку обучающихся к освоению видов деятельности программы подготовки специалистов среднего звена по специальности и овладению следующими профессиональными и общими компетенциями:

ПК.1.3 Производить оценку состояния гидравлических и пневматических устройств и систем после выполнения наладочных работ, контроль технического состояния оборудования при вводе в эксплуатацию.

ПК 2.3. Осуществлять эксплуатацию гидравлических и пневматических устройств и систем в соответствии с техническими регламентами.

ОК 01. Выбирать способы решения задач профессиональной деятельности, применительно к различным контекстам.

ОК 04. Эффективно взаимодействовать и работать в коллективе и команде.

Результаты освоения дисциплины соотносятся с планируемыми результатами освоения образовательной программы, представленной в разделе 4 ППССЗ.

Требования к результатам освоения дисциплины

Индекс и наименование ОК, ПК	Результаты освоения	
	Умеет	Знает
ПК 1.3 Производить оценку состояния гидравлических и пневматических устройств и систем после выполнения наладочных работ, контроль технического состояния оборудования при вводе в эксплуатацию	Уд 1_ОП.07 выбирать параметры оценивания состояния гидро-пневмоустройств	Зд 1_ОП.07 понятие, цель и функции оценки состояния оборудования
	Уд 2_ОП.07 использовать контрольно-измерительные инструменты для контроля качества выполняемых работ по регулировке механизмов оборудования	Зд 2__ОП.07 методы контроля качества при выполнении работ по регулировке механизмов оборудования
ПК 2.3 Осуществлять эксплуатацию гидравлических и пневматических устройств и систем в соответствии с	Уд 3_ОП.07 выполнять работы по диагностике и устранению неисправностей гидро-пневмопривода	Зд 3_ОП.07 устройство и принципы работы гидро-пневмооборудования используемого в системе в

техническими регламентами		соответствии с техническими регламентами
	Уд 4_ОП.07 выполнять настройку параметров работы оборудования согласно техническим требованиям	Зд 4_ОП.07 нормативные документы, регулирующие эксплуатацию гидравлического и пневматического оборудования;
		Зд5_ОП.07 правила техники безопасности при работе с гидро- и пневмооборудованием
ОК 01 Выбирать способы решения задач профессиональной деятельности, применительно к различным контекстам	Уо 01.01 распознавать и анализировать задачу и/или проблему в профессиональном и/или социальном контексте; выделять её составные части; определять этапы решения задачи; составлять план действий; определять необходимые ресурсы; реализовывать составленный план;;	Зо 01.01 актуальный профессиональный и социальный контекст, в котором приходится работать и жить;
ОК 04 Эффективно взаимодействовать и работать в коллективе и команде	Уо 04.02 эффективно работать в команде; взаимодействовать с коллегами, руководством, клиентами в ходе профессиональной деятельности;	Зо 04.02 инструменты взаимодействия членов коллектива и команды;

2 СТРУКТУРА И СОДЕРЖАНИЕ УЧЕБНОЙ ДИСЦИПЛИНЫ

2.1 Трудоемкость освоения дисциплины

Наименование составных частей дисциплины	**Объем в часах**	**в т.ч. в форме практической подготовки**
теоретические занятия (лекции, уроки)	***29***	
практические занятия	***30***	
лабораторные занятия	***10***	***10***
курсовая работа (проект)	*не предусмотрено*	
самостоятельная работа	*не предусмотрено*	
промежуточная аттестация	*не предусмотрено*	
Форма промежуточной аттестации – ***зачет с оценкой***		

2.2 Тематический план и содержание учебной дисциплины

Наименование разделов и тем учебной дисциплины	Содержание учебного материала, лабораторные работы и практические занятия	Объем, акад. ч / в том числе в форме практической подготовки, акад.ч.	Код ПК, ОК	Коды осваиваемых элементов компетенций
1	2	3	4	5
Раздел I. Технологические методы производства заготовок		**2/0**		
Тема 1.1 Основы литейного производства	Содержание учебного материала	**1/0**		
	Классификация способов изготовления отливок. Изготовление отливок в песчаных формах. Понятие об изготовлении отливок специальными способами литья в оболочковых формах, по выплавляемым моделям, в металлических формах (кокилях), центробежным литьем, литьем под давлением.	1/0	ПК 1.3 ОК 01, ОК 04	*Уд.2, Зд.2 Уо 01.01,Зо 01.01, Зо 04.02*
Тема 1.2 Технология обработки давлением	Содержание учебного материала	**1/0**		
	Холодная и горячая деформация. Пластичность металлов и сопротивление деформированию. Назначение нагрева перед обработкой давлением. Понятие о температурном интервале обработки давлением. Классификация видов обработки давлением. Прокатка. Понятие о технологическом процессе прокатки. Продукция прокатного производства. Волочение, исходные заготовки и готовая продукция. Сущность ковки. Основные операции, инструмент. Понятие о технологическом процессе ковки. Горячая объёмная штамповка, понятие о технологическом процессе горячей объёмной штамповки.	1/0	ПК 1.3 ОК 01, ОК 04	*Уд.2, Зд.2 Уо 01.01,Зо 01.01, Зо 04.02*
Раздел 2. Виды обработки металлов резанием. Металлорежущие инструменты и станки		***67/10***		
Тема 2.1 Основные сведения о	Содержание учебного материала	**6/0**		
	Процесс резания, основные понятия и определения.	2/0	ПК 1.3	*Уд 1, Уд.2,*

резании металлов и металлорежущих станках	Общие сведения о станках. Классификация металлорежущих станков, их условные обозначения. Группы и типы станков по системе ЭНИИМС. Значение букв и цифр в марках станков. Классификация движений в металлорежущих станках: главные, вспомогательные. Передачи в станках. Условные обозначения кинематических схем станков. Кинематические схемы станков, кинематические цепи. Методика кинематической наладки металлорежущих станков		ОК 01, ОК 04	*Зд.1,Зд.2 Уо 01.01, Зо 01.01, Уо 04.02, Зо 04.02*
	В том числе практических и лабораторных занятий	4/0		
	Практическое занятие 1 Изучение условных обозначений кинематических схем станков	2/0	ПК 1.3 ОК 01, ОК 04	*Уд 1, Уд.2, Зд.1,Зд.2 Уо 01.01, Зо 01.01, Уо 04.02, Зо 04.02*
	Практическое занятие 2 Изучение кинематических схем коробок скоростей разных типов	2/0		
Тема 2.2 Обработка металлов на токарных станках	Содержание учебного материала	**14/4**		
	Процесс токарной обработки. Виды и конструкция резцов для токарной обработки. Основные элементы резца. Поверхности обрабатываемой резцом заготовки. Исходные плоскости для определения углов. Конструкции резцов в зависимости от их назначения и видов обработки Основные показатели резания: глубина резания, подача, скорость резания. Износ резцов, стойкость резца, критерии износа резца. Общие сведения о токарных станках. Токарно – винторезный станок, техническая характеристика, основные механизмы станка, движения в станке, кинематика станка. Общие сведения о токарно-револьверных и карусельных станках. Токарные полуавтоматы и автоматы. Токарные станки с программным управлением.	4/0	ПК 1.3 ОК 01, ОК 04	*Уд 1, Уд.2, Зд.1,Зд.2 Уо 01.01, Зо 01.01, Уо 04.02, Зо 04.02*
	В том числе практических и лабораторных занятий	10/4		

	Практическое занятие 3 Изучение тип и назначение токарных резцов	2/0	ПК 1.3 ОК 01, ОК 04	*Уд 1, Уд.2, Зд.1,Зд.2 Уо 01.01, Зо 01.01, Уо 04.02, Зо 04.02*
	Практическое занятие 4 Определение режимов резания для точения поверхности на токарном станке	4/0		
	Лабораторное занятие 1. «Измерение геометрических параметров резцов»	2/2	ПК 1.3 ОК 01, ОК 04	*Уд 1, Уд.2, Зд.1,Зд.2 Уо 01.01, Зо 01.01, Уо 04.02, Зо 04.02*
	Лабораторное занятие 2. Изучение кинематической схемы и конструкции токарно-винторезного станка	2/2		
Тема 2.3 Сверление, зенкерование и развертывание, применяемый инструмент и станки	Содержание учебного материала	**10/2**		
	Процесс сверления, зенкерования и развертывания. Основные движения, особенности процессов. Элементы конструкций сверл, зенкеров и разверток, геометрические параметры. Особенности элементов конструкции инструментов. Силы, действующие на сверло, крутящий момент. Последовательность расчета режимов резания при сверлении, зенкеровании и развертывании. Разновидности сверлильных и расточных станков Назначение, классификация и конструктивные особенности сверлильных станков, принцип работы и движения в станке, кинематика станка. Назначение, классификация и конструктивные особенности расточных станков, принцип работы и движения в станке, кинематика станка. Сверлильные станки с программным управлением. Обработка металлов на сверлильных и расточных станках	4/0	ПК 1.3 ОК 01, ОК 04	*Уд 1, Уд.2, Зд.1,Зд.2 Уо 01.01, Зо 01.01, Уо 04.02, Зо 04.02*
	В том числе практических и лабораторных занятий	6/2		
	Практическое занятие 5 «Измерение геометрических параметров спирального сверла»	2/0	ПК 1.3 ОК 01, ОК 04	*Уд 1, Уд.2, Зд.1,Зд.2 Уо 01.01, Зо 01.01, Уо 04.02, Зо 04.02*
	Практическое занятие 6 Определение режимов резания для обработки цилиндрического отверстия на сверлильном станке	2/0		

	Лабораторное занятие 3. Изучение кинематической схемы и принцип работы вертикально-сверлильного станка	2/2	ПК 1.3 ОК 01, ОК 04	*Уд 1, Уд.2, Зд.1,Зд.2 Уо 01.01, Зо 01.01, Уо 04.02, Зо 04.02*
Тема 2.4 Фрезерование, применяемый инструмент и станки	Содержание учебного материала	**14/4**		
	Процесс фрезерования. Назначение, разновидности, конструкция и геометрические параметры фрез. Особенности процесса фрезерования. Схемы резания при фрезеровании. Силы, действующие на фрезу. Особенности торцового фрезерования. Нормирование фрезерных работ. Фрезерные станки. Их назначение и область применения: горизонтально-фрезерные, вертикально-фрезерные, продольно-фрезерные, карусельно-фрезерные, копировально-фрезерные станки. фрезерные станки с программным управлением. Движения в станках. Основные узлы и кинематические схемы. Делительные головки, их виды и устройство. Настройка делительной головки на различные виды работ. Обработка металлов на фрезерных станках	4/0	ПК 1.3 ОК 01, ОК 04	*Уд 1, Уд.2, Зд.1,Зд.2 Уо 01.01, Зо 01.01, Уо 04.02, Зо 04.02*
	В том числе практических и лабораторных занятий	10/4		
	Практическое занятие 7 Изучение тип и назначение фрез	2/0	ПК 1.3 ОК 01, ОК 04	*Уд 1, Уд.2, Зд.1,Зд.2 Уо 01.01, Зо 01.01, Уо 04.02, Зо 04.02*
	Практическое занятие 8 Определение режимов резания при фрезеровании	4/0		
	Лабораторное занятие 4 Изучение кинематической схемы и принцип работы универсально-фрезерного станка	2/2	ПК 1.3 ОК 01, ОК 04	*Уд 1, Уд.2, Зд.1,Зд.2 Уо 01.01, Зо 01.01, Уо 04.02, Зо 04.02*
	Лабораторное занятие 5 Изучение кинематической схемы и принцип работы обрабатывающего центра	2/2		
Тема 2.5.	Содержание учебного материала	**2/0**		

Строгание и долбление, применяемый инструмент и станки	Процесс строгания и долбления. Геометрия строгальных и долбежных резцов. Режимы резания при строгании и долблении, их особенности. Определение силы и мощности резания при строгании и долблении. Назначение, классификация и конструктивные особенности строгальных станков и долбежных станков, принцип работы и движения в станке, кинематика станка. Обработка металлов на строгальных и долбежных станках	2/0	ПК 2.3, ОК 01, ОК 04	Уд 3, Уд 4, Зд 3, Зд 4, Зд5 *Уо 01.01, Зо 01.01, Уо 04.02, Зо 04.02*
	В том числе практических и лабораторных занятий	**0**		
Тема 2.6 Протягивание, применяемый инструмент и станки	Содержание учебного материала	**6/0**		
	Процесс протягивания, его особенности и область применения. Классификация протяжек, элементы конструкции и геометрические параметры протяжек. Схемы протягивания. Прошивка, ее отличие от протяжки. Нормирование работ при протягивании. Назначение, классификация и конструктивные особенности протяжных станков, принцип работы и движения в станке. Кинематика, гидропривод и принцип действия протяжного горизонтального станка. Обработка металлов на протяжных станках	2/0	ПК 2.3, ОК 01, ОК 04	Уд 3, Уд 4, Зд 3, Зд 4, Зд5 *Уо 01.01, Зо 01.01, Уо 04.02, Зо 04.02*
	В том числе практических и лабораторных занятий	4/0		
	Практическое занятие 9 Изучение элементы конструкции и геометрические параметры протяжек.	2/0	ПК 2.3, ОК 01, ОК 04	Уд 3, Уд 4, Зд 3, Зд 4, Зд5 *Уо 01.01, Зо 01.01, Уо 04.02, Зо 04.02*
	Практическое занятие 10 Определение режимов резания для процесса протягивания	2/0		
Тема 2.7 Зубонарезание, резьбонарезание, применяемые инструменты и станки	Содержание учебного материала	**4/0**		
	Методы нарезания зубчатых поверхностей. Зубонарезные инструменты, работающие по методу копирования: дисковые и концевые модульные фрезы, головки для контурного долбления, область их применения. Зубонарезные инструменты, работающие по методу обкатки. Инструменты для нарезания	4/0	ПК 2.3, ОК 01, ОК 04	Уд 3, Уд 4, Зд 3, Зд 4, Зд5 *Уо 01.01, Зо 01.01, Уо 04.02, Зо 04.02*

	цилиндрических колес: зуборезные гребенки, червячные модульные фрезы, зуборезные долбяки, шеверы. Инструменты для нарезания конических колес: парные строгальные резцы, парные фрезы, резцовые головки. Инструменты для обработки червячных колес: червячные фрезы, червячные шеверы. Основные сведения о зубонакатывании. Процесс резьбонарезания. Способы образования резьбы и резьбонарезные инструменты: метчики и плашки, машинно-ручные метчики, ручные метчики, гаечные метчики, резьбонарезные резцы и гребенки, гребенчатые фрезы, шлифовальные круги. Элементы режима резания при зубонарезании и резьбонарезании. Общие сведения о резьбонакатывании.Зубообрабатывающие и резьбообрабатывающие станки. Их классификация. Зубофрезерный станок, зубошевинговальный станок. Резьбофрезерный станок. Обработка металлов на зубонарезных станках			
	В том числе практических и лабораторных занятий	0		
Тема 2.8 Шлифование, применяемый инструмент и станки	Содержание учебного материала	**11/0**		
	Процесс шлифования, его особенности и область применения. Характеристика абразивного инструмента, классификация абразивных материалов. Основные виды шлифования, режим резания при плоском шлифовании. Процесс хонингования. Шлифовальные станки, их классификация. Плоскошлифовальные, круглошлифовальные, бесцентровошлифовальные, внутришлифовальные станки, их основные узлы, назначение, гидрокинематическая схема станков. Основные узлы, принцип работы. Обработка металлов на шлифовальных станках	5/0	ПК 1.3 ОК 01, ОК 04	*Уд 1, Уд.2, Зд.1,Зд.2 Уо 01.01, Зо 01.01, Уо 04.02, Зо 04.02*
	В том числе практических и лабораторных занятий	6/0		
	Практическое занятие 11 Изучение формы и размеров шлифовальных кругов	2/0	ПК 1.3 ОК 01, ОК 04	*Уд 1, Уд.2, Зд.1,Зд.2*

	Практическое занятие 12 Определение режимов резания для процесса шлифования	2/0		*Уо 01.01, Зо 01.01, Уо 04.02, Зо 04.02*
	Практическое занятие 13 Изучение кинематической схемы и принцип работы плоскошлифовального станка модели 3Б722	2/0		
Всего (максимальная учебная нагрузка):		**69/10**		

2.3 Перечень практических и лабораторных занятий

Номенклатура практических и лабораторных занятий должна обеспечивать освоение названных в разделе 1.2 рабочей программы умений.

Темы лабораторных и практических занятий	**Содержание (краткое описание)**	**Специализированное оборудование, технические средства, программное обеспечение**
Раздел 2. Виды обработки металлов резанием. Металлорежущие инструменты и станки		
Лабораторные занятия		
Лабораторное занятие 1. «Измерение геометрических параметров резцов»	Формирование умений определения основных элементов токарного проходного резца	Образец токарно-проходного резца (стандартный набор инструментов). Универсальная угломерная линейка с ценой деления 1°. Микрометры (для измерения радиусов скругления и высотных параметров). Лупа с увеличением x10 (для визуализации мелких элементов).
Лабораторное занятие 2. «Изучение кинематической схемы и конструкции токарно-винторезного станка»	Формирование умений чтения кинематических схем с применением условных графических обозначений	Токарно-винторезный станок Металлический образец заготовки (материал — сталь Ст.3). Резцы токарные (проходной прямой, проходной отогнутый, расточной, отрезной).
Лабораторное занятие 3 «Изучение кинематической схемы и принцип работы вертикально-сверлильного станка»	Формирование умений выполнение работ на вертикально-сверлильном станке	Вертикально-сверлильный станок Набор инструментов для установки заготовок и крепления инструмента

		(патроны, центры). Заготовка из материала согласно заданию преподавателя Инструмент — спиральные свёрла диаметром D = 10–12 мм. Средства индивидуальной защиты (очки защитные, спецодежда).
Лабораторное занятие 4. «Изучение кинематической схемы и принцип работы универсально-фрезерного станка»	Формирование умений производить наладку фрезерного станка на обработку заготовки	Универсальный вертикально-фрезерный станок Набор цилиндрических фрез различного типа и размера Метрический шаблон для замера углов, микрометр, индикатор глубины резания, штангенциркуль.
Лабораторное занятие 5. «Изучение кинематической схемы и принцип работы обрабатывающего центра»	Формирование умений производить наладку и выполнение работ на фрезерном станке с системой ЧПУ класса CNC	Вертикальный обрабатывающий центр ЧПУ класса CNC
Практические занятия		
Практическое занятие 1 «Изучение условных обозначений кинематических схем»	Формирование умений производить построение кинематических схем с применением условных графических обозначений	Атлас «Металлорежущих станков» (кабинет Технологического оборудования)
Практическое занятие 2 «Изучение кинематических схем коробок скоростей разных типов»	Формирование умений читать кинематические схемы приводов движения металлорежущих станков	Станок токарный по металлу (в УПК 2, коробка скоростей)
Практическое занятие 3 «Изучение тип и назначение токарных резцов»	Формирование умений определения геометрических параметров токарных резцов	Образцы резцов (кабинет Технологического оборудования)
Практическое занятие 4 «Определение режимов резания для обработки цилиндрической поверхности на токарном станке»	Формирование умений решения задач на определение режимов резания для обработки цилиндрической поверхности на токарном станке	Атлас «Металлорежущих станков» (кабинет Технологического оборудования)
Практическое занятие 5 «Измерение геометрических параметров спирального сверла»	Формирование умений определения геометрических параметров режущей части сверл	Образцы спиральных сверл (кабинет Технологического оборудования
Практическое занятие 6 «Определение	Формирование умений выбора режимов резания	Атлас «Металлорежущих станков»

режимов резания для обработки цилиндрического отверстия на сверлильном станке»	при обработке отверстий, научиться пользоваться справочной литературой	(кабинет Технологического оборудования)
Практическое занятие 7 «Изучение тип и назначение фрез»	Формирование умений определения геометрических параметров режущей части цилиндрической, торцевой и дисковых фрез	Образцы фрез различных типов (кабинет Технологического оборудования
Практическое занятие 8 «Определение режимов резания при фрезеровании»	Формирование умений выбора режимов резания при фрезеровании по эмпирическим формулам	Атлас «Металлорежущих станков» (кабинет Технологического оборудования)
Практическое занятие 9 «Изучение элементы конструкции и геометрические параметры протяжек».	Формирование умений определения геометрических параметров режущей части протяжек	Атлас «Металлорежущих станков» (кабинет Технологического оборудования)
Практическое занятие 10 «Определение режимов резания для процесса протягивания»	Формирование умений определять режимы резания для процесса протягивания	Атлас «Металлорежущих станков» (кабинет Технологического оборудования)
Практическое занятие 11 «Изучение формы и размеров шлифовальных кругов»	Формирование умений применения шлифовальных кругов, согласно их маркировки	Образцы шлифовального круга (В УПК)
Практическое занятие 12 «Определение режимов резания для процесса шлифования»	Формирование умений решения задач на определение режимов резания для процесса шлифования	Атлас «Металлорежущих станков» (кабинет Технологического оборудования)
Практическое занятие 13 «Изучение кинематической схемы и принцип работы плоскошлифовального станка модели 3Б722»	Формирование умений производить работы на плоскошлифовальном станке	Атлас «Металлорежущих станков» (кабинет Технологического оборудования)

3 УСЛОВИЯ РЕАЛИЗАЦИИ УЧЕБНОЙ ДИСЦИПЛИНЫ

3.1 Материально-техническое обеспечение

Для реализации программы учебной дисциплины предусмотрены следующие специальные помещения:

Кабинет *Технологического оборудования,* оснащенный в соответствии с приложением 3 образовательной программы.

Лаборатория Мастерская механообрабатывающая для монтажа, наладки, ремонта и эксплуатации промышленного оборудования, оснащенная в соответствии с приложением 3 образовательной программы.

Помещение для воспитательной работы, оснащенное в соответствии с приложением 3 образовательной программы.

Компьютерный класс, оснащенный в соответствии с приложением 3 образовательной программы.

3.2 Учебно-методическое и информационное обеспечение реализации программы

Основные источники:

1. Вереина, Л. И. Металлообрабатывающие станки : учебник / Л.И. Вереина. — Москва : ИНФРА-М, 2024. — 440 с. — (Среднее профессиональное образование). - ISBN 978-5-16-013967-8. - Текст : электронный. - URL: https://znanium.ru/catalog/product/2083390
. – Режим доступа: по подписке.
2. Солоненко, В. Г. Резание металлов и режущие инструменты : учебное пособие / В.Г. Солоненко, А.А. Рыжкин. — Москва : ИНФРА-М, 2023. — 415 с. — (Высшее образование: Бакалавриат). - ISBN 978-5-16-004719-5. - Текст : электронный. - URL: https://znanium.ru/catalog/product/2125464. – Режим доступа: по подписке.
3. Мещерякова, В. Б. Металлорежущие станки с ЧПУ : учебное пособие / В.Б. Мещерякова, В.С. Стародубов. — Москва : ИНФРА-М, 2023. — 336 с. — (Среднее профессиональное образование). — DOI 10.12737/textbook_5a9cf7a49f5066.49242272. - ISBN 978-5-16-013968-5. - Текст : электронный. - URL: https://znanium.com/catalog/product/1899800 . – Режим доступа: по подписке.

Дополнительные источники:

1. Иванов, И. С. Технология машиностроения : учебное пособие / И. С. Иванов. — 2-е изд., перераб. и доп. — Москва : ИНФРА-М, 2024. — 240 с. — (Высшее образование: Бакалавриат). - ISBN 978-5-16-010941-1. - Текст : электронный. - URL: https://znanium.ru/catalog/product/2058779. – Режим доступа: по подписке.

4 КОНТРОЛЬ И ОЦЕНКА РЕЗУЛЬТАТОВ ОСВОЕНИЯ УЧЕБНОЙ ДИСЦИПЛИНЫ

Контроль и оценка результатов освоения дисциплины осуществляется преподавателем в процессе текущего контроля и промежуточной аттестации.

4.1 Текущий контроль

№	Контролируемые разделы (темы) учебной дисциплины	Контролируемые результаты	Наименование оценочного средства	Критерии оценки
Раздел I. Технологические методы производства заготовок				
1	Тема 1.1 Основы литейного производства Тема 1.2 Технология обработки давлением	ПК 1.3 ОК 01, ОК 04	тест	См. ниже
2	Тема 2.1 Основные сведения о	ПК 1.3 ОК 01, ОК 042	тест практическое	См. ниже

	резании металлов и металлорежущих станках		задание	
3	Тема 2.2 Обработка металлов на токарных станках	ПК 1.3 ОК 01, ОК 04	тест практическое задание лабораторная работа	См. ниже
4	Тема 2.3 Сверление, зенкерование и развертывание, применяемый инструмент и станки	ПК 1.3 ОК 01, ОК 04	тест практическое задание лабораторная работа	См. ниже
5	Тема 2.4 Фрезерование, применяемый инструмент и станки	ПК 1.3 ОК 01, ОК 04	тест практическое задание лабораторная работа	См. ниже
6	Тема 2.5. Строгание и долбление, применяемый инструмент и станки	ПК 2.3, ОК 01, ОК 04	тест практическое задание лабораторная работа	См. ниже
7	Тема 2.6 Протягивание, применяемый инструмент и станки	ПК 2.3, ОК 01, ОК 04	тест практическое задание лабораторная работа	См. ниже
8	Тема 2.7 Зубонарезание, резьбонарезание, применяемые инструменты и станки	ПК 2.3, ОК 01, ОК 04	тест лабораторная работа	См. ниже
9	Тема 2.8 Шлифование, применяемый инструмент и станки	ПК 1.3 ОК 01, ОК 04	тест практическое задание лабораторная работа	См. ниже

Критерии оценки практического задания:

«5» (отлично): выставляется студенту, если расчетная и графическая части выполнены в полном объеме, решение оформлено с соблюдением установленных правил; студент свободно владеет теоретическим материалом, безошибочно применяет его при решении задач.

«4» (хорошо): выставляется студенту, если при выполнении задания допущены незначительные ошибки, решение оформлено с соблюдением установленных правил; студент свободно владеет теоретическим материалом, безошибочно применяет его при решении задач;

«3» (удовлетворительно): выставляется студенту, если задание выполнено с «грубыми» ошибками, решение оформлено без соблюдения установленных правил ;

«2» (неудовлетворительно): выставляется студенту, если работа не выполнена.

Критерии оценки лабораторного занятия:

«5» (отлично): выполнены все задания лабораторной работы, студент четко и без ошибок ответил на все контрольные вопросы.

«4» (хорошо): выполнены все задания лабораторной работы; студент ответил на все контрольные вопросы с замечаниями.

«3» (удовлетворительно): выполнены все задания лабораторной работы с замечаниями; студент ответил на все контрольные вопросы с замечаниями.

«2» (неудовлетворительно): студент не выполнил или выполнил неправильно задания лабораторной работы; студент ответил на контрольные вопросы с ошибками или не ответил на контрольные вопросы.

Критерии оценки тестирования:

За правильно выполненное действие, задание выставляется положительная оценка – 1 балл.

За неправильно выполненное действие, задание выставляется отрицательная оценка – 0 баллов.

Для оценки образовательных достижений обучающихся применяется универсальная шкала.

Процент результативности (правильных ответов)	Качественная оценка уровня подготовки	
	балл (отметка)	вербальный аналог
90 ÷ 100	5	отлично
80 ÷ 89	4	хорошо
70 ÷ 79	3	удовлетворительно
менее 70	2	неудовлетворительно

4.2 Промежуточная аттестация

Промежуточная аттестация обучающихся осуществляется по завершении изучения дисциплины и позволяет определить качество и уровень ее освоения.

Форма промежуточной аттестации по дисциплине ««Обработка материалов, станки и инструменты» зачет с оценкой

Результаты обучения	**Оценочные средства для промежуточной аттестации**
Зачет с оценкой	
ПК 1.3, ОК 01, ОК 04	Вид оценочного средства: Контрольная работа Текст типового оценочного средства: Теоретические вопросы по содержанию курса Отвечает на вопросы: 1. Материалы для изготовления режущего инструмента. 2. Процесс резания, основные понятия и определения. 3. По каким принципам классифицируют металлорежущие станки. 4. Условные обозначения элементов кинематических схем. 5. Классификация движений в металлорежущих станках. 6. Типовые механизмы металлорежущих станков. 7. Методика кинематической наладки металлорежущих станков. 8. Какими показателями характеризуется эффективность технологического оборудования станкостроения. 9. Чтение кинематической схемы токарно- винторезного станка. 10. По виду обработки металлорежущие станки бывают: А. Строгальные, долбежные, протяжные. Б. Для обдирочных и чистовых работ. В. Полуавтоматы, автоматы. Г. Карусельные, вертикальные. 11. По число важнейших рабочих органов и их расположению металло-режущие станки бывают: А.Зубо- и резьбонарезные. Б. Полуавтоматы, автоматы. В. Разрезные. Г. Многошпиндельные, горизонтальные. 12. Установите соответствие цифр и букв в обозначении типов металлорежущих станков,

<table>
<tr><td></td><td>указанных в левой части таблицы, классификационным признакам, указанным в правой части таблицы:
<table>
<tr><th>Цифры и буквы в обозначении типов металлорежущих станков</th><th>Классификационные признаки</th></tr>
<tr><td>Станок типа2Н135А:
1. А
2. 2
3. Н
4. 35
5. 1</td><td>А. Станок модернизированный
Б. Тип станка
В. Максимально-возможный диаметр сверления
Г. Станок может работать в автоматическом режиме
Д. Станок сверлильный</td></tr>
</table></td></tr>
<tr><td>ПК 2.3,
ОК 01,
ОК 04</td><td>Вид оценочного средства: Практическое задание
Текст типового оценочного средства:
1. Как настроить универсальную делительную головку для нарезания зубчатого колеса с 19 зубьями? Характеристика головки N=40.
2. Составьте таблицу признаков, объединяющих токарные, револьверные , токарные многорезцовые и карусельные станки в одну группу, и отличительных особенностей каждого из этих станков по схеме.
3. Подберите тип шлифовального круга для процесса шлифования цилиндрической стальной закаленной детали на круглошлифовальном станке. Укажите род абразивного материала, зернистость, связку, твердость, структуру.
<table>
<tr><th>№</th><th>Тип станка</th><th>Объединяющий признак</th></tr>
<tr><td></td><td></td><td></td></tr>
</table></td></tr>
</table>

Критерии оценки зачета с оценкой:

–«Отлично» - теоретическое содержание курса освоено полностью, без пробелов, умения сформированы, все предусмотренные программой учебные задания выполнены, качество их выполнения оценено высоко.

–«Хорошо» - теоретическое содержание курса освоено полностью, без пробелов, некоторые умения сформированы недостаточно, все предусмотренные программой учебные задания выполнены, некоторые виды заданий выполнены с ошибками.

–«Удовлетворительно» - теоретическое содержание курса освоено частично, но пробелы не носят существенного характера, необходимые умения работы с освоенным материалом в основном сформированы, большинство предусмотренных программой обучения учебных заданий выполнено, некоторые из выполненных заданий содержат ошибки.

- «Неудовлетворительно» - теоретическое содержание курса не освоено, необходимые умения не сформированы, выполненные учебные задания содержат грубые ошибки.

–

Приложение 1

ОБРАЗОВАТЕЛЬНЫЕ ТЕХНОЛОГИИ

При проведении теоретических и практических/лабораторных занятий используются следующие педагогические технологии:

№ п/ п	Название образовательной технологии (с указанием автора) / активные и интерактивные методы обучения	Цель использования образовательной технологии	Планируемый результат использования образовательной технологи	Описание порядка использования (алгорит применения) технологи в практической профессиональной деятельности
1	Проблемное обучение Анализ конкретной ситуации (Кудрявцев В. Т.)	Усвоение учащимися знаний, умений, добытых в ходе активного поиска и самостоятельного решения проблем, в результате эти знания, умения более прочные, чем при традиционном обучении.	Создание в учебной деятельности проблемных ситуаций и организация активной самостоятельной деятельности обучающихся по их разрешению, в результате чего происходит формирование общих и профессиональных компетенций, творческое овладение знаниями, умениями, развиваются мыслительные способности	Преподаватель на обсуждение ставит конкретную проблему: используя кинематические схемы станков с различными приводами (механическим, гидравлическим и комбинированным), определить показатели и мощность привода. Затем студенты приходят к выводу о влиянии мощности станка на их производительность
2	Информационно-коммуникационные технологии (Г.Р. Громов, В.И. Гриценко, В.Ф. Шолохович, О.И. Агапова, О.А. Кривошеев)	Обеспечить современно Качество образования, повысить мотивацию обучения; повысить эффективност процесса обучения, способствовать активизации познавательной сферы обучающихся; совершенствовать методики проведения уроков	Изменение и неограниченное обогащени содержания образования, использование интегрированных курсов, возможности ИНТЕРНЕТ	Лекция с демонстраци видеороликов. Связное, развернутое комментирование преподавателем подготовленных наглядных материалов, полностью раскрывающих тему данной лекции.
3	Здоровье сберегающие технологии	Сохранения и укрепления здоровья	Развитие интеллектуальных способностей ученика, позволяющих учиться самостоятельно.	Физиологически обоснованным временем для проведения физкультминутки являются 30-40-минуты урока; длительность физкультминуток

№ п/ п	Название образовательной технологии (с указанием автора) / активные и интерактивные методы обучения	Цель использования образовательной технологии	Планируемый результат использования образовательной технологи	Описание порядка использования (алгорит применения) технологи в практической профессиональной деятельности
				составляет 1-5 мин. Каждая физкультминутка включает комплекс из 3-4 специально подобранных упражнений, повторяемых 4-6 раз.

Приложение 2.29 к ОПОП-П по специальности
15.02.03 Монтаж, техническое обслуживание и ремонт гидравлического
и пневматического оборудования (по отраслям)

Министерство науки и высшего образования Российской Федерации

Федеральное государственное бюджетное образовательное учреждение
высшего образования
«Магнитогорский государственный технический университет
им. Г. И. Носова»
Многопрофильный колледж

РАБОЧАЯ ПРОГРАММА УЧЕБНОЙ ДИСЦИПЛИНЫ
ОП.08 ОХРАНА ТРУДА
«общепрофессиональный цикл»
программы подготовки специалистов среднего звена
специальности 15.02.03 Монтаж, техническое обслуживание и ремонт гидравлического и пневматического оборудования (по отраслям)

Квалификация: техник-механик

Форма обучения
очная на базе основного общего образования

Рабочая программа учебной дисциплины «Охрана труда» разработана на основе Федерального государственного образовательного стандарта по специальности среднего профессионального образования 15.02.03 Монтаж, техническое обслуживание и ремонт гидравлического и пневматического оборудования (по отраслям**)**, утвержденного приказом Министерства просвещения Российской Федерации от «30» ноября 2023 г. №_908

Организация-разработчик: Многопрофильный колледж ФГБОУ ВО «Магнитогорский государственный технический университет им. Г. И. Носова»

Разработчик (и):
преподаватель образовательно-производственного центра (кластера)
Многопрофильного колледжа ФГБОУ ВО «МГТУ им. Г.И. Носова»
Ирина Николаевна Трубина

ОДОБРЕНО

Предметно-цикловой комиссией «Механического, гидравлического оборудования и автоматизации»
Председатель О.В. Коровченко
Протокол № 5 от «22» января 2025г.

Методической комиссией МпК

Протокол № 3 от «19» февраля 2025г.

СОДЕРЖАНИЕ

1 ОБЩАЯ ХАРАКТЕРИСТИКА РАБОЧЕЙ ПРОГРАММЫ УЧЕБНОЙ ДИСЦИПЛИНЫ... 1189
1.1 Цель и место дисциплины в структуре образовательной программы 1189
1.2 Перечень планируемых результатов освоения дисциплины..... 1189
1.3 Обоснование часов учебной дисциплины в рамках вариативной части 1190
2 СТРУКТУРА И СОДЕРЖАНИЕ УЧЕБНОЙ ДИСЦИПЛИНЫ 1191
2.1 Трудоемкость освоения дисциплины..... 1191
2.2 Тематический план и содержание профессионального модуля..... 1192
2.3 Перечень практических и лабораторных занятий 1195
3 УСЛОВИЯ РЕАЛИЗАЦИИ УЧЕБНОЙ ДИСЦИПЛИНЫ 1196
3.1 Материально-техническое обеспечение 1196
3.2 Учебно-методическое и информационное обеспечение реализации программы 1196
Основные источники: 1196
4 КОНТРОЛЬ И ОЦЕНКА РЕЗУЛЬТАТОВ ОСВОЕНИЯ УЧЕБНОЙ ДИСЦИПЛИНЫ 1197
4.1 Текущий контроль 1197
4.2 Промежуточная аттестация 1197
Приложение 1 1200
ОБРАЗОВАТЕЛЬНЫЕ ТЕХНОЛОГИИ..... 1200

1 ОБЩАЯ ХАРАКТЕРИСТИКА РАБОЧЕЙ ПРОГРАММЫ УЧЕБНОЙ ДИСЦИПЛИНЫ

1.1 Цель и место дисциплины в структуре образовательной программы

Рабочая программа учебной дисциплины «Охрана труда» является частью программы подготовки специалистов среднего звена по специальности 15.02.03 Монтаж, техническое обслуживание и ремонт гидравлического и пневматического оборудования (по отраслям). Рабочая программа составлена для очной формы обучения.

Цель дисциплины: формирование у студентов компетенций, обеспечивающих безопасные условия труда на производственных участках; минимизацию рисков возникновения производственных травм, профессиональных заболеваний и аварийных ситуаций; внедрение и развитие бережливого производства с целью повышения эффективности технологических процессов, сокращения потерь и оптимизации использования ресурсов; развитие культуры ответственности за личную и коллективную безопасность, а также за рациональное использование материалов, оборудования и времени.

Дисциплина «Охрана труда и бережливое производство» включена в обязательную часть общепрофессионального цикла образовательной программы.

1.2 Перечень планируемых результатов освоения дисциплины

Содержание дисциплины ориентировано на подготовку обучающихся к освоению видов деятельности программы подготовки специалистов среднего звена по специальности и овладению следующими профессиональными и общими компетенциями:

ПК 4.4.Организовывать выполнение производственных заданий подчиненным персоналом с соблюдением норм охраны труда и бережливого производства.

ОК 07. Содействовать сохранению окружающей среды, ресурсосбережению, применять знания об изменении климата, принципы бережливого производства, эффективно действовать в чрезвычайных ситуациях.

Результаты освоения дисциплины соотносятся с планируемыми результатами освоения образовательной программы, представленной в разделе 4 ППССЗ.

Требования к результатам освоения дисциплины

Индекс и наименование ОК, ПК	Результаты освоения	
	Умеет	**Знает**
ПК4.4.Организовывать выполнение производственных заданий подчиненным персоналом с соблюдением норм охраны труда и бережливого производства.	Уд 1_ОП.08. обеспечивать безопасное ведение технологического процесса; Уд2_ОП.08. проводить анализ опасных и вредных факторов в сфере производственной деятельности Уд3_ОП.08. применять средства индивидуальной и коллективной защиты	Зд 1_ОП.08. принципы обеспечения безопасности труда, профилактики производственного травматизма и профессиональных рисков
ОК 07. Содействовать сохранению окружающей среды, ресурсосбережению, применять знания об изменении климата, принципы бережливого производства, эффективно действовать в чрезвычайных ситуациях	Уо07.01 соблюдать нормы экологической безопасности;	Зо 07.01 правила экологической безопасности при ведении профессиональной деятельности; документацию и правила по охране труда и технике безопасности в профессиональной деятельности;
	Уо 07.02 осуществлять работу с	Зо07.02 принципы бережливого

	соблюдением принципов бережливого производства;	производства;
	Уо 07.03 оценивать чрезвычайную ситуацию; составлять алгоритм действий при чрезвычайной ситуации и определять необходимые ресурсы для её устранения;	Зо 07.03 основные виды чрезвычайных событий природного и техногенного происхождения, опасные явления, порождаемые их действием;

1.3 Обоснование часов учебной дисциплины в рамках вариативной части

Дополнительные профессиональные компетенции	Дополнительные знания, умения, навыки	Номер и наименование темы	Объем часов	Обоснование включения в рабочую программу
-	Зд1	Тема 1.1 Основные понятия и терминология безопасности труда	2	Для углублённой подготовки в области охраны труда и современных требований безопасности.
-	УД1	Тема 1.2 Основные понятия производственных опасностей и риска	6	Для углублённой подготовки в области охраны труда и современных требований безопасности.
-	Уд1	Тема 1.4 Защита человека от воздействия вредных и опасных производственных факторов	2	Для углублённой подготовки в области охраны труда и современных требований безопасности.
Всего академических часов учебной дисциплины в рамках вариативной части			10	

2 СТРУКТУРА И СОДЕРЖАНИЕ УЧЕБНОЙ ДИСЦИПЛИНЫ

2.1 Трудоемкость освоения дисциплины

Наименование составных частей дисциплины	**Объем в часах**	**в т.ч. в форме практической подготовки**
теоретические занятия (лекции, уроки)	20	
практические занятия	22	12
лабораторные занятия	не предусмотрено	
самостоятельная работа	не предусмотрено	
промежуточная аттестация	5	
Форма промежуточной аттестации – *экзамен*		

2.2 Тематический план и содержание профессионального модуля

Наименование разделов и тем учебной дисциплины	Содержание учебного материала, практические занятия	Объем, акад. ч / в том числе в форме практической подготовки, акад.ч.	Код ПК, ОК	Коды осваиваемых элементов компетенций
1	2	3	4	5
РАЗДЕЛ 1 Охрана труда				
Тема 1.1 Основные понятия и терминология безопасности труда	**Содержание**	2/0		
	Понятие труда, риска, рабочей зоны, рабочего места. Опасных и вредных производственных факторов производственной среды. Определение охраны труда, безопасности труда. Законодательство в области охраны труда. Управление охраной труда. Права и гарантии работников на охрану труда. Обязанности работодателя по обеспечению охраны труда	2/0	ПК 4.4. ОК 07.	Зд1, Зо07.01 Зо07.02 Зо07.03
Тема 1.2 Основные понятия производственных опасностей и риска	**Содержание**	2		
	Опасные и вредные производственные факторы. Оценка тяжести и напряженности физического труда человека. Антропометрические характеристики человека	2/0	ПК 4.4. ОК 07.	Зд1, Зо07.01 Зо07.02 Зо07.03
Тема 1.3 Источники негативных факторов, их характеристика и воздействие на человека	**Содержание**	6/2		
	Характеристика негативных факторов. Классификация негативных факторов: физические, химические, биологические, психофизиологические. Влияние групп факторов на состояние и здоровье человека, его работоспособность. Источники негативных факторов	4/0	ПК 4.4. ОК 07.	Зд1, Зо07.01 Зо07.02 Зо07.03
	В том числе практических/лабораторных занятий			
	Практическое занятие №1. Классификация негативных факторов	2/2	ПК 4.4. ОК 07..	Уд 1,Уд2, Уд3, Уо 07.01 Уо 07.02 Уо 07.03
Тема 1.4 Защита человека от воздействия вредных и опасных производственных	**Содержание**	8/2		
	1. Защита человека от воздействия негативных факторов. Защита от действия механических факторов, электрического тока, шума, вибрации, излучений. Защита от вредного влияния пыли и газов.	2/0	ПК 4.4. ОК 07.	Зд1, Зо07.01 Зо07.02

факторов				Зо07.03
	В том числе практических/лабораторных занятий	6/2		
	Практическое занятие №2. Изучение ГОСТ 12.4.011 – 89 Система стандартов безопасности труда. Средства защиты работающих. Общие требования и классификация	4/2	ПК 4.4. ОК 07.	Уд 1,Уд2, Уд3, Уо 07.01 Уо 07.02 Уо 07.03
	Практическое занятие № 3. Гигиеническое нормирование вредных веществ	2/0	ПК 4.4. ОК 07.	Уд 1,Уд2, Уд3, Уо 07.01 Уо 07.02 Уо 07.03
Тема 1.5 Обеспечение комфортных условий трудовой деятельности	**Содержание**	6/2		
	Комфортные условия для работы человека: микроклимат помещения, освещенность, уровень шума, вибрации и т.д. Крайние случаи проявления температурного фактора окружающей среды, атмосферного давления, влажности воздуха и скорости перемещения воздушных масс. Освещенность помещений, виды и классификация освещенности: естественное и искусственное. Методы определения освещенности рабочей зоны. Светильники, классификации. Виды, устройство	2/0	ПК 4.4. ОК 07.. .	Зд1, Зо07.01 Зо07.02 Зо07.03
	В том числе практических/лабораторных занятий	4/2		
	Практическое занятие №4. Гигиеническое нормирование параметров микроклимата. Характеристика условий труда на рабочем месте	4/2	ПК 4.4. ОК 07..	Уд 1,Уд2, Уд3, Уо 07.01 Уо 07.02 Уо 07.03
Тема 1.6 Психофизиологические основы безопасности труда, эргономика	**Содержание**	6/2		
	Психофизиологические основы безопасности труда: психические процессы, свойства и качества личности, психическое состояние человека. Характер и темперамент человека, их отражение в трудовом процессе. Эмоции, чувства, влияние на работоспособность. Эргономика производства. Аттестация рабочих мест	2/0	ПК4.4. ОК 07.	Зд1, Зо07.01 Зо07.02 Зо07.03
	В том числе практических/лабораторных занятий	4/2		
	Практическое занятие №5. Категорирование работ по степени тяжести и напряженности трудового процесса.	4/2	ПК 4.4. ОК 07..	Уд 1,Уд2, Уд3, Уо 07.01 Уо 07.02 Уо 07.03
Тема1.7 Правовые,	**Содержание**	10/0		

нормативные и организационные основы безопасности труда	Мероприятия по обеспечению безопасности и охраны труда: создание законодательных и нормативных актов, надзор и контроль за их соблюдением. Обучение, инструктажи на производстве. Разработка мероприятий по улучшению условий труда и обеспечению безопасности	4/0	ПК 4.4. ОК 07..	Зд1, Зо07.01 Зо07.02 Зо07.03 Зо07.02
	В том числе практических/лабораторных занятий	6/0		
	Практическое занятие №6 Проведение инструктажа по технике безопасности Практическое занятие №7. Учет и расследование несчастных случаев на производстве	2/0 4/0	ПК 4.4. ОК 07.	Уд 1,Уд2, Уд3, Уо 07.01 Уо 07.02 Уо 07.03
Тема 1.8 Общие принципы и приемы оказания первой помощи пострадавшим	**Содержание**	2/0		
	Первая помощь пострадавшим на производстве. Виды травм, степень тяжести. Приемы оказания первой помощи пострадавшим. Электротравмы. Переломы, ожоги, вывихи, ушибы, кровотечения, раны	2/0	ПК 4.4. ОК 07.	Зд1, Зо07.01 Зо07.02 Зо07.03
Промежуточная аттестация		5/0		
Всего		47/12		

2.3 Перечень практических и лабораторных занятий

Номенклатура практических и лабораторных занятий должна обеспечивать освоение названных в разделе 1.2 рабочей программы умений.

Темы лабораторных и практических занятий	Содержание (краткое описание)	Специализированное оборудование, технические средства, программное обеспечение
РАЗДЕЛ 1 Охрана труда		
Практические занятия		
Практическое занятие № 1Классификация негативных факторов	Формирование умений классифицировать негативные факторы производственной среды	Персональные компьютеры с пакетом MS Office, выходом в Интернет
Практическое занятие № 2. Изучение ГОСТ 12.4.011 – 89 Система стандартов безопасности труда. Средства защиты работающих. Общие требования и классификация	Формирование умений применять ГОСТ в своей профессиональной деятельности	Персональные компьютеры с пакетом MS Office, выходом в Интернет
Практическое занятие №3 Гигиеническое нормирование вредных веществ	Формирование умений проводить гигиеническое нормирование вредных веществ	Дозиметр "SOEKS"
Практическое занятие №4 Гигиеническое нормирование параметров микроклимата	Формирование умений по гигиеническому нормированию параметров микроклимата	Анемометр AR816 , Люксметр цифровой AR 813 A, Шумомер Testo
Практическое занятие № 5. Категорирование работ по степени тяжести и напряженности трудового процесса	Формирование умений определять категорирование помещений по степени пожароопасности	Персональные компьютеры с пакетом MS Office, выходом в Интернет
Практическое занятие №6 Проведение инструктажа по технике безопасности	Формирование умений заполнение журнала по технике безопасности	Не предусмотрено
Практическое занятие № 7. Учет и расследование несчастных случаев на производстве	Формирование умений расследовать несчастный случай на производстве и составлять акт	Бланки актов по ФН-1, информационные письма

3 УСЛОВИЯ РЕАЛИЗАЦИИ УЧЕБНОЙ ДИСЦИПЛИНЫ

3.1 Материально-техническое обеспечение

Для реализации программы учебной дисциплины предусмотрены следующие специальные помещения:

Кабинет «Кабинет безопасности жизнедеятельности и охраны труда», оснащенный в соответствии с приложением 3 образовательной программы.

Помещение для воспитательной работы, оснащенное в соответствии с приложением 3 образовательной программы.

Компьютерный класс, оснащенный в соответствии с приложением 3 образовательной программы.

3.2 Учебно-методическое и информационное обеспечение реализации программы

Основные источники:

1) Попов, Ю. П. Охрана труда : учебное пособие / Ю. П. Попов, В. В. Колтунов. — Москва : КноРус, 2025. — 226 с. — ISBN 978-5-406-14554-8. — URL: https://book.ru/book/957453). — Текст : электронный. Ткачева, Г. В. Охрана труда в профессиональной деятельности : учебно-практическое пособие / Г. В. Ткачева, Т. Е. Никвист, С. В. Коровин. — Москва : КноРус, 2025. — 130 с. — ISBN 978-5-406-14600-2. — URL: https://book.ru/book/957681 6). — Текст : электронный.
2) Колесников, С. И. Охрана окружающей среды и природоохранные мероприятия : учебник / С. И. Колесников. — Москва : КноРус, 2026. — 257 с. — ISBN 978-5-406-14922-5. — URL: https://book.ru/book/958770 . — Текст : электронный.
3) Охрана труда : учебник для среднего профессионального образования / О. М. Родионова, Е. В. Аникина, Б. И. Лавер, Д. А. Семенов. — 3-е изд., перераб. и доп. — Москва : Издательство Юрайт, 2026. — 139 с. — (Профессиональное образование). — ISBN 978-5-534-17183-9. — Текст : электронный // Образовательная платформа Юрайт [сайт]. — URL: https://urait.ru/bcode/584472 .

Дополнительные источники:

4) Курамшина, А. В. Основы бережливого производства : учебник / А. В. Курамшина, Е. В. Попова. — Москва : КноРус, 2026. — 199 с. — ISBN 978-5-406-15502-8. — URL: https://book.ru/book/960273— Текст : электронный.
5) Колесников, С. И. Охрана окружающей среды и природоохранные мероприятия : учебник / С. И. Колесников. — Москва : КноРус, 2026. — 257 с. — ISBN 978-5-406-14922-5. — URL: https://book.ru/book/958770 . — Текст : электронный.

6). Федоров, П. М. Охрана труда : практическое пособие / П.М. Федоров. — 3-е изд. — Москва : РИОР : ИНФРА-М, 2022. — 138 с. — DOI: https://doi.org/ 10.29039/00797-6. - ISBN 978-5-369-01889-7. - Текст : электронный. - URL: https://znanium.com/catalog/product/1840460 . – Режим доступа: по подписке.

Интернет-ресурсы:

1. Официальный сайт компании «Консультант Плюс» [Электронный ресурс]: Законодательство РФ: кодексы, законы, указы, постановления правительства РФ. –Режим доступа: http://www.consultant.ru.

2. Официальный сайт ПАО ММК [Электронный ресурс] – Режим доступа: https://mmk.ru

4 КОНТРОЛЬ И ОЦЕНКА РЕЗУЛЬТАТОВ ОСВОЕНИЯ УЧЕБНОЙ ДИСЦИПЛИНЫ

Контроль и оценка результатов освоения дисциплины осуществляется преподавателем в процессе текущего контроля и промежуточной аттестации.

4.1 Текущий контроль

№	Контролируемые разделы (темы) учебной дисциплины	Контролируемые результаты	Наименование оценочного средства	Критерии оценки
1	Тема 1.3 Источники негативных факторов, их характеристика и воздействие на человека	ПК 4.4, ОК 07.	Практическое занятие,	См. ниже
2	Тема 1.4 Защита человека от воздействия вредных и опасных производственных факторов	ПК 4.4, ОК 07.	Практическое занятие,	См.ниже
3	Тема 1.5 Обеспечение комфортных условий трудовой деятельности	ПК 4.4, ОК 07.	Практическое занятие	См.ниже
4	Тема1.6 Психофизиологические основы безопасности труда, эргономика	ПК 4.4, ОК 07.	Практическое занятие	См.ниже
5	Тема1.7 Правовые, нормативные и организационные основы безопасности труда	ПК 4.4, ОК 07.	Практическое занятие	См.ниже

Критерии оценки практического задания:

«5» (отлично): выставляется студенту, если расчетная и графическая части выполнены в полном объеме, решение оформлено с соблюдением установленных правил; студент свободно владеет теоретическим материалом, безошибочно применяет его при решении задач.

«4» (хорошо): выставляется студенту, если при выполнении задания допущены незначительные ошибки, решение оформлено с соблюдением установленных правил; студент свободно владеет теоретическим материалом, безошибочно применяет его при решении задач;

«3» (удовлетворительно): выставляется студенту, если задание выполнено с «грубыми» ошибками, решение оформлено без соблюдения установленных правил ;

«2» (неудовлетворительно): выставляется студенту, если работа не выполнена/

4.2 Промежуточная аттестация

Промежуточная аттестация обучающихся осуществляется по завершении изучения дисциплины и позволяет определить качество и уровень ее освоения.

Форма промежуточной аттестации по дисциплине *«Охрана труда* » - экзамен .

Результаты обучения	**Оценочные средства для промежуточной аттестации**
ПК4.4, ОК 07.	**Вопросы** 1.Охрана труда. Основные определения и понятия дисциплины. 2.Классификация негативных факторов: физические, химические. 3.Классификация негативных факторов: биологические, психофизиологические. 4. Защита от воздействия негативных факторов: действие

	электрического тока, механические факторы. 5. Защита от воздействия негативных факторов: действие излучений, химические факторы. 6.Защита от воздействия негативных факторов: биологические факторы, факторы комплексного характера. 7. Категорирование помещений. 8. Пожаровзрыво безопасность. Предупреждение пожаров и взрывов. 9. Микроклимат помещения. Нормирование параметров микроклимата. 10. Освещенность помещения. Виды и классификация освещения. 11. Основные методы определения естественного и искусственного освещения. 12. Искусственные источники света. Светильники. 13. Психофизиологические основы безопасности труда. Психические процессы, свойства и состояния, влияющие на безопасность труда 14. Классификация условий труда по тяжести и напряженности трудового процесса. 15. Нормативные и правовые основы безопасности труда. 16. Обучение, инструктаж и проверка знаний по охране труда. 17. Аттестация рабочих мест по условиям охраны труда. 18. Органы управления безопасностью труда, надзора и контроля за охраной труда. 19. Учет и расследование несчастных случаев на производстве. 20. Гигиеническое нормирование вредных веществ. 21. Классификация и воздействие вредных веществ на человека. 22. Средства индивидуальной защиты. 23. Средства коллективной защиты. 24.Оказание первой помощи пострадавшим на производстве. 25. Общие правила безопасности труда в доменном производстве. 26. Правовые и нормативные основы безопасности труда. 27. Надзор и контроль за безопасностью и охраной труда. 29. Эргономические основы безопасности труда 30. Принципы бережливого производства
ПК 4.4, ОК 07.	*Задание* 1.Проанализируйте создавшуюся ситуацию 2.Каких опасных и вредных факторов в цехе следует остерегаться, для того чтобы исключить травмоопасные ситуации и не нарушить экологический режим цеха. 1. Составьте алгоритм действия несчастного случая на производстве. 2. Какой инструктаж по технике безопасности необходимо провести после несчастного случая на производстве.

	3. Выявить недостатки в организации труда рабочего места, указать необходимые категории рабочих

Критерии оценки экзамена

«Отлично» - теоретическое содержание курса освоено полностью, без пробелов, умения сформированы, все предусмотренные программой учебные задания выполнены, качество их выполнения оценено высоко.

«Хорошо» - теоретическое содержание курса освоено полностью, без пробелов, некоторые умения сформированы недостаточно, все предусмотренные программой учебные задания выполнены, некоторые виды заданий выполнены с ошибками.

«Удовлетворительно» - теоретическое содержание курса освоено частично, но пробелы не носят существенного характера, необходимые умения работы с освоенным материалом в основном сформированы, большинство предусмотренных программой обучения учебных заданий выполнено, некоторые из выполненных заданий содержат ошибки.

«Неудовлетворительно» - теоретическое содержание курса не освоено, необходимые умения не сформированы, выполненные учебные задания содержат грубые ошибки.

Приложение 1

ОБРАЗОВАТЕЛЬНЫЕ ТЕХНОЛОГИИ

При проведении теоретических и практических занятий используются следующие педагогические технологии:

№ п/п	Название образовательной технологии (с указанием автора)	Цель использования образовательной технологии	Планируемый результат использования образовательной технологии	Описание порядка использования (алгоритм применения) технологии в практической профессиональной деятельности
	Здоровьесберегающие технологии (Сивцова А.М.)	Динамическая пауза для профилактики переутомления на занятиях интеллектуального цикла	Позволяют равномерно во время урока распределять различные виды заданий, чередовать мыслительную деятельность с физминутками, определять время подачи сложного учебного материала, выделять время на проведение самостоятельных работ, нормативно применять ТСО, что дает положительные результаты в обучении.	В зависимости от вида занятия может включать в себя элементы гимнастики для глаз дыхательной гимнастики и т. п. Проводится во время занятий по мере утомляемости детей. Продолжительность – 2-3 мин
	Проблемное обучение (Джона Дьюи)	Постановка педагогом проблемы, которая может носить как практический, так и теоретический характер.	Решение поставленной проблемы осуществляется учениками индивидуально или (чаще) в микрогруппах.	1. Постановка проблемы. 2. Осознание, обсуждение проблемы. 3. Обсуждение того, что известно группе о проблеме. 4. Выработка возможных путей решения проблемы (в микрогруппах). 5. Выработка плана решения пр6. Работа по сбору материала. 6. Обобщение собранного материала в микрогруппах

Приложение 2.30 к ОПОП-П по специальности
15.02.03 Монтаж, техническое обслуживание и ремонт
гидравлического и пневматического оборудования (по отраслям)

Министерство науки и высшего образования Российской Федерации

Федеральное государственное бюджетное образовательное учреждение
высшего образования
«Магнитогорский государственный технический университет
им. Г. И. Носова»
Многопрофильный колледж

РАБОЧАЯ ПРОГРАММА УЧЕБНОЙ ДИСЦИПЛИНЫ
ОП.09 НАУЧНАЯ ОРГАНИЗАЦИЯ ТРУДА И БЕРЕЖЛИВОЕ ПРОИЗВОДСТВО

«общепрофессиональный цикл»
программы подготовки специалистов среднего звена
специальности
15.02.03 Монтаж, техническое обслуживание и ремонт
гидравлического и пневматического оборудования (по отраслям)

Квалификация: техник-механик

Форма обучения
очная на базе основного общего образования

Рабочая программа учебной дисциплины «Научная организация труда и бережливое производство» разработана на основе Федерального государственного образовательного стандарта по специальности среднего профессионального образования 15.02.03 Монтаж, техническое обслуживание и ремонт гидравлического и пневматического оборудования (по отраслям), утвержденного приказом Министерства просвещения Российской Федерации от «30» ноября 2023г. № 908

Организация-разработчик: Многопрофильный колледж ФГБОУ ВО «Магнитогорский государственный технический университет им. Г. И. Носова»

Разработчик:
преподаватель образовательно-производственного центра (кластера)
Многопрофильного колледжа ФГБОУ ВО «МГТУ им. Г.И. Носова»
Ольга Викторовна Коровченко

ОДОБРЕНО

Предметно-цикловой комиссией «Механического, гидравлического оборудования и автоматизации»
Председатель О.В. Коровченко
Протокол № 5 от «22» января 2025г.

Методической комиссией МпК
Протокол № 3 от «19» февраля 2025г.

СОДЕРЖАНИЕ

1 ОБЩАЯ ХАРАКТЕРИСТИКА РАБОЧЕЙ ПРОГРАММЫ УЧЕБНОЙ ДИСЦИПЛИНЫ 1204
1.1 Цель и место дисциплины в структуре образовательной программы 1204
1.2 Перечень планируемых результатов освоения дисциплины.....1204
1.3 Обоснование часов учебной дисциплины в рамках вариативной части.....1205
2 СТРУКТУРА И СОДЕРЖАНИЕ УЧЕБНОЙ ДИСЦИПЛИНЫ.....1206
2.1 Трудоемкость освоения дисциплины.....1206
2.2 Тематический план и содержание учебной дисциплины 1207
3 УСЛОВИЯ РЕАЛИЗАЦИИ УЧЕБНОЙ ДИСЦИПЛИНЫ.....1212
3.1 Материально-техническое обеспечение 1212
3.2 Учебно-методическое и информационное обеспечение реализации программы 1212
4 КОНТРОЛЬ И ОЦЕНКА РЕЗУЛЬТАТОВ ОСВОЕНИЯ УЧЕБНОЙ ДИСЦИПЛИНЫ.....1213
4.1 Текущий контроль 1213
4.2 Промежуточная аттестация.....1214
Приложение 1 1217
ОБРАЗОВАТЕЛЬНЫЕ ТЕХНОЛОГИИ.....1217

1 ОБЩАЯ ХАРАКТЕРИСТИКА РАБОЧЕЙ ПРОГРАММЫ УЧЕБНОЙ ДИСЦИПЛИНЫ

1.1 Цель и место дисциплины в структуре образовательной программы

Рабочая программа учебной дисциплины «Научная организация труда и бережливое производство» является частью программы подготовки специалистов среднего звена по специальности 15.02.03 Монтаж, техническое обслуживание и ремонт гидравлического и пневматического оборудования (по отраслям). Рабочая программа составлена для очной формы обучения.

Цель дисциплины: формирование бережливого мышления обучающихся и умений применять инструменты научной организации труда и бережливого производства в своей профессиональной деятельности.

Дисциплина «Научная организация труда и бережливое производство» включена в обязательную часть общепрофессионального цикла образовательной программы.

1.2 Перечень планируемых результатов освоения дисциплины

Содержание дисциплины ориентировано на подготовку обучающихся к освоению видов деятельности программы подготовки специалистов среднего звена по специальности и овладению следующими профессиональными и общими компетенциями:

ПК 4.4. Организовывать выполнение производственных заданий подчиненным персоналом с соблюдением норм охраны труда и бережливого производства;

ОК 04. Эффективно взаимодействовать и работать в коллективе и команде;

ОК 07. Содействовать сохранению окружающей среды, ресурсосбережению, применять знания об изменении климата, принципы бережливого производства, эффективно действовать в чрезвычайных ситуациях.

Результаты освоения дисциплины соотносятся с планируемыми результатами освоения образовательной программы, представленной в разделе 4 ППССЗ.

Требования к результатам освоения дисциплины

Индекс и наименование ОК, ПК	**Результаты освоения**	
	Умеет	**Знает**
ПК 4.4. Организовывать выполнение производственных заданий подчиненным персоналом с соблюдением норм охраны труда и бережливого производства	*Уд 1_ОП.09* планировать, организовать и внедрять инструменты по реализации принципов научной организации труда и бережливого производства в профессиональной деятельности;	*Зд 1_ОП.09* принципы, методы, инструменты научной организации труда и бережливого производства;
ОК 04. Эффективно взаимодействовать и работать в коллективе и команде	Уо 04.01 организовывать работу коллектива и команды;	Зо 04.02 инструменты взаимодействия членов коллектива и команды;
	Уо 04.02 эффективно работать в команде; взаимодействовать с коллегами, руководством, клиентами в ходе профессиональной деятельности;	
ОК 07. Содействовать сохранению окружающей среды, ресурсосбережению, применять знания об изменении климата, принципы бережливого производства, эффективно действовать в чрезвычайных ситуациях	Уо 07.02 осуществлять работу с соблюдением принципов бережливого производства;	Зо 07.02 принципы бережливого производства;

1.3 Обоснование часов учебной дисциплины в рамках вариативной части

Дополнительные профессиональные компетенции	Дополнительные знания, умения, навыки	Номер и наименование темы	Объем часов	Обоснование включения в рабочую программу
---	*Уд 1* планировать, организовать и внедрять инструменты по реализации принципов научной организации труда и бережливого производства в профессиональной деятельности;	Тема 1.1 Научная организация труда (НОТ)	6	под запрос работодателя ООО «ОСК» для формирования умения реализовывать принципы научной организации труда в профессиональной деятельности
---	*Уд 1* планировать, организовать и внедрять инструменты по реализации принципов научной организации труда и бережливого производства в профессиональной деятельности;	Тема 1.2 Бережливое производство	5	под запрос работодателя ООО «ОСК» для формирования умения внедрять инструменты бережливого производства в профессиональную деятельность
Всего академических часов учебной дисциплины в рамках вариативной части			11	

2 СТРУКТУРА И СОДЕРЖАНИЕ УЧЕБНОЙ ДИСЦИПЛИНЫ

2.1 Трудоемкость освоения дисциплины

Наименование составных частей дисциплины	**Объем в часах**	**в т.ч. в форме практической подготовки**
теоретические занятия (лекции, уроки)	8	
практические занятия	34	18
лабораторные занятия	не предусмотрено	
курсовая работа (проект)	не предусмотрено	
самостоятельная работа	не предусмотрено	
промежуточная аттестация	5	
Форма промежуточной аттестации – *комплексный экзамен*		

2.2 Тематический план и содержание учебной дисциплины

Наименование разделов и тем учебной дисциплины	Содержание учебного материала, практические занятия,	Объем, акад. ч / в том числе в форме практической подготовки, акад.ч.	Код ПК, ОК	Коды осваиваемых элементов компетенций
1	2	3		4
Раздел 1. Организационная эффективность деятельности предприятия		42/18		
Тема 1.1 Научная организация труда (НОТ)	**Содержание**	20/18		
	1. Научная организация труда (НОТ) — система мероприятий, направленных на повышение эффективности труда на основе использования достижений науки и передового опыта. 2. Предпосылки появления НОТ (экономические, социальные и технологические факторы, возникшие в конце XIX – начале XX века в период бурного развития промышленности и формирования капиталистических отношений). 3. Ключевые фигуры процесса становления НОТ (Фредерик Уинслоу Тейлор, Франк и Лилиан Гилбрет, Генри Форд, Алексей Капитонович Гастев). 4. Инструменты НОТ для системного улучшения эффективности человеческой работы (хронометраж, фотография рабочего дня, нормирование труда и др.). 5. Результаты применения НОТ (повышение эффективности производства и улучшение условий труда).	2/0	ПК 4.4. ОК 07.	Зд 1; Зо 07.02
	В том числе практических занятий	18/18		
	Практическое занятие №1. Расчёт и анализ показателей производительности труда	2/2	ПК 4.4. ОК 07.	*Уд 1;* Уо 07.02
	Практическое занятие №2. Расчет и анализ показателей заработной платы при различных формах и системах	4/4	ПК 4.4. ОК 07.	*Уд 1;* Уо 07.02
	Практическое занятие №3. Расчёт и анализ показателей нормирования труда	2/2	ПК 4.4. ОК 07.	*Уд 1;* Уо 07.02
	Практическое занятие №4. Расчёт и анализ показателей	2/2	ПК 4.4. ОК 07.	*Уд 1;* Уо 07.02

	фотографии рабочего дня			
	Практическое занятие №5. Расчет и анализ показателей себестоимости продукции, ремонтных работ	2/2	ПК 4.4. ОК 07.	*Уд 1;* Уо 07.02
	Практическое занятие №6. Расчет и анализ показателей прибыли и рентабельности предприятия	2/2	ПК 4.4. ОК 07.	*Уд 1;* Уо 07.02
	Практическое занятие №7. Расчёт и анализ технико-экономических показателей деятельности предприятия	4/4	ПК 4.4. ОК 07.	*Уд 1;* Уо 07.02
Тема 1.2 Бережливое производство	**Содержание**	22/0		
	1. История возникновения бережливого производства (Lean Management). Производственная система Toyota как философия непрерывного совершенствования (кайдзен). 2. Устранение потерь как ключевая цель бережливого производства. Потери ("муда") - любые действия или процессы, которые потребляют ресурсы, но не создают ценности для клиента.	2/0	ПК 4.4. ОК 07.	Зд 1; Зо 07.05
	3. Инструменты бережливого производства (5С, визуализация, стандартизация, канбан, точно в срок, хейджунка, андон, пока-йоке, дзидока, гемба, кайдзен, обучение и развитие персонала).	2/0	ПК 4.4. ОК 07.	Зд 1; Зо 07.05
	4. Научная организация труда и бережливое производство – схожие цели с разными подходами. НОТ – оптимизация трудовых процессов и повышение производительности труда на основе научных методов. Цель – максимизация выработки. БП – создание ценности для потребителя и устранение всех видов потерь в производственном процессе. Цель – максимизация ценности для клиента при минимальных издержках. 5. Отраслевые примеры применения бережливого производства на российских предприятиях (ПАО ММК, Росатом, ГАЗ, КАМАЗ и др.)	2/0	ПК 4.4.; ОК 04.; ОК 07.	Зд 1; Зо 04.02; Зо 07.05
	В том числе практических занятий	16/0		
	Практическое занятие №8. Составление и анализ карты хронометража наблюдений	2/0	ПК 4.4. ОК 07.	*Уд 1;* Уо 07.02

	Практическое занятие №9. Имитационно-обучающая игра «Фабрика процессов»	6/0	ПК 4.4.; ОК 04.; ОК 07.	*Уд 1;* Уо 07.02 Уо 04.01; Уо 04.02
	Практическое занятие №10. Картирование потока создания ценностей	2/0	ПК 4.4.; ОК 04.; ОК 07.	*Уд 1;* Уо 07.02; Уо 04.01; Уо 04.02
	Практическое занятие №11. Составление карты стандартизированной работы	2/0	ПК 4.4. ОК 07.	*Уд 1;* Уо 07.02;
	Практическое занятие №12. Разработка мероприятий по улучшению (кайдзен)	4/0	ПК 4.4. ОК 07.	*Уд 1;* Уо 07.02
Промежуточная аттестация		**5/0**		
Всего		47/18		

2.3 Перечень практических и лабораторных занятий

Номенклатура практических и лабораторных занятий должна обеспечивать освоение названных в разделе 1.2 рабочей программы умений.

Темы практических занятий	Содержание (краткое описание)	Специализированное оборудование, технические средства, программное обеспечение
Раздел 1. Организационная эффективность деятельности предприятия		
Практическое занятие №1. Расчёт и анализ показателей производительности труда	Формирование умений анализировать технико-экономических показатели и определять мероприятия по их улучшению	Не требуется
Практическое занятие №2. Расчет и анализ показателей заработной платы при различных формах и системах	Формирование умений анализировать технико-экономических показатели и определять мероприятия по их улучшению	Не требуется
Практическое занятие №3. Расчёт и анализ показателей нормирования труда	Формирование умений анализировать технико-экономических показатели и определять мероприятия по их улучшению	Не требуется
Практическое занятие №4. Расчёт и анализ показателей фотографии рабочего дня	Формирование умений анализировать технико-экономических показатели и определять мероприятия по их улучшению	Не требуется
Практическое занятие №5. Расчет и анализ показателей себестоимости продукции, ремонтных работ	Формирование умений анализировать технико-экономических показатели и определять мероприятия по их улучшению	Не требуется
Практическое занятие №6. Расчет и анализ показателей прибыли и рентабельности предприятия	Формирование умений анализировать технико-экономических показатели и определять мероприятия по их улучшению	Не требуется
Практическое занятие №7. Расчёт и анализ технико-экономических показателей деятельности предприятия	Формирование умений анализировать технико-экономических показатели и определять мероприятия по их улучшению	Не требуется
Практическое занятие №8. Составление и анализ карты хронометража наблюдений	Формирование умений анализировать технико-экономических показатели и определять мероприятия по их улучшению	Не требуется
Практическое занятие №9. Имитационно-обучающая игра «Фабрика процессов»	Формирование умений выявлять и устранять потери в производственных процессах, применять улучшения	Дидактический материал, контейнеры, секундомер

Практическое занятие №10. Картирование потока создания ценностей	Формирование умений визуализировать, анализировать и улучшить поток материалов и информации, необходимый для производства продукта или предоставления услуги	Не требуется
Практическое занятие №11. Составление карты стандартизированной работы	Формирование умений визуализировать и определять лучший способ выполнения работы	Не требуется
Практическое занятие №12. Разработка мероприятий по улучшению (кайдзен)	Формирование умений визуализировать проблемы и разрабатывать мероприятия по усовершенствованию	ПК с установленной программой Компас 2D

3 УСЛОВИЯ РЕАЛИЗАЦИИ УЧЕБНОЙ ДИСЦИПЛИНЫ

3.1 Материально-техническое обеспечение

Для реализации программы учебной дисциплины предусмотрены следующие специальные помещения:

Кабинет «Основ экономики, управления и организации труда», оснащенный в соответствии с приложением 3 образовательной программы.

Помещение для воспитательной работы, оснащенное в соответствии с приложением 3 образовательной программы.

Компьютерный класс, оснащенный в соответствии с приложением 3 образовательной программы.

3.2 Учебно-методическое и информационное обеспечение реализации программы

Основные источники:

1. Основы бережливого производства : учебное пособие / М.Р. Рогулина, И.Г. Смирнова, О.В. Курчий [и др.]. — Москва : ИНФРА-М, 2025. — 170 с. — (Среднее профессиональное образование). — DOI 10.12737/2004282. - ISBN 978-5-16-018429-6. - Текст : электронный. - URL: https://znanium.ru/catalog/product/2162492 (дата обращения: 18.04.2026). – Режим доступа: по подписке.

2. Сафронов, Н. А. Экономика организации (предприятия) : учебник для среднего профессионального образования / Н.А. Сафронов. — 2-е изд., с изм. — Москва : Магистр : ИНФРА-М, 2023. — 256 с. - ISBN 978-5-9776-0059-0. - Текст : электронный. - URL: https://znanium.ru/catalog/product/1902024 (дата обращения: 18.04.2026). – Режим доступа: по подписке.

Дополнительные источники:

1. Основы производственного менеджмента и бережливое производство : учебник / Е.Ю. Сидорова, О.О. Скрябин, А.В. Жагловская [и др.] ; под общ. ред. д-ра экон. наук, проф. Е.Ю. Сидоровой. — Москва : ИНФРА-М, 2025. — 412 с. — (Высшее образование). — DOI 10.12737/2091823. - ISBN 978-5-16-019144-7. - Текст : электронный. - URL: https://znanium.ru/catalog/product/2091823 (дата обращения: 18.04.2026). – Режим доступа: по подписке.

2. Ташкинов, А. Г. Развитие цифровой экономики с элементами бережливого производства на предприятии: монография / А.Г. Ташкинов — Москва : ИНФРА-М, 2026. — 193 с. — (Научная мысль). — DOI 10.12737/2131312. - ISBN 978-5-16-019622-0. - Текст : электронный. - URL: https://znanium.ru/catalog/product/2251500 (дата обращения: 18.04.2026). – Режим доступа: по подписке.

4 КОНТРОЛЬ И ОЦЕНКА РЕЗУЛЬТАТОВ ОСВОЕНИЯ УЧЕБНОЙ ДИСЦИПЛИНЫ

Контроль и оценка результатов освоения дисциплины осуществляется преподавателем в процессе текущего контроля и промежуточной аттестации.

4.1 Текущий контроль

№	Контролируемые разделы (темы) учебной дисциплины	Контролируемые результаты	Наименование оценочного средства	Критерии оценки
1	Тема 1.1 Научная организация труда (НОТ)	ПК 4.4.; ОК 07.;	тест, практическое задание	См. ниже
2	Тема 1.2 Бережливое производство	ПК 4.4.; ОК 04.; ОК 07.	тест, практическое задание, кейс-задача	См. ниже

Критерии оценки практического задания:

«5» (отлично): выставляется студенту, если расчетная часть выполнена в полном объеме, решение оформлено с соблюдением установленных правил; студент свободно владеет теоретическим материалом, безошибочно применяет его при решении задач.

«4» (хорошо): выставляется студенту, если при выполнении задания допущены незначительные ошибки, решение оформлено с соблюдением установленных правил; студент свободно владеет теоретическим материалом, безошибочно применяет его при решении задач;

«3» (удовлетворительно): выставляется студенту, если задание выполнено с «грубыми» ошибками, решение оформлено без соблюдения установленных правил ;

«2» (неудовлетворительно): выставляется студенту, если работа не выполнена.

Критерии оценки тестирования:

За правильно выполненное действие, задание выставляется положительная оценка – 1 балл.

За неправильно выполненное действие, задание выставляется отрицательная оценка – 0 баллов.

Для оценки образовательных достижений обучающихся применяется универсальная шкала.

Процент результативности (правильных ответов)	Качественная оценка уровня подготовки	
	балл (отметка)	вербальный аналог
90 ÷ 100	5	отлично
80 ÷ 89	4	хорошо
70 ÷ 79	3	удовлетворительно
менее 70	2	неудовлетворительно

Критерии оценки кейс-задачи:

«5» (отлично): выставляется студенту, если выполнен структурированный и детализированный анализ кейса, представлены возможные варианты решения (3-4), четко и аргументировано обоснован окончательный выбор одного из альтернативных решений.

«4» (хорошо): выставляется студенту, если выполнен не полный анализ кейса, без учета ряда фактов, выявлены не все возможные проблемы, для решения могла быть выбрана второстепенная, а не главная проблема, количество представленных возможных вариантов решения – 2-3, затруднена четкая аргументация окончательного выбора одного из альтернативных решений

«3» (удовлетворительно): выставляется студенту, если не сделан детальный анализ кейса, далеко не все факты учтены, для решения выбрана второстепенная, а не главная проблема, количество представленных возможных вариантов решения – 1-2, отсутствует четкая

аргументация окончательного выбора решения.

«2» (неудовлетворительно): выставляется студенту, если работа не выполнена.

4.2 Промежуточная аттестация

Промежуточная аттестация обучающихся осуществляется по завершении изучения дисциплины и позволяет определить качество и уровень ее освоения.

Форма промежуточной аттестации по дисциплине «Научная организация труда и бережливое производство» - комплексный экзамен.

Результаты обучения	**Оценочные средства для промежуточной аттестации**
ПК 4.4. Организовывать выполнение производственных заданий подчиненным персоналом с соблюдением норм охраны труда и бережливого производства ОК 04. Эффективно взаимодействовать и работать в коллективе и команде ОК 07. Содействовать сохранению окружающей среды, ресурсосбережению, применять знания об изменении климата, принципы бережливого производства, эффективно действовать в чрезвычайных ситуациях	***Задание № 1 (практическое задание).*** Инструкция: 1. Внимательно прочитайте условие задачи; 2. Выполните решение с правильным оформлением; 3. Сформулируйте вывод; 4. Время выполнения задания – 15 минут. Задача: определить заработок рабочего за месяц с учетом районного коэффициента для Южного Урала, если норма выработки 15 штук за смену. График работы № 5. Тарифная ставка рабочего 295,80 руб./час. За месяц произведено 300 штук. План выполнен на 103%. Премия за 100% выполнение плана установлена в размере 60%, а за каждый процент перевыполнения – 3%. ***Задание № 2 (практическое задание).*** Инструкция: прочитайте текст, выберите правильные ответы и запишите аргументы, обосновывающие выбор ответов. Время выполнения задания – 5 минут. Для эффективного производства важное значение имеет порядок на рабочем месте. Это позволяет экономить ресурсы предприятия. На рисунке 1 и 2 представлено рабочее место слесаря-ремонтника до и после применения инструмента бережливого производства по организации рабочего места – 5С. Какие принципы по системе 5С были применены слесарем-ремонтником?  Рисунок 1 – Рабочее место до применения 5С 

Рисунок 2 – Рабочее место после применения 5С

1) соблюдение чистоты
2) соблюдение порядка
3) сортировка
4) стандартизация
5) совершенствование

Ответ:

Обоснование:

Задание № 3 (Кейс-задача).

Задание: разработать предложения по улучшению процессов в слесарной мастерской одного из предприятий города.

Инструкция:

1) оптимизировать процессы слесарной мастерской, применяя инструменты бережливого производства;
2) выполнить планировку слесарной мастерской «до» и «после» усовершенствований с применением ПК (Компас 2D);
3) заполнить карточку кейс-задачи;
4) время выполнения задания – 70 мин.



Рисунок 3 – Состояние слесарной мастерской до усовершенствований

КАРТОЧКА КЕЙС-ЗАДАЧИ

Автор: _____

Проблема: _____

Цель:_____

Состояние планировки До

Состояние планировки После

Таблица 1 - Результат усовершенствований

Применяемые инструменты	Результаты (эффекты) от

	бережливого производства	внедрения улучшения

Критерии оценки комплексного экзамена:

«Отлично» - теоретическое содержание курса освоено полностью, без пробелов, умения сформированы, все предусмотренные программой учебные задания выполнены, качество их выполнения оценено высоко.

«Хорошо» - теоретическое содержание курса освоено полностью, без пробелов, некоторые умения сформированы недостаточно, все предусмотренные программой учебные задания выполнены, некоторые виды заданий выполнены с ошибками.

«Удовлетворительно» - теоретическое содержание курса освоено частично, но пробелы не носят существенного характера, необходимые умения работы с освоенным материалом в основном сформированы, большинство предусмотренных программой обучения учебных заданий выполнено, некоторые из выполненных заданий содержат ошибки.

«Неудовлетворительно» - теоретическое содержание курса не освоено, необходимые умения не сформированы, выполненные учебные задания содержат грубые ошибки.

Приложение 1

ОБРАЗОВАТЕЛЬНЫЕ ТЕХНОЛОГИИ

При проведении теоретических и практических занятий используются следующие педагогические технологии:

№ п/п	Название образовательной технологии (с указанием автора)	Цель использования образовательной технологии	Планируемый результат использования образовательной технологии	Описание порядка использования (алгоритм применения) технологии в практической профессиональной деятельности
1	Технология игровой деятельности (авторы И.Е. Берлянд, Л.С. Выготский, Н.Я. Михайленко, А.Н. Леонтьев, Д.Б. Эльконин, И.Б. Первин, В.К. Дьяченко)	Создание полноценной мотивационной основы для участия каждого обучающего на занятии	продолжительный интерес к происходящему на уроке, высокий уровень ответственности обучающихся за результаты игры	Применение имитационно-обучающей игры «Фабрика процессов»
2	Кейс-технология (Христофор Колумб Лэнгделл)	Понимание, критическое рассмотрение и решение реальной производственной ситуации	Развитие интеллектуальных способностей обучающихся; умение находить правильное решение поставленной проблемы; формирование у обучающихся позитивного мотивационного отношения к учебе	В ходе практических заданий обучающиеся знакомятся с производственной ситуацией, анализируют и вырабатывают практическое решение совместными усилиями группы. Применяется кейс-задание на экзамен.
3	Информационно-коммуникационные технологии (Гарольд Дж. Ливитт и Томас Л. Уислер)	Повышение качества обучения за счет внедрения современных технологий	повышение эффективности процесса обучения	Для выполнения кейс-задачи на экзамене применяется САПР Компас 2D
4	Здоровьесберегающие технологии (А.Я.Найн, С.Г.Сериков)	Сохранение и поддержание здоровья обучающихся	благоприятный микроклимат и психологическая обстановка	соблюдение оптимального воздушно-теплового режима, чистоты в помещении; рациональное использование дневного света; использование источников искусственного освещения в исправном состоянии; грамотное использование технических средств обучения (соблюдение длительности и условий применения ТСО); достаточная двигательная активность обучающихся в процессе занятия

Приложение 2.31 к ОПОП-П по специальности 15.02.03 Монтаж, техническое обслуживание и ремонт гидравлического и пневматического оборудования (по отраслям)

Министерство науки и высшего образования Российской Федерации

Федеральное государственное бюджетное образовательное учреждение
высшего образования
«Магнитогорский государственный технический университет
им. Г. И. Носова»
Многопрофильный колледж

РАБОЧАЯ ПРОГРАММА УЧЕБНОЙ ДИСЦИПЛИНЫ ОП.10 МАТЕМАТИЧЕСКИЕ МЕТОДЫ В ПРОФЕССИОНАЛЬНОЙ ДЕЯТЕЛЬНОСТИ

«Общепрофессионального цикла»
программы подготовки специалистов среднего звена
специальности 15.02.03 Монтаж, техническое обслуживание и ремонт гидравлического и пневматического оборудования (по отраслям)

Квалификация: Техник-механик

Форма обучения
очная на базе основного общего образования

Рабочая программа учебной дисциплины «Математические методы в профессиональной деятельности» разработана на основе Федерального государственного образовательного стандарта по специальности среднего профессионального образования 15.02.03 Монтаж, техническое обслуживание и ремонт гидравлического и пневматического оборудования (по отраслям), утвержденного приказом Министерства просвещения Российской Федерации от «30» ноября 2023 г. №908

Организация-разработчик: Многопрофильный колледж ФГБОУ ВО «Магнитогорский государственный технический университет им. Г. И. Носова»

Разработчик (и):
преподаватель отделения №1 «Общеобразовательной подготовки»
Многопрофильного колледжа ФГБОУ ВО «МГТУ им. Г.И. Носова»
Эльвира Раисовна Жигарева

ОДОБРЕНО

Предметной комиссией «Математических и естественнонаучных дисциплин»
Председатель Е.С. Корытникова
Протокол № 5 от «22» января 2025г.

Методической комиссией МпК
Протокол № 3 от «19» февраля 2029г.

СОДЕРЖАНИЕ

1 ОБЩАЯ ХАРАКТЕРИСТИКА РАБОЧЕЙ ПРОГРАММЫ УЧЕБНОЙ ДИСЦИПЛИНЫ... 1221
1.1 Цель и место дисциплины в структуре образовательной программы 1221
1.2 Перечень планируемых результатов освоения дисциплины..... 1221
1.3 Обоснование часов учебной дисциплины в рамках вариативной части 1222
2 СТРУКТУРА И СОДЕРЖАНИЕ УЧЕБНОЙ ДИСЦИПЛИНЫ 1223
2.1 Трудоемкость освоения дисциплины..... 1223
2.2 Тематический план и содержание учебной дисциплины 1224
2.3 Перечень практических и лабораторных занятий 1228
3 УСЛОВИЯ РЕАЛИЗАЦИИ УЧЕБНОЙ ДИСЦИПЛИНЫ 1230
3.1 Материально-техническое обеспечение 1230
3.2 Учебно-методическое и информационное обеспечение реализации программы 1230
4 КОНТРОЛЬ И ОЦЕНКА РЕЗУЛЬТАТОВ ОСВОЕНИЯ УЧЕБНОЙ ДИСЦИПЛИНЫ 1231
4.1 Текущий контроль 1231
4.2 Промежуточная аттестация 1232
Приложение 1 1234
ОБРАЗОВАТЕЛЬНЫЕ ТЕХНОЛОГИИ..... 1234

1 ОБЩАЯ ХАРАКТЕРИСТИКА РАБОЧЕЙ ПРОГРАММЫ УЧЕБНОЙ ДИСЦИПЛИНЫ

1.1 Цель и место дисциплины в структуре образовательной программы

Рабочая программа учебной дисциплины «ОП.10 Математические методы в профессиональной деятельности» является частью программы подготовки специалистов среднего звена по специальности 15.02.03 Монтаж, техническое обслуживание и ремонт гидравлического и пневматического оборудования (по отраслям). Рабочая программа составлена для очной формы обучения.

Цель дисциплины: формирование представлений о простейших математических моделях для анализа реальных числовых данных, представленных в виде диаграмм, графиков; анализа информации статистического характера, практических задач, используя при необходимости справочники и вычислительные устройства.

Дисциплина «Математические методы в профессиональной деятельности» включена в обязательную часть общепрофессионального цикла образовательной программы.

1.2 Перечень планируемых результатов освоения дисциплины

Содержание дисциплины ориентировано на подготовку обучающихся к освоению видов деятельности программы подготовки специалистов среднего звена по специальности и овладению следующими профессиональными и общими компетенциями:

ПК 3.1 Проводить типовые расчеты при оформлении технологической документации на гидравлические и пневматические приводы, устройства и системы.

ОК 1 Выбирать способы решения задач профессиональной деятельности применительно к различным контекстам;

ОК 2 Использовать современные средства поиска, анализа и интерпретации информации и информационные технологии для выполнения задач профессиональной деятельности.

Результаты освоения дисциплины соотносятся с планируемыми результатами освоения образовательной программы, представленной в разделе 4 ППССЗ.

Требования к результатам освоения дисциплины

Индекс и наименование ОК, ПК	**Результаты освоения**	
	Умеет	**Знает**
ПК 3.1 Проводить типовые расчеты при оформлении технологической документации на гидравлические и пневматические приводы, устройства и системы	*Уд 1_ОП.07* оформлять и заполнять техническую документацию по эксплуатации электрического и электромеханического оборудования	*Зд 1_ОП.07* основные математические методы решения прикладных задач
	Уд2_ОП.07 проверять и вносить правки в техническую документацию	*Зд 2_ОП.07* основные понятия и методы математического анализа
ОК 01. Выбирать способы решения задач профессиональной деятельности применительно к различным контекстам	Уо 01.01 распознавать и анализировать задачу и/или проблему в профессиональном и/или социальном контексте; выделять её составные части; определять этапы решения задачи; составлять план действий; определять необходимые ресурсы; реализовывать составленный план;	Зо 01.01 актуальный профессиональный и социальный контекст, в котором приходится работать и жить;
	Уо 01.02 владеть актуальными	Зо 01.02 алгоритмы и методы

	методами работы в профессиональной и смежных сферах;	выполнения работ в профессиональной и смежных областях;
ОК 02. Использовать современные средства поиска, анализа и интерпретации информации и информационные технологии для выполнения задач профессиональной деятельности	Уо 02.01 определять необходимые источники информации; эффективно искать информацию, необходимую для решения задачи и/или проблемы, оформлять результаты поиска;	Зо 02.01 основные источники информации и ресурсы для решения задач и проблем в профессиональном и/или социальном контексте;
	Уо 02.02 использовать современное программное обеспечение, различные цифровые средства для решения профессиональных задач; проявлять культуру информационной безопасности при использовании информационно-коммуникационных технологий;	Зо 02.02 современные средства и устройства информатизации, порядок их применения и программное обеспечение в профессиональной деятельности в том числе с использованием цифровых средств;

1.3 Обоснование часов учебной дисциплины в рамках вариативной части

Дополнительные профессиональные компетенции	Дополнительные знания, умения, навыки	Номер и наименование темы	Объем часов	Обоснование включения в рабочую программу
	Уд 1, Зд 1	Тема 1.3 Дифференциальное и интегральное исчисления	12	Основы дифференциального и интегрального исчисления необходимы для расчета объёма и масс жидкостей.
Всего академических часов учебной дисциплины в рамках вариативной части			12	

2 СТРУКТУРА И СОДЕРЖАНИЕ УЧЕБНОЙ ДИСЦИПЛИНЫ

2.1 Трудоемкость освоения дисциплины

Наименование составных частей дисциплины	**Объем в часах**	**в т.ч. в форме практической подготовки**
теоретические занятия (лекции, уроки)	16	не предусмотрено
практические занятия	32	не предусмотрено
лабораторные занятия	не предусмотрено	не предусмотрено
самостоятельная работа	не предусмотрено	не предусмотрено
промежуточная аттестация	не предусмотрено	не предусмотрено
Форма промежуточной аттестации – *зачет с оценкой*		

2.2 Тематический план и содержание учебной дисциплины

Наименование разделов и тем учебной дисциплины	Содержание учебного материала, лабораторные работы и практические занятия, самостоятельная учебная работа обучающихся	Объем, акад. ч / в том числе в форме практической подготовки, акад.ч.	Код ПК, ОК	Коды осваиваемых элементов компетенций
1	2	3		4
Раздел 1. Математический анализ		**32/0**		
Тема 1.1 Функция одной независимой переменной и ее характеристики	**Содержание**	**6/0**		
	Введение. Основные математические методы решения прикладных задач в области профессиональной деятельности. Функция одной независимой переменной и способы ее задания. Характеристики функции. Основные элементарные функции, их свойства и графики. Сложные и обратные функции.	2/0	ПК 3.1 ОК 01 ОК 02	*Уд 1, Зд 1,* Уо 01.01, Уо 01.02, Уо 02.01, Уо 02.02, Зо 01.01, Зо 01.02, Зо 02.01, Зо 02.02
	В том числе практических занятий	4/0		
	Практическое занятие № 1. Построение графиков реальных функций.	2/0	ПК 3.1 ОК 01 ОК 02	*Уд 1, Зд 1,* Уо 01.01, Уо 01.02, Уо 02.01, Уо 02.02, Зо 01.01, Зо 01.02, Зо 02.01, Зо 02.02
	Практическое занятие № 2. Решение прикладных задач на составление графиков параметров инструментального контроля (диагностирования) оборудования	2/0		
Тема 1.2 Предел функции. Непрерывность функции	**Содержание**	**10/0**		
	Определение предела функции. Основные теоремы о пределах. Замечательные пределы. Непрерывность функции. Исследование функции на непрерывность.	4/0	ОК 01 ОК 02	Уо 01.01, Уо 01.02, Уо 02.01, Зо 01.01, Зо 01.02, Зо 02.01
	В том числе практических занятий	6/0		
	Практическое занятие № 3. Вычисление пределов функций.	2/0	ОК 01 ОК 02	Уо 01.01, Уо 01.02, Уо 02.01 Зо 01.01, Зо 01.02, Зо 02.01
	Практическое занятие № 4. Исследование функций на непрерывность и точки разрыва	2/0		

	Практическое занятие № 5. Решение прикладных задач на составление анализа затрат на техническое обслуживание оборудования	2/0	ПК 3.1 ОК 01 ОК 02	*Уд 1, Зд 1,* Уо 01.01, Уо 01.02, Уо 02.01 Зо 01.01, Зо 01.02, Зо 02.01
Тема 1.3 Дифференциальное и интегральное исчисления	**Содержание**	**16/0**		
	Производная функции. Неопределенный интеграл. Методы интегрирования. Применение производной и интегралов для решения задач.	4/0	ПК 3.1 ОК 01 ОК 02	*Уд 1, Зд 1,* Уо 01.01, Уо 01.02, Уо 02.01 Зо 01.01, Зо 01.02, Зо 02.01
	В том числе практических занятий	12/0		
	Практическое занятие № 6. Вычисление производных функций	2/0	ОК 01 ОК 02	Уо 01.01, Уо 01.02, Уо 02.01 Зо 01.01, Зо 01.02, Зо 02.01
	Практическое занятие № 7. Применение производной к решению практических задач	2/0	ПК 3.1 ОК 01 ОК 02	*Уд 1, Зд 1,* Уо 01.01, Уо 01.02, Уо 02.01 Зо 01.01, Зо 01.02, Зо 02.01
	Практическое занятие № 8. Вычисление неопределенных интегралов	2/0	ОК 01 ОК 02	Уо 01.01, Уо 01.02, Уо 02.01 Зо 01.01, Зо 01.02, Зо 02.01
	Практическое занятие № 9. Вычисление определенных интегралов различными методами	2/0		
	Практическое занятие № 10. Применение определенного интеграла в практических задачах	2/0	ПК 3.1 ОК 01 ОК 02	*Уд 1, Зд 1,* Уо 01.01, Уо 01.02, Уо 02.01 Зо 01.01, Зо 01.02, Зо 02.01
	Практическое занятие № 11. Решение прикладных задач на расчет требуемой мощности двигателя привода	2/0		
РАЗДЕЛ 2 Основы дискретной математики		**6/0**		

Тема 2.1 Множества и отношения. Основные понятия теории графов.	**Содержание**	**6/0**		
	Элементы и множества. Задание множеств. Операции над множествами и их свойства. Отношения и их свойства. Основные понятия теории графов.	2/0	ПК 3.1 ОК 01 ОК 02	*Уд 1, Зд 1,* Уо 01.01, Уо 01.02, Уо 02.01 Зо 01.01, Зо 01.02, Зо 02.01
	В том числе практических занятий	4/0	ПК 3.1 ОК 01 ОК 02	*Уд 1, Зд 1,* Уо 01.01, Уо 01.02, Уо 02.01 Зо 01.01, Зо 01.02, Зо 02.01
	Практическое занятие № 12. Составление графов	2/0		
	Практическое занятие № 13. Решение прикладных задач на расчет трудоемкости ремонтных работ и численности исполнителей ремонтов.	2/0		
РАЗДЕЛ 3 Основы теории вероятностей и математической статистики		**10/0**		
Тема 3.1 Вероятность. Теорема сложения вероятностей	**Содержание**	**6/0**		
	Понятия события и вероятности события. Достоверные и невозможные события. Классическое определение вероятности. Теоремы сложения и умножения вероятностей.	2/0	ПК 3.1 ОК 01 ОК 02	*Уд 1, Зд 1,* Уо 01.01, Уо 01.02, Уо 02.01 Зо 01.01, Зо 01.02, Зо 02.01
	В том числе практических занятий	4/0		
	Практическое занятие № 14. Классическое определение вероятности, свойства вероятностей, теорема о сумме вероятностей. Вероятность в задачах технологического профиля	2/0	ПК 3.1 ОК 01 ОК 02	*Уд 1, Зд 1,* Уо 01.01, Уо 01.02, Уо 02.01 Зо 01.01, Зо 01.02, Зо 02.01
	Практическое занятие № 15. Решение практических задач на определение затрат на ремонт промышленного (технологического) оборудования и оценка ее вероятности	2/0		
Тема 3.2 Случайная величина, ее функция распределения	**Содержание**	**4/0**		
	Случайная величина. Дискретные и непрерывные случайные величины. Закон распределения случайной величины.	2/0	ПК 3.1 ОК 01 ОК 02	*Уд 1, Зд 1,* Уо 01.01, Уо 01.02, Уо 02.01 Зо 01.01, Зо 01.02,

				Зо 02.01
	В том числе практических занятий			
	Практическое занятие № 16. Решение прикладных задач с реальными дискретными случайными величинами на износ технологического оборудования.	2/0	ПК 3.1 ОК 01 ОК 02	*Уд 1, Зд 1,* Уо 01.01, Уо 01.02, Уо 02.01 Зо 01.01, Зо 01.02, Зо 02.01
Всего:		**48/0**		

2.3 Перечень практических и лабораторных занятий

Номенклатура практических и лабораторных занятий должна обеспечивать освоение названных в разделе 1.2 рабочей программы умений.

Темы лабораторных и практических занятий	Содержание (краткое описание)	Специализированное оборудование, технические средства, программное обеспечение
Раздел 1 Математический анализ		
Практические занятия		
Практическое занятие № 1. Построение графиков реальных функций	Формирование навыков исследования функций и построения графиков, исследования графиков производственных процессов.	Экран, проектор, ноутбук
Практическое занятие № 2. Решение прикладных задач на составление графиков параметров инструментального контроля (диагностирования) оборудования	Формирование навыков построения графиков изменения параметров технологического оборудования и интерпретации, полученные данные для диагностики состояния оборудования.	Экран, проектор, ноутбук
Практическое занятие № 3. Вычисление пределов функций	Формирование навыков вычисления пределов функций с помощью раскрытия неопределённостей.	Экран, проектор, ноутбук
Практическое занятие № 4. Исследование функций на непрерывность и точки разрыва	Формирование навыков находить точки разрыва функций, находить асимптоты графиков функций.	Экран, проектор, ноутбук
Практическое занятие № 5. Решение прикладных задач на составление анализа затрат на техническое обслуживание оборудования	Формирование навыков анализа затрат на техническое обслуживание гидравлического оборудования	Экран, проектор, ноутбук
Практическое занятие № 6. Вычисление производных функций	Формирование навыков нахождения производных сложных функций.	Экран, проектор, ноутбук
Практическое занятие № 7. Применение производной к решению практических задач	Формирование навыков применения производной к решению физических задач и задач с профессиональной направленностью.	Экран, проектор, ноутбук
Практическое занятие № 8. Вычисление неопределенных интегралов	Формирование навыков интегрировать функции, используя различные методы интегрирования.	Экран, проектор, ноутбук

Практическое занятие № 9. Вычисление определенных интегралов различными методами	Формирование навыков вычислять определенный интеграл по формуле Ньютона-Лейбница.	Экран, проектор, ноутбук
Практическое занятие № 10. Применение определенного интеграла в практических задачах	Формирование навыков применения определенных интегралов к решению практических задач	Экран, проектор, ноутбук
Практическое занятие № 11. Решение прикладных задач на расчет требуемой мощности двигателя привода	Формирование навыков применения определенных интегралов к решению практических задач на расчет требуемой мощности двигателя привода	Экран, проектор, ноутбук
Раздел 2 Основы дискретной математики		
Практические занятия		
Практическое занятие № 12. Составление графов	Формирование навыков построения графов.	Экран, проектор, ноутбук
Практическое занятие № 13. Решение прикладных задач на расчет трудоемкости ремонтных работ и численности исполнителей ремонтов	Формирование навыков построения графов при решении прикладных задач на расчет трудоемкости ремонтных работ и численности исполнителей ремонтов	Экран, проектор, ноутбук
Раздел 3 Основы теории вероятностей и математической статистики		
Практические занятия		
Практическое занятие № 14. Классическое определение вероятности, свойства вероятностей, теорема о сумме вероятностей. Вероятность в задачах технологического профиля	Формирование навыков вычисления вероятности событий, используя классическое определение вероятности	Экран, проектор, ноутбук
Практическое занятие № 15. Решение практических задач на определение затрат на ремонт промышленного (технологического) оборудования и оценка ее вероятности	Формирование навыков экономического анализа затрат на ремонт оборудования и прогнозирования вероятности повреждений и сбоев.	Экран, проектор, ноутбук
Практическое занятие № 16. Решение прикладных задач с реальными дискретными случайными величинами на износ технологического оборудования	Формирование базовых навыков анализа вероятности выхода из строя оборудования с помощью дискретных случайных величин.	Экран, проектор, ноутбук

3 УСЛОВИЯ РЕАЛИЗАЦИИ УЧЕБНОЙ ДИСЦИПЛИНЫ

3.1 Материально-техническое обеспечение

Для реализации программы учебной дисциплины предусмотрены следующие специальные помещения:

Кабинет «Математических дисциплин», оснащенный в соответствии с приложением 3 образовательной программы.

Помещение для воспитательной работы, оснащенное в соответствии с приложением 3 образовательной программы.

Компьютерный класс, оснащенный в соответствии с приложением 3 образовательной программы.

3.2 Учебно-методическое и информационное обеспечение реализации программы

1. *Богомолов, Н. В.*Математика : учебник для среднего профессионального образования /В. Богомолов, П. И. Самойленко. — 5-е изд., перераб. и доп. — Москва : Издательство Юрайт,2024. — 401 с. — (Профессиональное образование). — ISBN978-5-534-07878-7. — Текст : электронный// Образовательная платформаЮрайт [сайт]. —URL: https://urait.ru/bcode/536607.

2. Дадаян, А. А. Математика : учебник / А. А. Дадаян. — 3-е изд., испр. и доп. — Москва : ИНФРА-М, 2024. — 544 с. — (Среднее профессиональное образование). - ISBN 978-5-16-012592-3. - Текст : электронный. - URL: https://znanium.ru/catalog/product/2132236 (дата обращения: 15.04.2026).

Дополнительные источники:

1. *Седых, И. Ю.* Математика : учебник и практикум для среднего профессионального образования / И. Ю. Седых, Ю. Б. Гребенщиков, А. Ю. Шевелев. — Москва : Издательство Юрайт, 2025. — 393 с. — (Профессиональное образование). — ISBN 978-5-534-19259-9. — Текст : электронный // Образовательная платформа Юрайт [сайт]. — URL: https://urait.ru/bcode/561073 .

Интернет-ресурсы:

1. Единое окно доступа к образовательным ресурсам Российской Федерации https://web.archive.org/web/20191122092928/http://window.edu.ru/
2. Интуит - национальный открытый университет https://intuit.ru/studies/courses
3. Портал цифрового образования. https://www.digital-edu.ru
4. Российская государственная библиотека https://www.rsl.ru
5. Федеральный образовательный портал «Информационно-коммуникационные технологии в образовании». https://web.archive.org/web/20171009025225/http://www.ict.edu.ru/

4 КОНТРОЛЬ И ОЦЕНКА РЕЗУЛЬТАТОВ ОСВОЕНИЯ УЧЕБНОЙ ДИСЦИПЛИНЫ

Контроль и оценка результатов освоения дисциплины осуществляется преподавателем в процессе текущего контроля и промежуточной аттестации.

4.1 Текущий контроль

№	Контролируемые разделы (темы) учебной дисциплины	Контролируемые результаты (индикаторы достижения компетенции)	Наименование оценочного средства	Критерии оценки
1	Раздел 1 Математический анализ	ПК 3.1 ОК 01 ОК 02	Практическая работа (практическое задание)	См. ниже
2	Раздел 2 Основы дискретной математики	ПК 3.1 ОК 01 ОК 02	Практическая работа (практическое задание)	См.ниже
3	Раздел 3 Основы теории вероятностей и математической статистики	ПК 3.1 ОК 01 ОК 02	Практическая работа (практическое задание)	См.ниже

Критерии оценки практического задания:

«5» (отлично): выставляется студенту, если расчетная и графическая части выполнены в полном объеме, решение оформлено с соблюдением установленных правил; студент свободно владеет теоретическим материалом, безошибочно применяет его при решении задач.

«4» (хорошо): выставляется студенту, если при выполнении задания допущены незначительные ошибки, решение оформлено с соблюдением установленных правил; студент свободно владеет теоретическим материалом, безошибочно применяет его при решении задач;

«3» (удовлетворительно): выставляется студенту, если задание выполнено с «грубыми» ошибками, решение оформлено без соблюдения установленных правил ;

«2» (неудовлетворительно): выставляется студенту, если работа не выполнена.

Критерии оценки тестирования:

За правильно выполненное действие, задание выставляется положительная оценка – 1 балл.

За неправильно выполненное действие, задание выставляется отрицательная оценка – 0 баллов.

Для оценки образовательных достижений обучающихся применяется универсальная шкала.

Процент результативности (правильных ответов)	Качественная оценка уровня подготовки	
	балл (отметка)	вербальный аналог
90 ÷ 100	5	отлично
80 ÷ 89	4	хорошо
70 ÷ 79	3	удовлетворительно
менее 70	2	неудовлетворительно

Критерии оценки контрольной работы:

«5» (отлично): заслуживает студент, обнаруживший всестороннее, систематическое и глубокое знание учебно-программного материала, умение свободно выполнять задания, предусмотренные программой.

«4» (хорошо): выставляется студентам, показавшим систематический характер знаний по теме и способным к их самостоятельному пополнению и обновлению в ходе дальнейшей учебной работы и профессиональной деятельности, допустившим незначительные ошибки при выполнении работы.

«3» (удовлетворительно): выставляется студентам, допустившим погрешности в ответе на теоретические вопросы и при выполнении практической части, но обладающим необходимыми знаниями для их устранения под руководством преподавателя.

«2» (неудовлетворительно): выставляется студенту, обнаружившему пробелы в знаниях основного учебно-программного материала, допустившему принципиальные ошибки в выполнении предусмотренных программой заданий.

4.2 Промежуточная аттестация

Промежуточная аттестация обучающихся осуществляется по завершении изучения дисциплины и позволяет определить качество и уровень ее освоения.

Форма промежуточной аттестации по дисциплине «Математические методы в профессиональной деятельности» - зачет с оценкой

Результаты обучения	**Оценочные средства для промежуточной аттестации**
ПК 3.1 ОК 01 ОК 02 ОК 02	**Практическое задание** 1. Датчик давления контролирует процесс наполнения резервуара жидкостью. Давление жидкости в резервуаре изменяется линейно по следующему закону: $p(t)=3t+1,\ t\geq 0,$ где $p(t)$ — давление в барах, t — время в минутах. Постройте график изменения давления в первые 10 минут работы системы и вычислите максимальное значение давления за этот период. 2. Вычислите предел: $\lim_{x\to -5}\frac{x^2-25}{x+5}$ 3. Предприятие регулярно обслуживает своё гидравлическое оборудование. Средняя стоимость обслуживания одной единицы оборудования за каждый проведённый цикл зависит от общего количества прошедших циклов x и описывается следующей функцией: $$C(x)=\frac{2000x^2+3x+1}{2x^2+1}, x\geq 0$$ где $C(x)$ — затраты на обслуживание (рублей), x — количество прошедших циклов (единицы). a) Докажите, что функция затрат C(x) непрерывна на множестве положительных целых чисел. b) Найдите предел функции C(x) при x→∞ 4. Найдите производную сложной функций: $$f(x)=(2x^3+cos2x)^2$$ 5. Гидравлический двигатель вращает устройство с постоянным углом вращения $\theta(t)=4t^2$ [рад] (где t — время в секундах). Момент сопротивления устройства постоянен и равен $M=40Н\cdot м$. Найдите мощность двигателя в момент времени $t=2c$. 6. Вычислите интеграл: $\int \sin(2x+1)\,dx$ 7. Гидравлический пресс сжимает пружинный элемент, создавая линейно увеличивающееся усилие по закону: $F(s)=200s, s\in[0;0,1]м,$ где $F(s)$ — сила сжатия (Н), s — деформация пружины (м). Рассчитайте работу, выполненную гидравлическим

	оборудованием при полном ходе сжатия пружины. 8. Гидравлическая станция снабжает водой пять потребителей, расположенных в разных точках территории предприятия. Вода подается по трубопроводу, проложенному по следующей схеме: – Водоснабжение потребителя №1 подключено непосредственно к станции. – Потребители №2 и №3 получают воду через потребитель №1. – Потребитель №4 подключен напрямую к станции отдельно от остальных. – Потребитель №5 получает воду через потребителя №3. Составьте ориентированный граф водоснабжения потребителей, отметьте связи и направление потока воды. 9. На заводе установлены два идентичных гидравлических клапана. Согласно статистике, вероятность выхода из строя первого клапана в ближайший месяц равна 0,1, а второго — 0,2. Оба клапана работают независимо друг от друга. Необходимо подготовиться к возможной замене клапанов и заранее оценить вероятность, что понадобится заменить хотя бы один клапан в ближайшее время. Какова вероятность того, что потребуется замена хотя бы одного клапана? 10. Гидравлический манометр прибора отображает показания давления с небольшой погрешностью. Погрешность показаний ξ распределена равномерно в диапазоне от $-0{,}2$ до $+0{,}2$ атмосферы. Найдите функцию распределения случайной величины ξ и вычислите вероятность того, что погрешность окажется меньше 0,1 атм. Критерии оценки см. ниже

Критерии оценки зачета с оценкой

«5» (отлично): выставляется студенту, если расчетная и графическая части выполнены в полном объеме, решение оформлено с соблюдением установленных правил; студент свободно владеет теоретическим материалом, безошибочно применяет его при решении задач.

«4» (хорошо): выставляется студенту, если при выполнении задания допущены незначительные ошибки, решение оформлено с соблюдением установленных правил; студент свободно владеет теоретическим материалом, безошибочно применяет его при решении задач;

«3» (удовлетворительно): выставляется студенту, если задание выполнено с «грубыми» ошибками, решение оформлено без соблюдения установленных правил;

«2» (неудовлетворительно): выставляется студенту, если работа не выполнена.

Приложение 1

ОБРАЗОВАТЕЛЬНЫЕ ТЕХНОЛОГИИ

При проведении теоретических и практических/лабораторных занятий используются следующие педагогические технологии:

№ п/п	Название образовательной технологии (с указанием автора)	Цель использования образовательной технологии	Планируемый результат использования образовательной технологии	Описание порядка использования (алгоритм применения) технологии в практической профессиональной деятельности
1	Проблемное обучение (Дж. Дьюи)	Усвоение не только результатов научного познания, но и самого пути, процесса получения этих результатов, формирование познавательной самостоятельности ученика.	Активная деятельность каждого обучающегося на занятии, объективное оценивание деятельности обучающегося на занятии.	Постановка проблемы Осознание *(проблемный вопрос, проблемная задача),* обсуждение проблемы в группе Обсуждение того, что известно группе о проблеме - *этап вызова, актуализации знаний* Выработка возможных путей решения Выработка плана решения - *этап закрепления новых знаний* Работа по сбору материала Систематизация знаний - *этап контроля усвоения знаний*
2	Здоровьесбе регающая технология (Н. К. Смирнов, А.Я Найн, С.Г.Сериков)	Обеспечение санитарно гигиенического состояния учебного помещения (освещение, проветривание, температурный режим и пр.); наличие «эмоциональных разрядок»: шуток, улыбок, юмористических или поучительных картинок, поговорок, известных высказываний с комментариями и т.п.	Соблюдение оптимального воздушно теплового режима в аудитории; поддержание работоспособности обучающихся на занятии; Смена видов деятельности на уроке обучающихся	Проведение физкультминуток и физкультпауз на занятии(1-2 мин); благоприятный микроклимат и психологическая обстановка - *этап динамической паузы урока*

Приложение 2.32 к ОПОП-П по специальности
15.02.03 Монтаж, техническое обслуживание и ремонт
гидравлического и пневматического оборудования (по отраслям)

Министерство науки и высшего образования Российской Федерации

Федеральное государственное бюджетное образовательное учреждение
высшего образования
«Магнитогорский государственный технический университет
им. Г. И. Носова»
Многопрофильный колледж

РАБОЧАЯ ПРОГРАММА УЧЕБНОЙ ДИСЦИПЛИНЫ
ОП.11 «Элементы САПР в профессиональной деятельности»
профессионального цикла
программы подготовки специалистов среднего звена
специальности 15.02.03 Монтаж, техническое обслуживание и ремонт
гидравлического и пневматического оборудования (по отраслям)

Квалификация: техник-механик

Форма обучения
очная на базе основного общего образования

Рабочая программа учебной дисциплины «Элементы САПР в профессиональной деятельности» разработана на основе Федерального государственного образовательного стандарта по специальности среднего профессионального образования 15.02.03 Монтаж, техническое обслуживание и ремонт гидравлического и пневматического оборудования (по отраслям), утвержденного приказом Министерства просвещения Российской Федерации от «30» ноября 2023 г. №908

Организация-разработчик: Многопрофильный колледж ФГБОУ ВО «Магнитогорский государственный технический университет им. Г. И. Носова»

Разработчик (и):
преподаватель образовательно-производственного центра (кластера)
Многопрофильного колледжа ФГБОУ ВО «МГТУ им. Г.И. Носова»
Мария Вячеславовна Бойко
преподаватель образовательно-производственного центра (кластера)
Многопрофильного колледжа ФГБОУ ВО «МГТУ им. Г.И. Носова»
Никита Алексеевич Мурмилов

ОДОБРЕНО
Предметно-цикловой комиссией «Механического, гидравлического оборудования и автоматизации»
Председатель О.В. Коровченко
Протокол № 5 от «22» января 2025г.

Методической комиссией МпК
Протокол № 3 от «19» февраля 2025г.

СОДЕРЖАНИЕ

1 ОБЩАЯ ХАРАКТЕРИСТИКА РАБОЧЕЙ ПРОГРАММЫ УЧЕБНОЙ ДИСЦИПЛИНЫ... 1238
1.1 Цель и место дисциплины в структуре образовательной программы 1238
1.2 Перечень планируемых результатов освоения дисциплины..... 1238
1.3 Обоснование часов учебной дисциплины в рамках вариативной части 1239
2 СТРУКТУРА И СОДЕРЖАНИЕ УЧЕБНОЙ ДИСЦИПЛИНЫ 1240
2.1 Трудоемкость освоения дисциплины..... 1240
2.2 Тематический план и содержание учебной дисциплины 1241
2.3 Перечень практических и лабораторных занятий 1244
3 УСЛОВИЯ РЕАЛИЗАЦИИ УЧЕБНОЙ ДИСЦИПЛИНЫ 1246
3.1 Материально-техническое обеспечение 1246
3.2 Учебно-методическое и информационное обеспечение реализации программы 1246
4 КОНТРОЛЬ И ОЦЕНКА РЕЗУЛЬТАТОВ ОСВОЕНИЯ УЧЕБНОЙ ДИСЦИПЛИНЫ 1247
4.1 Текущий контроль 1247
4.2 Промежуточная аттестация 1248
Приложение 1 1249
ОБРАЗОВАТЕЛЬНЫЕ ТЕХНОЛОГИИ..... 1249

1 ОБЩАЯ ХАРАКТЕРИСТИКА РАБОЧЕЙ ПРОГРАММЫ УЧЕБНОЙ ДИСЦИПЛИНЫ

1.1 Цель и место дисциплины в структуре образовательной программы

Рабочая программа учебной дисциплины «Элементы САПР в профессиональной деятельности» является частью программы подготовки специалистов среднего звена по специальности 15.02.03 Монтаж, техническое обслуживание и ремонт гидравлического и пневматического оборудования (по отраслям). Рабочая программа составлена для очной формы обучения.

Цель дисциплины: подготовка обучающихся к освоению профессиональных модулей программы подготовки специалистов среднего звена по специальности и овладению следующими профессиональными и общими компетенциями:

Дисциплина «Элементы САПР в профессиональной деятельности» включена в обязательную часть общепрофессионального цикла образовательной программы.

1.2 Перечень планируемых результатов освоения дисциплины

Содержание дисциплины ориентировано на подготовку обучающихся к освоению видов деятельности программы подготовки специалистов среднего звена по специальности и овладению следующими профессиональными и общими компетенциями:

ПК 3.2 Оформлять техническую документацию на гидравлические и пневматические приводы, устройства и системы по заданным условиям.

ОК 01 Выбирать способы решения задач профессиональной деятельности применительно к различным контекстам;

ОК 02 Использовать современные средства поиска, анализа и интерпретации информации, и информационные технологии для выполнения задач профессиональной деятельности.

Результаты освоения дисциплины соотносятся с планируемыми результатами освоения образовательной программы, представленной в разделе 4 ППССЗ.

Требования к результатам освоения дисциплины

Индекс и наименование ОК, ПК	**Результаты освоения**	
	Умеет	**Знает**
ПК 3.2 Оформлять техническую документацию на гидравлические и пневматические приводы, устройства и системы по заданным условиям.	Уд 1_ОП.11 оформлять конструкторскую документациюс использованием специализированных программ;	Зд 1_ОП.11 национальных и международных стандартов, регулирующих разработку и оформление технической документации;
	Уд 2_ОП.11составлять техническую документацию;	
	Уд 3_ОП.11 проверять правильность оформления и соответствия документации установленным стандартам;	
ОК 01 Выбирать способы решения задач профессиональной деятельности применительно к различным контекстам;	Уо 01.01 распознавать и анализировать задачу и/или проблему в профессиональном и/или социальном контексте; выделять её составные части; определять этапы решения задачи; составлять план действий; определять необходимые ресурсы; реализовывать составленный план;	Зо 01.01 актуальный профессиональный и социальный контекст, в котором приходится работать и жить;
ОК 02 Использовать современные средства поиска, анализа и интерпретации информации, и информационные	Уо 02.02 использовать современное программное обеспечение, различные цифровые средства для решения профессиональных задач;	Зо 02.02 современные средства и устройства информатизации, порядок их применения и программное обеспечение в

технологии для выполнения задач профессиональной деятельности.	проявлять культуру информационной безопасности при использовании информационно-коммуникационных технологий;	профессиональной деятельности в том числе с использованием цифровых средств;

1.3 Обоснование часов учебной дисциплины в рамках вариативной части

Дополнительные профессиональные компетенции	Дополнительные знания, умения, навыки	Номер и наименование темы	Объем часов	Обоснование включения в рабочую программу
-	Уд 1, Уд 2, Уд 3, Зд 1	Тема 1. Использование САПР Компас-3D для автоматизации проектно-конструкторских работ в машиностроении	2	По требованию работодателя в целях повышения профессиональной компетенции в области работы с программой КОМПАС-3D.
-	Уд 1, Уд 2, Уд 3, Зд 1	Тема 2.1 Основные технологии 3-D печати	4	По требованию работодателя в целях повышения профессиональной компетенции в области работы с программой КОМПАС-3D.
Всего академических часов учебной дисциплины в рамках вариативной части			6	

2 СТРУКТУРА И СОДЕРЖАНИЕ УЧЕБНОЙ ДИСЦИПЛИНЫ

2.1 Трудоемкость освоения дисциплины

Наименование составных частей дисциплины	Объем в часах	в т.ч. в форме практической подготовки
теоретические занятия (лекции, уроки)	не предусмотрено	
практические занятия	42	42
лабораторные занятия	не предусмотрено	
самостоятельная работа	не предусмотрено	
промежуточная аттестация	не предусмотрено	
Форма промежуточной аттестации – Зачёт с оценкой		

2.2 Тематический план и содержание учебной дисциплины

Наименование разделов и тем учебной дисциплины	Содержание учебного материала, практические занятия	Объем, акад. ч / в том числе в форме практической подготовки, акад.ч.	Код ПК, ОК	Коды осваиваемых элементов компетенций
1	2	3	4	5
Раздел 1. Использование информационных и телекоммуникационныхтехнологий в деятельности специалиста.		**26/26**		
Тема 1. Использование САПР Компас-3D для автоматизации проектно-конструкторских работ в машиностроении	**Содержание**	26/26		
	Информационные системы. Классификация и структура информационных систем. Виды обеспечивающих подсистем: информационное, программное, организационное, техническое, математическое, правовое обеспечение. Принципы моделирования изделий в САПР Компас-3D. Возможности САПР для машиностроения. Разложение детали на последовательность эскизов и 3D-операций. Построение эскиза: основные инструменты, установка размеров, наложение зависимостей, вспомогательная геометрия. Проецирование существующей геометрии. 3D-операции: выдавливание, вращение, лофт, спираль. Азы конструирования.	**0/0**	ПК 3.2 ОК 01 ОК 02	Зд 1; Зо 01.01; Зо 02.02.
	В том числе практических занятий	**26/26**		
	Практическое занятие №1 Построение чертежа и создание 3D-модели детали «Поршень».	2/2	ПК 3.2 ОК 01 ОК 02	Уд 1; Уд 2; Уд 3; Уо 01.01; Уо 02.02.
	Практическое занятие № 2 Построение чертежа и создание 3D-модели детали «Вал».	2/2	ПК 3.2 ОК 01 ОК 02	Уд 1; Уд 2; Уд 3; Уо 01.01; Уо 02.02.
	Практическое занятие № 3 Построение чертежа и создание 3D-модели детали «Зубчатое колесо».	2/2	ПК 3.2 ОК 01 ОК 02	Уд 1; Уд 2; Уд 3; Уо 01.01;

				Уо 02.02.
	Практическое занятие № 4 Построение чертежа и создание 3D-модели гидравлического элемента	2/2	ПК 3.2 ОК 01 ОК 02	Уд 1; Уд 2; Уд 3; Уо 01.01; Уо 02.02.
	Практическое занятие № 5 Проектирование спецификаций	2/2	ПК 3.2 ОК 01 ОК 02	Уд 1; Уд 2; Уд 3; Уо 01.01; Уо 02.02.
	Практическое занятие № 6 Импорт и экспорт графических документов	2/2	ПК 3.2 ОК 01 ОК 02	Уд 1; Уд 2; Уд 3; Уо 01.01; Уо 02.02.
	Практическое занятие № 7 Создание 3D -модели сборочного чертежа гидравлического оборудования	4/4	ПК 3.2 ОК 01 ОК 02	Уд 1; Уд 2; Уд 3; Уо 01.01; Уо 02.02.
	Практическое занятие № 8 Создание 3D -модели сборочного чертежа «Болтовое соединение».	2/2	ПК 3.2 ОК 01 ОК 02	Уд 1; Уд 2; Уд 3; Уо 01.01; Уо 02.02.
	Практическое занятие № 9 Создание 3D -модели сборочного чертежа по индивидуальному заданию.	6/6	ПК 3.2 ОК 01 ОК 02	Уд 1; Уд 2; Уд 3; Уо 01.01; Уо 02.02.
	Практическое занятие № 10 Создание сборочных моделей и их анимация.	2/2	ПК 3.2 ОК 01 ОК 02	Уд 1; Уд 2; Уд 3; Уо 01.01; Уо 02.02.
Раздел 2. Введение в технологию трехмерной печати		**16/16**		
Тема 2.1 Основные технологии	**Содержание**	16/16		

3-D печати	Аддитивные технологии. Основные пользовательские характеристики 3D- принтеров. Термопластики. Технология 3D печати. Характеристика программы для трехмерного моделирования. Твердотельное моделирование. Настройка программы. Интерфейс и основы управления. Использование системы координат. Основные настройки для выполнения печати на 3D принтере. Подготовка к печати. Печать 3D модели. Методы прототипирования деталей машин. Запуск и калибровка 3D-принтера. Заправка пластика и подготовка к печати.	0/0	ПК 3.2 ОК 01 ОК 02	Зд 1; Зо 01.01; Зо 02.02.
	В том числе практических занятий	**16/16**		
	Практическое занятие №11 Подготовка к печати и печать 3D- модели с использованием программ для настройки 3D-принтера.	2/2	ПК 3.2 ОК 01 ОК 02	Уд 1; Уд 2; Уд 3; Уо 01.01; Уо 02.02.
	Практическое занятие №12 Создание, подготовка и печать простых фигур. Ознакомление с возможными проблемами при печати и их решение.	2/2	ПК 3.2 ОК 01 ОК 02	Уд 1; Уд 2; Уд 3; Уо 01.01; Уо 02.02.
	Практическое занятие №13 Создание простой детали по заданию и распечатка на 3D-принтере.	4/4	ПК 3.2 ОК 01 ОК 02	Уд 1; Уд 2; Уд 3; Уо 01.01; Уо 02.02.
	Практическое занятие №14 Создание моделей сборочных единиц	4/4	ПК 3.2 ОК 01 ОК 02	Уд 1; Уд 2; Уд 3; Уо 01.01; Уо 02.02.
	Практическое занятие №15 Разработка итогового проекта «Печать 3D детали сложной формы».	4/4	ПК 3.2 ОК 01 ОК 02	Уд 1; Уд 2; Уд 3; Уо 01.01; Уо 02.02.
Всего		42/42		

2.3 Перечень практических и лабораторных занятий

Номенклатура практических и лабораторных занятий должна обеспечивать освоение названных в разделе 1.2 рабочей программы умений.

Темы лабораторных и практических занятий	Содержание	Специализированное оборудование, технические средства, программное обеспечение
Раздел 1. Использование информационных и телекоммуникационныхтехнологий в деятельности специалиста.		
Практические занятия		
Практическое занятие №1 Построение чертежа и создание 3D-модели детали «Поршень».	Формирование навыков работы с программой КОМПАС-3D для улучшения профессиональных качеств.	Программа «КОМПАС-3D»
Практическое занятие № 2 Построение чертежа и создание 3D-модели детали «Вал».	Формирование навыков работы с программой КОМПАС-3D для улучшения профессиональных качеств.	Программа «КОМПАС-3D»
Практическое занятие № 3 Построение чертежа и создание 3D-модели детали « Зубчатое колесо».	Формирование навыков работы с программой КОМПАС-3D для улучшения профессиональных качеств.	Программа «КОМПАС-3D»
Практическое занятие № 4 Построение чертежа и создание 3D-модели гидравлического элемента.	Формирование навыков работы с программой КОМПАС-3D для улучшения профессиональных качеств.	Программа «КОМПАС-3D»
Практическое занятие № 5 Проектирование спецификаций.	Улучшение профессиональных навыков и расширение возможностей работы с программным обеспечением.	Программа «КОМПАС-3D»
Практическое занятие № 6 Импорт и экспорт графических документов.	Улучшение профессиональных навыков и расширение возможностей работы с программным обеспечением.	Программа «КОМПАС-3D»
Практическое занятие № 7 Создание 3D -модели сборочного чертежа гидравлического оборудования.	Формирование навыков работы с программой КОМПАС-3D для улучшения профессиональных качеств.	Программа «КОМПАС-3D»
Практическое занятие № 8 Создание 3D -модели сборочногочертежа «Болтовое соединение».	Формирование навыков работы с программой КОМПАС-3D для улучшения профессиональных качеств.	Программа «КОМПАС-3D»
Практическое занятие № 9 Создание 3D -модели сборочногочертежа по индивидуальному заданию.	Формирование навыков работы с программой КОМПАС-3D для улучшения профессиональных качеств.	Программа «КОМПАС-3D»
Практическое занятие № 10 Создание сборочных моделей и их анимация.	Формирование навыков работы с программой КОМПАС-3D для улучшения профессиональных качеств.	Программа «КОМПАС-3D»
Раздел 2. Введение в технологию трехмерной печати		
Практические занятия		
Практическое занятие №11 Подготовка к печати и печать 3D-модели с использованием программ для	Формирование навыков работы с 3D-принтером и его программами.	3D-принтер Maestro, программа «Maestro Wizzard»

настройки 3D-принтера.		
Практическое занятие №12 Создание, подготовка и печать простых фигур. Ознакомление с возможными проблемами при печати и их решение.	Формирование навыков работы с 3D-принтером и его программами.	3D-принтер Maestro, программа «Maestro Wizzard»
Практическое занятие №13 Создание простой детали по заданию и распечатка на 3D-принтере.	Формирование навыков работы с 3D-принтером и его программами.	3D-принтер Maestro, программа «Maestro Wizzard»
Практическое занятие №14 Создание моделей сборочных единиц	Формирование навыков работы с 3D-принтером и его программами.	3D-принтер Maestro, программа «Maestro Wizzard»
Практическое занятие №15 Разработка проекта «Печать 3D детали сложной формы».	Формирование навыков работы с 3D-принтером и его программами.	3D-принтер Maestro, программа «Maestro Wizzard»

3 УСЛОВИЯ РЕАЛИЗАЦИИ УЧЕБНОЙ ДИСЦИПЛИНЫ

3.1 Материально-техническое обеспечение

Для реализации программы учебной дисциплины предусмотрены следующие специальные помещения:

Лаборатория моделирования и прототипирования, оснащенная в соответствии с приложением 3 образовательной программы.

Помещение для воспитательной работы, оснащенное в соответствии с приложением 3 образовательной программы.

Компьютерный класс, оснащенный в соответствии с приложением 3 образовательной программы.

3.2 Учебно-методическое и информационное обеспечение реализации программы

1. Инженерная и компьютерная графика : учебник и практикум для среднего профессионального образования / под общей редакцией Р. Р. Анамовой, С. А. Леоновой, Н. В. Пшеничновой. — 2-е изд., перераб. и доп. — Москва : Издательство Юрайт, 2026. — 226 с. — (Профессиональное образование). — ISBN 978-5-534-16834-1. — Текст : электронный // Образовательная платформа Юрайт [сайт]. — URL: https://urait.ru/bcode/584597 (дата обращения: 18.05.2026).

2. *Большаков, В. П.* Инженерная и компьютерная графика. Изделия с резьбовыми соединениями : учебник для вузов / В. П. Большаков, А. В. Чагина. — 3-е изд., испр. и доп. — Москва : Издательство Юрайт, 2026. — 150 с. — (Высшее образование). — ISBN 978-5-534-12937-3. — Текст : электронный // Образовательная платформа Юрайт [сайт]. — URL: https://urait.ru/bcode/584422 (дата обращения: 18.05.2026).

Дополнительные источники:

1. *Советов, Б. Я.* Информационные технологии : учебник для среднего профессионального образования / Б. Я. Советов, В. В. Цехановский. — 8-е изд., перераб. и доп. — Москва : Издательство Юрайт, 2026. — 414 с. — (Профессиональное образование). — ISBN 978-5-534-20053-9. — Текст : электронный // Образовательная платформа Юрайт [сайт]. — URL: https://urait.ru/bcode/583524 (дата обращения: 18.05.2026).

Большаков, В. П. Инженерная и компьютерная графика. Изделия с резьбовыми соединениями : учебник для среднего профессионального образования / В. П. Большаков, А. В. Чагина. — 3-е изд., испр. и доп. — Москва : Издательство Юрайт, 2026. — 150 с. — (Профессиональное образование). — ISBN 978-5-534-15593-8. — Текст : электронный // Образовательная платформа Юрайт [сайт]. — URL: https://urait.ru/bcode/586779 (дата обращения: 18.05.2026).

Интернет-ресурсы:

1. Российское инженерное ПО для проектирования, производства и бизнеса [Электронный ресурс] - https://ascon.ru/, свободный. – Загл. с экрана. Яз.рус.

4 КОНТРОЛЬ И ОЦЕНКА РЕЗУЛЬТАТОВ ОСВОЕНИЯ УЧЕБНОЙ ДИСЦИПЛИНЫ

Контроль и оценка результатов освоения дисциплины осуществляется преподавателем в процессе текущего контроля и промежуточной аттестации.

4.1 Текущий контроль

№	Контролируемые разделы (темы) учебной дисциплины	Контролируемые результаты	Наименование оценочного средства	Критерии оценки
1	Тема 1.1 Использование САПР Компас-3D для автоматизации проектно-конструкторских работ в машиностроении	Уд 1; Уд 2; Уд 3; Зд 1; Уо 01.01; Зо 01.01; Уо 02.02; Зо 02.02.	Практическое задание	См. ниже
2	Тема 2.1 Основные технологии 3-D печати	Уд 1; Уд 2; Уд 3; Зд 1; Уо 01.01; Зо 01.01; Уо 02.02; Зо 02.02.	Практическое задание	См. ниже

Критерии оценки практического задания:

«5» (отлично): выставляется студенту, если расчетная и графическая части выполнены в полном объеме, решение оформлено с соблюдением установленных правил; студент свободно владеет теоретическим материалом, безошибочно применяет его при решении задач.

«4» (хорошо): выставляется студенту, если при выполнении задания допущены незначительные ошибки, решение оформлено с соблюдением установленных правил; студент свободно владеет теоретическим материалом, безошибочно применяет его при решении задач;

«3» (удовлетворительно): выставляется студенту, если задание выполнено с «грубыми» ошибками, решение оформлено без соблюдения установленных правил ;

«2» (неудовлетворительно): выставляется студенту, если работа не выполнена

4.2 Промежуточная аттестация

Промежуточная аттестация обучающихся осуществляется по завершении изучения дисциплины и позволяет определить качество и уровень ее освоения.

Форма промежуточной аттестации по дисциплине «Элементы САПР в профессиональной деятельности» - зачет с оценкой

Результаты обучения	Оценочные средства для промежуточной аттестации
ПК 3.2 ОК 01 ОК 02	**Кейс-задача / ситуационная задача.** **Внимательно прочитайте задачу, сформулируйте ее решение и напишите развернутый ответ.** Проектировочной компании, в которой вы работаете, пришел заказ. Для его исполнения необходимо выполнить трехмерную модель гидроцилиндра в программе КОМПАС-3D, основываясь на сборочном чертеже из цеха-заказчика. Предлагается два уровня сложности: Уровень 1 – Изготовить сборку поршня со штоком (оценка «удовлетворительно»). Уровень 2 – Выполнить полную сборку гидроцилиндра (оценка «хорошо» или «отлично»). 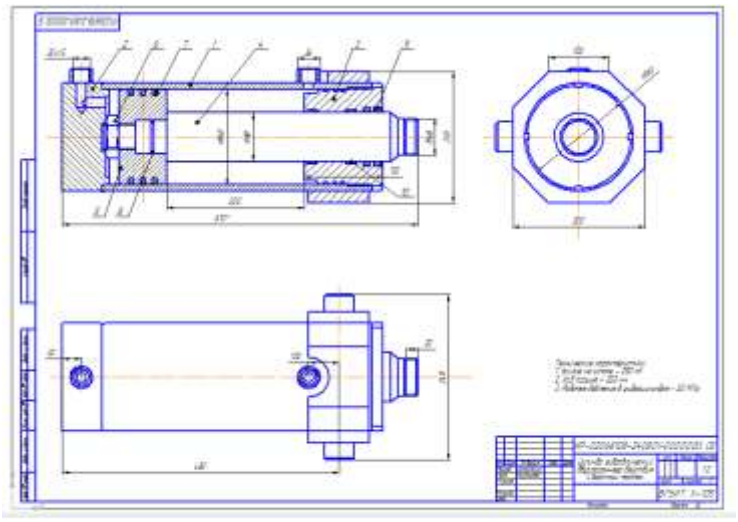 Критерии оценки см. ниже.

Критерии оценки зачета с оценкой

«Отлично» - теоретическое содержание курса освоено полностью, без пробелов, умения сформированы, все предусмотренные программой учебные задания выполнены, качество их выполнения оценено высоко.

«Хорошо» - теоретическое содержание курса освоено полностью, без пробелов, некоторые умения сформированы недостаточно, все предусмотренные программой учебные задания выполнены, некоторые виды заданий выполнены с ошибками.

«Удовлетворительно» - теоретическое содержание курса освоено частично, но пробелы не носят существенного характера, необходимые умения работы с освоенным материалом в основном сформированы, большинство предусмотренных программой обучения учебных заданий выполнено, некоторые из выполненных заданий содержат ошибки.

«Неудовлетворительно» - теоретическое содержание курса не освоено, необходимые умения не сформированы, выполненные учебные задания содержат грубые ошибки.

Приложение 1

ОБРАЗОВАТЕЛЬНЫЕ ТЕХНОЛОГИИ

При проведении теоретических и практических/лабораторных занятий используются следующие педагогические технологии:

№ п/п	Название образовательной технологии (с указанием автора)	Цель использования образовательной технологии	Планируемый результат использования образовательной технологии	Описание порядка использования (алгоритм применения) технологии в практической профессиональной деятельности
1	Информационно-коммуникационные технологии (М.В. Моисеева, Е.С. Полат.)	− возможность получения различного рода материалов через сеть Интернет и использование специальных дисков; − индивидуализация обучения; − интегрирование обычного занятия с компьютером позволяет педагогу переложить часть своей работы на ПК, делая при этом процесс обучения более интересным, разнообразным, интенсивным; − освоение обучающимися современных информационных технологий. − повышение познавательной активности и мотивации усвоения знаний и умений за счет разнообразия форм работы; − применение на учебном занятии компьютерных тестов и диагностических комплексов позволяет за короткое время получить объективную картину уровня усвоения изучаемого материала у всех обучающихся и своевременно его скорректировать.	Получение практического опыта в работе с программным обеспечением, в частности программой КОМПАС-3D.	Этап объяснение – презентации, электронные азбуки, интерактивные игровые упражнения; Этап закрепления – компьютерные программы, игры, тренажеры, ресурсы; Этап контроля знаний – компьютерные тесты; Этап самостоятельной работы – цифровые энциклопедии, словари, справочники.
2	Здоровьесберегающие технологии (Н.К.Смирнов)	− Снижение рисков получения профессиональных	Сохранение жизни и здоровья и уменьшение	1. Зарядка для глаз; 2. Переключение внимания на

		заболеваний во время работы; − Знание и соблюдение правил охраны труда; − Сохранение здоровья.	риска получения хронических заболеваний.	посторонний объект; 3. Разминка спины.
3	Кейс-технология (В.Д.Киселев)	− Получение навыков решения профессиональных задач; − Ориентирование в производственной ситуации; − Развитие способностей к анализу производственной ситуации.	Развитие навыков ориентирования в производственной ситуации.	1. Знакомство с ситуацией, ее особенностями; 2. Выделение основной проблемы, факторов, персоналий, которые могут реально воздействовать; 3. Предложение концепций или тем для «мозгового штурма». 4. Анализ последствий принятия того или иного решения. 5. Решение кейса – предложение одного или нескольких вариантов, указание на возможное возникновение проблем, механизмы их предотвращения и решения.

Приложение 2.33 к ОПОП-П по специальности
15.02.03 Монтаж, техническое обслуживание и ремонт
гидравлического и пневматического оборудования (по отраслям)

Министерство науки и высшего образования Российской Федерации

Федеральное государственное бюджетное образовательное учреждение
высшего образования
«Магнитогорский государственный технический университет
им. Г. И. Носова»
Многопрофильный колледж

РАБОЧАЯ ПРОГРАММА УЧЕБНОЙ ДИСЦИПЛИНЫ
ОП.12 ОСНОВЫ МЕТАЛЛУРГИЧЕСКОГО ПРОИЗВОДСТВА
«общепрофессионального цикла»
программы подготовки специалистов среднего звена
специальности
15.02.03 Монтаж, техническое обслуживание и ремонт гидравлического и пневматического оборудования (по отраслям)

Квалификация: техник-механик

Форма обучения
очная на базе основного общего образования

Рабочая программа учебной дисциплины «Основы металлургического производства» разработана на основе Федерального государственного образовательного стандарта по специальности среднего профессионального образования 15.02.03 Монтаж, техническое обслуживание и ремонт гидравлического и пневматического оборудования (по отраслям), утвержденного приказом Министерства просвещения Российской Федерации от «30» ноября 2023г. №908

Организация-разработчик: Многопрофильный колледж ФГБОУ ВО «Магнитогорский государственный технический университет им. Г. И. Носова»

Разработчик
преподаватель образовательно-производственного центра (кластера)
Многопрофильного колледжа ФГБОУ ВО «МГТУ им. Г.И. Носова»
Ирина Николаевна Трубина

ОДОБРЕНО

Предметно-цикловой комиссией «Механического, гидравлического оборудования и автоматизации»
Председатель О.В. Коровченко
Протокол № 5 от «22» января 2025г.

Методической комиссией МпК
Протокол № 3 от «19» февраля 2025г.

СОДЕРЖАНИЕ

1 ОБЩАЯ ХАРАКТЕРИСТИКА РАБОЧЕЙ ПРОГРАММЫ УЧЕБНОЙ ДИСЦИПЛИНЫ 1254
1.1 Цель и место дисциплины в структуре образовательной программы 1254
1.2 Цель и планируемые результаты освоения дисциплины:..... 1254
1.3 Обоснование часов учебной дисциплины в рамках вариативной части..... 1255
2 СТРУКТУРА И СОДЕРЖАНИЕ УЧЕБНОЙ ДИСЦИПЛИНЫ 1257
2.1 Трудоемкость освоения дисциплины 1257
2.2. Тематический план и содержание учебной дисциплины 1258
2.3 Перечень практических и лабораторных занятий..... 1265
3. УСЛОВИЯ РЕАЛИЗАЦИИ УЧЕБНОЙ ДИСЦИПЛИНЫ 1267
3.1 Материально-техническое обеспечение..... 1267
4 КОНТРОЛЬ И ОЦЕНКА РЕЗУЛЬТАТОВ ОСВОЕНИЯ УЧЕБНОЙ ДИСЦИПЛИНЫ 1268
4.1 Текущий контроль..... 1268
4.2 Промежуточная аттестация 1270
Приложение 1 ОБРАЗОВАТЕЛЬНЫЕ ТЕХНОЛОГИИ..... 1272

1 ОБЩАЯ ХАРАКТЕРИСТИКА РАБОЧЕЙ ПРОГРАММЫ УЧЕБНОЙ ДИСЦИПЛИНЫ

1.1 Цель и место дисциплины в структуре образовательной программы

Рабочая программа учебной дисциплины «Основы металлургического производства» является частью программы подготовки специалистов среднего звена по специальности 15.02 03 Монтаж, техническое обслуживание и ремонт гидравлического и пневматического оборудования (по отраслям). Рабочая программа составлена для очной формы обучения.

Цель дисциплины: познание свойств материалов в зависимости от состава и обработки, методов их упрочнения для наиболее эффективного использования в технике, а также создание материалов с заранее заданными свойствами: высокая прочность и пластичность, высокая электропроводность или высокое сопротивление

Дисциплина «Основы металлургического производства» включена в вариативную часть профессионального цикла образовательной программы, формируемой под запрос ООО «ОСК»

1.2 Цель и планируемые результаты освоения дисциплины:

Содержание дисциплины ориентировано на подготовку обучающихся к освоению профессиональных модулей программы подготовки специалистов среднего звена по специальности и овладению следующими общими и профессиональными компетенциями:

ПК 1.2. Проводить сборку, регулировку, пусконаладку гидравлических и пневматических устройств и систем.

ПК 1.3. Производить оценку состояния гидравлических и пневматических устройств и систем после выполнения наладочных работ, контроль технического состояния оборудования при вводе в эксплуатацию.

ОК 01. Выбирать способы решения задач профессиональной деятельности применительно к различным контекстам.

ОК 02. Использовать современные средства поиска, анализа и интерпретации информации и информационные технологии для выполнения задач профессиональной деятельности

ОК 04. Эффективно взаимодействовать и работать в коллективе и команде

Индекс и наименование ПК, ОК	Результаты освоения	
	Умеет	Знает
ПК 1.2. Проводить сборку, регулировку, пусконаладку гидравлических и пневматических устройств и систем	Уд 1 читать принципиальные структурные схемы;	Зд 1 виды устройство и назначение технологического оборудования отрасли
ПК 1.3. Производить оценку состояния гидравлических и пневматических устройств и систем после выполнения наладочных работ, контроль технического состояния оборудования при вводе в эксплуатацию		Зд 2 основы организации производственного и технологического процессов отрасли
ОК 01. Выбирать способы решения задач профессиональной деятельности применительно к различным контекстам изменяющихся условий, и оценивает	Уо 01.01 распознавать и анализировать задачу и/или проблему в профессиональном и/или социальном контексте; выделять её составные части; определять этапы	Зо 01.02 алгоритмы и методы выполнения работ в профессиональной и смежных областях;;

результаты решения профессиональной задачи	решения задачи; составлять план действий; определять необходимые ресурсы; реализовывать составленный план;	
ОК 02. Использовать современные средства поиска, анализа и интерпретации информации и информационные технологии для выполнения задач профессиональной деятельности	Уо 02.01 определять необходимые источники информации; эффективно искать информацию, необходимую для решения задачи и/или проблемы, оформлять результаты поиска;	Зо 02.02 современные средства и устройства информатизации, порядок их применения и программное обеспечение в профессиональной деятельности в том числе с использованием цифровых средств;
ОК 04. Эффективно взаимодействовать и работать в коллективе и команде роли	Уо 04.01организовывать работу коллектива и команды;	Зо 04.01 психологические основы деятельности коллектива, психологические особенности личности;

1.3 Обоснование часов учебной дисциплины в рамках вариативной части

Дополнительные профессиональные компетенции	Дополнительные знания, умения, навыки	Номер и наименование темы	Объем часов	Обоснование включения в рабочую программу
---	Зд 1; З д 2; Уд 1	Тема 1.1 Сырые материалы для производства чугуна	8	Под запрос работодателя ООО «ОСК», для лучшего ориентирования в специфике металлургического производства и успешно применять полученные знания на практике
---	Зд 1; З д 2; Уд 1	Тема 1.2 Подготовка материалов к доменной плавке	6	
---	Зд 1; З д 2; Уд 1	Тема 1.3 Доменная печь и её вспомогательное оборудование	4	
---	Зд 1; З д 2; Уд 1	Тема 1.4 Доменный процесс и продукты доменного производства. Технико-экономические показатели доменной плавки	8	
---	Зд 1; З д 2; Уд 1	Тема 1.5 Основы сталеплавильного процесса Технология получения стали в конверторах	8	
---	Зд 1; З д 2; Уд 1	Тема 1.6 Технология получения стали в мартеновских печах	10	
---	Зд 1; З д 2; Уд 1	Тема 1.7 Технология получения стали в электрических печах	10	
---	Зд 1; З д 2; Уд 1	Тема 1.8 Технология разливки стали	5	
---	Зд 1; З д 2; Уд 1	Тема 2.1 Технологические процессы изготовления литых отливок	7	
---	Зд 1; З д 2; Уд 1	Тема 2.2 Технологические процессы обработки металлов давлением	9	
---	Зд 1; З д 2; Уд 1	Тема 2.3 Технология получения готовой продукции методом сварки	7	
Всего академических часов учебной дисциплины в рамках			82	

вариативной части		

2 СТРУКТУРА И СОДЕРЖАНИЕ УЧЕБНОЙ ДИСЦИПЛИНЫ

2.1 Трудоемкость освоения дисциплины

Наименование составных частей дисциплины	**Объем в часах**	**в т.ч. в форме практической подготовки**
теоретические занятия (лекции, уроки)	20	не предусмотрено
практические занятия	44	4
лабораторные занятия	не предусмотрено	не предусмотрено
курсовая работа (проект)	не предусмотрено	не предусмотрено
самостоятельная работа	не предусмотрено	не предусмотрено
промежуточная аттестация	18	не предусмотрено
Форма промежуточной аттестации – *экзамен*		

2.2. Тематический план и содержание учебной дисциплины

Наименование разделов и тем	Содержание учебного материала и формы организации деятельности обучающихся	Объем, акад. ч / в том числе в форме практической подготовки, акад ч	Код ПК, ОК	Коды осваиваемых элементов компетенций
Раздел 1 Технологические процессы производства продукции отрасли				
Тема 1.1 Сырые материалы для производства чугуна				
	Содержание	8/1	ПК 1.2, ПК 1.3 ОК 01, ОК 02, ОК 04	Зд 1; Зо 2.01; Зо 1.02
	Общая характеристика железных руд, их классификация. Основные железорудные месторождения в России. Характеристика марганцевых руд, их основные месторождения. Флюсы, их роль в доменной плавке. Отходы металлургического производства как дополнительное сырье, экономическая эффективность их использования. Понятие о топливе. Состав топлива. Значение отдельных составных частей топлива для процесса горения. Основное назначение кокса в металлургии. Характеристика углей для коксования. Подготовка углей к коксованию и процесс получения кокса. Качество металлургического кокса. Коксовые батареи, их характеристика и оборудование. Характеристика топлива, применяемого в металлургии. Флюсы, назначение, характеристики.	2/0		
	В том числе практических и лабораторных занятий	6/1		
	Практическое занятие №1 Составление и расчет материального баланса металлургического производства.	2/1		Уд 1, Уо 01.01 Уо 02.01;;Уо 4.01
	Практическое занятие №2 Выполнение заданий по изучению устройства и работы коксовой батареи	2/0		
	Практическое занятие №3 Выполнение заданий по изучению устройства и работы агломерационной машины	2/0		
Тема 1.2 Подготовка материалов к доменной	**Содержание**	6/1	ПК 1.2, ПК 1.3 ОК 01, ОК 02, ОК 04	Зд 2 Зо 1.02; Зо 2.02
	Основные способы подготовки руд к доменной плавке,	2/0		

плавке	технологические схемы процессов подготовки руд к плавке, применяемое оборудование. Основные способы окускования, технологические схемы процессов окомкования, агломерации, применяемое оборудование.			
	В том числе практических и лабораторных занятий	**4/1**		Уо 01.01 Уо 2.01; Уд 1
	Практическое занятие №4 Сравнительная характеристика железных руд	2/0		
	Практическое занятие №5 Разработка технологии получения кокса	2/1		
Тема 1.3 Доменная печь и её вспомогательное оборудование	**Содержание**	4/2	ПК 1.2, ПК 1.3 ОК 01, ОК 02, ОК 04	Зд 1 Зо 02.03; Зо 04.01
	Профиль современной доменной печи. Устройство и размеры основных частей доменной печи. Футеровка печи, применяемые огнеупорные материалы. Охлаждение доменной печи, конструкции охладительных приборов. Загрузка доменных печей. Рудный двор и бункерная эстакада, их назначение и работа. Загрузочное устройство, его назначение и работа. Устройство воздухонагревателей, их работа. Очистка доменного газа. Литейный двор, его оборудование, технологический транспорт для уборки продуктов доменной плавки.	2/2		
	В том числе практических и лабораторных занятий	2/1		
	Практическое занятие №6 Выполнение заданий по изучению устройства и работы доменной печи	2/1		У 1.2. Уо 01.01 Уо 4.01
Тема 1.4 Доменный процесс и продукты доменного производства. Технико-экономические показатели доменной плавки	**Содержание**	4/0	ПК 1.2, ПК 1.3 ОК 01, ОК 02, ОК 04	Зд2 Зо 2.03; Зо 4.01
	Сущность доменного процесса. Науглероживание железа. Образование чугуна и шлака. Процессы в горне доменной печи. Продукты доменной плавки. Виды, состав и назначение доменных чугунов. ГОСТ на выплавляемые чугуны. Шлаки доменного производства, колошниковый газ, колошниковая пыль, их характеристика, переработка и использование.	2/0		
	В том числе практических и лабораторных занятий	2/0		
	Практическое занятие 7 Просмотр видеофильма «Производство чугуна в доменной печи»« (экскурсия в доменный цех). Технико-экономические показатели работы доменных печей: коэффициент использования полезного объема печи, удельный расход кокса, железорудных материалов, флюсов, дутья, электроэнергии на одну тонну чугуна: себестоимость чугуна.	2/0		Уо 01.04 Уо 2.01; У 1.2.09 Уо 4.01

Тема 1.5 Основы сталеплавильного процесса Технология получения стали в конверторах	**Содержание**	8/1	ПК 1.2, ПК 1.3 ОК 01, ОК 02, ОК 04	Зд 2 Зо 2.01; Зо 4.01
	Классификация стали. Структура сталеплавильного производства. Общая характеристика сталеплавильных процессов. Сущность процесса получения стали. Понятие о термодинамике и кинетике сталеплавильных процессов. Сталеплавильные шлаки, строение, состав. Основные реакции сталеплавильных процессов. Газы в стали. Способы получения стали, раскисления стали. Легирование стали Сущность процесса получения стали в кислородном конвертере. Устройство кислородного конвертера: форма, размеры, механизм поворота конвертера. Футеровка конвертера; назначение торкретирования футеровки. Кислородная фурма, ее назначение, конструкции. Шихтовые материалы, требования к ним и способы подготовки. Технология плавки в конвертере: ход плавки, режим дутья, шлакообразование.	2/0		
	В том числе практических и лабораторных занятий	6/1		Уо 01.01 Уо 2.01; Уд 1 Уо 4.01
	Практическое занятие №8 Просмотр видеофильма «Современное конвертерное производство стали» и проектирование операций технологического процесса получения стали в кислородно-конвертерном цехе	2/1		
	Практическое занятие №9 Разработка технологии получения стали в условиях ККЦ ПАО ММК	4/0		
Тема 1.6 Технология получения стали в мартеновских печах	**Содержание**	5/0	ПК 1.2, ПК 1.3 ОК 01, ОК 02, ОК 04	Зд 1 Зо 2.01; Зо 2.03;
	Принципиальная схема устройства мартеновской печи. Назначение и устройство отдельных элементов печи: головок, рабочего пространства, регенераторов, шлаковиков. Разновидности мартеновского процесса: скрап-процесс, скрап-рудный. Шихтовые материалы, требования к ним, способы подготовки к плавке. Особенности технологии мартеновской плавки. Техника безопасности при работе в мартеновских цехах. Технологическая документация и система технологической подготовки производства, транспортировка и хранение готовой продукции	2/0		
	В том числе практических и лабораторных занятий	2/0		
	Практическое занятие №10 Изучение устройства мартеновской печи в условиях аудитории	2/0		Уо 01.01 Уо 2.01;

	Подготовка мини-проекта : «История возникновения мартеновского производства в России»			Уо 4.01
Тема 1.7 Технология получения стали в электрических печах	**Содержание**	5/0	ПК 1.2.3, ПК 1.3.3 ОК 01.1, ОК 02.1, ОК 02.2, ОК 04.1	Зд 1 Зо 2.01; Зо 2.03;
	Сущность процесса выплавки стали в электрических печах. Выплавка стали в дуговых электропечах. Устройство дуговых электропечей их футеровка, шихтовые материалы. Технология плавки в основной печи с окислением; переплав отходов. Выплавка стали в индукционных, в вакуумно-индукционных печах. Технологическая документация и система технологической подготовки производства, транспортировка и хранение готовой продукции. Сортамент и качество стали, выплавляемой в электропечах, ее применение. Технико-экономические показатели плавки в дуговых печах. Пути повышения качества стали. Факторы, влияюшие на качество получаемой стали. Вакуумно-дуговой переплав. Электрошлаковый переплав.	2/0		
	В том числе практических и лабораторных занятий	2/0		Уо 01.01 Уо 2.01; Уд 1 Уо 4.01
	Практическое занятие №11 Выполнение заданий по изучению устройства электродуговой печи	2/0		
Тема 1.8 Технология разливки стали	**Содержание**	5/0	ПК 1.2, ПК 1.3 ОК 01, ОК 02, ОК 04	Зд 1; Зд 2; Зо 2.02; Зо 4.01
	Способы разливки стали: сверху и сифоном. Эффективность их применения. Оборудование для разливки стали. Технология разливки стали. Основные параметры: температура, скорость. Строение слитков кипящей, спокойной, полуспокойной стали. Дефекты. стальных слитков, их влияние на качество заготовки. Меры предупреждения дефектов. Сущность непрерывной разливки стали, ее преимущества. Типы машин непрерывного литья заготовок (МНЛЗ), их устройство. Влияние технологии разливки на качество слитка. Технико-экономические показатели работы МНЛЗ. Совершенствование машин непрерывного литья заготовок. Техника безопасности при разливке стали	2/0		
	В том числе практических и лабораторных занятий	2/0		Уо 01.01 Уо 2.01; Уд 1 Уо 4.01
	Практическое занятие №12 Изучение оборудования разливки стали	2/0		
РАЗДЕЛ 2 ТЕХНОЛОГИЧЕСКИЕ ПРОЦЕССЫ ПОДГОТОВКИ ТИПОВЫХ ДЕТАЛЕЙ И УЗЛОВ МАШИН				

Тема 2.1 Технологические процессы изготовления литых отливок	**Содержание**	7/2	ПК 1.2, ПК 1.3 ОК 01, ОК 02, ОК 04	Зд 2, Зо 1.02
	Структура литейного производства. Сущность литейного производства. Значение литейного производства в металлургии и машиностроении. Общие сведения о литейной форме. Модельный комплект, его состав и назначение. Требования к модельному комплекту. Материалы для модельного комплекта. Исходные формовочные материалы, формовочные и стержневые смеси. Свойства и состав формовочных и стержневых смесей. Получение отливок из серого, высокопрочного и ковкого чугунов в соответствий с требованиями ГОСТ. Производство стальных отливок. Состав сталей, их классификация в соответствии с ГОСТ и литейные свойства, Производство отливок из цветных сплавов. Состав медных, алюминиевых, магниевых, титановых сплавов, их литейные свойства.	2/0		
	В том числе практических и лабораторных занятий	4/2		
	Практическое занятие №13 Составить маршрут технологии получения отливок	2/2		У 0.2.06; Уо 2.01; Уо 4.01
	Практическая работа №14 Изготовление отливок в песчано-глинистых формах	2/0		Уо 2.01
Тема 2.2 Технологические процессы обработки металлов давлением	**Содержание**	9/0	ПК 1.2, ПК 1.3 ОК 01, ОК 02, ОК 04	Зд 1; Зд 2; Зо 1.02
	Виды способов обработки металлов давлением. Классификация основных видов обработки металлов давлением. Значение обработки металлов давлением для отдельных отраслей промышленности. Понятие об упругой и пластической деформациях. Влияние различных факторов на пластичность металла. Использование пластических свойств металлов при обработке их давлением. Основные способы обработки металлов давлением: прокатка, ковка, штамповка, волочение, прессование. Горячая и холодная обработка металлов давлением, ее влияние на структуру и свойства обрабатываемого металла. Понятие о наклепе и рекристаллизации. Нагрев металла перед обработкой металлов давлением, его значение. Нагревательные печи, применяемые в прокатных, ковочно-штамповочных цехах. Режим нагрева слитков и заготовок. Влияние химического состава, массы, размеров заготовок на скорость нагрева. Техника	1/0		

	безопасности при нагреве металла. Прессование, его основные способы и сущность. Изделия, получаемые прессованием. Технологический процесс прессования. Волочение. Сущность процесса. Оборудование и инструмент. Технологический процесс волочения. Сущность процесса ковки. Область применения, исходный материал. Основные операции ковки. Инструмент и оборудование для ковки. Горячая штамповка. Конструкции штампов и материал для их изготовления. Технология горячей штамповки на молотах, прессах, горизонтально-ковочных машинах и др. Холодная объемная штамповка, ее виды. Сущность способов холодного выдавливания и штамповки на холодновысадочных автоматах. Сущность процесса холодной листовой штамповки. Технологические операции листовой штамповки, инструмент и оборудование. Техника безопасности и охрана труда при обработке металлов давлением. Мероприятия по охране окружающей среды.			
	В том числе практических и лабораторных занятий	8/0		
	Практическое занятие №15. Составление аналитической таблицы способов ОМД.	2/0		Уд 1; Уо 1.01
	Практическое занятие №16 Изучение оборудования прокатного стана в условиях учебной аудитории	4/0		
	Практическое занятие №17 Построение технологических схем изготовления изделий разными методами ОМД	2/0		
Тема 2.3 Технология получения готовой продукции методом сварки	**Содержание**	7/0	ПК 1.2, ПК 1.3 ОК 01, ОК 02, ОК 04	Зд 1; Зд 2; Зо 1.02
	Сущность образования сварного соединения. Преимущества сварки перед другими способами соединения металлов. Классификация способов сварки металлов. Электродуговая сварка металлов, сварочная дуга и ее основные свойства. Оборудование для ручной дуговой сварки. Инструмент ипринадлежности электросварщика: электрододержатели, щитки и маски, сварочные провода. Электроды для ручной электродуговой сварки. Неплавящиеся и плавящиеся электроды, классификация электродов в соответствии с ГОСТами. Автоматическая и полуавтоматическая сварка под слоем флюса. Флюсы, электродная проволока и подготовка, кромок под сварку.	1/0		

	Электрошлаковая сварка, оборудование и технология. Оборудование и технология электродуговой сварки в среде защитных газов. Техника безопасности при дуговой сварке. Сущность газовой сварки, материалы и оборудование. Ацетилен, его свойства и получение. Ацетиленовые генераторы, баллоны для хранения газа. Редукторы, запорные вентили. Кислород, его свойства, получение, хранение, транспортировка. Конструкции сварочных горелок. Технология газовой сварки. Кислородно-ацетиленовое пламя, его характеристика. Выбор присадочного материала и способы сварки.			
	В том числе практических и лабораторных занятий	6/0		
	Практическое занятие№18 Получение сварного шва методом дуговой сварки. Типы сварных соединений»	4/0		Уд 1; Уо 1.01
	Практическое занятие №19 Получение сварного шва методом газовой сварки	2/0		
Промежуточная аттестация		18/0		
ИТОГО		82/4		

2.3 Перечень практических и лабораторных занятий

Номенклатура практических занятий должна обеспечивать освоение названных в разделе 1.2 рабочей программы умений.

Темы лабораторных и практических занятий	Содержание	Специализированное оборудование, технические средства, программное обеспечение
Раздел 1 Технологические процессы производства продукции отрасли		
Практические занятия		
Практическое занятие №1 Составление и расчет материального баланса металлургического производства.	Формирование умений составлять и рассчитывать материальный баланс металлургического производства	Методические указания
Практическое занятие №2 Выполнение заданий по изучению устройства и работы коксовой батареи	Формирование знаний устройства и работы коксовой батареи	Методические указания
Практическое занятие №3 Выполнение заданий по изучению устройства и работы агломерационной машины	Формирование знаний и работы агломерационной машины	Методические указания
Практическое занятие №4 Сравнительная характеристика железных руд	Формирование умений составлять сравнительную характеристику железных руд	Методические указания
Практическое занятие №5 Разработка технологии получения кокса	Формирование умений разработки технологии получения кокса	Методические указания
Практическое занятие №6 Выполнение заданий по изучению устройства и работы доменной печи	Формирование знаний по изучению и устройству доменной печи	Методические указания
Практическое занятие 7 Просмотр видеофильма «Производство чугуна в доменной печи»« (экскурсия в доменный цех). Технико-экономические показатели работы доменных печей: коэффициент использования полезного объема печи, удельный расход кокса, железорудных материалов, флюсов, дутья, электроэнергии на одну тонну чугуна: себестоимость чугуна.	Формирование умений рассчитывать технико-экономические показатели доменной печи	Методические указания
Практическое занятие №8 Просмотр видеофильма «Современное конвертерное производство стали» и проектирование операций технологического процесса получения стали в кислородно-конвертерном цехе	Формирование умений проектировать операции технологического процесса получения стали в кислородно-конвертерном производстве	Методические указания
Практическое занятие №9 Разработка технологии получения стали в условиях ККЦ ПАО ММК	Формирование знаний технологии получения стали в условиях ККЦ	Методические указания
Практическое занятие №10 Изучение устройства	Формирование знаний устройства мартеновской	Методические указания

мартеновской печи в условиях аудитории	печи	
Практическое занятие №11 Выполнение заданий по изучению устройства электродуговой печи	Формирование знаний по изучению устройства электродуговой печи	Методические указания
Практическое занятие №12 Изучение оборудования разливки стали	Формирование знаний по изучению оборудования разливки стали	
РАЗДЕЛ 2 ТЕХНОЛОГИЧЕСКИЕ ПРОЦЕССЫ ПОДГОТОВКИ ТИПОВЫХ ДЕТАЛЕЙ И УЗЛОВ МАШИН		
Практические занятия		
Практическое занятие №13 Составить маршрут технологии получения отливок	Формирование умений составлять маршрут технологии получения отливок	Методические указания
Практическая работа №14 Изготовление отливок в песчано-глинистых формах	Формирование умений изготовления отливок в песчано-глинистых формах	Методические указания
Практическое занятие №15. Составление аналитической таблицы способов ОМД.	Формирование умений анализировать способы ОМД	Методические указания
Практическое занятие №16 Изучение оборудования прокатного стана в условиях учебной аудитории	Формирование знаний оборудования прокатного стана	Методические указания
Практическое занятие №17 Построение технологических схем изготовления изделий разными методами ОМД	Формирование умений построения технологических схем, изготовления изделий разными методами ОМД	Методические указания
Практическое занятие№18 Получение сварного шва методом дуговой сварки. Типы сварных соединений»	Формирование умений получения сварного шва методом дуговой сварки	Методические указания
Практическое занятие №19 Получение сварного шва методом газовой сварки	Формирование умений получения сварного шва методом газовой сварки	Методические указания

3. УСЛОВИЯ РЕАЛИЗАЦИИ УЧЕБНОЙ ДИСЦИПЛИНЫ

3.1 Материально-техническое обеспечение

Для реализации программы учебной дисциплины предусмотрены следующие специальные помещения:
Кабинет «Металлография и основы металлургического производства им. Д.К. Чернова», оснащенный в соответствии с приложением 3 образовательной программы.

Помещение для воспитательной работы, оснащенное в соответствии с приложением 3 образовательной программы.

Компьютерный класс, оснащенный в соответствии с приложением 3 образовательной программы.

3.2 Учебно-методическое и информационное обеспечение реализации программы

Основные источники:

1. Андреева, Н. А. Технологическое оборудование для технического обслуживания и ремонта : учебное пособие / Н. А. Андреева, А. В. Кудреватых, А. С. Ащеулов. — Кемерово : КузГТУ имени Т.Ф. Горбачева, 2022. — 129 с. — ISBN 978-5-00137-226-4. — Текст : электронный // Лань : электронно-библиотечная система. — URL: https://e.lanbook.com/book/193886. — Режим доступа: для авториз. пользователей.
2. Основы металлургического производства : учебник для вузов / В. А. Бигеев, К. Н. Вдовин, В. М. Колокольцев [и др.]. — 5-е изд., стер. — Санкт-Петербург : Лань, 2024. — 616 с. — ISBN 978-5-507-47607-7. — Текст : электронный // Лань : электронно-библиотечная система. — URL: https://e.lanbook.com/book/397271. — Режим доступа: для авториз. пользователей.

Дополнительные источники:

1. Андреева, Н. А. Технологическое оборудование для технического обслуживания и ремонта : учебное пособие / Н. А. Андреева, А. В. Кудреватых, А. С. Ащеулов. — Кемерово : КузГТУ имени Т.Ф. Горбачева, 2022. — 129 с. — ISBN 978-5-00137-226-4. — Текст : электронный // Лань : электронно-библиотечная система. — URL: https://e.lanbook.com/book/193886. — Режим доступа: для авториз. пользователей.

2. Гетьман, А. А. Материаловедение. Технология конструкционных материалов / А. А. Гетьман. — Санкт-Петербург : Лань, 2023. — 492 с. — ISBN 978-5-507-45200-2. — Текст : электронный // Лань : электронно-библиотечная система. — URL: https://e.lanbook.com/book/292859. — Режим доступа: для авториз. пользователей.

4 КОНТРОЛЬ И ОЦЕНКА РЕЗУЛЬТАТОВ ОСВОЕНИЯ УЧЕБНОЙ ДИСЦИПЛИНЫ

Контроль и оценка результатов освоения дисциплины осуществляется преподавателем в процессе текущего контроля и промежуточной аттестации.

4.1 Текущий контроль

№	Контролируемые разделы (темы) учебной дисциплины	Контролируемые результаты	Наименование оценочного средства	Критерии оценки
1	Раздел 1. Технологические процессы производства продукции отрасли. Тема 1.1. Сырые материалы для производства чугуна	ПК 1.2, ПК 1.3 ОК 01, ОК 02, ОК 04	устный опрос,	100% выполнение-отлично, 85% хорошо, в остальных случаях – удовлетворительно, задание не выполнено-неудовлетворительно
2	Тема 1.2. Подготовка материалов к доменной плавке	ПК 1.2, ПК 1.3 ОК 01, ОК 02, ОК 04	устный опрос,	100% выполнение-отлично, 85% хорошо, в остальных случаях – удовлетворительно, задание не выполнено-неудовлетворительно
3	Тема 1.3. Доменная печь и еѐ вспомогательное оборудование	ПК 1.2, ПК 1.3 ОК 01, ОК 02, ОК 04	презентация проектов	100% выполнение-отлично, 85% хорошо, в остальных случаях – удовлетворительно, задание не выполнено-неудовлетворительно
4	Тема 1.4. Доменный процесс и продукты доменного производства. Технико-экономические показатели доменной плавки	ПК 1.2, ПК 1.3 ОК 01, ОК 02, ОК 04	оценка результатов практических работ, презентация проектов	100% выполнение-отлично, 85% хорошо, в остальных случаях – удовлетворительно, задание не выполнено-неудовлетворительно
5	Тема 1.5.Основы сталеплавильного процесса Технология получения стали в конверторе	ПК 1.2, ПК 1.3 ОК 01, ОК 02, ОК 04	контрольное тестирование	100% выполнение-отлично, 85% хорошо, в остальных случаях – удовлетворительно, задание не выполнено-неудовлетворительно
6	Тема 1.6. Технология получения стали в	ПК 1.2, ПК 1.3 ОК 01, ОК 02, ОК 04	презентация проектов	100% выполнение-отлично, 85% хорошо, в остальных

	мартеновских печах			случаях – удовлетворительно, задание не выполнено-неудовлетворительно
7	Тема 1.7. Технология получения стали в электрических печах	ПК 1.2, ПК 1.3 ОК 01, ОК 02, ОК 04	презентация проектов , контрольная работа	100% выполнение-отлично, 85% хорошо, в остальных случаях – удовлетворительно, задание не выполнено-неудовлетворительно
8	Тема 1.8. Технология разливки стали	ПК 1.2, ПК 1.3 ОК 01, ОК 02, ОК 04	оценка результатов самостоятельной работы;	100% выполнение-отлично, 85% хорошо, в остальных случаях – удовлетворительно, задание не выполнено-неудовлетворительно
9	Раздел 2. Технологические процессы подготовки типовых деталей и узлов машин Тема 2.1.Технологические процессы изготовления литых отливок	ПК 1.2, ПК 1.3 ОК 01, ОК 02, ОК 04	оценка результатов самостоятельной работы; оценка отчета по выполнению лабораторной работы	100% выполнение-отлично, 85% хорошо, в остальных случаях – удовлетворительно, задание не выполнено-неудовлетворительно
10	Тема2.2 Технологические процессы обработки Металлов давлением	ПК 1.2, ПК 1.3 ОК 01, ОК 02, ОК 04	оценка результатов практических работ, анализ составленных схем	100% выполнение-отлично, 85% хорошо, в остальных случаях – удовлетворительно, задание не выполнено-неудовлетворительно
11	Тема 2.3Технология получения готовой продукции методом сварки	ПК 1.2, ПК 1.3 ОК 01, ОК 02, ОК 04	оценка отчета по выполнению лабораторной работы, диктант	100% выполнение-отлично, 85% хорошо, в остальных случаях – удовлетворительно, задание не выполнено-неудовлетворительно

4.2 Промежуточная аттестация

Промежуточная аттестация обучающихся осуществляется по завершении изучения дисциплины и позволяет определить качество и уровень ее освоения.

Форма промежуточной аттестации по дисциплине *«Основы металлургического производства»* -экзамен.

Результаты обучения	**Оценочные средства для промежуточной аттестации**
ПК 1.2, ПК 1.3 ОК 01, ОК 02, ОК 04	**Теоретические вопросы по содержанию курса** 1. Виды железных руд. Магнитный железняк, красный железняк. Характеристика и месторождение 2. Подготовка руд к плавке. 3. Сырые материалы для производства чугуна. 4. Агломерация железных руд. 5. Доменный процесс. Периоды доменного процесса 6. Очистка доменного газа. 7. Получение кокса в коксовых батареях. 8. Устройство мартеновской печи. 9. Периоды кислородно-конвертерной плавки 10. Технология получения агломерата. 11. Внепечная обработка стали. 12. Индукционные печи. Преимущества и недостатки 13. Устройство и принцип действия дуговой электрической печи. 14. Сущность конвертерного производства стали. 15. Разливка стали. Разливочное оборудование. Способы разливки. 16.Окускование железных руд. Агломерация, производство окатышей. 17. Мартеновский способ получения стали. Достоинства и недостатки. 18. Технология получения стали кислородно-конвертерным способом. 19. Схема технологии законченного металлургического цикла. 20. Устройство и принцип работы коксовой батареи. 21. Основное и вспомогательное оборудование прокатных цехов. 22. Металлургия стали. Определения, классификация, способы производства. 23. Прокатка металла, виды прокатки. 24. Характеристика способов ОМД. 25.Литейное производство. Основные понятия и определения. 26. Элементы литейной формы. Модели, стержни, литниковая система.. 27. Виды литья. Специальные типы литья. 28. Классификация способов сварки. 29. Устройство кислородного конвертера.

	Периоды плавки. 30. Строение стальных слитков 31.Сущность плавки в электродуговых печах, преимущества и недостатки. 32. Устройство и принцип действия индукционной электрической печи. 33. Классификация прокатных станов. 34. Понятие волочения. Процесс волочения. Волочильное оборудование 35. Теоретические основы ОМД. Понятие о пластической и упругой деформации. Виды продукции прокатного производства. 36. Свойства литейных сплавов. (Жидкотекучесть, усадка, ликвация). 37. Машинная и ручная формовка. Достоинства и недостатки. 38. Дефекты сварных соединений. 39. Характеристика формовочных смесей. 40. Топливо, виды топлива. Требования к топливу. **Типовые практические задания** Выполнить практическое задание: 1. Составить технологическую схему получения чугуна 2. Составить схему очистки доменного газа 3. Зарисовать профиль доменной печи с указанием всех частей ее конструкции

Критерии оценки *экзамена*

- «Отлично» - теоретическое содержание курса освоено полностью, без пробелов, умения сформированы, все предусмотренные программой учебные задания выполнены, качество их выполнения оценено высоко.
- «Хорошо» - теоретическое содержание курса освоено полностью, без пробелов, некоторые умения сформированы недостаточно, все предусмотренные программой учебные задания выполнены, некоторые виды заданий выполнены с ошибками.
- «Удовлетворительно» - теоретическое содержание курса освоено частично, но пробелы не носят существенного характера, необходимые умения работы с освоенным материалом в основном сформированы, большинство предусмотренных программой обучения учебных заданий выполнено, некоторые из выполненных заданий содержат ошибки.
- «Неудовлетворительно» - теоретическое содержание курса не освоено, необходимые умения не сформированы, выполненные учебные задания содержат грубые ошибки.

Приложение 1

ОБРАЗОВАТЕЛЬНЫЕ ТЕХНОЛОГИИ, ВКЛЮЧАЯ АКТИВНЫЕ И ИНТЕРАКТИВНЫЕ МЕТОДЫ ОБУЧЕНИЯ

№ п/п	Название образовательной технологии (с указанием автора) / активные и интерактивные методы обучения	Цель использования образовательной технологии	Планируемый результат использования образовательной технологии	Описание порядка использования (алгоритм применения) технологии в практической профессиональной деятельности
1.	Информационно-коммуникационная технология (М.В.Моисеева. Е.С.Полат. М.В.Бухаркина))	Повышение качества образования через активное внедрение в воспитательно-образовательный процессе информационных технологий	При использовании презентации снижается затруднения восприятия новой информации	На протяжении урока: использование презентации с подготовленным материалом для визуализации и удобства восприятия новой информации
2	Технология проблемного обучения (Дж.Дьюи, И.Лернер	Создание проблемных ситуаций, а также активную самостоятельную деятельность учащихся по их разрешению, в результате чего происходит творческое овладение профессиональными знаниями, навыками, умениями, развитие мыслительных способностей, формирование способности самостоятельно усваивать любые понятия и действия.	Сформированы навыки выдвижения и отстаивания собственной точки зрения (гипотезы) на решение проблемы. Выработаны способности к исследовательским методам (анализ, моделирование, наблюдение и эксперимент, лабораторные исследования). Сформированы умения применять знания в новой ситуации - решение учебной проблемы.	Этапы: - постановка проблемного вопроса; - проблемное задание и создание проблемной ситуации; - осознание сущности проблемы; - выдвижение гипотиз по решению проблемы (поиск решений проблемы); - доказательство или опровержение высказанного в гипотезе предложения (обоснование выбранного варианта решения проблемы); - проверка

				правильности решения проблемы; - выводы по решению проблемы
3	Здоровье сберегающие технологии	Обеспечить обучающимся возможность сохранения здоровья за период обучения в образовательном учреждении, сформировать у него необходимые для этого знания, научить использовать полученные знания в современной жизни. Данные технологии направлены на укрепление, сохранение, а также формирование здоровья обучающихся	Физкультминутки способствуют повышению внимания, активности учащиеся на последующем этапе урока.	Физиологически обоснованным временем для проведения физкультминутки являются 30-40-я минуты урока; длительность физкультминуток составляет 1-5 мин. Каждая физ-культминутка включает комплекс из 3-4 специально подобранных упражнений, повторяемых 4-6 раз

Приложение 2.34 к ОПОП-П по специальности 15.02.03 Монтаж, техническое обслуживание и ремонт гидравлического и пневматического оборудования (по отраслям)

Министерство науки и высшего образования Российской Федерации

Федеральное государственное бюджетное образовательное учреждение
высшего образования
«Магнитогорский государственный технический университет
им. Г. И. Носова»
Многопрофильный колледж

РАБОЧАЯ ПРОГРАММА УЧЕБНОЙ ДИСЦИПЛИНЫ
ОП.13 ТЕХНОЛОГИЧЕСКОЕ ОБОРУДОВАНИЕ МЕТАЛЛУРГИЧЕСКОГО ПРОИЗВОДСТВА
«Общепрофессиональный цикл»
программы подготовки специалистов среднего звена
специальности 15.02.03 Монтаж, техническое обслуживание и ремонт гидравлического и пневматического оборудования (по отраслям)

Квалификация: Техник-механик

Форма обучения
очная на базе основного общего образования

Рабочая программа общепрофессионального цикла «Технологическое оборудование металлургического производства» разработана на основе: ФГОС по специальности среднего профессионального образования 15.02.03 Монтаж, техническое обслуживание и ремонт гидравлического и пневматического оборудования (по отраслям), утвержденного приказом Министерства просвещения Российской Федерации от «30» ноября 2023г. №908

Организация-разработчик: Многопрофильный колледж ФГБОУ ВО «Магнитогорский государственный технический университет им. Г. И. Носова»

Разработчик (и):
преподаватель образовательно-производственного центра (кластера)
Многопрофильного колледжа ФГБОУ ВО «МГТУ им. Г.И. Носова»
Константин Георгиевич Пащенко

ОДОБРЕНО
Предметно-цикловой комиссией
«Механического, гидравлического
оборудования и автоматизации»
Председатель О.В. Коровченко
Протокол № 5 от «22» января 2025г.

Методической комиссией МпК

Протокол № 3 от «19» февраля 2025г.

СОДЕРЖАНИЕ

1 ОБЩАЯ ХАРАКТЕРИСТИКА РАБОЧЕЙ ПРОГРАММЫ УЧЕБНОЙ ДИСЦИПЛИНЫ... 1276
1.1 Цель и место дисциплины в структуре образовательной программы 1276
1.2 Перечень планируемых результатов освоения дисциплины..... 1276
1.3 Обоснование часов учебной дисциплины в рамках вариативной части 1277
2 СТРУКТУРА И СОДЕРЖАНИЕ УЧЕБНОЙ ДИСЦИПЛИНЫ 1278
2.1 Трудоемкость освоения дисциплины..... 1278
2.2 Тематический план и содержание учебной дисциплины 1279
2.3 Перечень практических и лабораторных занятий 1286
3 УСЛОВИЯ РЕАЛИЗАЦИИ УЧЕБНОЙ ДИСЦИПЛИНЫ 1288
3.1 Материально-техническое обеспечение 1288
3.2 Учебно-методическое и информационное обеспечение реализации программы 1288
4 КОНТРОЛЬ И ОЦЕНКА РЕЗУЛЬТАТОВ ОСВОЕНИЯ УЧЕБНОЙ ДИСЦИПЛИНЫ 1289
4.1 Текущий контроль 1289
4.2 Промежуточная аттестация 1289
Приложение 1 1293
ОБРАЗОВАТЕЛЬНЫЕ ТЕХНОЛОГИИ..... 1293

1 ОБЩАЯ ХАРАКТЕРИСТИКА РАБОЧЕЙ ПРОГРАММЫ УЧЕБНОЙ ДИСЦИПЛИНЫ

1.1 Цель и место дисциплины в структуре образовательной программы

Рабочая программа учебной дисциплины «Технологическое оборудование металлургического производства» является частью программы подготовки специалистов среднего звена по 15.02.03 Монтаж, техническое обслуживание и ремонт гидравлического и пневматического оборудования (по отраслям). Рабочая программа составлена для очной формы обучения.

Цель дисциплины: формирование знаний и умений по устройству и конструктивным особенностям элементов промышленного оборудования; видам, устройству и назначению технологического оборудования отрасли; определять основные технические параметры промышленного оборудования.

Дисциплина «Технологическое оборудование металлургического производства» включена в вариативную часть общепрофессионального цикла образовательной программы, формируемой под запрос предприятия партнера ООО "Механоремонтный комплекс".

1.2 Перечень планируемых результатов освоения дисциплины

Содержание дисциплины ориентировано на подготовку обучающихся к освоению видов деятельности программы подготовки специалистов среднего звена по специальности и овладению следующими профессиональными и общими компетенциями:

ПК 2.1 Производить диагностику состояния гидравлических и пневматических устройств и систем;

ОК 01 Выбирать способы решения задач профессиональной деятельности применительно к различным контекстам;

ОК 02 Использовать современные средства поиска, анализа и интерпретации информации и информационные технологии для выполнения задач профессиональной деятельности;

ОК 09 Пользоваться профессиональной документацией на государственном и иностранном языках.

Результаты освоения дисциплины соотносятся с планируемыми результатами освоения образовательной программы, представленной в разделе 4 ППССЗ.

Требования к результатам освоения дисциплины

Индекс и наименование ПК, ОК	Результаты освоения	
	Умеет	Знает
ПК 2.1Производить диагностику состояния гидравлических и пневматических устройств и систем	Уд 1 читать чертежи; Уд 2 определять основные технические параметры промышленного оборудования	Зд 1 Устройство и конструктивные особенности элементов промышленного оборудования Зд 2 Виды, устройство и назначение технологического оборудования отрасли
ОК 01 Выбирать способы решения задач профессиональной деятельности применительно к различным контекстам задачи	Уо 01.01 распознавать задачу и/или проблему в профессиональном и/или социальном контексте;	Зо 01.01 актуальный профессиональный и социальный контекст, в котором приходится работать и жить;
ОК 02 Использовать современные средства поиска, анализа и интерпретации информации и	Уо 02.01 определять задачи для поиска информации;	Зо 02.01 номенклатуру информационных источников, применяемых в профессиональной

информационные технологии для выполнения задач профессиональной деятельности;		деятельности;
ОК 09 Пользоваться профессиональной документацией на государственном и иностранном языках	Уо 09.05 читать, понимать и находить необходимые технические данные и инструкции в руководствах в любом доступном формате;	Зо 09.05 типы и назначение технической документации, включая руководства и рисунки в любом доступном формате

1.3 Обоснование часов учебной дисциплины в рамках вариативной части

Дополнительные профессиональные компетенции	Дополнительные знания, умения, навыки	Номер и наименование темы	Объем часов	Обоснование включения в рабочую программу
-	Уд 1; Уд 2; Зд 1; Зд 2;	Раздел 1. Технологическое оборудование для хранения и подготовки шихтовых материалов к доменной плавке.	53	Дисциплина разработана по заказу работодателя ООО «Механоремонтный комплекс» и ориентирована на подготовку специалистов, обладающих необходимыми знаниями и умениями для успешного проектирования, обслуживания и совершенствования оборудования, используемого на предприятиях металлургической отрасли.
-	Уд 1; Уд 2; Зд 1; Зд 2;	Раздел 2. Технологическое оборудование доменных цехов	12	
-	Уд 1; Уд 2; Зд 1; Зд 2;	Раздел 3. Технологическое оборудование сталеплавильных цехов	14	
-	Уд 1; Уд 2; Зд 1; Зд 2;	Раздел 4. Технологическое оборудование прокатных цехов	42	
Всего академических часов учебной дисциплины в рамках вариативной части			121	

2 СТРУКТУРА И СОДЕРЖАНИЕ УЧЕБНОЙ ДИСЦИПЛИНЫ

2.1 Трудоемкость освоения дисциплины

Наименование составных частей дисциплины	**Объем в часах**	**в т.ч. в форме практической подготовки**
теоретические занятия (лекции, уроки)	41	
практические занятия	74	10
лабораторные занятия	не предусмотрено	0
курсовая работа (проект)	не предусмотрено	0
самостоятельная работа	не предусмотрено	0
промежуточная аттестация	6	0
Форма промежуточной аттестации– *экзамен*		

2.2 Тематический план и содержание учебной дисциплины

Наименование разделов и тем учебной дисциплины	Содержание, лабораторные работы и в том числе практических/лабораторных занятий, самостоятельная учебная работа обучающихся	Объем, акад. ч / в том числе в форме практической подготовки, акад.ч.	Код ПК, ОК	Коды осваиваемых элементов компетенций
1	**2**	**3**		**4**
Раздел 1. Технологическое оборудование для хранения и подготовки шихтовых материалов к доменной плавке.		**66/44**		
Тема 1.1. Общие сведения о типовом технологическом оборудовании	**Содержание**	**4/0**	ПК 2.1 ОК 01 ОК 02 ОК 09	Зд 1; Зд 2; Зо 01.01; Зо 02.01;
	1 **Структура и типы металлургических предприятий.** Структура металлургического предприятия. Основные и вспомогательные производства. Номенклатура выпускаемой продукции.			
	2 **Требования к технологическому оборудованию.** Общие сведения о технологическом оборудовании. Номенклатура действующего оборудования металлургического производства. Основные элементы кинематических схем оборудования.			
Тема 1.2. Машины складов металлургического сырья	**Содержание**	**24/16**	ПК 2.1 ОК 01 ОК 02 ОК 09	Уд 1;Уд 2; Зд 1; Зд 2; Уо 01.01;Зо 01.01; Уо 02.01;Зо 02.01; Уо 09.05.
	1 **Механизированные склады** Классификация, назначение, устройство складов металлургического сырья, номенклатура действующего оборудования. Нормы допустимых нагрузок оборудования в процессе эксплуатации.	6/0		
	2 **Вагоноопракидыватели** Классификация, назначение, область применения, устройство принцип работы вагоноопракидывателей; их технические характеристики и технические возможности.			
	3 **Краны грузоподъемные. Перегрузочные грейферные краны** Классификация, назначение, область применения, устройство принцип работы перегрузочных кранов; их технические характеристики			
	В том числе практических занятий	16/16		
	Практическое занятие №1. Методика расчета механизма кантования ротора стационарного роторного вагоноопрокидывателя. Чтение технических чертежей	8/0	ПК 2.1 ОК 01	

	Практическое занятие №2. Расчет и подбор электродвигателя механизма передвижения тележки грейферного крана. Чтение технических чертежей		8/0	ОК 02 ОК 09	
Тема 1.3. Оборудование фабрик производства агломерата и окатышей	**Содержание**		38/28	ПК 2.1 ОК 01 ОК 02 ОК 09	Уд 1;Уд 2; Зд 1; Зд 2; Уо 01.01;Зо 01.01; Уо 02.01;Зо 02.01; Уо 09.05.
	1	**Структура и технологический процесс аглофабрик.** Схема и состав оборудования для производства агломерата. Нормы допустимых нагрузок оборудования в процессе эксплуатации.	7/0		
	2	**Оборудование для дробления, измельчения материалов.** Классификация, назначение, область применения, устройство, принцип работы дробилок и мельниц, их технические характеристики и технические возможности.			
	3	**Смесители и окомкователи шихты.** Назначение, область применения, устройство, принцип работы барабанных смесителей и окомкователей, их технические характеристики и возможности.			
	4	**Конвейерные агломерационные машины.** Назначение, область применения, устройство, принцип работы конвейерной агломашины, ее технические характеристики. Узлы и механизмы агломашины и их нормы допустимых нагрузок при эксплуатации.			
	5	**Контрольная работа 1**	1/0		
	В том числе практических занятий		**28/28**		
	Практическое занятие №3. Расчет щековых дробилок. Чтение технических чертежей.		8/8	ПК 2.1 ОК 01 ОК 02 ОК 09	
	Практическое занятие №4. Расчет конусных дробилок		4/4		
	Практическое занятие №5. Расчёт мощности привода барабанного смесителя (окомкователя). Чтение технических чертежей		8/8		
	Практическое занятие №6. Расчет мощности привода агломашины. Чтение технических чертежей		8/8		
Раздел 2. Технологическое оборудование доменных цехов			**18/4**		
Тема 2.1. Оборудование для подачи шихтовых материалов к доменному подъемнику	**Содержание**		**8/4**	ПК 2.1 ОК 01 ОК 02 ОК 09	Зд 1; Зд 2; Зо 01.01; Зо 02.01;
	1	**Оборудование для подачи шихтовых материалов к доменному приемнику.** Современные системы подачи шихтовых материалов к доменному приемнику, их техническая характеристика, сравнительный анализ. Нормы допустимых нагрузок в процессе эксплуатации оборудования.	2/0		
	2	**Бункерные эстакады.** Назначение, устройство бункерных эстакад, принцип работы оборудования и			

		его технические характеристики и нормы допустимых нагрузок в процессе эксплуатации оборудования.			
	3	**Перегрузочные вагоны.** Назначение, область применения перегрузочных вагонов, принцип работы, технические характеристики и нормы допустимых нагрузок в процессе эксплуатации.			
	4	**Вагон-весы** Назначение, устройство, принцип работы вагон-весов и их технические характеристики и технологические возможности			
	В том числе практических занятий		**4/4**		Уд 1;Уд 2; Уо 01.01; Уо 02.01; Уо 09.05.
	Практическое занятие № 7. Составление кинематических схем привода механизмов вагон-весов и перегрузочного вагона.		4/4	ПК 2.1 ОК 01 ОК 02 ОК 09	
Тема 2.2. Оборудование для подачи шихтовых материалов к загрузочному устройству	**Содержание**		**4/0**	ПК 2.1 ОК 01 ОК 02 ОК 09	Зд 1; Зд 2; Зо 01.01; Зо 02.01;
	1	**Подача шихты к загрузочному устройству доменной печи.** Способы подачи шихтовых материалов к загрузочному устройству доменной печи и технико-экономические показатели. Нормы допустимых нагрузок в процессе эксплуатации оборудования.	4/0		
	2	**Скиповый подъемник.** Общее устройство скипового подъемника, область применения, принцип работы, характеристика узлов и устройств приемника.			
	3	**Скиповые лебедки.** Назначение, устройство, принцип работы скиповых лебедок, конструктивное исполнение узлов, технические характеристики.			
Тема 2.3. Оборудование литейных дворов	**Содержание**		**4/0**	ПК 2.1 ОК 01 ОК 02 ОК 09	Зд 1; Зд 2; Зо 01.01; Зо 02.01;
	Литейные дворы Обзор оборудования литейных дворов доменных печей. Нормы допустимых нагрузок в процессе эксплуатации оборудования.		4/0		
	Машины для вскрытия чугунной летки доменной печи. Назначение, область применения, устройство, принцип работы машин для вскрытия чугунной летки, ее технические характеристики и технические возможности. Нормы допустимых нагрузок в процессе эксплуатации этих машин.				
	Машины для заделки чугунной летки доменной печи. Назначение, область применения, устройство, принцип работы электропушки, ее				

	технические характеристики и технические возможности. Нормы допустимых нагрузок в процессе эксплуатации электропушки.				
	Желоба литейных дворов. Назначение, типы, область применения устройств, принцип работы желобов литейных дворов.				
Тема 2.4. Оборудование для уборки и переработки продуктов плавки	**Содержание**		**2/0**	ПК 2.1 ОК 01 ОК 02 ОК 09	Уд 1;Уд 2; Зд 1; Зд 2; Уо 01.01;Зо 01.01; Уо 02.01;Зо 02.01; Уо 02.05;Уо 09.05.
	1	**Чугуновозы.** Назначение, область применения, типы, устройство, принцип работы чугуновозов, их технические характеристики и технические возможности.	1/0		
	2	**Шлаковозы.** Назначение, область применения, типы, устройство, принцип работы шлаковозов, их технические характеристики.			
	3	**Контрольная работа 2**	1/0		
Раздел 3. Технологическое оборудование сталеплавильных цехов			**14/4**		
Тема 3.1. Кислородные конвертеры	**Содержание**		**4/0**		
	1	**Конструкция кислородных конверторов и механизмов их поворота.** Конструкция кислородных конверторов, их технические характеристики и технические возможности конструктивных узлов конверторов.	2/0	ПК 2.1 ОК 01 ОК 02 ОК 09	Зд 1; Зд 2; Зо 01.01; Зо 02.01;
	2	**Приводы конверторов.** Типы приводов конверторов: классификация, область применения, принцип работы и технические характеристики.			
Тема 3.2. Машины для подачи кислорода в конвертер	**Содержание**		**2/0**	ПК 2.1 ОК 01 ОК 02 ОК 09	Зд 1; Зд 2; Зо 01.01; Зо 02.01;
	1	**Технологическое оборудование для подачи кислорода в конвертер.** Общая характеристика машин для подачи кислорода в конвертер. Кислородные фурмы: назначение, устройство, принцип работы, технические характеристики.	2/0		
	2	**Конструкция машин для подачи кислорода в конвертер.** Типы машин для подачи кислорода в конвертер. Устройство, принцип работы, конструктивные особенности и технические характеристики передвижной машины для подачи кислорода в конвертер.			
Тема 3.3. Технологическое оборудование для разливки стали	**Содержание**		**2/0**	ПК 2.1 ОК 01 ОК 02 ОК 09	Зд 1; Зд 2; Зо 01.01; Зо 02.01;
	1	**Разливочные краны.** Назначение, устройство, область применения, принцип работы, технические характеристики разливочного крана грузоподъемностью 450-100/20т.	2/0		
	2	**Машины непрерывного литья заготовок.** Типы, назначение, общее устройство, конструктивные особенности узлов,			

		принцип работы оборудования МНЛЗ радиального типа.			
Тема 3.4. Технологическое оборудование электросталеплавильных цехов	**Содержание**		**6/4**	ПК 2.1 ОК 01 ОК 02 ОК 09	Уд 1;Уд 2; Зд 1; Зд 2; Уо 01.01;Зо 01.01; Уо 02.01;Зо 02.01; Уо 09.05.
	1	**Конструкция и механизмы дуговых электросталеплавильных печей.** Общее устройство, механизмы, принцип работы и технические характеристики дуговой электропечи	1/0		
	2	**Контрольная работа 3**	1/0		
	В том числе практически занятий		**4/4**		
	Практическое занятие №8. Общее устройство, механизмы, принцип работы и технические характеристики дуговой электропечи ДСП-100. Нормы допустимых нагрузок в процессе эксплуатации		4/4	ПК 2.1 ОК 01 ОК 02 ОК 09	Уд 1;Уд 2; Уо 01.01; Уо 02.01; Уо 09.05.
Раздел 4. Технологическое оборудование прокатных цехов			**52/22**		
Тема 4.1. Технологическое оборудование прокатных клетей	**Содержание**		**10/4**	ПК 2.1 ОК 01 ОК 02 ОК 09	Зд 1; Зд 2; Зо 01.01; Зо 02.01;
	1	**Общие сведения о прокатных станах.** Прокатное производство в структуре металлургического предприятия. Классификация прокатных станов. Классификация прокатных клетей. Нормы допустимых нагрузок в процессе эксплуатации.	4/0		
	2	**Главные линии рабочих клетей.** Типы и назначения, устройство и принцип работы главных линий прокатных клетей.			
Тема 4.2. Детали, узлы и механизмы рабочих клетей прокатных станов	**Содержание**		**16/8**		
	1	**Прокатные валки.** Назначение, область применения, типы, устройство, технические характеристики прокатных валков.	4/0	ПК 2.1 ОК 01 ОК 02	Зд 1; Зд 2; Зо 01.01; Зо 02.01;
	2	**Подшипники прокатных валков.** Назначение, область применения, типы, устройство, технические характеристики и технические возможности подшипников прокатных валков.			
	3	**Механизмы для установки и уравновешивания валков.** Назначение, область применения, типы, устройство, принцип работы, технические характеристики и технические возможности нажимных			

		механизмов и механизмов для уравновешивания валков.			
	4	**Станины рабочих клетей.** Назначение, область применения, типы, устройство, технические характеристики и технические возможности станин различных прокатных станов.			
	В том числе практических/лабораторных занятий		**12/8**		
	Практическое занятие №9. Расчет на прочность прокатных валков		4/4	ПК 2.1 ОК 01 ОК 02 ОК 09	Уд 1;Уд 2; Уо 01.01; Уо 02.01; Уо 09.05.
	Практическое занятие №10 Расчет на прочность станины закрытого типа		4/4		
Тема 4.3. Оборудование для смены рабочих и опорных валков рабочих клетей	**Содержание**		**6/4**		
	1	**Машины и механизмы для смены рабочих и опорных валков рабочих клетей.**Назначение, область применения, типы, устройство, принцип работы, технические характеристики и технические возможности нажимных машин и механизмов для смены рабочих и опорных валков прокатных рабочих клетей.	2/0	ПК 2.1 ОК 01 ОК 02 ОК 09	Зд 1; Зд 2; Зо 01.01; Зо 02.01;
	В том числе практических/лабораторных занятий		**4/4**		
	1	**Практическое занятие №11** Расчет на прочность деталей винтового нажимного механизма	4/4	ПК 2.1 ОК 01 ОК 02 ОК 09	Уд 1;Уд 2; Уо 01.01; Уо 02.01; Уо 09.05.
Тема 4.4. Элементы привода рабочих клетей	**Содержание**		**4/0**	ПК 2.1 ОК 01 ОК 02 ОК 09	Зд 1; Зд 2; Зо 01.01; Зо 02.01;
	1	**Шпиндели.** Назначение, область применения, типы, устройство, принцип работы и технические возможности шпинделей.	4/0		
	2	**Шестеренные клети.** Назначение, область применения, типы, устройство, принцип работы и технические характеристики шестеренных клетей.			
Тема 4.5. Машины и механизмы для перемещения слитков и проката	**Содержание**		**8/6**	ПК 2.1 ОК 01 ОК 02 ОК 09	Зд 1; Зд 2; Зо 01.01; Зо 02.01;
	1	**Слитковозы. Рольганги.** Назначение, область применения, типы, устройство, принцип работы, технические характеристики и технические возможности слитковозов и рольгангов.	2/0		

	В том числе практических/лабораторных занятий		**6/6**		
		Практическое занятие №12 Определение мощности электродвигателя привода рольганга. Чтение технических чертежей	6/6	ПК 2.1 ОК 01 ОК 02 ОК 09	Уд 1;Уд 2; Уо 01.01; Уо 02.01; Уо 09.07.
Тема 4.6. Машины для резки проката на станах	**Содержание**		**4/0**	ПК 2.1 ОК 01 ОК 02 ОК 09	Зд 1; Зд 2; Зо 01.01; Зо 02.01;
	1	**Ножницы и пилы.** Назначение, область применения, типы, устройство, принцип работы, технические характеристики ножниц и пил прокатных станов.	4/0		
Тема 4.7. Вспомогательное технологическое оборудование прокатных цехов	**Содержание**		4/0	ПК 2.1 ОК 1 ОК 2 ОК 09	Уд 1;Уд 2; Зд 1; Зд 2; Уо 01.01;Зо 01.01; Уо 02.01;Зо 02.01; Уо 09.05.
	1	**Правильные машины и прессы.** Назначение, область применения, типы, устройство, принцип работы, технические характеристики и технические возможности листоправильных и сортоправильных машин и прессов.	3/0		
	2	**Моталки и разматыватели.** Назначение, область применения, типы, устройство, принцип работы и технические характеристики моталок и разматывателей.			
	3	**Контрольная работа 4**	1/0		
Промежуточная аттестация - Экзамен			**6/0**		
ИТОГО			**121/10**		

2.3 Перечень практических и лабораторных занятий

Номенклатура практических и лабораторных занятий должна обеспечивать освоение названных в разделе 1.2 рабочей программы умений.

Темы лабораторных и практических занятий	Содержание (краткое описание)	Специализированное оборудование, технические средства, программное обеспечение
Раздел 1 Технологическое оборудование для хранения и подготовки шихтовых материалов к доменной плавке		
Практические занятия		
Практическое занятие №1 Методика расчета механизма кантования ротора стационарного роторного вагоноопрокидывателя. Чтение технических чертежей	Формирование умений расчета основных параметров промышленного оборудования, составления кинематической схемы привода и чтения технических чертежей	Не предусмотрено
Практическое занятие №2 Расчет и подбор электродвигателя механизма передвижения тележки грейферного крана. Чтение технических чертежей	Формирование умений расчета основных параметров промышленного оборудования, составления кинематической схемы привода и чтения технических чертежей	Не предусмотрено
Практическое занятие №3. Расчет щековых дробилок. Чтение технических чертежей.	Формирование умений расчета основных параметров промышленного оборудования, составления кинематической схемы привода и чтения технических чертежей	Не предусмотрено
Практическое занятие №4. Расчет конусных дробилок	Формирование умений расчета основных параметров промышленного оборудования, составления кинематической схемы привода.	Не предусмотрено
Практическое занятие №5. Расчёт мощности привода барабанного смесителя (окомкователя). Чтение технических чертежей	Формирование умений расчета основных параметров промышленного оборудования, составления кинематической схемы привода и чтения технических чертежей	Не предусмотрено
Практическое занятие №6. Расчет мощности привода агломашины. Чтение технических чертежей	Формирование умений расчета основных параметров промышленного оборудования, составления кинематической схемы привода и чтения технических чертежей	Не предусмотрено
Раздел 2 Технологическое оборудование доменных цехов		
Практическое занятие		
Практическое занятие № 7. Составление	Формирование умений составления	Не предусмотрено

кинематических схем привода механизмов вагон-весов и перегрузочного вагона.	кинематических схем	
Раздел 3 Технологическое оборудование сталеплавильных цехов		
Практические занятия		
Практическое занятие №8. Общее устройство, механизмы, принцип работы и технические характеристики дуговой электропечи ДСП-100. Нормы допустимых нагрузок в процессе эксплуатации	Формирование умений расчета основных параметров промышленного оборудования, составления кинематической схемы привода и чтения технических чертежей	Не предусмотрено
Раздел 4 Технологическое оборудование прокатных цехов		
Практические занятия		
В том числе практических/лабораторных занятий		
Практическое занятие №9. Расчет на прочность прокатных валков	Формирование умений расчета основных параметров промышленного оборудования	Не предусмотрено
Практическое занятие №10 Расчет на прочность станины закрытого типа	Формирование умений расчета основных параметров промышленного оборудования	Не предусмотрено
Практическое занятие №11 Расчет на прочность деталей винтового нажимного механизма	Формирование умений расчета основных параметров промышленного оборудования, составление кинематической схемы привода нажимного механизма	Не предусмотрено
Практическое занятие №12 Определение мощности электродвигателя привода рольганга. Чтение технических чертежей	Формирование умений расчета основных параметров промышленного оборудования, составления кинематической схемы привода и чтения технических чертежей	Не предусмотрено

3 УСЛОВИЯ РЕАЛИЗАЦИИ УЧЕБНОЙ ДИСЦИПЛИНЫ

3.1 Материально-техническое обеспечение

Для реализации программы учебной дисциплины предусмотрены следующие специальные помещения и оснащение:

Для реализации программы учебной дисциплины предусмотрены следующие специальные помещения:

Кабинет технологического оборудования, оснащенный в соответствии с приложением 3 образовательной программы.

Лаборатория металлографии и основ металлургического производства им. Д. К. Чернова, оснащенная в соответствии с приложением 3 образовательной программы.

Помещение для воспитательной работы, оснащенное в соответствии с приложением 3 образовательной программы.

Компьютерный класс, оснащенный в соответствии с приложением 3 образовательной программы.

3.2 Учебно-методическое и информационное обеспечение реализации программы

Основные источники:

1. Проектирование цехов сталеплавильного производства: учебник / К. Н. Вдовин, В. Ф. Мысик, В. В. Точилкин, Н. А. Чиченев. - Москва; Вологда: Инфра-Инженерия, 2021. - 528 с. - ISBN 978-5-9729-0522-5. - Текст: электронный. - URL: https://znanium.com/catalog/product/1833166 . – Режим доступа: по подписке

2. Константинов, И. Л. Основы технологических процессов обработки металлов давлением: учебник / И.Л. Константинов, С.Б. Сидельников. — 2-е изд., стер. — Москва: ИНФРА-М, 2023. — 487 с. — (Среднее профессиональное образование). - ISBN 978-5-16-017926-1. - Текст: электронный. - URL: https://znanium.ru/catalog/product/2046031 – Режим доступа: по подписке

3. Основы металлургического производства : учебник для вузов / В. А. Бигеев, В. М. Колокольцев, В. М. Салганик [и др.]. — 3-е изд., стер. — Санкт-Петербург: Лань, 2021. — 616 с. — ISBN 978-5-8114-8178-1. — Текст : электронный // Лань : электронно-библиотечная система. — URL: https://e.lanbook.com/book/173100 — Режим доступа: для авториз. пользователей

Дополнительные источники:

1. Клим, О. Н. Основы металлургического производства: учебное пособие для среднего профессионального образования / О. Н. Клим. — Москва : Издательство Юрайт, 2022. — 168 с. — (Профессиональное образование). — ISBN 978-5-534-13295-3. — Текст: электронный // Образовательная платформа Юрайт [сайт]. — URL: https://urait.ru/bcode/497428

4 КОНТРОЛЬ И ОЦЕНКА РЕЗУЛЬТАТОВ ОСВОЕНИЯ УЧЕБНОЙ ДИСЦИПЛИНЫ

Контроль и оценка результатов освоения дисциплины осуществляется преподавателем в процессе текущего контроля и промежуточной аттестации.

4.1 Текущий контроль

№	Контролируемые разделы (темы) учебной дисциплины	Контролируемые результаты (индикаторы достижения компетенции)	Наименование оценочного средства	Критерии оценки
1	**Раздел 1. Технологическое оборудование для хранения и подготовки шихтовых материалов к доменной плавке.**	ПК 2.1 ОК 01 ОК 02 ОК 09	Контрольная работа Практическая работа	См. ниже
2	**Раздел 2. Технологическое оборудование доменных цехов**	ПК 2.1 ОК 01 ОК 02 ОК 09	Контрольная работа Практическая работа	См.ниже
3	**Раздел 3. Технологическое оборудование сталеплавильных цехов**	ПК 2.1 ОК 01 ОК 02 ОК 09	Контрольная работа Практическая работа	См.ниже
4	**Раздел 4. Технологическое оборудование прокатных цехов**	ПК 2.1 ОК 01 ОК 02 ОК 09	Контрольная работа Практическая работа	См.ниже

Критерии оценки практического задания:

«5» (отлично): выставляется студенту, если расчетная и графическая части выполнены в полном объеме, решение оформлено с соблюдением установленных правил; студент свободно владеет теоретическим материалом, безошибочно применяет его при решении задач.

«4» (хорошо): выставляется студенту, если при выполнении задания допущены незначительные ошибки, решение оформлено с соблюдением установленных правил; студент свободно владеет теоретическим материалом, безошибочно применяет его при решении задач;

«3» (удовлетворительно): выставляется студенту, если задание выполнено с «грубыми» ошибками, решение оформлено без соблюдения установленных правил ;

«2» (неудовлетворительно): выставляется студенту, если работа не выполнена.

Критерии оценки контрольной работы:

«5» (отлично): заслуживает студент, обнаруживший всестороннее, систематическое и глубокое знание учебно-программного материала, умение свободно выполнять задания, предусмотренные программой.

«4» (хорошо): выставляется студентам, показавшим систематический характер знаний по теме и способным к их самостоятельному пополнению и обновлению в ходе дальнейшей учебной работы и профессиональной деятельности, допустившим незначительные ошибки при выполнении работы.

«3» (удовлетворительно): выставляется студентам, допустившим погрешности в ответе на теоретические вопросы и при выполнении практической части, но обладающим необходимыми знаниями для их устранения под руководством преподавателя.

«2» (не зачтено): выставляется студенту, обнаружившему пробелы в знаниях основного учебно-программного материала, допустившему принципиальные ошибки в выполнении предусмотренных программой заданий.

4.2 Промежуточная аттестация

Промежуточная аттестация обучающихся осуществляется по завершении изучения дисциплины и позволяет определить качество и уровень ее освоения.

Форма промежуточной аттестации по дисциплине «Технологическое оборудование металлургического производства» - экзамен.

Результаты обучения	**Оценочные средства для промежуточной аттестации**
ПК 2.1 ОК 01 ОК 02 ОК 09	По дисциплине предусмотрен экзамен: **Теоретические вопросы:** 1. Структура и типы металлургических предприятий 2. Требования к технологическому оборудованию металлургических цехов 3. Классификация, назначение, устройство складов металлургического сырья 4. Классификация, назначение, область применения, устройство принцип работы вагоноопракидывателей 5. Классификация, назначение, область применения, устройство принцип работы перегрузочных кранов 6. Структура и технологический процесс аглофабрик. 7. Классификация, назначение, область применения, устройство, принцип работы дробилок и мельниц 8. Назначение, область применения, устройство, принцип работы барабанных смесителей и окомкователей 9. Назначение, область применения, устройство, принцип работы конвейерной агломашины, ее технические характеристики 10. Структура и технологический процесс аглофабрик. 11. Классификация, назначение, область применения, устройство, принцип работы дробилок и мельниц 12. Назначение, область применения, устройство, принцип работы барабанных смесителей и окомкователей 13. Назначение, область применения, устройство, принцип работы конвейерной агломашины, ее технические характеристики 14. Современные системы подачи шихтовых материалов к доменному приемнику 15. Назначение, устройство бункерных эстакад 16. Назначение, область применения перегрузочных вагонов 17. Назначение, устройство, принцип работы вагон-весов 18. Конвейерная система подачи шихты, назначение, принцип работы 19. Способы подачи шихтовых материалов к загрузочному устройству доменной печи 20. Общее устройство скипового подъемника, область применения, принцип работы 21. Назначение, устройство, принцип работы скиповых лебедок 22. Литейные дворы 23. Назначение 24. Назначение, область применения, устройство, принцип работы машин для вскрытия и заделки чугунной летки 25. Назначение, типы, область применения устройств, принцип работы желобов литейных дворов 26. Назначение, область применения, типы, устройство, принцип работы чугуновозов и шлаковозов 27. Типы приводов конверторов: классификация, область применения, принцип работы 28. Кислородные фурмы: назначение, устройство, принцип работы, технические характеристики. 29. Назначение, устройство, область применения, принцип работы, технические характеристики разливочного крана 30. Типы, назначение, общее устройство, конструктивные особенности узлов, принцип работы оборудования МНЛЗ 31. Общее устройство, механизмы, принцип работы и технические характеристики дуговой электропечи 32. Прокатное производство в структуре металлургического предприятия. Классификация прокатных станов. Классификация прокатных клетей.

	33. Назначение, область применения, типы, устройство, технические характеристики прокатных валков 34. Назначение, область применения, типы, устройство, технические характеристики и технические возможности подшипников прокатных валков 35. Механизмы для установки и уравновешивания валков. Назначение, область применения, типы, устройство, принцип работы 36. Назначение, область применения, типы, устройство, принцип работы шпинделей и шестеренных клетей
ПК 2.1 ОК 01 ОК 02 ОК 09	**Типовое практическое задание:** Тема: Расчет мощности электродвигателя привода роторного вагоноопракидывателя. **Методика расчета мощности привода роторного вагоноопрокидывателя:** 1. Определяем суммарный вес всех элементов ротора: Σ Gp = Gp + Gп + Gм, кН 1 тс= ˜10 кН 2. Определяем угловую скорость вращения ротора: ω = πnp : 30, с^{1} 3. Определяем реакцию ролика: Np = Σ Gp/ (zCos α * Cos β), кН 4. Определяем момент сил трения в роликовых опорах: Мтр = n*Rб*z*(rц* fпр +к)/rр, кНм 5. Определяем суммарный статический момент, действующий на ротор: МΣ = Мст.max + Мтр, кНм 6. Определяем статическую мощность электродвигателей: Рдв = МΣ* ω/η, Вт (перевести в кВт) 7. Выбираем электродвигатель переменного тока серии 4А:_____, у которого Рдв =_____кВт, частота вращения вала n = 750 мин^{1}.

Наименование параметров	Обозначение	Единица изм.	Варианты						
			1	2	3	4	5	6	7
Максимальный статический момент	Мст.max	кНм	250	300	400	280	320	430	300
Вес ротора	Gp	тс перевести в кН	6	9,3	12,5	6	9,3	12,5	9,3
Грузоподъемность полувагона (вес Материала)	Gм	тс перевести в кН	60	93	125	60	93	125	93
Число роликоопор	n	шт.	3	3	4	3	3	4	3
Число роликов в опоре	z	шт.	4						

Угол Расположения опор	α	Град.	30							
Угол расположения роликов в опоре	β	Град.	20							
Приведённый коэфф. трения в подшипниках роликов	fпр	-	0,03							
Коэффициент качения роликов по бандажу	к	-	0,6							
Диаметр бандажей ротора	Dб	м	6,48	7.18	7,34	6,48	7,18	7,34	7,18
Диаметр опорного ролика	dр	м	0,55	0,67	0,70	0,55	0,67	0,70	0,67
Диаметр цапфы Подшипника Опорного ролика	dц	м	0,12	0,14	0,17	0,12	0,14	0,17	0,14
Частота вращения ротора	nр	мин$^{-1}$	1,38	1,35	1,38	1,35	1,38	1,38	1,35
К.П.Д. привода	η	-	0,75	0,8	0,85	0,85	0,8	0,8	0,75
Вес полувагона	Gп	тс перевести в кН	6	9,3	12,5	6	9,3	12,5	9,3

Критерии оценки экзамена

−«Отлично» - теоретическое содержание курса освоено полностью, без пробелов, умения сформированы, все предусмотренные программой учебные задания выполнены, качество их выполнения оценено высоко.

−«Хорошо» - теоретическое содержание курса освоено полностью, без пробелов, некоторые умения сформированы недостаточно, все предусмотренные программой учебные задания выполнены, некоторые виды заданий выполнены с ошибками.

−«Удовлетворительно» - теоретическое содержание курса освоено частично, но пробелы не носят существенного характера, необходимые умения работы с освоенным материалом в основном сформированы, большинство предусмотренных программой обучения учебных заданий выполнено, некоторые из выполненных заданий содержат ошибки.

−«Неудовлетворительно» - теоретическое содержание курса не освоено, необходимые умения не сформированы, выполненные учебные задания содержат грубые ошибки.

Приложение 1

ОБРАЗОВАТЕЛЬНЫЕ ТЕХНОЛОГИИ

При проведении теоретических и практических/лабораторных занятий используются следующие педагогические технологии:

№ п/п	Название образовательной технологии (с указанием автора)	Цель использования образовательной технологии	Планируемый результат использования образовательной технологии	Описание порядка использования (алгоритм применения) технологии в практической профессиональной деятельности
1	Проблемное обучение / Лекция с разбором конкретныхситуаций	Усвоение обучающимися знаний, умений, добытых в ходе активного поиска и самостоятельного решения проблем, в результате эти знания, умения более прочные, чем при традиционном обучении	Создание в учебной деятельности проблемных ситуаций и организация активной самостоятельной деятельности обучающихся по их разрешению, в результате чего происходит творческое овладение знаниями, умениями, навыками, развиваются мыслительные способности.	Преподаватель на обсуждение ставит конкретную проблему: используя кинематические схемы приводов технологического оборудования, чертежи основного и вспомогательного оборудования металлургических предприятий.
2	ИКТ	Обеспечить современное качество образования, повысить мотивацию обучения; повысить эффективность процесса обучения, способствовать активизации познавательной сферы обучающихся; совершенствовать методики проведения уроков	Изменение и неограниченное обогащение содержания образования, использование интегрированных курсов, возможности ИНТЕРНЕТ	Лекция с демонстрацией видеороликов. Связное, развернутое комментирование преподавателем подготовленных наглядных материалов, полностью раскрывающих тему данной лекции.
3	Диалоговое взаимодействие	Сделать учебный процесс более целенаправленным	Обучающиеся получают следующие умения:	Репродуктивная беседа (актуализация опорных знаний по

		и эффективным, повысить интерес обучающихся к изучаемому материалу, а также воспринимать изучаемый материал творчески, развивая одновременно мышление. Технология диалогового взаимодействия создает условия для развития личности Обучающегося, его самореализации.	выстраивать беседу; формулировать вопросы и ответы; вычленять главное; терпимо и внимательно относиться к собеседнику; отстаивать свою точку зрения, но не навязывать ее; слушать и слышать.	теме) лективное обсуждение материала

Приложение 2.35 к ОПОП-П по специальности 15.02.03 Монтаж, техническое обслуживание и ремонт гидравлического и пневматического оборудования (по отраслям)

Министерство науки и высшего образования Российской Федерации

Федеральное государственное бюджетное образовательное учреждение
высшего образования
«Магнитогорский государственный технический университет
им. Г.И. Носова»
Многопрофильный колледж

РАБОЧАЯ ПРОГРАММА УЧЕБНОЙ ДИСЦИПЛИНЫ
ОП.14 ГРУЗОПОДЪЕМНЫЕ МЕХАНИЗМЫ И ТРАНСПОРТНЫЕ СРЕДСТВА
«общепрофессионального цикла»
программы подготовки специалистов среднего звена
по специальности 15.02.03 Монтаж, техническое обслуживание и ремонт гидравлического и пневматического оборудования (по отраслям)

Квалификация: техник-механик

Форма обучения
очная на базе основного общего образования

Рабочая программа учебной дисциплины «Грузоподъемные механизмы и транспортные средства» разработана на основе Федерального государственного образовательного стандарта по специальности среднего профессионального образования 15.02.03 Монтаж, техническое обслуживание и ремонт гидравлического и пневматического оборудования (по отраслям), утвержденного приказом Министерства просвещения Российской Федерации от «30» ноября 2023 г. №908

Организация-разработчик: Многопрофильный колледж ФГБОУ ВО «Магнитогорский государственный технический университет им. Г. И. Носова»

Разработчик:

преподаватель образовательно-производственного центра (кластера)
Многопрофильного колледжа ФГБОУ ВО «МГТУ им. Г.И. Носова»

Денис Андреевич Салдин

ОДОБРЕНО

Предметно-цикловой комиссией «Механического, гидравлического оборудования и автоматизации»
Председатель О.В. Коровченко
Протокол № 5 от «22» января 2025г.

Методической комиссией МпК

Протокол № 3 от «19» февраля 2025г.

СОДЕРЖАНИЕ

1 ОБЩАЯ ХАРАКТЕРИСТИКА РАБОЧЕЙ ПРОГРАММЫ ПРОФЕССИОНАЛЬНОГО МОДУЛЯ1299
1.1 Цель и место дисциплины в структуре образовательной программы 1299
1.2 Перечень планируемых результатов освоения дисциплины 1299
1.3 Обоснование часов профессионального модуля в рамках вариативной части 1300
2 СТРУКТУРА И СОДЕРЖАНИЕ ПРОФЕССИОНАЛЬНОГО МОДУЛЯ 1301
2.1 Трудоемкость освоения дисциплины 1301
2.2 Тематический план и содержание профессионального модуля 1302
2.3 Перечень практических и лабораторных занятий 1306
3 УСЛОВИЯ РЕАЛИЗАЦИИ УЧЕБНОЙ ДИСЦИПЛИНЫ 1308
3.1 Материально-техническое обеспечение 1308
3.2 Учебно-методическое и информационное обеспечение реализации программы: 1308
4 КОНТРОЛЬ И ОЦЕНКА РЕЗУЛЬТАТОВ ОСВОЕНИЯ УЧЕБНОЙ ДИСЦИПЛИНЫ 1309
4.1 Текущий контроль 1309
4.2 Промежуточная аттестация 1310
Приложени 1 1312

1 ОБЩАЯ ХАРАКТЕРИСТИКА РАБОЧЕЙ ПРОГРАММЫ ПРОФЕССИОНАЛЬНОГО МОДУЛЯ

1.1 Цель и место дисциплины в структуре образовательной программы

Рабочая программа учебной дисциплины «Грузоподъемные механизмы и транспортные средства» является частью программы подготовки специалистов среднего звена по специальности 15.02.03 Монтаж, техническое обслуживание и ремонт гидравлического и пневматического оборудования (по отраслям). Рабочая программа составлена для очной формы обучения.

Цель дисциплины: формирование знаний по устройству и конструктивным особенностям элементов грузоподъемных машин (ГПМ) и транспортных средств; грузозахватным приспособлениям; видам, устройству и назначению ГПМ и ТС; формирование умений определять основные технические параметры ГПМ.

Дисциплина «Грузоподъемные механизмы и транспортные средства» включена в вариативную часть общепрофессионального цикла образовательной программы, формируемой под запрос ООО «Объединенная сервисная компания».

1.2 Перечень планируемых результатов освоения дисциплины

Содержание дисциплины ориентировано на подготовку обучающихся к освоению видов деятельности программы подготовки специалистов среднего звена по специальности и овладению следующими профессиональными и общими компетенциями:

ПК 1.1 Осуществлять организационно-производственные работы для подготовки сборки и монтажа гидравлических и пневматических устройств и систем;

ПК 6.2 Осуществлять работы по строповке грузов.

ОК 01 Выбирать способы решения задач профессиональной деятельности применительно к различным контекстам

ОК 04 Эффективно взаимодействовать и работать в коллективе и команде

ОК 09 Пользоваться профессиональной документацией на государственном и иностранном языках

Требования к результатам освоения дисциплины

Индекс и наименование ОК, ПК	Результаты освоения	
	Умеет	Знает
ПК 1.1 Осуществлять организационно-производственные работы для подготовки сборки и монтажа гидравлических и пневматических устройств и систем;	Уд 1_ОП.14 производить основные расчеты деталей, узлов и механизмов Уд 2 _ОП.14 разрабатывать мероприятия по сокращению простоев и увеличению сроков службы подъемно-транспортных машин	Зд 1_ОП.14 конструкции подъемно-транспортных машин; Зд 2_ОП.14 правила технической эксплуатации, требования Госгортехнадзора по устройству и безопасной эксплуатации машин; Зд 3_ОП.14 классификацию грузоподъѐмных механизмов, их основные параметры; Зд 4_ОП.14 элементы грузоподъемных устройств и механизмов; Зд 5_ОП.14 транспортирующие машины: классификация, основные параметры и конструктивные особенности, правила эксплуатации
ПК 6.2 Осуществлять работы по строповке грузов.	Уд 3_ОП.14 правильно выбирать вид и тип ПТМ для конкретных условий производства	Зд 6_ОП.14 грузозахватные приспособления Зд 7_ОП.14 виды грузов

ОК 01 Выбирать способы решения задач профессиональной деятельности применительно к различным контекстам	Уо 01.02 владеть актуальными методами работы в профессиональной и смежных сферах;	Зо 01.02 алгоритмы и методы выполнения работ в профессиональной и смежных областях;
ОК 04 Эффективно взаимодействовать и работать в коллективе и команде	Уо 04.02 эффективно работать в команде; взаимодействовать с коллегами, руководством, клиентами в ходе профессиональной деятельности;	Зо 04.02 инструменты взаимодействия членов коллектива и команды;
	Уо 04.03 использовать навыки управления проектами в распределении ресурсов и формировании графика выполнения задач;	Зо 04.03 основы проектной деятельности;
ОК 09 Пользоваться профессиональной документацией на государственном и иностранном языках	Уо 09.05 читать, понимать и находить необходимые технические данные и инструкции в руководствах в любом доступном формате;	Зо 09.05 типы и назначение технической документации, включая руководства и рисунки в любом доступном формате;

1.3 Обоснование часов профессионального модуля в рамках вариативной части

Дополнительные профессиональные компетенции	Дополнительные знания, умения	Номер и наименование темы	Объем часов	Обоснование включения в рабочую программу
ПК 6.2	Зд 4; Уд 1	Тема 1.1 Элементы грузоподъемных устройств и механизмов	18	формирует компетенции, необходимые для правильной эксплуатации и безопасного обращения с оборудованием, гарантируя надежность и эффективность производственного процесса под запрос ООО «Объединенная сервисная компания».
ПК 6.2	Зд 6 Зд 7	Тема 1.2 Грузозахватные приспособления	6	освоить устройство и правила эксплуатации различных типов захватов, цепей, канатов и других вспомогательных устройств, под запрос ООО «Объединенная сервисная компания».
ПК6.2	Уд 1, Уд 2, Уд 3 Зд 3, 3д 4, Зд 5,Зд 6, Зд 7	Тема 1.3 Классификация грузоподъемных механизмов и их основные параметры	46	правильно подбирать технику в зависимости от типа груза, высоты подъема, массы и характера проводимых работ под запрос ООО «Объединенная сервисная компания».
ПК 6.2	Зд 5, Уд 1	Тема1.4 Транспортирующие машины	28	грамотно выбирать оборудование для конкретных технологических процессов, обеспечить правильную эксплуатацию и обслуживание транспортеров, под запрос ООО «Объединенная сервисная компания».
Всего академических часов профессионального модуля в рамках вариативной части			98	

2 СТРУКТУРА И СОДЕРЖАНИЕ ПРОФЕССИОНАЛЬНОГО МОДУЛЯ

2.1 Трудоемкость освоения дисциплины

Наименование составных частей дисциплины	**Объем в часах**	**в т.ч. в форме практической подготовки**
теоретические занятия (лекции, уроки)	20	
практические занятия	72	10
лабораторные занятия	не предусмотрено	
курсовая работа (проект)	не предусмотрено	
самостоятельная работа	не предусмотрено	
промежуточная аттестация	6	
Форма промежуточной аттестации – *экзамен*		

2.2 Тематический план и содержание профессионального модуля

Наименование разделов и тем учебной дисциплины	Содержание учебного материала, лабораторные работы и практические занятия, самостоятельная учебная работа обучающихся	Объем, акад. ч / в том числе в форме практической подготовки, акад.ч.	Код ПК, ОК	Коды осваиваемых элементов компетенций
1	2	3		4
Раздел 1. Грузоподъемные механизмы и транспортные средства				
Тема 1.1 Элементы грузоподъемных устройств и механизмов	**Содержание**	**14/0**		
	1.**Гибкие элементы грузоподъемных устройств.** Гибкие элементы ГПУ и механизмов: канаты и цепи. Конструкция, материал, область применения стальных проволочных канатов.	1/0	ОК 01.; ОК 04.; ПК 1.1.	Зд 4 Зо 01.02 Зо 09.05
	2. **Грузовые сварные и пластинчатые цепи.** Конструкция, материал, способы изготовления, правила эксплуатации, отбраковка.		ОК 04.; ОК 09.; ПК 1.1.; ПК 6.2	Зд 4 Зо 01.01 Зо 01.02 Зо 09.05
	3. **Блоки и полиспасты**. Элементы грузоподъемных механизмов: блоки и полиспасты. Блоки, их классификация, материал, назначение, конструкция. Определение их диаметров и КПД. Полиспасты, их назначение и классификация. Понятие о кратности полиспаста и его КПД.	1/0	ОК 01.; ОК 04.; ОК 09.; ПК 1.1.;	Зд 4 Зо 01.02 Зо 09.05
	4. **Барабаны.** Крепление конца каната на барабане. Назначение барабанов. Конструкция литых и сварных барабанов. Эксплуатация и отбраковка барабанов.	1/0	ОК 01.; ОК 04.; ПК 1.1.; ПК 6.2	Зд 4 Зо 01.03 Зо 09.06
	5. **Тормоза и остановы.** Назначение тормозов, требования к работе тормозных устройств; факторы, влияющие на определение тормозного момента. Классификация тормозных устройств по конструктивному выполнению рабочих элементов. Назначение остановов, их типы, область применения	1/0	ОК 01.; ОК 04.; ОК 09.; ПК 6.2	Зд 4 Зо 01.02 Зо 09.05
	В том числе практических занятий	**10/0**		
	Практическое занятие №1. Выбор каната.	4/0	ОК 01.; ОК 09.; ПК 1.1.;	Уд 1 Уо 01.01 Уо 01.02 Уо 09.05

	Практическое занятие №2. Расчет барабана механизма подъема на прочность.	6/0	ОК 04.; ОК 09.; ПК 1.1.;	Уд 2 Уо 01.02 Уо 09.03 Уо 09.05
Тема 1.2 Грузозахватные приспособления	**Содержание**	**6/0**		
	1. **Грузозахватные крюки и петли.** Область применения, назначение грузозахватных крюков и петель, опасные сечения крюков, материал для изготовления крюков и петель.	2/0	ОК 01.; ОК 04.; ОК 09.; ПК 1.1.; ПК 6.2	Зд 6; Зд 7 Зо 01.02, Зо 04.02 , Зо 09.05
	2. **Грузозахватные приспособления для сыпучих грузов** Грузозахватные приспособления для сыпучих грузов. Грейферы: одноканатные, двух и четырехканатные с электроприводом. Устройство, принцип работы гидравлического грейфера. Классификация грейферов по кинематическому признаку.	2/0	ОК 01.; ОК 04.; ОК 09.; ПК 1.1.; ПК 6.2	Зд 6; Зд 7 Зо 01.02,Зо 04.02 ,Зо 09.05
	3. **Грузозахватные приспособления для штучных грузов** Подъемные электромагниты, клещевые, эксцентриковые захваты; их устройство, принцип действия, область применения, правила эксплуатации и техника безопасности	2/0	ОК 01.; ОК 04.; ОК 09.; ПК 1.1.; ПК 6.2	Зд 6; Зд 7 Зо 01.02,Зо 04.02 ,Зо 09.05
Тема 1.3 Классификация грузоподъемных механизмов и их основные параметры	**Содержание**	**54/10**		
	1. **Простые грузоподъемные машины: домкраты, типы, область применения** Назначение домкратов, их типы, область применения. Принцип действия реечных, винтовых и гидравлических домкратов.	1/0	ОК 01.; ОК 04.; ОК 09.; ПК 1.1.; ПК 6.2	Зд 3, Зд 4, Зд 5,Зд 6, Зд 7 Зо 01.02,Зо 04.02 ,Зо 09.05
	2. **Лебедки: типы, устройство, принцип действия. Тали, тельферы**. Тали, лебедки, их назначение. Классификация, конструкция, принцип работы.	1/0	ОК 01.; ОК 04.; ОК 09.; ПК 1.1.; ПК 6.2	Зд 3, Зд 4, Зд 5,Зд 6, Зд 7 Зо 01.02,Зо 04.02 ,Зо 09.05

	3. **Мостовые краны**: назначение, типы и конструкция Область применения мостовых кранов. Основные геометрические параметры кранов. Конструкция и механизмы передвижения крана.	2/0	ОК 01.; ОК 04.; ОК 09.; ПК 1.1.; ПК 6.2	Зд 3, Зд 4, Зд 5, Зо 01.02,Зо 04.02 ,Зо 09.05
	Подъемники, манипуляторы и промышленные роботы Манипуляторы и подъемники: конструкция, область применения.	2/0	ОК 01.; ОК 04.; ОК 09.; ПК 1.1.; ПК 6.2	Зд 3, Зд 4, Зд 5,Зд 6, Зд 7 Зо 01.02,Зо 04.02 ,Зо 09.05
	В том числе практических/лабораторных занятий	**24/10**		
	Практическое занятие 3. Чтение кинематических схем механизма передвижения моста, тележки и подъема/опускания груза	2/0	ОК 04.; ОК 09.; ПК 6.2	Уд 1 Уо 01.08 Уо 09.07
	Практическое занятие №4. Чтение технических чертежей механизма передвижения моста, тележки и подъема/опускания груза	2/0	ОК 04.; ОК 09.; ПК 1.1.; ПК 6.2	Уд 6 Уо 01.02 Уо 09.05
	Практическое занятие №5 Расчет и подбор электродвигателя механизма передвижения моста и тележки мостового крана	2/2	ОК 01.; ОК 09.; ПК 1.1.; ПК 6.2	Уд 6 Уо 01.01 Уо 09.04 Уо 09.05
	Практическое занятие №6. Расчет привода механизма передвижения моста и тележки мостового крана	4/2	ОК 01.; ОК 04.; ОК 09.; ПК 6.2	Уд 7 Уо 01.02 Уо 01.02 Уо 09.05
Тема 1.4 Транспортирующие машины	**Содержание**	**12/0**	ОК 01.; ОК 04.; ПК 6.2	
	1. **Машины непрерывного транспорта с тяговым органом. Назначение и классификация конвейеров** Классификация транспортирующих непрерывного транспорта. Ленточные, пластинчатые, скребковые конвейеры, рольганги: конструкция, принцип действия и назначение. Виды транспортируемых грузов.	2/0	ОК 01.; ОК 04.; ОК 09.; ПК 1.1.; ПК 6.2	Зд 5 Зо 01.02 Зо 04.02 Зо 09.05

	2. **Ленточный и цепной конвейеры, их устройство, назначение и область применения**	1/0	ОК 01.; ОК 04.; ОК 09.; ПК 1.1.; ПК 6.2	Зд 5 Зо 01.02 Зо 04.02 Зо 09.05
	3**. Транспортирующие машины для периодической подачи груза. Виды грузов** Машины для периодической подачи груза. Назначение и конструкция	1/0	ОК 01.; ОК 04.; ОК 09.; ПК 1.1.; ПК 6.2	Зд 5 Зо 01.02 Зо 04.02 Зо 09.05
	В том числе практических занятий	**8/0**		
	Практическое занятие № 7. Расчет мощности двигателя рольганга с индивидуальным приводом.	6/0	ОК 01.; ОК 04.; ОК 09.; ПК 1.1.;	Уд 1 Уо 01.08 Уо 09.07
	Практическое занятие № 8. Расчет привода ленточного конвейера	2/0	ОК 01.; ОК 04.; ОК 09.; ПК 1.1.; ПК 6.2	Уд 6 Уо 01.01 Уо 09.05 Уо 01.08 Уо 09.07
Промежуточная аттестация		**6/0**		
Всего		**98/10**		

2.3 Перечень практических и лабораторных занятий

Номенклатура практических и лабораторных занятий должна обеспечивать освоение названных в разделе 1.2 рабочей программы умений.

Темы лабораторных и практических занятий	Содержание (краткое описание)	Специализированное оборудование, технические средства, программное обеспечение
Тема 1.1 Элементы грузоподъемных устройств и механизмов		
Практические занятия		
Практическое занятие №1. Выбор каната.	Формирование умений подбирать гибкий элемент в соответствии с грузоподъемностью крана	Не предусмотрено
Практическое занятие №2. Расчет барабана механизма подъема на прочность.	Формирование умений рассчитывать тяговый элемент механизма подъема грузоподъемной машины	Не предусмотрено
Тема 1.3 Классификация грузоподъемных механизмов и их основные параметры		
Практические занятия		
Практическое занятие №3. Работа в программе Sike 3D тренажер симулятор "Стропальщик"	Формирование умений выполнять работы по строповке грузов различного вида	Программа Sike 3D тренажер симулятор "Стропальщик"
Практическое занятие №4. Работа в программе Sike 3D тренажер симулятор «Грузоподъѐмные машины»	Формирование умений и знаний по грузоподъемным механизмам	Программа Sike 3D тренажер симулятор "Грузоподъемные машины"
Практические занятия		
Практическое занятие №5. Чтение кинематических схем механизма передвижения моста, тележки и подъема/опускания груза	Формирование умений составления кинематических схем	Не предусмотрено
Практическое занятие №6. Чтение технических чертежей механизма передвижения моста, тележки и подъема/опускания груза	Формирование умений чтения технических чертежей	Не предусмотрено
Практическое занятие №7. Расчет и подбор электродвигателя механизма передвижения моста и тележки мостового крана	Формирование умений расчета основных параметров ГПМ, составления кинематической схемы привода и чтения технических чертежей	Не предусмотрено

Практическое занятие №8. Расчет привода механизма передвижения моста и тележки мостового крана	Формирование умений расчета основных параметров ГПМ, составления кинематической схемы привода и чтения технических чертежей	Не предусмотрено

3 УСЛОВИЯ РЕАЛИЗАЦИИ УЧЕБНОЙ ДИСЦИПЛИНЫ

3.1 Материально-техническое обеспечение

Для реализации программы учебной дисциплины предусмотрены следующие специальные помещения и оснащение:

Кабинет технологического оборудования, оснащенный в соответствии с приложением 3 образовательной программы.

Лаборатория подъемно-транспортных, строительных, дорожных машин и оборудования оснащенная в соответствии с приложением 3 образовательной программы.

Помещение для воспитательной работы, оснащенное в соответствии с приложением 3 образовательной программы.

Компьютерный класс, оснащенный в соответствии с приложением 3 образовательной программы.

3.2 Учебно-методическое и информационное обеспечение реализации программы Основные источники:

1. Константинов, В. Ф. Грузоподъемные и транспортирующие машины : учебное пособие для СПО / В. Ф. Константинов. — Санкт-Петербург : Лань, 2024. — 176 с. — ISBN 978-5-507-48822-3. — Текст : электронный // Лань : электронно-библиотечная система. — URL: https://e.lanbook.com/book/394562 (дата обращения: 06.03.2026). — Режим доступа: для авториз. пользователей.
2. Грузоподъемные краны мостового типа. Техническое освидетельствование : монография / В. Н. Анферов, С. И. Васильев, А. А. Вундер, В. В. Пилипчук. - 2-е изд. - Москва ; Вологда : Инфра-Инженерия, 2025. - 172 с. - ISBN 978-5-9729-2271-0. - Текст : электронный. - URL: https://znanium.ru/catalog/product/2226154 (дата обращения: 06.03.2026). – Режим доступа: по подписке.
3. Константинов, В. Ф. Подъемно-транспортные машины : учебное пособие / В. Ф. Константинов. - Москва ; Вологда : Инфра-Инженерия, 2023. - 204 с. - ISBN 978-5-9729-1161-5. - Текст : электронный. - URL: https://znanium.ru/catalog/product/2096902 (дата обращения: 06.03.2026). – Режим доступа: по подписке.

Дополнительные источники:

1. Константинов, В. Ф. Расчет и конструирование конвейеров : учебно-методическое пособие / В. Ф. Константинов. - Москва ; Вологда : Инфра-Инженерия, 2023. - 112 с. - ISBN 978-5-9729-1145-5. - Текст : электронный. - URL: https://znanium.ru/catalog/product/2098528 (дата обращения: 06.03.2026). – Режим доступа: по подписке.

4 КОНТРОЛЬ И ОЦЕНКА РЕЗУЛЬТАТОВ ОСВОЕНИЯ УЧЕБНОЙ ДИСЦИПЛИНЫ

Контроль и оценка результатов освоения дисциплины осуществляется преподавателем в процессе текущего контроля и промежуточной аттестации.

4.1 Текущий контроль

№	Контролируемые разделы (темы) учебной дисциплины	Контролируемые результаты (индикаторы достижения компетенции)	Наименование оценочного средства	Критерии оценки
1	Тема 1.1 Элементы грузоподъемных устройств и механизмов	ОК 01.; ОК 04.; ОК 09.; ПК 1.1.; ПК 6.2	Практические работы	См. ниже
2	Тема 1.2 Грузозахватные приспособления	ОК 01.; ОК 04.; ОК 09.; ПК 1.1.; ПК 6.2	тест	См. ниже
3	Тема 1.3 Классификация грузоподъемных механизмов и их основные параметры	ОК 01.; ОК 04.; ОК 09.; ПК 1.1.; ПК 6.2	Лабораторные и практические работы	См. ниже
4	Тема 1.4 Транспортирующие машины	ОК 01.; ОК 04.; ОК 09.; ПК 1.1.; ПК 6.2	Практические работы	См. ниже

Критерии оценки практического задания:

«5» (отлично): выставляется студенту, если расчетная и графическая части выполнены в полном объеме, решение оформлено с соблюдением установленных правил; студент свободно владеет теоретическим материалом, безошибочно применяет его при решении задач.

«4» (хорошо): выставляется студенту, если при выполнении задания допущены незначительные ошибки, решение оформлено с соблюдением установленных правил; студент свободно владеет теоретическим материалом, безошибочно применяет его при решении задач;

«3» (удовлетворительно): выставляется студенту, если задание выполнено с «грубыми» ошибками, решение оформлено без соблюдения установленных правил;

«2» (неудовлетворительно): выставляется студенту, если работа не выполнена.

Критерии оценки лабораторного занятия:

«5» (отлично): выполнены все задания лабораторной работы, студент четко и без ошибок

ответил на все контрольные вопросы.

«4» (хорошо): выполнены все задания лабораторной работы; студент ответил на все контрольные вопросы с замечаниями.

«3» (удовлетворительно): выполнены все задания лабораторной работы с замечаниями; студент ответил на все контрольные вопросы с замечаниями.

«2» (не зачтено): студент не выполнил или выполнил неправильно задания лабораторной работы; студент ответил на контрольные вопросы с ошибками или не ответил на контрольные вопросы.

Критерии оценки тестирования:

За правильно выполненное действие, задание выставляется положительная оценка – 1 балл.

За неправильно выполненное действие, задание выставляется отрицательная оценка – 0 баллов.

Для оценки образовательных достижений обучающихся применяется универсальная шкала.

Процент результативности (правильных ответов)	Качественная оценка уровня подготовки	
	балл (отметка)	вербальный аналог
90 ÷ 100	5	отлично
80 ÷ 89	4	хорошо
70 ÷ 79	3	удовлетворительно
менее 70	2	неудовлетворительно

Критерии оценки контрольной работы:

«5» (отлично): заслуживает студент, обнаруживший всестороннее, систематическое и глубокое знание учебно-программного материала, умение свободно выполнять задания, предусмотренные программой.

«4» (хорошо): выставляется студентам, показавшим систематический характер знаний по теме и способным к их самостоятельному пополнению и обновлению в ходе дальнейшей учебной работы и профессиональной деятельности, допустившим незначительные ошибки при выполнении работы.

«3» (удовлетворительно): выставляется студентам, допустившим погрешности в ответе на теоретические вопросы и при выполнении практической части, но обладающим необходимыми знаниями для их устранения под руководством преподавателя.

«2» (не зачтено): выставляется студенту, обнаружившему пробелы в знаниях основного учебно-программного материала, допустившему принципиальные ошибки в выполнении предусмотренных программой заданий.

4.2 Промежуточная аттестация

Форма промежуточной аттестации по дисциплине ««Грузоподъемные механизмы и транспортные средства»» - экзамен.

Результаты обучения	**Оценочные средства для промежуточной аттестации**

ОК 01.; ОК 04.; ОК 09.; ПК 1.1.; ПК 6.2	**Теоретические вопросы:** 1. Гибкие элементы грузоподъемных устройств 2. Блоки и полиспасты 3. Барабаны. Крепление конца каната на барабане 4. Тормоза и остановы 5. Грузозахватные крюки и петли 6. Грузозахватные приспособления для сыпучих грузов 7. Грузозахватные приспособления для штучных грузов 8. Простые грузоподъемные машины: домкраты, типы, область применения 9. Лебедки: типы, устройство, принцип действия. Тали, тельферы. 10. Мостовые краны: назначение, типы и конструкция 11. Тележки мостовых кранов. Механизмы передвижения моста и тележки крана 12. Механизмы подъема кранов, их классификация, расчет, подбор элементов 13. Поворотные краны: портальные, поворотные 14. Подъемники, манипуляторы и промышленные работы 15. Машины непрерывного транспорта с тяговым органом. Назначение и классификация конвейеров 16. Ленточный и цепной конвейеры, их устройство, назначение и область применения 17. Пластинчатые, скребковые, ковшовые конвейеры 18. Транспортирующие машины для периодической подачи груза. 19. Виды грузов 20. Смазывание механизмов крана 21. Правила технической эксплуатации кранов 22. Организация надзора за безопасной эксплуатацией кранов
ОК 01.; ОК 04.; ОК 09.; ПК 1.1.; ПК 6.2	**Типовые практические задания** Чтение технических чертежей и составление кинематической схемы передвижения моста крана или тележки крана

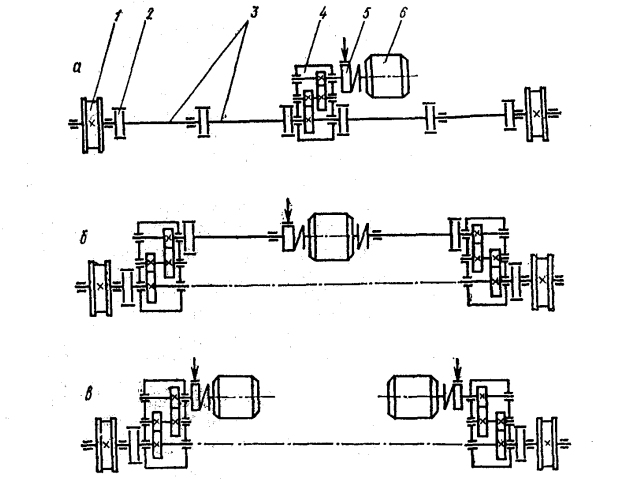

Рис. 2.10. Основные схемы привода механизмов передвижения мостовых кранов: *а* — с центральным приводом и тихоходным валом; *б* — с центральным приводом и быстроходным валом; *в* — с раздельным приводом; *1* — ходовое колесо; *2* — муфта; *3* — вал промежуточный; *4* — редуктор; *5* — тормоз; *6* — электродвигатель

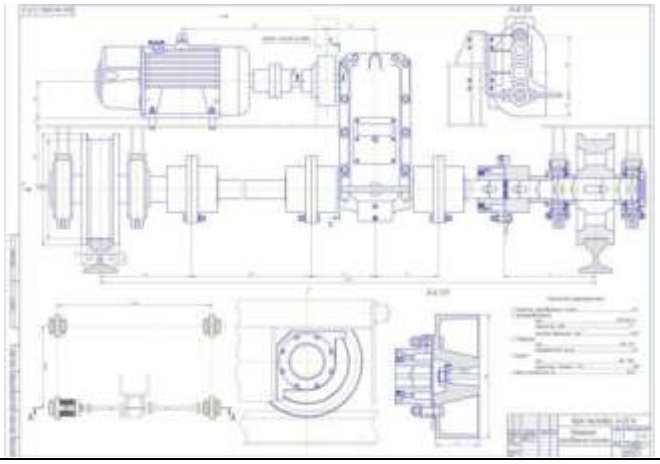

Критерии оценки экзамена

− «Отлично» - теоретическое содержание курса освоено полностью, без пробелов, умения сформированы, все предусмотренные программой учебные задания выполнены, качество их выполнения оценено высоко.

− «Хорошо» - теоретическое содержание курса освоено полностью, без пробелов, некоторые умения сформированы недостаточно, все предусмотренные программой учебные задания выполнены, некоторые виды заданий выполнены с ошибками.

− «Удовлетворительно» - теоретическое содержание курса освоено частично, но пробелы не носят существенного характера, необходимые умения работы с освоенным материалом в основном сформированы, большинство предусмотренных программой обучения учебных заданий выполнено, некоторые из выполненных заданий содержат ошибки.

− «Неудовлетворительно» - теоретическое содержание курса не освоено, необходимые умения не сформированы, выполненные учебные задания содержат грубые ошибки.

Приложение 1

ОБРАЗОВАТЕЛЬНЫЕ ТЕХНОЛОГИИ

При проведении теоретических и практических/лабораторных занятий используются следующие педагогические технологии:

№ п/п	Название образовательной технологии (с указанием автора)	Цель использования образовательной технологии	Планируемый результат использования образовательной технологии	Описание порядка использования (алгоритм применения) технологии в практической профессиональной деятельности
1	Проблемное обучение / Лекция с разбором конкретных ситуаций	Усвоение обучающимися знаний, умений, добытых в ходе активного поиска и самостоятельного решения проблем, в результате эти знания, умения более прочные, чем при традиционном обучении	Создание в учебной деятельности проблемных ситуаций и организация активной самостоятельной деятельности обучающихся по их разрешению, в результате чего происходит творческое овладение знаниями, умениями, навыками, развиваются мыслительные способности.	Преподаватель на обсуждение ставит конкретную проблему: используя кинематические схемы приводов технологического оборудования, чертежи основного и вспомогательного оборудования металлургических предприятий.
2	ИКТ	Обеспечить современное качество образования, повысить мотивацию обучения; повысить эффективность процесса обучения, способствовать активизации познавательной сферы обучающихся; совершенствовать методики проведения уроков	Изменение и неограниченное обогащение содержания образования, использование интегрированных курсов, возможности ИНТЕРНЕТ	Лекция с демонстрацией видеороликов. Связное, развернутое комментирование преподавателем подготовленных наглядных материалов, полностью раскрывающих тему данной лекции.
3	Диалоговое взаимодействие	Сделать учебный процесс более целенаправленным	Обучающиеся получают следующие умения:	Репродуктивная беседа (актуализация опорных знаний по

		и эффективным, повысить интерес обучающихся к изучаемому материалу, а также воспринимать изучаемый материал творчески, развивая одновременно мышление. Технология диалогового взаимодействия создает условия для развития личности Обучающегося, его самореализации.	выстраивать беседу; формулировать вопросы и ответы; вычленять главное; терпимо и внимательно относиться к собеседнику; отстаивать свою точку зрения, но не навязывать ее; слушать и слышать.	теме) лективное обсуждение материала

Приложение 2.36 к ОПОП-П по специальности
15.02.03 Монтаж, техническое обслуживание и ремонт гидравлического
и пневматического оборудования (по отраслям)

Министерство науки и высшего образования Российской Федерации

Федеральное государственное бюджетное образовательное учреждение
высшего образования
«Магнитогорский государственный технический университет
им. Г. И. Носова»
Многопрофильный колледж

РАБОЧАЯ ПРОГРАММА УЧЕБНОЙ ДИСЦИПЛИНЫ
ОП.15 МОДЕЛИРОВАНИЕ КАРЬЕРЫ
«общепрофессионального цикла»
программы подготовки специалистов среднего звена
специальности 15.02.03 Монтаж, техническое обслуживание и ремонт гидравлического и пневматического оборудования (по отраслям)
Квалификация: Техник-механик

Форма обучения
очная на базе основного общего образования

Рабочая программа учебной дисциплины «Моделирование карьеры» разработана на основе Федерального государственного образовательного стандарта по специальности среднего профессионального образования 15.02.03 Монтаж, техническое обслуживание и ремонт гидравлического и пневматического оборудования (по отраслям), утвержденного приказом Министерства просвещения Российской Федерации от 30 ноября 2023г № 908

Организация-разработчик: Многопрофильный колледж ФГБОУ ВО «Магнитогорский государственный технический университет им. Г. И. Носова»

Разработчики:
преподаватель образовательно-производственного центра (кластера)
Многопрофильного колледжа ФГБОУ ВО «МГТУ им. Г.И. Носова»
Ольга Викторовна Коровченко
преподаватель образовательно-производственного центра (кластера)
Многопрофильного колледжа ФГБОУ ВО «МГТУ им. Г.И. Носова»
Мария Вячеславовна Бойко

ОДОБРЕНО
Предметно-цикловой комиссией
«Механического, гидравлического
оборудования и автоматизации»
Председатель О.В. Коровченко
Протокол № 5 от «22» января 2025г.

Методической комиссией МпК

Протокол № 3 от «19» февраля 2025г.

СОДЕРЖАНИЕ

1 ОБЩАЯ ХАРАКТЕРИСТИКА РАБОЧЕЙ ПРОГРАММЫ УЧЕБНОЙ ДИСЦИПЛИНЫ... 1317
1.1 Цель и место дисциплины в структуре образовательной программы 1317
1.2 Перечень планируемых результатов освоения дисциплины..... 1317
2 СТРУКТУРА И СОДЕРЖАНИЕ УЧЕБНОЙ ДИСЦИПЛИНЫ 1319
2.1 Трудоемкость освоения дисциплины..... 1319
2.2 Тематический план и содержание учебной дисциплины 1320
3 УСЛОВИЯ РЕАЛИЗАЦИИ УЧЕБНОЙ ДИСЦИПЛИНЫ 1323
3.1 Материально-техническое обеспечение 1323
3.2 Учебно-методическое и информационное обеспечение реализации программы 1323
3.3 Учебно-методическое обеспечение самостоятельной работы обучающихся 1323
4 КОНТРОЛЬ И ОЦЕНКА РЕЗУЛЬТАТОВ ОСВОЕНИЯ УЧЕБНОЙ ДИСЦИПЛИНЫ 1326

1 ОБЩАЯ ХАРАКТЕРИСТИКА РАБОЧЕЙ ПРОГРАММЫ УЧЕБНОЙ ДИСЦИПЛИНЫ

1.1 Цель и место дисциплины в структуре образовательной программы

Рабочая программа учебной дисциплины «Моделирование карьеры» является частью программы подготовки специалистов среднего звена по специальности 15.02.03 Монтаж, техническое обслуживание и ремонт гидравлического и пневматического оборудования (по отраслям). Рабочая программа составлена для очной формы обучения.

Цель дисциплины: формирование у студентов компетенций самостоятельного построения профессиональной траектории развития путем активного участия в мероприятиях профессионального роста, таких как конкурсы профессионального мастерства, конференции и профессиональные олимпиады. Дисциплина направлена на развитие навыков целеполагания, планирования карьерного пути, самооценки собственных возможностей и способностей, способности адаптироваться к условиям рынка труда, эффективно представлять себя и демонстрировать профессиональные компетенции потенциальным работодателям и обществу.

Дисциплина «Моделирование карьеры» включена в вариативную часть общепрофессионального цикла образовательной программы, под запрос ООО «ОСК».

1.2 Перечень планируемых результатов освоения дисциплины

Содержание дисциплины ориентировано на подготовку обучающихся к освоению видов деятельности программы подготовки специалистов среднего звена по специальности и овладению следующими профессиональными и общими компетенциями:

ОК 01. Выбирать способы решения задач профессиональной деятельности применительно к различным контекстам.

ОК 03. Планировать и реализовывать собственное профессиональное и личностное развитие, предпринимательскую деятельность в профессиональной сфере, использовать знания по финансовой грамотности в различных жизненных ситуациях.

Результаты освоения дисциплины соотносятся с планируемыми результатами освоения образовательной программы, представленной в разделе 4 ППССЗ.

Требования к результатам освоения дисциплины

Индекс и наименование ОК, ПК	**Результаты освоения**	
	Умеет	**Знает**
ОК 01. Выбирать способы решения задач профессиональной деятельности применительно к различным контекстам	Уо 01.01 распознавать и анализировать задачу и/или проблему в профессиональном и/или социальном контексте; выделять её составные части; определять этапы решения задачи; составлять план действий; определять необходимые ресурсы; реализовывать составленный план;	Зо 01.01 актуальный профессиональный и социальный контекст, в котором приходится работать и жить;
	Уо 01.02 владеть актуальными методами работы в профессиональной и смежных сферах;	Зо 01.02 алгоритмы и методы выполнения работ в профессиональной и смежных областях;
ОК 03. Планировать и реализовывать собственное профессиональное и личностное развитие, предпринимательскую деятельность в	Уо 03.03 определять и выстраивать траектории профессионального развития и самообразования;	Зо 03.03 возможные траектории профессионального развития и самообразования;

профессиональной сфере, использовать знания по финансовой грамотности в различных жизненных ситуациях		

2 СТРУКТУРА И СОДЕРЖАНИЕ УЧЕБНОЙ ДИСЦИПЛИНЫ

2.1 Трудоемкость освоения дисциплины

Наименование составных частей дисциплины	**Объем в часах**	**в т.ч. в форме практической подготовки**
теоретические занятия (лекции, уроки)	не предусмотрено	0
практические занятия	не предусмотрено	0
лабораторные занятия	не предусмотрено	0
консультации	8	0
курсовая работа (проект)	не предусмотрено	0
самостоятельная работа	128	0
промежуточная аттестация	не предусмотрено	0
Форма промежуточной аттестации – *зачет*		

2.2 Тематический план и содержание учебной дисциплины

Наименование разделов и тем учебной дисциплины	Содержание консультаций, самостоятельная работа обучающихся
1	2
Раздел 1. Основы моделирование профессиональной траектории – 8 ч.	
Тема 1.1 Понятие и цели моделирования карьеры	**Содержание. Консультация**
	Определение понятия карьеры, типы карьерных путей. Профессиональные компетенции студента. Самодиагностика компетенций, личностные качества. Определение траектории профессионального развития
Раздел 2. Построение профессиональной траектории – *128*	
Тема 2.1 Внутриколледжный конкурс профессионального мастерства «Профессионалы» по компетенциям «Специалист по монтажу и обслуживанию гидравлических и пневматических систем на транспорте» (чемпионат высоких технологий), «Инженерный дизайн САПР»	**Содержание. Самостоятельная работа**
	Структура и формат проведения конкурса. Роль конкурса в профессиональном развитии студентов. Нормативно-правовая база. Основные документы, регламентирующие проведение конкурса. Требования к участникам и экспертам. Оценочные критерии и правила судейства. Профессиональные стандарты и компетенции. Анализ профессиональных стандартов по выбранной компетенции. Ключевые компетенции и навыки, необходимые для успешного выступления. Сопоставление требований чемпионата с образовательными программами. Подготовка к конкурсным заданиям. Методы и приёмы самостоятельной подготовки. Организация тренировочных занятий и моделирование конкурсных ситуаций. Работа с оборудованием, инструментами и материалами. Психологическая подготовка. Управление стрессом и эмоциями на соревнованиях. Развитие уверенности и мотивации. Техники концентрации внимания и саморегуляции. Практические модули по компетенции. Выполнение типовых и творческих заданий конкурса. Анализ ошибок и способы их устранения. Разбор лучших практик и кейсов прошлых лет. Оценка результатов и самоанализ. Критерии самооценки и анализа выполненных заданий. Работа с обратной связью от экспертов. Планирование дальнейшего профессионального роста. Аттестация (в формате конкурса). Проведение внутреннего конкурса по компетенции. Оценка результатов, награждение победителей. Рефлексия и обсуждение итогов.
Тема 2.2 Чемпионат	**Содержание. Самостоятельная работа**

профессионального мастерства «Профессионалы» по компетенциям «Специалист по монтажу и обслуживанию гидравлических и пневматических систем на транспорте» (чемпионат высоких технологий), «Инженерный дизайн САПР»	Введение в чемпионатное движение: история и цели чемпионата «Профессионалы». Структура и форматы проведения соревнований. Роль чемпионата в профессиональном развитии студентов. Нормативно-правовая база: Основные документы, регламентирующие проведение чемпионата. Требования к участникам и экспертам. Оценочные критерии и правила судейства. Профессиональные стандарты и компетенции: анализ профессиональных стандартов по выбранной компетенции. Ключевые компетенции и навыки, необходимые для успешного выступления. Сопоставление требований чемпионата с образовательными программами. Подготовка к конкурсным заданиям: методы и приёмы самостоятельной подготовки. Организация тренировочных занятий и моделирование конкурсных ситуаций. Работа с оборудованием, инструментами и материалами. Психологическая подготовка: управление стрессом и эмоциями на соревнованиях. Развитие уверенности и мотивации. Техники концентрации внимания и саморегуляции. Практические модули по компетенции: выполнение типовых и творческих заданий чемпионата. Анализ ошибок и способы их устранения. Разбор лучших практик и кейсов прошлых лет. Оценка результатов и самоанализ: критерии самооценки и анализа выполненных заданий. Работа с обратной связью от экспертов. Планирование дальнейшего профессионального роста. Итоговая аттестация (в формате участия в чемпионате): оценка результатов, награждение победителей. Рефлексия и обсуждение итогов.
Тема 2.3 Всероссийская студенческая научно-практическая конференция «Первый шаг в науку»	**Содержание. Самостоятельная работа**
	Введение в научно-исследовательскую деятельность студентов: цели и задачи студенческой науки. История и традиции конференции «Первый шаг в науку». Значение участия в научных мероприятиях для профессионального роста. Основы научно-исследовательской работы: понятие научного исследования: объект, предмет, цель, задачи. Виды научных работ: реферат, статья, доклад, и пр. Этика научной деятельности и авторское право. Выбор темы и планирование исследования: критерии актуальности и новизны темы. Формулировка проблемы, цели, гипотезы исследования. Составление плана и структуры научной работы. Поиск и анализ научной информации: работа с библиотечными каталогами, электронными базами данных, интернет-ресурсами. Критерии отбора и анализа источников. Оформление списка литературы по ГОСТу. Методология и методы исследования: классификация научных методов (теоретические, эмпирические, математические). Выбор методов в зависимости от специфики исследования. Практическое применение методов в студенческих работах. Написание и оформление научной работы: структура научного текста: введение, основная часть, заключение. Требования к языку и стилю научного изложения. Оформление таблиц, рисунков, приложений. Подготовка доклада и презентации: структура устного выступления на конференции. Техники публичного выступления и работы с аудиторией. Создание и оформление презентации: визуализация результатов.

	Участие в конференции: организация и проведение: порядок подачи заявок и тезисов. Регламент выступления, работа с вопросами и дискуссиями. Оценка и критерии жюри: что важно для успешного выступления. Анализ результатов и саморазвитие: самооценка и анализ выступления на конференции. Работа с отзывами и рекомендациями экспертов. Планирование дальнейших научных исследований и публикаций. Участие студенческой конференции: публичная защита научных работ. Подведение итогов, награждение лучших участников, рефлексия.
Тема 2.4 Инженерный чемпионат «CASE-IN». Лига рабочих специальностей	Структура и формат проведения чемпионата. Роль чемпионата в профессиональном развитии студентов. Нормативно-правовая база. Основные документы, регламентирующие проведение чемпионата. Требования к участникам. Оценочные критерии и правила судейства. Ключевые компетенции и навыки, необходимые для успешного выступления. Сопоставление требований чемпионата с образовательными программами. Работа в команде. Распределение ролей и обязанностей. Коммуникация и взаимодействие в команде. Совместное решение нестандартных задач. Подготовка к конкурсным заданиям. Методы и приёмы самостоятельной подготовки. Организация совместного решения проектной задачи по конкретной профессиональной ситуации на базе реального производства. Работа с оборудованием, инструментами и материалами. Психологическая подготовка. Управление стрессом и эмоциями на соревнованиях. Развитие уверенности и мотивации. Техники концентрации внимания и саморегуляции. Выполнение типовых и творческих заданий конкурса. Анализ ошибок и способы их устранения. Разбор лучших практик и кейсов прошлых лет. Оценка результатов и самоанализ. Критерии самооценки и анализа выполненных заданий. Работа с обратной связью от экспертов. Планирование дальнейшего профессионального роста. Аттестация. Рефлексия и обсуждение итогов.
Тема 2.5 Всероссийский чемпионат «Профессионалы будущего» (Mechanical Cup)	Структура и формат проведения чемпионата. Роль чемпионата в профессиональном развитии студентов. Нормативно-правовая база. Основные документы, регламентирующие проведение чемпионата. Требования к участникам. Оценочные критерии и правила судейства. Ключевые компетенции и навыки, необходимые для успешного выступления. Сопоставление требований чемпионата с образовательными программами. Работа в команде. Распределение ролей и обязанностей. Коммуникация и взаимодействие в команде. Совместное решение нестандартных задач. Подготовка к конкурсным заданиям. Методы и приёмы самостоятельной подготовки. Организация совместного решения проектной задачи по конкретной профессиональной ситуации на базе реального производства. Работа с оборудованием, инструментами и материалами. Психологическая подготовка. Управление стрессом и эмоциями на соревнованиях. Развитие уверенности и мотивации. Техники концентрации внимания и саморегуляции. Выполнение типовых и творческих заданий конкурса. Анализ ошибок и способы их устранения. Разбор лучших практик и кейсов прошлых лет. Оценка результатов и самоанализ. Критерии самооценки и анализа выполненных заданий. Работа с обратной связью от экспертов. Планирование дальнейшего профессионального роста. Аттестация. Рефлексия и обсуждение итогов.
Всего 136 час	

3 УСЛОВИЯ РЕАЛИЗАЦИИ УЧЕБНОЙ ДИСЦИПЛИНЫ

3.1 Материально-техническое обеспечение

Для реализации программы учебной дисциплины предусмотрены следующие специальные помещения:

Кабинет «Технологии машиностроения», оснащенный в соответствии с приложением 3 образовательной программы.

Лаборатория «Инженерной графики», оснащенная в соответствии с приложением 3 образовательной программы.

Зона под вид работ «Лаборатория технического обслуживания и ремонта гидравлического оборудования.

Зона под вид работ «Лаборатория гидропривода и гидропневмоавтоматики».

Помещение для воспитательной работы, оснащенное в соответствии с приложением 3 образовательной программы.

Компьютерный класс, оснащенный в соответствии с приложением 3 образовательной программы.

3.2 Учебно-методическое и информационное обеспечение реализации программы

Основные источники:

1. Сидоров, В. А. Диагностика металлургических машин : учебное пособие / В. А. Сидоров. - Москва ; Вологда : Инфра-Инженерия, 2023. - 172 с. - ISBN 978-5-9729-1440-1. - Текст : электронный. - URL: https://znanium.ru/catalog/product/2093419 (дата обращения: 07.05.2026). – Режим доступа: по подписке.

2. Сидоров, В. А. Эксплуатация гидропривода металлургических машин : учебное пособие / В. А. Сидоров, Е. В. Ошовская, С. А. Бедарев. - Москва ; Вологда : Инфра-Инженерия, 2022. - 316 с. - ISBN 978-5-9729-0822-6. - Текст : электронный. - URL: https://znanium.com/catalog/product/1903873 (дата обращения: 07.05.2026). – Режим доступа: по подписке.

3. Шейпак, А. А. Гидравлика и гидропневмопривод. Основы механики жидкости и газа : учебник / А. А. Шейпак. — 6-е изд., испр. и доп. — Москва : ИНФРА-М, 2024. — 272 с. — (Высшее образование). - ISBN 978-5-16-019380-9. - Текст : электронный. - URL: https://znanium.ru/catalog/product/2113849 (дата обращения: 07.05.2026). – Режим доступа: по подписке.

Дополнительные источники:

1. Вольвак, С. Ф. Гидравлика : учебное пособие / С.Ф. Вольвак. — Москва : ИНФРА-М, 2023. — 438 с. — (Высшее образование: Бакалавриат). — DOI 10.12737/1045063. - ISBN 978-5-16-015659-0. - Текст : электронный. - URL: https://znanium.ru/catalog/product/1960101 (дата обращения: 07.05.2026). – Режим доступа: по подписке.

2. Чекмарев, А. А. Инженерная графика. Машиностроительное черчение : учебник / А.А. Чекмарев. — Москва : ИНФРА-М, 2026. — 396 с. — (Высшее образование: Бакалавриат). — DOI 10.12737/1541. - ISBN 978-5-16-013447-5. - Текст : электронный. - URL: https://znanium.ru/catalog/product/2205727 (дата обращения: 07.05.2026). – Режим доступа: по подписке.

3.3 Учебно-методическое обеспечение самостоятельной работы обучающихся

Самостоятельная работа является обязательной для каждого обучающегося. Самостоятельная работа может осуществляться индивидуально или группами в зависимости от цели, объема, конкретной тематики самостоятельной работы, уровня сложности, уровня умений обучающихся.

Контроль результатов внеаудиторной самостоятельной работы осуществляется в пределах времени, отведенного на внеаудиторную самостоятельную работу обучающихся по учебной дисциплине, проходит через участие в чемпионатах / конкурсах профессионального мастерства

различных уровней, профессиональных олимпиадах и конференциях с представлением изделия или продукта самостоятельной деятельности.

Перечень рекомендуемых к участию мероприятий:

№ п/п	Тип мероприятия	Наименование мероприятия	Уровень мероприятия	Сроки мероприятия
1	конкурс	конкурс профессионального мастерства «Профессионалы» по компетенции «Специалист по монтажу и обслуживанию гидравлических и пневматических систем на транспорте» (чемпионат высоких технологий)	внутриколледжный	октябрь-ноябрь
2	конкурс	конкурс профессионального мастерства «Профессионалы» по компетенции «Инженерный дизайн САПР»	внутриколледжный	октябрь-ноябрь
3	чемпионат	Чемпионат профессионального мастерства «Профессионалы» по компетенции «Специалист по монтажу и обслуживанию гидравлических и пневматических систем на транспорте» (чемпионат высоких технологий)	региональный	февраль-март
4	чемпионат	Чемпионат профессионального мастерства «Профессионалы» по компетенции «Инженерный дизайн САПР»	региональный	февраль-март
5	чемпионат	Чемпионат профессионального мастерства «Профессионалы» по компетенции «Специалист по монтажу и обслуживанию гидравлических и пневматических систем на транспорте» (чемпионат высоких технологий)	всероссийский	апрель
6	чемпионат	Чемпионат профессионального	всероссийский	апрель

		мастерства «Профессионалы» по компетенции «Инженерный дизайн САПР»		
7	научно-практическая конференция	«Первый шаг в науку»	всероссийский	апрель
8	Инженерный чемпионат	«CASE-IN». Лига рабочих специальностей	всероссийский	октябрь
9	чемпионат	«Профессионалы будущего» (Mechanical Cup)	всероссийский	ноябрь

4 КОНТРОЛЬ И ОЦЕНКА РЕЗУЛЬТАТОВ ОСВОЕНИЯ УЧЕБНОЙ ДИСЦИПЛИНЫ

Формой промежуточной аттестации по дисциплине «Моделирование карьеры» является зачет.

Для получения зачета обучающийся предоставляет портфолио достижений, сформированное средствами образовательного портала МГТУ им. Г.И. Носова.

Приложение 2.37 к ОПОП-П по специальности
15.02.03 *Монтаж, техническое обслуживание и ремонт гидравлического и пневматического оборудования (по отраслям)*

Министерство науки и высшего образования Российской Федерации

Федеральное государственное бюджетное образовательное учреждение
высшего образования
«Магнитогорский государственный технический университет
им. Г. И. Носова»
Многопрофильный колледж

РАБОЧАЯ ПРОГРАММА УЧЕБНОЙ ДИСЦИПЛИНЫ
ОПц.16 Цифровые технологии на предприятиях отрасли машиностроения
общепрофессионального цикла
программы подготовки специалистов среднего звена
специальности 15.02.03 Монтаж, техническое обслуживание и ремонт гидравлического и пневматического оборудования (по отраслям)

Квалификация: техник-механик

Форма обучения
очная на базе основного общего образования

Рабочая программа учебной дисциплины ОПц.16 «Цифровые технологии на предприятиях отрасли машиностроения» разработана на основе Федерального государственного образовательного стандарта по специальности среднего профессионального образования 15.02.03 Монтаж, техническое обслуживание и ремонт гидравлического и пневматического оборудования (по отраслям), утвержденного приказом Министерства просвещения Российской Федерации от «30» ноября 2023г. № 908.

Организация-разработчик: Многопрофильный колледж ФГБОУ ВО «Магнитогорский государственный технический университет им. Г. И. Носова»

Разработчик (и):
преподаватель образовательно-производственного центра (кластера)
Многопрофильного колледжа ФГБОУ ВО «МГТУ им. Г.И. Носова»

Дмитрий Борисович Зуев

ОДОБРЕНО
Предметно-цикловой комиссией
«Механического, гидравлического
оборудования и автоматизации»
Председатель О.В. Коровченко
Протокол № 5 от «22» января 2025г.

Методической комиссией МпК

Протокол № 3 от «19» февраля 2025г.

СОДЕРЖАНИЕ

1 ОБЩАЯ ХАРАКТЕРИСТИКА РАБОЧЕЙ ПРОГРАММЫ УЧЕБНОЙ ДИСЦИПЛИНЫ... 1330
1.1 Цель и место дисциплины в структуре образовательной программы 1330
1.2 Перечень планируемых результатов освоения дисциплины..... 1330
1.3 Обоснование часов учебной дисциплины в рамках вариативной части 1331
2 СТРУКТУРА И СОДЕРЖАНИЕ УЧЕБНОЙ ДИСЦИПЛИНЫ 1332
2.1 Трудоемкость освоения дисциплины..... 1332
2.2 Тематический план и содержание учебной дисциплины 1333
2.3 Перечень практических и лабораторных занятий 1335
3 УСЛОВИЯ РЕАЛИЗАЦИИ УЧЕБНОЙ ДИСЦИПЛИНЫ 1336
3.1 Материально-техническое обеспечение 1336
3.2 Учебно-методическое и информационное обеспечение реализации программы 1336
4 КОНТРОЛЬ И ОЦЕНКА РЕЗУЛЬТАТОВ ОСВОЕНИЯ УЧЕБНОЙ ДИСЦИПЛИНЫ 1337
4.1 Текущий контроль 1337
4.2 Промежуточная аттестация 1337
Приложение 1 1340
ОБРАЗОВАТЕЛЬНЫЕ ТЕХНОЛОГИИ..... 1340

1 ОБЩАЯ ХАРАКТЕРИСТИКА РАБОЧЕЙ ПРОГРАММЫ УЧЕБНОЙ ДИСЦИПЛИНЫ

1.1 Цель и место дисциплины в структуре образовательной программы

Рабочая программа учебной дисциплины ОПц.16 «Цифровые технологии на предприятиях отрасли машиностроения» является частью программы подготовки специалистов среднего звена по специальности 15.02.03 Монтаж, техническое обслуживание и ремонт гидравлического и пневматического оборудования (по отраслям). Рабочая программа составлена для очной формы обучения.

Цель дисциплины: формирование системных знаний и практических навыков в области применения передовых цифровых технологий и систем автоматизированного проектирования (САПР) для решения инженерных задач на предприятиях машиностроения.

Дисциплина «Цифровые технологии на предприятиях отрасли машиностроения» включена в вариативную часть общепрофессионального цикла образовательной программы.

1.2 Перечень планируемых результатов освоения дисциплины

Содержание дисциплины ориентировано на подготовку обучающихся к освоению видов деятельности программы подготовки специалистов среднего звена по специальности и овладению следующими профессиональными и общими компетенциями:

ПК 2.5 Разрабатывать технологическую документацию для проведения работ по техническому обслуживанию и ремонту гидравлических и пневматических устройств и систем.

ПК 3.2 Оформлять техническую документацию на гидравлические и пневматические приводы, устройства и системы по заданным условиям

ОК 02 Использовать современные средства поиска, анализа и интерпретации информации, и информационные технологии для выполнения задач профессиональной деятельности

ОК 09 Пользоваться профессиональной документацией на государственном и иностранном языках

Результаты освоения дисциплины соотносятся с планируемыми результатами освоения образовательной программы, представленной в разделе 4 ППССЗ.

Требования к результатам освоения дисциплины

Индекс и наименование ОК, ПК	Результаты освоения	
	Умеет	Знает
ПК 2.5 Разрабатывать технологическую документацию для проведения работ по техническому обслуживанию и ремонту гидравлических и пневматических устройств и систем;	*Уд1_ОПц.16* Автоматизировать выполнение производственных заданий в соответствии с нормативной документацией	*Зд1_ОПц.16* Основы автоматизации производственных процессов и процессов контроля качества продукции
ПК 3.2 Оформлять техническую документацию на гидравлические и пневматические приводы, устройства и системы по заданным условиям	*Уд2_ОПц.16* Применять методы ведения работниками технической документации	*Зд2_ОПц.16* Виды технической документации
ОК 02. Использовать современные средства поиска, анализа и интерпретации информации, и информационные технологии для выполнения задач профессиональной деятельности	Уо 02.01 определять необходимые источники информации; эффективно искать информацию, необходимую для решения задачи и/или проблемы, оформлять результаты поиска;	Зо 02.01 основные источники информации и ресурсы для решения задач и проблем в профессиональном и/или социальном контексте;
	Уо 02.02 использовать современное программное обеспечение, различные цифровые средства для решения профессиональных задач;	Зо 02.02 современные средства и устройства информатизации, порядок их применения и программное обеспечение в профессиональной деятельности

	проявлять культуру информационной безопасности при использовании информационно-коммуникационных технологий;	в том числе с использованием цифровых средств;
ОК 09. Пользоваться профессиональной документацией на государственном и иностранном языках	Уо 09.01 понимать общий смысл четко произнесенных высказываний на известные темы (профессиональные и бытовые), понимать тексты на базовые профессиональные темы;	Зо 09.01 правила построения простых и сложных предложений на профессиональные темы;
	Уо 09.02 участвовать в диалогах на знакомые общие и профессиональные темы; строить простые высказывания о себе и о своей профессиональной деятельности; кратко обосновывать и объяснять свои действия (текущие и планируемые);	Зо 09.02 лексический минимум, относящийся к описанию предметов, средств и процессов профессиональной деятельности; основные общеупотребительные глаголы (бытовая и профессиональная лексика);

1.3 Обоснование часов учебной дисциплины в рамках вариативной части

Дополнительные профессиональные компетенции	Дополнительные знания, умения, навыки	Номер и наименование темы	Объем часов	Обоснование включения в рабочую программу
–	*Зд1*; *Зд2*	Тема 1.1 Основы цифрового производства в машиностроении	8	Понимание современных концепций цифровизации машиностроительных производств
–	*Зд1*; *Уд1; Зд2*; *Уд2*	Тема 1.2 Твердотельное моделирование и сборки	10	Понимание интерфейса и основных инструментов КОМПАС-3D для создания 3D-моделей деталей и сборочных единиц средней сложности
–	*Зд1*; *Уд1; Зд2*; *Уд2*	Тема 1.3 Оформление конструкторской документации в КОМПАС-3D	10	Понимание правил разработки и оформления полного пакета конструкторской документации (чертежи, спецификации) в соответствии с требованиями ЕСКД
Всего академических часов учебной дисциплины в рамках вариативной части			28	

2 СТРУКТУРА И СОДЕРЖАНИЕ УЧЕБНОЙ ДИСЦИПЛИНЫ

2.1 Трудоемкость освоения дисциплины

Наименование составных частей дисциплины	**Объем в часах**	**в т.ч. в форме практической подготовки**
теоретические занятия (лекции, уроки)	6	0
практические занятия	22	22
лабораторные занятия	не предусмотрено	
курсовая работа (проект)	не предусмотрено	
самостоятельная работа	не предусмотрено	
промежуточная аттестация	не предусмотрено	
Форма промежуточной аттестации – *комплексный зачет с оценкой*		

2.2 Тематический план и содержание учебной дисциплины

Наименование разделов и тем учебной дисциплины	Содержание учебного материала, лабораторные работы и практические занятия, самостоятельная учебная работа обучающихся	Объем, акад. ч / в том числе в форме практической подготовки, акад ч	Код ИДК ПК, ОК	Коды осваиваемых элементов компетенций
1	2	3	4	5
Раздел 1 Цифровые технологии на предприятиях отрасли машиностроения				
Тема 1.1 Основы цифрового производства в машиностроении	**Содержание**	**2/0**		
	1. Понятие сквозных цифровых технологий в машиностроении. Киберфизические системы. Концепция «Индустрия 4.0» и ее ключевые элементы: Интернет вещей (IIoT), большие данные (Big Data), искусственный интеллект и цифровые двойники. Понятие жизненного цикла изделия. Роль и место CAD/CAM/CAE/PDM/PLM-систем на предприятии. Стратегия PLM как основа цифрового производства. Управление инженерными данными (PDM)	2/0	ПК 2.5 ОК 02 ОК 09	Зд 1; Зд2; Зо 02.01; Зо 02.02; Зо 09.01; Зо 09.02
Тема 1.2 Твердотельное моделирование и сборки	**Содержание**	**10/8**		
	1. Создание и редактирование твердотельных моделей. Основы параметрического твердотельного моделирования. Обзор основных формообразующих операций: операции выдавливания, вращения, кинематические. Создание и редактирование эскизов. Разработка сборочных единиц. Сопряжения в сборках: типы сопряжений, их наложение и редактирование. Анализ сборок на коллизии.	2/0	ПК 2.5 ПК 3.2 ОК 02 ОК 09	Зд 1; Зд2; Зо 02.01; Зо 02.02; Зо 09.01; Зо 09.02
	В том числе практических/лабораторных занятий	**8/8**		
	Практическое занятие №1. Построение модели детали "Вал" с помощью операций вращения и выдавливания	2/2	ПК 2.5 ОК 02 ОК 09	Уд 1 Уо02.01; Уо02.02; Уо09.01; Уо09.02
	Практическое занятие №2. Построение модели детали "Вал-шестерня" с использованием программного модуля приложения "Механика"	2/2	ПК 2.5 ОК 02 ОК 09	Уд 1 Уо02.01; Уо02.02; Уо09.01; Уо09.02
	Практическое занятие №3. Построение модели детали "Зубчатое колесо" с использованием программного модуля приложения "Механика"	2/2	ПК 2.5 ОК 02 ОК 09	Уд 1 Уо02.01; Уо02.02; Уо09.01; Уо09.02
	Практическое занятие №4. Создание сборки "Вал тихоходный"	2/2	ПК 2.5	Уд 1

			ОК 02 ОК 09	Уо02.01; Уо02.02; Уо09.01; Уо09.02
Тема 1.3 Оформление конструкторской документации в КОМПАС-3D	**Содержание**	**16/14**		
	Создание ассоциативного чертежа по 3D-модели: Генерация видов (главный вид, разрезы, сечения), простановка размеров и предельных отклонений, заполнение основной надписи в соответствии с ЕСКД. Оформление сборочного чертежа. Разработка спецификации в среде КОМПАС-3D»: Создание спецификации на сборочную единицу. Формирование разделов: «Документация», «Сборочные единицы», «Детали». Редактирование и управление позициями.	2/0	ПК 2.5 ПК 3.2 ОК 02 ОК 09	Зд 1; Зд2; Зо 02.01; Зо 02.02; Зо 09.01; Зо 09.02
	В том числе практических/лабораторных занятий	**14/14**		
	Практическое занятие №5. Создание ассоциативного чертежа "Вал тихоходный" по 3D-модели	4/4	ПК 2.5 ПК 3.2 ОК 02 ОК 09	Уд 1; Уд2; Уо02.01; Уо02.02; Уо09.01; Уо09.02
	Практическое занятие №6. Создание ассоциативного чертежа "Вал-шестерня" по 3D-модели	4/4	ПК 2.5 ПК 3.2 ОК 02 ОК 09	Уд 1; Уд2; Уо02.01; Уо02.02; Уо09.01; Уо09.02
	Практическое занятие №7. Создание ассоциативного чертежа "Зубчатое колесо" по 3D-модели	4/4	ПК 2.5 ПК 3.2 ОК 02 ОК 09	Уд 1; Уд2; Уо02.01; Уо02.02; Уо09.01; Уо09.02
	Практическое занятие №8. Разработка спецификаций в среде КОМПАС-3D	2/2	ПК 2.5 ПК 3.2 ОК 02 ОК 09	Уд 1; Уд2; Уо02.01; Уо02.02; Уо09.01; Уо09.02
Промежуточная аттестация				
ВСЕГО		**28/22**		

2.3 Перечень практических и лабораторных занятий

Номенклатура практических и лабораторных занятий должна обеспечивать освоение названных в разделе 1.2 рабочей программы умений.

Темы лабораторных и практических занятий	Содержание (краткое описание)	Специализированное оборудование, технические средства, программное обеспечение
Раздел 1 Цифровые технологии на предприятиях отрасли машиностроения		
Практические занятия		
Практическое занятие №1 Построение модели детали "Вал" с помощью операций вращения и выдавливания	Формирование умений работы с операциями вращения и выдавливания	Компьютер. КОМПАС-3D
Практическое занятие №2 Построение модели детали "Вал-шестерня" с использованием программного модуля приложения "Механика"	Формирование умений работы с Приложением Механика	Компьютер. КОМПАС-3D
Практическое занятие №3 Построение модели детали "Зубчатое колесо" с использованием программного модуля приложения "Механика"	Формирование умений работы с Приложением Механика	Компьютер. КОМПАС-3D
Практическое занятие №4. Создание сборки "Вал тихоходный"	Формирование умений работы с сопряжениями (соосность, совпадение)	Компьютер. КОМПАС-3D
Практическое занятие №5. Создание ассоциативного чертежа "Вал тихоходный" по 3D-модели	Формирование умений генерации видов (главный вид, разрезы, сечения), простановка размеров и предельных отклонений, заполнение основной надписи в соответствии с ЕСКД.	Компьютер. КОМПАС-3D
Практическое занятие №6 Создание ассоциативного чертежа "Вал-шестерня" по 3D-модели	Формирование умений генерации видов (главный вид, разрезы, сечения), простановка размеров и предельных отклонений, заполнение основной надписи в соответствии с ЕСКД.	Компьютер. КОМПАС-3D
Практическое занятие №7 Создание ассоциативного чертежа "Зубчатое колесо" по 3D-модели	Формирование умений генерации видов (главный вид, разрезы, сечения), простановка размеров и предельных отклонений, заполнение основной надписи в соответствии с ЕСКД.	Компьютер. КОМПАС-3D
Практическое занятие №8. Разработка спецификаций в среде КОМПАС-3D	Формирование умений создания спецификаций на сборочную единицу, разделов: «Документация», «Сборочные единицы», «Детали», редактирования и управления позициями.	Компьютер. КОМПАС-3D

3 УСЛОВИЯ РЕАЛИЗАЦИИ УЧЕБНОЙ ДИСЦИПЛИНЫ

3.1 Материально-техническое обеспечение

Для реализации программы учебной дисциплины предусмотрены следующие специальные помещения:

Лаборатория информационных технологий в профессиональной деятельности, оснащенная в соответствии с приложением 3 образовательной программы.

Лаборатория инженерной графики, оснащенная в соответствии с приложением 3 образовательной программы.

Помещение для воспитательной работы, оснащенное в соответствии с приложением 3 образовательной программы.

Компьютерный класс, оснащенный в соответствии с приложением 3 образовательной программы.

3.2 Учебно-методическое и информационное обеспечение реализации программы

Основные источники:

1. Чистов, Д. В. Проектирование информационных систем: учебник и практикум для среднего профессионального образования / Д. В. Чистов, П. П. Мельников, А. В. Золотарюк, Н. Б. Ничепорук. -Москва:Юрайт,2024. -293 с. – Режим доступа: https://urait.ru/viewer/proektirovanie-informacionnyh-sistem-538370#page/1 (дата обращения: 19.03.2026).- ISBN 978-5-534-16217-2.

2. Шитов, В. Н. Компьютерная графика: Компас-3D v22: учебное пособие для СПО. — Москва: ИНФРА-М, 2026. – 159 с. Режим доступа: https://znanium.ru/catalog/document?id=469129 (дата обращения: 19.03.2026).- ISBN 978-5-16-020516-8.

Дополнительные источники:

1. Осокин, А. Н. Теория информации: учебное пособие для спо / А. Н. Осокин, А.Н. А. Н. Мальчуков. - Москва : Юрайт, 2023. - 208 с. - Режим доступа: https://urait.ru/viewer/teoriya-informacii-542695#page/1 (дата обращения: 19.03.2026).- ISBN 978-5-534-17296-6.

2. Ваниев, Э. Р., Джемилов, Э. Ш., Алиев, А. И. и др. Компьютерные технологии в машиностроении. Система КОМПАС-3D : учебно-методическое пособие. — Симферополь: ИП Хотеева Л. В., 2024. – 224 с. – Режим доступа: https://studfile.net/preview/5114452/ (дата обращения: 19.03.2026). - ISBN 978-5-6051346-8-8.

4 КОНТРОЛЬ И ОЦЕНКА РЕЗУЛЬТАТОВ ОСВОЕНИЯ УЧЕБНОЙ ДИСЦИПЛИНЫ

Контроль и оценка результатов освоения дисциплины осуществляется преподавателем в процессе текущего контроля и промежуточной аттестации.

4.1 Текущий контроль

№	Контролируемые разделы (темы) учебной дисциплины	Контролируемые результаты	Наименование оценочного средства	Критерии оценки
1	РАЗДЕЛ 1 Цифровые технологии на предприятиях отрасли машиностроения Тема 1.1. Основы цифрового производства в машиностроении	ПК 2.5 ПК 3.2 ОК 02 ОК 09	(тест)	См. ниже
2	РАЗДЕЛ 1 Цифровые технологии на предприятиях отрасли машиностроения Тема 1.2 Твердотельное моделирование и сборки	ПК 2.5 ПК 3.2 ОК 02 ОК 09	(тест, практическое задание)	См. ниже
3	РАЗДЕЛ 1 Цифровые технологии на предприятиях отрасли машиностроения Тема 1.3 Оформление конструкторской документации в КОМПАС-3D	ПК 2.5 ПК 3.2 ОК 02 ОК 09	(тест, практическое задание)	См. ниже

Критерии оценки практического задания:

«5» (отлично): выставляется студенту, если расчетная и графическая части выполнены в полном объеме, решение оформлено с соблюдением установленных правил; студент свободно владеет теоретическим материалом, безошибочно применяет его при решении задач.

«4» (хорошо): выставляется студенту, если при выполнении задания допущены незначительные ошибки, решение оформлено с соблюдением установленных правил; студент свободно владеет теоретическим материалом, безошибочно применяет его при решении задач;

«3» (удовлетворительно): выставляется студенту, если задание выполнено с «грубыми» ошибками, решение оформлено без соблюдения установленных правил ;

«2» (неудовлетворительно): выставляется студенту, если работа не выполнена.

Критерии оценки тестирования:

За правильно выполненное действие, задание выставляется положительная оценка – 1 балл.

За неправильно выполненное действие, задание выставляется отрицательная оценка – 0 баллов.

Для оценки образовательных достижений обучающихся применяется универсальная шкала.

Процент результативности (правильных ответов)	Качественная оценка уровня подготовки	
	балл (отметка)	вербальный аналог
90 ÷ 100	5	отлично
80 ÷ 89	4	хорошо
70 ÷ 79	3	удовлетворительно
менее 70%	2	неудовлетворительно

4.2 Промежуточная аттестация

Промежуточная аттестация обучающихся осуществляется по завершении изучения дисциплины и позволяет определить качество и уровень ее освоения.

Форма промежуточной аттестации по дисциплине ОПц.16 «Цифровые технологии на предприятиях отрасли машиностроения» - зачет с оценкой.

Комплект зачетных материалов состоит из четырех вариантов по 14 заданий в каждом.

Результаты обучения	**Оценочные средства для промежуточной аттестации**
ПК 2.5 ПК 3.2 ОК 02 ОК 09	Практическое задание 1. Постройте модель детали "Втулка". 2. Постройте модель детали "Мазеудерживающее кольцо". 3. Постройте чертеж детали "Вал". *4.* Постройте чертеж детали "Крышка подшипника".
ПК 2.5 ПК 3.2 ОК 02 ОК 09	Тест проводится в письменной форме после изучения курса «Информационные технологии в профессиональной деятельности» по вопросам и практическому заданию: **1. Выберите правильный ответ.** Какая система координат по умолчанию используется в САПР КОМПАС-3D? a) Полярная система координат. b) Левая декартова система координат. c) Правая декартова система координат. d) Каркасная система координат. e) Сферическая система координат. **2. Выберите правильный ответ** Какое расширение имеет файл чертежа, созданного в КОМПАС-3D? a) .cdw b) .a3d c) .m3d d) .frw e) .dwg **3. Выберите правильный ответ** Какой тип документа в КОМПАС-3D предназначен для создания трехмерных твердотельных моделей? a) Чертеж. b) Фрагмент. c) Деталь. d) Спецификация. e) Текстовый документ **4. Выберите правильный ответ** С какой операции традиционно начинается построение трехмерного объекта в КОМПАС-3D? a) Команда «Построить 3D объект». b) Создание эскиза в выбранной плоскости. c) Команда «Элемент выдавливания». d) Создание трехмерного контура в пространстве модели. e) Выбор материала детали **5. Выберите два правильных ответа** Какие операции относятся к базовым формообразующим операциям в КОМПАС-3D? a) Выдавливание. b) Пересечение. c) Вращение. d) Симметрия. e) Кинематическая операция **6. Выберите правильный ответ** Как называется линия, используемая в КОМПАС-3D для обозначения видимых контуров детали на чертеже? a) Осевая линия.

	b) Основная линия. c) Штриховая линия. d) Вспомогательная линия. e) Тонкая линия **7. Выберите правильный ответ** Какой из следующих типов геометрических объектов НЕ может быть использован для выполнения операции «Элемент выдавливания»? a) Замкнутый контур в эскизе. b) Несколько вложенных замкнутых контуров в одном эскизе. c) Незамкнутый контур. (Правильный ответ) d) Контур с самопересечениями. e) Контур с наложением линий **8. Выберите правильный ответ** В КОМПАС-3D для точного построения объектов используются следующие типы привязок: a) Глобальные и локальные привязки. b) Системные и внесистемные привязки. c) Сетевые и локальные привязки. d) Первичные и вторичные привязки. e) Абсолютные и относительные привязки **9. Выберите правильный ответ** Какая команда позволяет равномерно расположить несколько одинаковых элементов по окружности? a) Меню Правка → Копия → По прямоугольной сетке. b) Меню Вставка → Массив → По окружности. c) Меню Редактор → Копия → По окружности. (Правильный ответ) d) Меню Сервис → Копирование → Циклический массив. e) Панель инструментов → Размножить → Вращение

Критерии оценки зачета с оценкой

«Отлично» - теоретическое содержание курса освоено полностью, без пробелов, умения сформированы, все предусмотренные программой учебные задания выполнены, качество их выполнения оценено высоко.

«Хорошо» - теоретическое содержание курса освоено полностью, без пробелов, некоторые умения сформированы недостаточно, все предусмотренные программой учебные задания выполнены, некоторые виды заданий выполнены с ошибками.

«Удовлетворительно» - теоретическое содержание курса освоено частично, но пробелы не носят существенного характера, необходимые умения работы с освоенным материалом в основном сформированы, большинство предусмотренных программой обучения учебных заданий выполнено, некоторые из выполненных заданий содержат ошибки.

«Неудовлетворительно» - теоретическое содержание курса не освоено, необходимые умения не сформированы, выполненные учебные задания содержат грубые ошибки.

Приложение 1

ОБРАЗОВАТЕЛЬНЫЕ ТЕХНОЛОГИИ

При проведении теоретических и практических/лабораторных занятий используются следующие педагогические технологии:

№ п/п	Название образовательной технологии (с указанием автора)	Цель использования образовательной технологии	Планируемый результат использования образовательной технологии	Описание порядка использования (алгоритм применения) технологии в практической профессиональной деятельности
1	Интерактивные методы- работа в микрогруппах (А.И. Донцов)	1. Формирование и развитие общих компетенций: ОК 04Работать в коллективе и команде, эффективно взаимодействовать с коллегами, руководством, клиентами; ОК 01 Выбирать способы решения задач профессиональной деятельности, применительно к различным контекстам; ОК 02 Осуществлять поиск, анализ и интерпретацию информации, необходимой для выполнения задач профессиональной направленности; 2. Организация взаимопомощи	повышение сплочённости коллектива, мотивации к обучению.	В целях повышения усвоения материала, работа в микрогруппах проводится на следующих этапах выполнения практических работ по дисциплине: 1. После объяснения преподавателем материала, с проработкой алгоритма решения заданий для выявления сложных к восприятию и недостаточно усвоенных этапов в пройденном материале студенты выполняют задания в микрогруппах под контролем преподавателя; 2. Для ликвидации пробелов в знаниях, перед выполнением индивидуальных заданий, проработка в микрогруппах типового задания; 3. Выполнение заданий при измененных условиях (микрогруппы продумывают задание и выполнят проверку выполненной работы своих одногруппников); 4. Защита выполненных заданий микрогруппами.
2	Информационно-коммуникационные технологии-электронное обучение (М.А. Мкртчян)	Целью применение электронного обучения по средствам образовательного портала университета является: 1. Формирование и закрепление умений по дисциплине при выполнение расчетно-графических работ обучающимися; 2. Восполнение и расширение знаний по пройденным темам; 3. Формирования навыка самообразования; 4. повышение уровня цифровых компетенций	Повышение качественной успеваемости студентов	При использовании образовательного портала студенты получают: 1. Задания для самостоятельного выполнения расчетно-графических работ; 2. Возможность работы с материалами преподавателя на разработанном курсе Образовательного портала; 3. Связь с преподавателем во внеучебное время – дистанционно.

ПРИЛОЖЕНИЕ 3

Материально-техническое оснащение специальных помещений для реализации образовательной программы, включая программное обеспечение

1. **Материально-техническое оснащение**

1.1. Оснащение кабинетов
Кабинет «Социально-гуманитарных дисциплин»

№	Наименование	Тип	Основное/ специализированное	Краткая (рамочная) техническая характеристика	Код профессионального модуля, дисциплины
1.	Стулья ученические 30шт	**Мебель**	Основное	Нерегулируемый, тип каркаса: металлический Материал спинки и сиденья: фанера	ОУП.01 Русский язык ОУП.02 Литература ОУП.09 История ОУП.10 Обществознание ОУП.11 География СГ.01 История России
2.	Столы ученические 15шт	**Мебель**	Основное	деревянный на мет. основе нерегулируемый Г.Р.:1200х500х757 мм	
3.	Стол преподавателя	**Мебель**	Основное	Габаритные размеры: 1600х1600х760 мм Форма: угловой	
4.	Кресло преподавателя	**Мебель**	Основное	На матерчатой основе, с подлокотниками, регулируемый	
5.	Доска	**Мебель**	Основное	3-элементная меловая, зелёная	
6.	Телевизор	**ТС**	Основное	Размер экрана: 65 Дюймов (25,4 мм). Разрешение экрана: 3840х2160 пикселей. Поддержка Wi-Fi: да. Поддержка SMART-TV: да.	
7.	Персональный компьютер в сборе	**ТС**	Основное	Intel (R) Core (TM) i5-10400 CPU 2.90 GHz /RAM 16, 0 Gb / HDD 931 Gb,	

Кабинет «Естественнонаучных дисциплин»

№	Наименование	Тип	Основное/ специализированное	Краткая (рамочная) техническая характеристика	Код профессионального модуля, дисциплины
1.	Стулья ученические 30шт	**Мебель**	Основное	Нерегулируемый, тип каркаса: металлический Материал спинки и сиденья: фанера	ОУП.03 Математика ОУП.06 Физика ОУП.07 Химия ОУП.08 Биология ОП.10 Математические методы в профессиональной деятельности
2.	Столы ученические 15шт	**Мебель**	Основное	деревянный на мет. основе нерегулируемый Г.Р.:1200х500х757 мм	
3.	Стол преподавателя	**Мебель**	Основное	Габаритные размеры: 1600х1600х760 мм Форма: угловой	
4.	Кресло преподавателя	**Мебель**	Основное	На матерчатой основе, с подлокотниками, регулируемый	
5.	Доска	**Мебель**	Основное	3-элементная меловая, зелёная	
6.	Телевизор	**ТС**	Основное	Размер экрана: 65 Дюймов (25,4 мм). Разрешение экрана: 3840х2160 пикселей. Поддержка Wi-Fi: да. Поддержка SMART-TV: да.	
7.	Персональный компьютер в сборе	**ТС**	Основное	Intel (R) Core (TM) i5-10400 CPU 2.90 GHz /RAM 16, 0 Gb / HDD 931 Gb,	

Кабинет «Кабинет иностранного языка»

№	Наименование	Тип	Основное/ специализированное	Краткая (рамочная) техническая характеристика	Код профессионального модуля, дисциплины
1.	Стулья ученические 20шт	**Мебель**	Основное	Нерегулируемый, тип каркаса: металлический Материал спинки и сиденья: фанера	ОУП.04 Иностранный язык СГ.02 Иностранный язык в профессиональной деятельности
2.	Столы ученические 10шт	**Мебель**	Основное	деревянный на мет. основе нерегулируемый Г.Р.:1200х500х757 мм	
3.	Стол преподавателя	**Мебель**	Основное	Габаритные размеры: 1600х1600х760 мм Форма: угловой	
4.	Кресло преподавателя	**Мебель**	Основное	На матерчатой основе, с подлокотниками, регулируемый	
5.	Доска	**Мебель**	Основное	3-элементная меловая, зелёная	
6.	Персональный компьютер в сборе	**ТС**	Основное	Intel (R) Core (TM) i5-10400 CPU 2.90 GHz /RAM 16, 0 Gb / HDD 931 Gb,	

Кабинет «Кабинет безопасности жизнедеятельности и охраны труда»

№	Наименование	Тип	Основное/ специализированное	Краткая (рамочная) техническая характеристика	Код профессионального модуля, дисциплины
1.	Стулья ученические 30шт	**Мебель**	Основное	Нерегулируемый, тип каркаса: металлический Материал спинки и сиденья: фанера	ОУП.13 Основы безопасности и защиты Родины СГ.03 Безопасность жизнедеятельности ОП.08 Охрана труда
2.	Столы ученические 15 шт	**Мебель**	Основное	деревянный на мет. основе нерегулируемый Г.Р.:1200х500х757 мм	
3.	Стол преподавателя	**Мебель**	Основное	Габаритные размеры: 1600х1600х760 мм Форма: угловой	
4.	Кресло преподавателя	**Мебель**	Основное	На матерчатой основе, с подлокотниками, регулируемый	
5.	Доска	**Мебель**	Основное	3-элементная меловая, зелёная	
6.	Робот – тренажер– 1 шт.;	**Оборудование**	Специализированное	Манекен для СЛР (сердечно-легочной реанимации) и ухода за пациентами с различными травмами. (Модель KAR/CPR650)	
7.	Комплект типового учебного оборудования "Измерение сопротивления заземления методом" БЖД-12	**Оборудование**	Специализированное	Предназначен для изучения принципа и особенностей измерения сопротивления заземления методом амперметра-вольтметра, позволяет исследовать влияние взаимного расположения вспомогательных электродов (тока и напряжения) и удельного сопротивления грунта на точность измерения величины сопротивления заземления заземлителей различного типа.	

№	Наименование	Тип	Основное/ специализированное	Краткая (рамочная) техническая характеристика	Код профессионального модуля, дисциплины
8.	Комплект типового учебного оборудования "Исследование сопротивления тела человека" БЖД-04 –1шт.;	**Оборудование**	Специализированное	Позволяет проводить измерение сопротивления тела человека на постоянном токе и переменном токе синусоидальной формы при разных значениях частоты переменного тока и различных значениях площади контактной поверхности проводящих электродов.	
9.	Комплект типового учебного оборудования "Электробезопасность в трехфазных сетях переменного тока" БЖД-01/02 –1шт.;	**Оборудование**	Специализированное	Стенд позволяет исследовать влияние параметров электрической сети, режима нейтрали, сопротивления обуви и пола на безопасность человека, прикасающегося к фазным проводам трехфазной электрической сети до 1000 В в нормальном режиме работы и в аварийном (при замыкании одной из фаз на землю).	
10.	Комплект учебный лабораторного оборудования «Защитное заземление и зануление» ЭЛБ-240.003.02 –1шт.;	**Оборудование**	Специализированное	Позволяет исследовать методы и устройства защитного заземления и зануления оборудования в электрических сетях напряжением до 1000 В с изолированной и заземленной нейтралью, определять эффективность средств заземления и зануления при защите от поражения электрическим током.	
11.	Комплект шин транспортирных лестничных, – 1 шт.;	**Оборудование**	Специализированное	Габаритные размеры комплекта: 1300х170х50 Габаритные размеры Шина для верхней конечности	

№	Наименование	Тип	Основное/ специализированное	Краткая (рамочная) техническая характеристика	Код профессионального модуля, дисциплины
				(860х120х20)±10 Шина для нижней конечности (1240х150х20)±10 Масса не более 1,2 кг	
12.	Носилки бескаркасные с чехлом– 1 шт.;	**Оборудование**	Специализированное	Материал армированный материал Размер основания, 1900х700)±60 мм Номинальная нагрузка 150 кг Габаритные размеры, мм (в чехле) (375±50)х(210±40)х(70±25)	
13.	Огнетушитель (учебный макет ОУ-3)– 2 шт.;	**Оборудование**	Специализированное	Вместимость корпуса 4,02 л Длина выброса 3 м Огнетушащая способность по классу 34 В Продолжительность подачи ОТВ 8 сек	
14.	Пакет противохимический индивид ИПП– 1 шт.;	**Оборудование**	Специализированное	Пакет ИПП эффективен при температуре окружающего воздуха от минус 20° с до плюс 40^{0} С Пакет ИПП рассчитан на проведение одной обработки Время приведения в действие пакета ИПП 11-15 секунд	
15.	Самоспасатель изолирующий противопожарный– 1 шт.;	**Оборудование**	Специализированное	Габаритные размеры в упаковке: 190х170х170 мм Масса изделия не более 1,2 кг Температура вдыхаемой газовоздушной смеси не более 50^{0} С	

№	Наименование	Тип	Основное/ специализированное	Краткая (рамочная) техническая характеристика	Код профессионального модуля, дисциплины
16.	Сумка санитарная (укладка по пр 61н) – 1 шт.;	**Оборудование**	Специализированное	Габаритные размеры: 0,27х0,27х0,17 мм	
17.	Костюм защитный ОЗК Л-1– 1 шт.;	**Оборудование**	Специализированное	Комплект: костюм, сумка для хранения, перчатки. Материал: резина	
18.	Автоматизированное рабочее место преподавателя	**ТС**	основное	Операционная система: Windows Процессор: Core2Duo Оперативная память: 2Gb; Видеокарта: GeForce GTX 960 Монитор 19"	
19.	Проектор (настольный, короткофокусный)	**ТС**	основное	Собственное разрешение: 800х600 Формат: 4:3 Световой поток: 2500 лм Контрастность 4000:1	

Кабинет «Кабинет проектной деятельности»

№	Наименование	Тип	Основное/ специализированное	Краткая (рамочная) техническая характеристика	Код профессионального модуля, дисциплины
1.	Стулья ученические 20шт	**Мебель**	Основное	Нерегулируемый, тип каркаса: металлический Материал спинки и сиденья: фанера	ДУП.01 Индивидуальный проект (по предметным областям) ДУП.02 Введение в специальность
2.	Столы ученические 10шт	**Мебель**	Основное	деревянный на мет. основе нерегулируемый Г.Р.:1200х500х757 мм	
3.	Стол преподавателя	**Мебель**	Основное	Габаритные размеры: 1600х1600х760 мм Форма: угловой	
4.	Кресло преподавателя	**Мебель**	Основное	На матерчатой основе, с подлокотниками, регулируемый	
5.	Столы компьютерные 10шт	**Мебель**	Основное	Компьютерный на м/основе с подставкой под системный блок, одноместный Размер: 900х600х750	
6.	Стулья компьютерные 10 шт	**Мебель**	Основное	Компьютерный регулируемый, поворотный на колесиках с подлокотниками; Крестовина: хромированный металл. Материал спинки: сетка, Материал сиденья: ткань,	
7.	Доска	**Мебель**	Основное	3-элементная меловая, зелёная	
8.	Телевизор	**ТС**	Основное	Размер экрана: 65 Дюймов (25,4 мм). Разрешение экрана: 3840х2160 пикселей. Поддержка Wi-Fi: да. Поддержка SMART-TV: да.	

№	Наименование	Тип	Основное/ специализированное	Краткая (рамочная) техническая характеристика	Код профессионального модуля, дисциплины
9.	Персональный компьютеры в сборе 10 шт	**ТС**	Основное	Intel (R) Core (TM) i5-10400 CPU 2.90 GHz /RAM 16, 0 Gb / HDD 931 Gb,	

Кабинет «Технологического оборудования»

№	Наименование	Тип	Основное/ специализированное	Краткая (рамочная) техническая характеристика	Код профессионального модуля, дисциплины
1.	Стулья ученические 30шт	**Мебель**	Основное	Нерегулируемый, тип каркаса: металлический Материал спинки и сиденья: фанера	ОП.14 Грузоподъемные механизмы и транспортные средства
2.	Столы ученические 15шт	**Мебель**	Основное	деревянный на мет. основе нерегулируемый Г.Р.:1200х500х757 мм	
3.	Стол преподавателя	**Мебель**	Основное	Габаритные размеры: 1600х1600х760 мм Форма: угловой	
4.	Кресло преподавателя	**Мебель**	Основное	На матерчатой основе, с подлокотниками, регулируемый	
5.	Доска	**Мебель**	Основное	3-элементная меловая, зелёная	
6.	Телевизор	**ТС**	Основное	Размер экрана: 65 Дюймов (25,4 мм). Разрешение экрана: 3840х2160 пикселей. Поддержка Wi-Fi: да. Поддержка SMART-TV: да.	
7.	Ноутбуки – 10 шт.;	**ТС**	Основное	DK Laptop / 2,7 GHz /DDR4 RAM 16 Gb/ SSD: 512 Gb/1920 x 1080 15,6”	

Кабинет «Кабинет технической механики»

№	Наименование	Тип	Основное/ специализированное	Краткая (рамочная) техническая характеристика	Код профессионального модуля, дисциплины
1.	Стулья ученические 20шт	**Мебель**	Основное	Нерегулируемый, тип каркаса: металлический Материал спинки и сиденья: фанера	ОП.03 Техническая механика и основы теории машин и механизмов
2.	Столы ученические 10шт	**Мебель**	Основное	деревянный на мет. основе нерегулируемый Г.Р.:1200х500х757 мм	
3.	Стол преподавателя	**Мебель**	Основное	Габаритные размеры: 1600х1600х760 мм Форма: угловой	
4.	Кресло преподавателя	**Мебель**	Основное	На матерчатой основе, с подлокотниками, регулируемый	
5.	Доска	**Мебель**	Основное	Три секции, зелена, меловая	
6.	Проектор	**ТС**	Основное	Согласно технической документации	
7.	Персональный компьютер в сборе	**ТС**	Основное	Intel (R) Core (TM) i5-10400 CPU 2.90 GHz /RAM 16, 0 Gb / HDD 931 Gb,	

Кабинет «Кабинет общепрофессиональных дисциплин»

№	Наименование	Тип	Основное/ специализированное	Краткая (рамочная) техническая характеристика	Код профессионального модуля, дисциплины
1.	Стулья ученические 30шт	**Мебель**	Основное	Нерегулируемый, тип каркаса: металлический Материал спинки и сиденья: фанера	ОП.02 Материаловедение ОП.04 Метрология, стандартизация и технические измерения ОП.05 Электротехника и основы электроники ОП.12 Основы металлургического производства ОП.13 Технологическое оборудование металлургического производства
2.	Столы ученические 15шт	**Мебель**	Основное	деревянный на мет. основе нерегулируемый Г.Р.:1200х500х757 мм	
3.	Стол преподавателя	**Мебель**	Основное	Габаритные размеры: 1600х1600х760 мм Форма: угловой	
4.	Кресло преподавателя	**Мебель**	Основное	На матерчатой основе, с подлокотниками, регулируемый	
5.	Доска	**Мебель**	Основное	поворотная комбинированная магнитная, на колесиках	
6.	Телевизор	**ТС**	Основное	Размер экрана: 65 Дюймов (25,4 мм). Разрешение экрана: 3840х2160 пикселей. Поддержка Wi-Fi: да. Поддержка SMART-TV: да.	

Кабинет основ экономики, менеджмента и организации труда

№	Наименование	Тип	Основное/ специализированное	Краткая (рамочная) техническая характеристика	Код профессионального модуля, дисциплины
1.	Стулья ученические 30шт	**Мебель**	Основное	Нерегулируемый, тип каркаса: металлический Материал спинки и сиденья: фанера	СГ.05 Основы финансовой грамотности
2.	Столы ученические 15шт	**Мебель**	Основное	деревянный на мет. основе нерегулируемый Г.Р.:1200х500х757 мм	
3.	Стол преподавателя	**Мебель**	Основное	Габаритные размеры: 1600х1600х760 мм Форма: угловой	
4.	Кресло преподавателя	**Мебель**	Основное	На матерчатой основе, с подлокотниками, регулируемый	
5.	Доска	**Мебель**	Основное	поворотная комбинированная магнитная, на колесиках	
6.	Телевизор	**ТС**	Основное	Размер экрана: 65 Дюймов (25,4 мм). Разрешение экрана: 3840х2160 пикселей. Поддержка Wi-Fi: да. Поддержка SMART-TV: да.	

Кабинет технологии обработки материалов, формообразования и инструмента

№	Наименование	Тип	Основное/ специализированное	Краткая (рамочная) техническая характеристика	Код профессионального модуля, дисциплины
7.	Стулья ученические 30шт	**Мебель**	Основное	Нерегулируемый, тип каркаса: металлический Материал спинки и сиденья: фанера	ОП.07 Обработка материалов, станки и инструменты МДК.06.01 Выполнение работ по профессии 18559 Слесарь-ремонтник МДК.06.02 Выполнение работ по профессии 18897 Стропальщик УП.06.01 Учебная практика УП.06.02 Учебная практика ПМ.06.КЭ Квалификационный экзамен
8.	Столы ученические 15шт	**Мебель**	Основное	деревянный на мет. основе нерегулируемый Г.Р.:1200х500х757 мм	
9.	Стол преподавателя	**Мебель**	Основное	Габаритные размеры: 1600х1600х760 мм Форма: угловой	
10.	Кресло преподавателя	**Мебель**	Основное	На матерчатой основе, с подлокотниками, регулируемый	
11.	Доска	**Мебель**	Основное	поворотная комбинированная магнитная, на колесиках	
12.	Телевизор	**ТС**	Основное	Размер экрана: 65 Дюймов (25,4 мм). Разрешение экрана: 3840х2160 пикселей. Поддержка Wi-Fi: да. Поддержка SMART-TV: да.	

1.2. Оснащение лабораторий/ мастерских/зон по видам работ/тренажерных комплексов
Лаборатория «Физики»

№	Наименование	Тип	Основное/ специализированное	Краткая (рамочная) техническая характеристика	Код профессионального модуля, дисциплины
1.	Стулья ученические 30шт	Мебель	Основное	Нерегулируемый, тип каркаса: металлический Материал спинки и сиденья: фанера	ОУП.06 Физика
2.	Столы ученические 15шт	Мебель	Основное	деревянный на мет. основе нерегулируемый Г.Р.:1200х500х757 мм	
3.	Стол преподавателя	Мебель	Основное	Габаритные размеры: 1600х1600х760 мм Форма: угловой	
4.	Кресло преподавателя	Мебель	Основное	На матерчатой основе, с подлокотниками, регулируемый	
5.	Доска	Мебель	Основное	1-элементная меловая, зелёная	
6.	Гигрометр психометрический ВИТ-1, 00-1шт	Оборудование	Специализированное	Размеры:195х120х50 мм, Диапазон измерения влажности 20-90%, Диапазон измерения температуры 0-250С, Цена деления 0,20С.	
7.	Набор лабораторный "Механика"- 2шт	Оборудование	Специализированное	Размеры: 400х335х85 мм, Материал пластик, Комплектность:	

№	Наименование	Тип	Основное/ специализированное	Краткая (рамочная) техническая характеристика	Код профессионального модуля, дисциплины
				Направляющая рейка, каретка, секундомер с 2 датчиками, рычаг с осью, крючок (2 шт), штатив, груз, шарик,	
8.	Набор лабораторный "Оптика"- 5 шт	Оборудование	Специализированное	Размеры: 400х335х85 мм Материал пластик, стекло. Комплектность: линза сферическая, поляроид, зеркало, экран, лимб, кювета, провода,коврик	
9.	Набор лабораторный по электролизу 5 шт	Оборудование	Специализированное	Размеры: 16х12х12 мм, Комплектность: пластмассовый сосуд с двумя универсальными зажимами в крышке – 1 шт., электроды из графита – 2 шт., электрод цинковый – 1 шт., электрод медный – 1 шт., руководство по эксплуатации – 1 шт.	
10.	Набор по электролизу (демонстрационный)- 1 шт	Оборудование	Специализированное	Размеры: 12х90х75 мм, Материал пластик, металл, Комплектность: пластмассовые сосуды – 2	

№	Наименование	Тип	Основное/ специализированное	Краткая (рамочная) техническая характеристика	Код профессионального модуля, дисциплины
				шт., крышка с двумя универсальными зажимами и индикатором – 1 шт., крышка сосуда – 1 шт., электроды – 2 шт., электрод цинковый (оцинкованное железо) – 1 шт., электрод медный – 1 шт., контактор – 1 шт., руководство по эксплуатации – 1 шт.	
11.	Набор резисторов для практикума- 5 шт	Оборудование	Специализированное	Комплектность: 1 кОм - 10 шт., 4 кОм - 20 шт., 100 кОм - 40 шт., 1 мОм - 32 шт	
12.	Прибор для демонстрации зависимости сопротивления металла от температуры – 1 шт	Оборудование	Специализированное	Размеры: 14х9х7 мм, Комплектность: прибор – 1 шт., провода соединительные – 3 шт., руководство по эксплуатации – 1 шт.	
13.	Прибор для измерения длины световой волны с набором дифракционных решеток – 1 шт	Оборудование	Специализированное	Размеры: 32х7,5х7 мм, Комплектность: пластмассовая скамья с пазом – 1 шт., держатель для дифракционной решетки	

№	Наименование	Тип	Основное/ специализированное	Краткая (рамочная) техническая характеристика	Код профессионального модуля, дисциплины
				– 1 шт., экран – 1 шт., рамка с дифракционными решетками (300 и 600 штрих/мм) – 1 шт., полупроводниковый лазер – 1 шт., руководство по эксплуатации – 1 шт.	
14.	Прибор для изучения правила Ленца – 1 шт	Оборудование	Специализированное	Размеры: 18х8,5х3 см, Комплектность: Прибор для демонстрации правила Ленца из 3-х частей (коромысло, подставка с заостренной иглой, основание) - 1 шт. Руководство по использованию, паспорт - 1 шт.	
15.	Модель электродвигателя (разборная) лабораторная «Строникум»- 2 шт	Оборудование	Специализированное	Габаритные размеры:12х12х6 см Ном напряжение питания 4-6 В, Комплектность: модель электродвигателя в сборе – 1 шт., провода соединительные – 2 шт., ключ – 1 шт., руководство по эксплуатации – 1 шт.	

№	Наименование	Тип	Основное/ специализированное	Краткая (рамочная) техническая характеристика	Код профессионального модуля, дисциплины
				Питание прибора осуществляется от лабораторного источника постоянного напряжения на 4,5 В.	
16.	Прибор д/демонстрации зависимости сопротивления проводника «Строникум»- 2 шт	Оборудование	Специализированное	Габаритные размеры: 21х13х4 см, Комплектность: прибор (в сборе) – 1 шт., руководство по эксплуатации – 1 шт.	
17.	Амперметр лабораторный – 4 шт	Оборудование	Специализированное	Габаритные размеры:132х97х96 мм, Амперметр предназначен для проведения измерений в цепях постоянного тока при проведении лабораторных работ. Представляет собой прибор магнитоэлектрической системы с равномерной шкалой от 0 до 3 А с ценой деления 0,1 А и со шкалой от 0 до 0,6 А с ценой деления 0,02 А. Измерительный механизм со шкалой помещен в	

№	Наименование	Тип	Основное/ специализированное	Краткая (рамочная) техническая характеристика	Код профессионального модуля, дисциплины
				пластмассовый корпус. Отсчетное устройство представляет собой шкалу с механическим (стрелочным) указателем. Шкала равномерная с двойной оцифровкой. Класс точности 2.5	
18.	Источник питания лабораторный ВУ-4М «Выпрямитель ВУ-4М ЦСОО» - 4 шт	Оборудование	Специализированное	Размеры корпуса: 120х75х70 мм, Длина провода 110 см Электропитание от сети переменного тока 42 В, Частота 50 Гц, Потребляемая мощность 10 В, Выходное напряжение постоянного тока 4,5 В, Выходное напряжение переменного тока 5,3 В	
19.	Вольтметр лабораторный- 5 шт	Оборудование	Специализированное	Габаритные размеры: 140х90х195 мм, Напряжение пост тока 12 В, Частота переменного тока 50 Гц	
20.	Реостат ползунковый 50м 3А- 2 шт	Оборудование	Специализированное	Регулируемое напряжение, В, не более: переменного тока	

№	Наименование	Тип	Основное/ специализированное	Краткая (рамочная) техническая характеристика	Код профессионального модуля, дисциплины
				частотой 50 Гц - 500, постоянного тока – 220	
21.	Набор калориметрических тел 1 шт	Оборудование	Специализированное	Набор тел равного объема предназначен для определения и сравнения теплоемкости и плотности различных твердых материалов. Содержат 3 тела из различных материалов. Тела представляют собой бруски цилиндрической формы с крючком на одном конце.	
22.	Калориметр с подогревом – 3 шт	Оборудование	Специализированное	Прибор предназначен для проведения фронтальных лабораторных работ и работ физического практикума в условиях типового кабинета физики общеобразовательной школы. 2. Комплект поставки В комплект изделия входят: Прибор в сборе 1 шт. Инструкция по эксплуатации 1 шт.	

№	Наименование	Тип	Основное/ специализированное	Краткая (рамочная) техническая характеристика	Код профессионального модуля, дисциплины
23.	Набор дифракционных решеток – 1 шт	Оборудование	Специализированное	Габаритные размеры: 4х4х0,2 см, Комплектность: рамка с 4 дифракционными решетками – 1 шт., руководство по эксплуатации – 1 шт. Изделие представляет собой рамку с 4 дифракционными решетками: 50, 75, 300 и 600 штрихов на мм.	
24.	Набор грузов по механике (10х50г) – 1 шт	Оборудование	Специализированное	Набор грузов предназначен для использования в опытах физического практикума по механике и другим разделам физики в средней общеобразовательной школе. Набор состоит из 10 грузов цилиндрической формы по 50г. Грузы снабжены крючками для подвешивания и соединения между собой.	
25.	Комплект д/изучения полупроводников (диоды) -2 шт	Оборудование	Специализированное	Максимальное допустимое обратное	

№	Наименование	Тип	Основное/ специализированное	Краткая (рамочная) техническая характеристика	Код профессионального модуля, дисциплины
				напряжение диодов моста, не более - 300 В Максимально допустимый ток диодов моста, не более - 1 А Цвет свечения светодиода 10 мм - красный Цвет свечения светодиода 5 мм - зеленый	
26.	Термометр лабораторный 4 шт	Оборудование	Специализированное	Пределы допускаемой основной абсолютной погрешности в интервалах диапазонов измерений: — от минус 30 °С до 0 °С — ± 0,3 °С; ± 0,4 °С; ± 0,5 °С; ± 1,0 °С; ± 2,0 °С	
27.	Прибор д/изучения зависимости сопротивления металлов от температуры -3 шт	Оборудование	Специализированное	Сопротивление катушки, не менее 10 Ом Допустимая сила тока, не более 400 мА Рабочий диапазон температуры, не более 0 - 70 0С Длина соединительного провода, не менее 0,3 м	
28.	Прибор д/изучения зависимости сопротивления проводников от температуры – 2 шт	Оборудование	Специализированное	Сопротивление терморезистора 10 Ом ± 20%	

№	Наименование	Тип	Основное/ специализированное	Краткая (рамочная) техническая характеристика	Код профессионального модуля, дисциплины
				Рабочий диапазон температуры 0 - 70 0С Длина соединительных проводов 0,3 м ±10% Рабочее напряжение 4,5 В ± 10%	
29.	Комплект фотографий треков частиц – 2 шт	Оборудование	Специализированное	Габаритные размеры: 250х190х10 мм, Размер фотографии, не менее 210х150 мм,	
30.	Набор по электролизу лабораторный – 4 шт	Оборудование	Специализированное	Габаритные размеры: 21х12х17 см, Комплектность: пластмассовые сосуды – 2 шт., крышка с двумя универсальными зажимами и индикатором – 1 шт., крышка сосуда – 1 шт., электроды из графита – 2 шт., электроды свинцовые – 2 шт., электрод цинковый (оцинкованное железо) – 1 шт., электрод медный – 1 шт., контактор – 1 шт., руководство по эксплуатации – 1 шт.	
31.	Набор конденсаторов д/практикума – 2 шт	Оборудование	Специализированное	Габаритные размеры: 15х6х3 см, Комплектность: электрол	

№	Наименование	Тип	Основное/ специализированное	Краткая (рамочная) техническая характеристика	Код профессионального модуля, дисциплины
				итические (К50-35) 10 мкФ х 16 В – 4 шт., 22 мкФ х 16 В – 4 шт., 30 мкФ х 16 В – 2 шт., 50 мкФ х 16 В – 2 шт., 100 мкФ х 16 В – 2 шт.; пленочные (К73-17) 0,01 мкФ (103) – 2 шт., 0,05 мкФ (473) – 2 шт., 0,1 мкФ (104) – 4 шт., 0,25 мкФ (224) – 4 шт., руководство , по эксплуатации – 1 шт.	
32.	Прибор д/демонстрации поверхностного натяжения – 1 шт	Оборудование	Специализированное	Габаритные размеры: 150х150х50 мм, Масса изделия 300 г, Диаметр кюветы 120 мм	
33.	3 d ручка – 15 шт	Оборудование	Специализированное	Габаритные размеры: 185х30х42 мм, Вес 64 гр, Диаметр сопла 0,4-0,7 мм, Источник питания 3А,	
34.	Конструктор электронный «Знаток» - 10 шт	Оборудование	Специализированное	Габаритные размеры: 41х27.5х3,5 см, Вес 0,840 кг	
35.	Комплект оборудования «ОГЭ- лаборатория» - 5 шт	Оборудование	Специализированное	7 тематических наборов (комплектов), охватывающих весь курс физики до 9 класса включительно	

№	Наименование	Тип	Основное/ специализированное	Краткая (рамочная) техническая характеристика	Код профессионального модуля, дисциплины
36.	Персональный компьютер в сборе 1шт	ТС	Основное	Intel (R) Core (TM) i5-10400 CPU 2.90 GHz /RAM 16, 0 Gb / HDD 931 Gb,	
37.	Экран светодиодный -1шт	ТС	Основное	Ширина экрана: 1650 мм. Высота экрана: 1010 мм. Тип использования: для помещений. Шаг пикселя: 2,5 мм. Яркость экрана: 800 кд/м2.	

Лаборатория «Химии»

№	Наименование	Тип	Основное/ специализированное	Краткая (рамочная) техническая характеристика	Код профессионального модуля, дисциплины
1.	Стулья ученические 30шт	Мебель	Основное	Нерегулируемый, тип каркаса: металлический Материал спинки и сиденья: фанера	ОУП.07 Химия
2.	Столы ученические 15шт	Мебель	Основное	деревянный на мет. основе нерегулируемый Г.Р.:1200х500х757 мм	
3.	Стол преподавателя	Мебель	Основное	Габаритные размеры: 1600х1600х760 мм Форма: угловой	
4.	Кресло преподавателя	Мебель	Основное	На матерчатой основе, с подлокотниками, регулируемый	
5.	Доска	Мебель	Основное	3-элементная меловая, зелёная	
6.	Стол лабораторный с подставкой – 6 шт	Мебель	Специализированное	Габаритные размеры:1200х900х1650 мм С металлической подставкой на столе. Цвет белый	
7.	Шкаф вытяжной – 1 шт	Мебель	Специализированное	Габаритные размеры: 660х2100х450 мм Цвет белый	
8.	Стол титровальный с надставкой – 2 шт	Мебель	Специализированное	Габаритные размеры: 680х860х1700 мм, Цвет белый Столешница кафель	

№	Наименование	Тип	Основное/ специализированное	Краткая (рамочная) техническая характеристика	Код профессионального модуля, дисциплины
9.	Тумба с мойкой – 2 шт	Мебель	Специализированное	Габаритные размеры: 600х600х840 мм Цвет белый	
10.	Шкаф для посуды и оборудования без стекла- 1 шт	Мебель	Специализированное	Габаритные размеры: 450х900х2100 мм Верхнее отделение: 4открытые полки. Нижнее отделение: 2 распашные двери, 2 полки Цвет белый.	
11.	Шкаф для посуды и оборудования со стеклом- 1 шт	Мебель	Специализированное	Габаритные размеры: 450х900х2100 мм Верхнее отделение: 4 полки под стеклом Нижнее отделение: 2 распашные двери, 2 полки Цвет белый.	
12.	Тумба выкатная -4 шт	Мебель	Специализированное	Габаритные размеры: 420х540х617 мм 3 выдвижных ящика, Цвет белый	
13.	Шкаф для хранения химических реактивов- 1 шт	Мебель	Специализированное	450*900*2100 мм., цвет белый, материал стекло,	
14.	pH-метр "Мультитест ИПЛ-101 с комплектом д/определения pH"- 1 шт	Оборудование	Специализированное	Габаритные размеры: 220х230х50 мм, Мощность не более 5Вт, Питание 220 В, Масса не более 1 кг	

№	Наименование	Тип	Основное/ специализированное	Краткая (рамочная) техническая характеристика	Код профессионального модуля, дисциплины
15.	pH-метр Эксперт-pH- 1 шт	**Оборудование**	Специализированное	Габаритные размеры:205х105х65 мм, Масса измерительного преобразователя 0,7 кг, Диапазон измерений показателя активности ионов водорода (pH) 0-14,	
16.	Вискозиметр ВЗ-246 Ш- 1 шт	**Оборудование**	Специализированное	Габаритные размеры: 87х73 мм, Масса 0,41 кг, Вместимость резервуара 100 см³, Диапазон времени истечения 12-300 с	
17.	Термометр ТС-7-М1 – 1 шт	**Оборудование**	Специализированное	Цена деления 1^0 С, Диаметр корпуса 21 мм, Температурный диапазон -30-30^0 С, Длина 130 мм	
18.	Лабораторные весы Лаборио JNB50001 – 1 шт	**Оборудование**	Специализированное	Точность до 0,1 г, Емкость 5000 г, Точность 0,1 г, Напряжение 220 В, Диаметр платформы для взвешивания 160х180 мм, Размеры блока 200х265х75 мм.	
19.	Телевизор	**ТС**	Основное	Размер экрана: 65 Дюймов (25,4 мм).	

№	Наименование	Тип	Основное/ специализированное	Краткая (рамочная) техническая характеристика	Код профессионального модуля, дисциплины
				Разрешение экрана: 3840x2160 пикселей. Поддержка Wi-Fi: да. Поддержка SMART-TV: да.	
20.	Персональный компьютер в сборе - 1шт	ТС	Основное	Intel (R) Core (TM) i5-10400 CPU 2.90 GHz /RAM 16, 0 Gb / HDD 931 Gb,	
21.	Электронные плакаты по дисциплинам: Общая химия	**УМК**	Специализированное	-	

Лаборатория «Лаборатория информационных технологий в профессиональной деятельности»

№	Наименование	Тип	Основное/ специализированное	Краткая (рамочная) техническая характеристика	Код профессионального модуля, дисциплины
1.	Стулья ученические 20шт	**Мебель**	Основное	Нерегулируемый, тип каркаса: металлический Материал спинки и сиденья: фанера	ОУП.05 Информатика
2.	Столы ученические 10шт	**Мебель**	Основное	деревянный на мет. основе нерегулируемый Г.Р.:1200х500х757 мм	
3.	Стол преподавателя	**Мебель**	Основное	Габаритные размеры: 1600х1600х760 мм Форма: угловой	
4.	Кресло преподавателя	**Мебель**	Основное	На матерчатой основе, с подлокотниками, регулируемый	
5.	Столы компьютерные 10шт	**Мебель**	Основное	Компьютерный на м/основе с подставкой под системный блок, одноместный Размер: 900х600х750	
6.	Стулья компьютерные 10 шт	**Мебель**	Основное	Компьютерный регулируемый, поворотный на колесиках с подлокотниками; Крестовина: хромированный металл. Материал спинки: сетка, Материал сиденья: ткань,	
7.	Доска	**Мебель**	Основное	3-элементная меловая, зелёная	
8.	Телевизор	**ТС**	Основное	Размер экрана: 65 Дюймов (25,4 мм). Разрешение экрана: 3840х2160	

№	Наименование	Тип	Основное/ специализированное	Краткая (рамочная) техническая характеристика	Код профессионального модуля, дисциплины
				пикселей. Поддержка Wi-Fi: да. Поддержка SMART-TV: да.	
9.	Персональный компьютеры в сборе 11шт	**ТС**	Основное	Intel (R) Core (TM) i5-10400 CPU 2.90 GHz /RAM 16, 0 Gb / HDD 931 Gb,	
10.	Место наладчика станков с ЧПУ (автоматизированное) (КЛЮЧ к ПО на флэш-диске) "Swansoft NC Simulator"- 10 ррабочих мест;	**УМК**	Специализированное	-	
11.	Учебный комплект:Модуль ЧПУ, токарная обработка v21 (приложение для КОМПАС-3D v21) – 10 рабочих мест.	**УМК**	Специализированное	-	

Лаборатория «Инженерной графики»

№	Наименование	Тип	Основное/ специализированное	Краткая (рамочная) техническая характеристика	Код профессионального модуля, дисциплины
1.	Стулья ученические 20шт	**Мебель**	Основное	Нерегулируемый, тип каркаса: металлический Материал спинки и сиденья: фанера	ОП.01 Инженерная графика ОП.11 Элементы САПР в профессиональной деятельности
2.	Столы ученические 10шт	**Мебель**	Основное	деревянный на мет. основе нерегулируемый Г.Р.:1200х500х757 мм	
3.	Стол преподавателя	**Мебель**	Основное	Габаритные размеры: 1600х1600х760 мм Форма: угловой	
4.	Кресло преподавателя	**Мебель**	Основное	На матерчатой основе, с подлокотниками, регулируемый	
5.	Столы компьютерные 10шт	**Мебель**	Основное	Компьютерный на м/основе с подставкой под системный блок, одноместный Размер: 900х600х750	
6.	Стулья компьютерные 10 шт	**Мебель**	Основное	Компьютерный регулируемый, поворотный на колесиках с подлокотниками; Крестовина: хромированный металл. Материал спинки: сетка, Материал сиденья: ткань,	
7.	Доска	**Мебель**	Основное	поворотная комбинированная магнитная, на колесиках	
8.	Телевизор	**ТС**	Основное	Размер экрана: 65 Дюймов (25,4 мм). Разрешение экрана: 3840х2160 пикселей. Поддержка Wi-Fi: да.	

№	Наименование	Тип	Основное/ специализированное	Краткая (рамочная) техническая характеристика	Код профессионального модуля, дисциплины
				Поддержка SMART-TV: да.	
9.	Персональный компьютеры в сборе 10 шт	**ТС**	Основное	Intel (R) Core (TM) i5-10400 CPU 2.90 GHz /RAM 16, 0 Gb / HDD 931 Gb,	

Лаборатория «Лаборатория технической механики»

№	Наименование	Тип	Основное/ специализированное	Краткая (рамочная) техническая характеристика	Код профессионального модуля, дисциплины
1.	Стулья ученические 30шт	Мебель	Основное	Нерегулируемый, тип каркаса: металлический Материал спинки и сиденья: фанера	ОП.03 Техническая механика и основы теории машин и механизмов
2.	Столы ученические 15шт	Мебель	Основное	деревянный на мет. основе нерегулируемый Г.Р.:1200х500х757 мм	
3.	Стол преподавателя	Мебель	Основное	Габаритные размеры: 1600х1600х760 мм Форма: угловой	
4.	Кресло преподавателя	Мебель	Основное	На матерчатой основе, с подлокотниками, регулируемый	
5.	Доска	Мебель	Основное	3-элементная меловая, зелёная	
6.	Лабораторное оборудование для изучения процессов механических передач- 1 шт	**Оборудование**	Специализированное	Учебно-лабораторный стенд предназначен для проведения комплекса теоретических, практических и лабораторных работ по общетехническим дисциплинам «Детали машин» и «Техническая механика» Технические характеристики: Размеры: 960х1080х430 мм Электропитание 220В, 50Гц Мощность не более 900Вт Масса не более 80 кг	
7.	Лабораторное оборудование	**Оборудование**	Специализированное	Предназначен для выполнения Учебно-лабораторный стенда	

№	Наименование	Тип	Основное/ специализированное	Краткая (рамочная) техническая характеристика	Код профессионального модуля, дисциплины
	«Рабочие процессы приводных муфт»ЛС-РППМ- 1 шт			лабораторных работ в курсах Техническая механика, Детали машин. Обеспечивает изучение рабочих процессов приводных муфт: предохранительных, упругих, компенсирующих. Технические характеристики: Габариты учебного стенда, не более, мм 800х600х400 ЭВМ представляющая собой ноутбук, Операционная система Windows. Размер оперативной памяти, 2048 Мб. Объем жесткого диска, 120 Гб.	
8.	Учебный стенд «Центровка валов в горизонтальной плоскости» - 1шт	**Оборудование**	Специализированное	Стенд позволяет определять взаимное биение валов и осуществлять его устранение путем установки калиброванных подкладок под опоры и смещения опор. Технические характеристики: Размеры: 500х200х400 мм	
9.	Машина учебная испытательная МИ-40У с персональным компьютером – 1 шт	**Оборудование**	Специализированное	Наибольшая предельная нагрузка, кН , не менее 40 Наибольший предельный момент, Нм, не менее 200 Наибольшее расстояние между торцами устройства для крепления захватов, включая	

№	Наименование	Тип	Основное/ специализированное	Краткая (рамочная) техническая характеристика	Код профессионального модуля, дисциплины
				рабочий ход активного захвата, мм, не менее 420	
10.	Стенд лабораторный по сопротивлению материалв-СМ2 – 1 шт	**Оборудование**	Специализированное	Технические характеристики: Материал образцов сталь 45 Габариты стенда, мм 1000х650х850 Масса (с наладками), кг 150	
11.	Персональный компьютер в сборе 1шт	ТС	Основное	Intel (R) Core (TM) i5-10400 CPU 2.90 GHz /RAM 16, 0 Gb / HDD 931 Gb,	
12.	Электронный курс «Слесарь-ремонтник: техническая механика-общие сведения»	**УМК**	Специализированное	-	

Лаборатория монтажа, технической эксплуатации и ремонта промышленного оборудования

№	Наименование	Тип	Основное/ специализированное	Краткая (рамочная) техническая характеристика	Код профессионального модуля, дисциплины
1.	Стулья ученические 30шт	**Мебель**	Основное	Нерегулируемый, тип каркаса: металлический Материал спинки и сиденья: фанера	ОП.14 Грузоподъемные механизмы и транспортные средства
2.	Столы ученические 15шт	**Мебель**	Основное	деревянный на мет. основе нерегулируемый Г.Р.:1200х500х757 мм	
3.	Стол преподавателя	**Мебель**	Основное	Габаритные размеры: 1600х1600х760 мм Форма: угловой	
4.	Кресло преподавателя	**Мебель**	Основное	На матерчатой основе, с подлокотниками, регулируемый	
5.	Столы компьютерные 10шт	**Мебель**	Основное	Компьютерный на м/основе с подставкой под системный блок, одноместный Размер: 900х600х750	
6.	Стулья компьютерные 10 шт	**Мебель**	Основное	Компьютерный регулируемый, поворотный на колесиках с подлокотниками; Крестовина: хромированный металл. Материал спинки: сетка, Материал сиденья: ткань,	
7.	Доска	**Мебель**	Основное	Три секции, зеленая, меловая	
8.	Проектор, потолочный (короткофокусный)	**ТС**	основное	Собственное разрешение: 800х600 Формат: 4:3 Световой поток: 2500 лм Контрастность 4000:1	
9.	Персональный компьютеры в сборе 10 шт	**ТС**	Основное	Intel (R) Core (TM) i5-10400 CPU 2.90 GHz /RAM 16, 0 Gb / HDD 931 Gb,	

№	Наименование	Тип	Основное/ специализированное	Краткая (рамочная) техническая характеристика	Код профессионального модуля, дисциплины
10.	3D тренажер симулятор "Стропальщик" (СДО версия),	**УМК**	Специализированное	-	
11.	Интерактивный тренажер (3D Атлас 2.0) "Устройство грузоподъемных кранов",	**УМК**	Специализированное	-	

Зона под вид работ «Мастерская Фабрика процессов»

№	Наименование	Тип	Основное/ специализированное	Краткая (рамочная) техническая характеристика	Код профессионального модуля, дисциплины
1.	Стулья ученические 30шт	**Мебель**	Основное	Нерегулируемый, тип каркаса: металлический Материал спинки и сиденья: фанера	ОП.09 Научная организация труда и бережливое производство МДК.04.02 Управление ресурсным обеспечением монтажа, технического обслуживания и ремонта гидравлических и пневматических устройств и систем
2.	Столы ученические 15шт	**Мебель**	Основное	деревянный на мет. основе нерегулируемый Г.Р.:1200х500х757 мм	
3.	Стол преподавателя	**Мебель**	Основное	Габаритные размеры: 1600х1600х760 мм Форма: угловой	
4.	Кресло преподавателя	**Мебель**	Основное	На матерчатой основе, с подлокотниками, регулируемый	
5.	Доска	**Мебель**	Основное	3-элементная меловая, зелёная	
6.	Оборудование фабрики процессов «Бережливого производства»	**Оборудование**	Специализированное	Состав: Станок вертикально-сверлильный Корвет 45, – 1 шт., токарный JET BD-3, – 1 шт., шлифовальный JET JSSG-8-M – 1 шт. Стол производственный верстак мобильный, металлический на колесиках, – 3 шт. Тележка инструментальная, 3 ящика на колесиках, – 3 шт. Тележка металлическая трёхуровневая, на поворотных колесах, – 3 шт. Флипчарт передвижной – 1 шт. Шкаф инструментальный металлический, – 1 шт. Шкаф металлический модульный из 4-х секций – 5 шт.	

№	Наименование	Тип	Основное/ специализированное	Краткая (рамочная) техническая характеристика	Код профессионального модуля, дисциплины
				Доска показателей магнитно-маркерная, – 1 шт. Комплект оснастки, – 1 шт. Набор мерительного инструмента, – 3 шт. Набор минимального слесарного инструмента – 1 шт.	
7.	Экран светодиодный -1шт	**ТС**	Основное	Ширина экрана: 1650 мм. Высота экрана: 1010 мм. Тип использования: для помещений. Шаг пикселя: 2,5 мм. Яркость экрана: 800 кд/м2.	
8.	Ноутбук – 1 шт.;	**ТС**	Основное	Lenovo 15.6”, SSD 128 Gb; CPU 2.10 GHz/ RAM 8,0 Gb;	

Зона под вид работ «Лаборатория технического обслуживания и ремонта гидравлического оборудования

№	Наименование	Тип	Основное/ специализированное	Краткая (рамочная) техническая характеристика	Код профессионального модуля, дисциплины
1.	Стулья ученические 30шт	**Мебель**	Основное	Нерегулируемый, тип каркаса: металлический Материал спинки и сиденья: фанера	МДК.02.03 Эксплуатация, технологическое обслуживание и ремонт гидравлических и пневматических устройств и систем УП.02 Учебная практика ПМ.02.ЭК Экзамен квалификационный МДК.03.01 Ведение технологической документации по гидравлическим и пневматическим приводам, устройствам и системам ПМ.03.ЭК Экзамен квалификационный
2.	Столы ученические 15шт	**Мебель**	Основное	деревянный на мет. основе нерегулируемый Г.Р.:1200х500х757 мм	
3.	Стол преподавателя	**Мебель**	Основное	Габаритные размеры: 1600х1600х760 мм Форма: угловой	
4.	Кресло преподавателя	**Мебель**	Основное	На матерчатой основе, с подлокотниками, регулируемый	
5.	Ноутбук №1-11	**ТС**	Основное	DK Laptop количество ядер 4/ 2,7 GHz /DDR4 RAM 16 Gb/ SSD: 512 Gb/1920 x 1080 15,6”	
6.	Трибуна интерактивная	**ТС**	Основное	Диагональ экрана: 21 дюйма (25,4 мм). Разрешение экрана: 1920х1080 Высота трибуны: 1260 мм. Ширина трибуны: 630 мм. Глубина трибуны: 450 мм Цвет корпуса: синий	

№	Наименование	Тип	Основное/ специализированное	Краткая (рамочная) техническая характеристика	Код профессионального модуля, дисциплины
7.	Экран светодиодный HDMI	ТС	Основное	Размер: 1650x1010 Технические характеристики: Ширина экрана: 1650 мм. Высота экрана: 1010 мм. Тип использования: для помещений. Встроенный контроллер для воспроизведения видео-контента: да Шаг пикселя: 2,5 мм. Яркость экрана: 800 кд/м2. Угол обзора по вертикали: 120о. Угол обзора по горизонтали: 120о. Интерфейс подключения панели: HDMI	

Лаборатория программирования логических контроллеров

№	Наименование	Тип	Основное/ специализированное	Краткая (рамочная) техническая характеристика	Код профессионального модуля, дисциплины
1.	Стулья ученические 16шт	**Мебель**	Основное	Нерегулируемый, тип каркаса: металлический Материал спинки и сиденья: фанера	ОПц.06 Программирование логических контроллеров
2.	Столы ученические 8шт	**Мебель**	Основное	деревянный на мет. основе нерегулируемый Г.Р.:1200х500х757 мм	
3.	Стол преподавателя	**Мебель**	Основное	Габаритные размеры: 1600х1600х760 мм Форма: угловой	
4.	Кресло преподавателя	**Мебель**	Основное	На матерчатой основе, с подлокотниками, регулируемый	
5.	Столы компьютерные 8шт	**Мебель**	Основное	Компьютерный на м/основе с подставкой под системный блок, одноместный Размер: 900х600х750	
6.	Стулья компьютерные 8шт	**Мебель**	Основное	Компьютерный регулируемый, поворотный на колесиках с подлокотниками; Крестовина: хромированный металл. Материал спинки: сетка, Материал сиденья: ткань,	
7.	Доска	**Мебель**	Основное	поворотная комбинированная магнитная, на колесиках	
8.	Комплект типового лабораторного оборудования "Основы автоматизации производства"	**Оборудование**	**Специализированное**	Габариты 1100х1400х650 мм Состав: 1. Моноблок «Основы автоматики». 2. Моноблок «Промышленная автоматика-Siemens». 3. Комплект мнемосхем объектов	

№	Наименование	Тип	Основное/ специализированное	Краткая (рамочная) техническая характеристика	Код профессионального модуля, дисциплины
				автоматизации. 4. Лабораторный стол. 5. Комплект силовых кабелей и соединительных проводов. 6. Программное обеспечение (компакт-диск). 7. Техническое описание лабораторного стенда. 8. Методические указания к проведению лабораторных работ.	
9.	Типовой комплект учебного оборудования "Автоматизированная система управления технологического процесса", исполнение стендовое компьютерное, АСУ-ТП-2D-СК	**Оборудование**	**Специализированное**	Габариты 1050 х 1550 х 650 мм Состав: 1. Модуль питания. 2. Модуль «Программируемый логический контроллер Siemens S7-1500». 3. Модуль управления. 4. Модуль «Методическая печь». 5. Персональный компьютер. 6. Стойка лабораторная. 7. Комплект силовых кабелей и соединительных проводов. 8. Техническое описание. 9. Методические указания к проведению лабораторной работы.	
10.	Типовой комплект учебного оборудования "Средства автоматизации и управления пневмоэлектрического робота-манипулятора" ,	**Оборудование**	**Специализированное**	Габариты 1200х500х600 мм Состав: 1. Моноблок с программируемым логическим контроллером, источником питания и элементами индикации и управления;	

№	Наименование	Тип	Основное/ специализированное	Краткая (рамочная) техническая характеристика	Код профессионального модуля, дисциплины
	исполнение настольное с ноутбуком САУ-РОБОТ-2-НН			2. Физический объект автоматизации – мехатронный модуль с пневмоэлектрическим манипулятором. 3. Компрессор 4. Ноутбук с предустановленным программным обеспечением; 5. Методические указания и техническое описание. 6. Комплект кабелей и принадлежностей для проведения лабораторных работ.	
11.	Комплект учебного оборудования "Автоматизация технологических процессов и производств на основе приборов ОВЕН", исполнение стендовое компьютерное, ГалСен АТПП5-С-К	**Оборудование**	**Специализированное**	Комплект учебно-лабораторного оборудования "Автоматизация технологических процессов и производств на основе приборов ОВЕН" (далее стенд) предназначен для проведения лабораторно-практических занятий, направленных на изучение принципов и методов построения систем автоматизации технологических процессов и производств на базе приборов ОВЕН.	
12.	Комплект учебного оборудования “Электрооборудование и автоматика центробежного насоса” ТТ ЭОиА-ЦН-СК	**Оборудование**	**Специализированное**	Габариты 2100х1600х650 мм Масса, не более 115 кг Состав: 1. Емкость мерная (объем 20 л). 2. Емкость технологическая (объем 60 л). 3. Насос с электроприводом с частотным управлением.	

№	Наименование	Тип	Основное/ специализированное	Краткая (рамочная) техническая характеристика	Код профессионального модуля, дисциплины
				4. Преобразователь частоты. 5. Ультразвуковой расходомер. 6. Преобразователь интерфейсов RS485/USB. 7. Датчик давления. 8. Программируемый логический контроллер. 9. SCADA-система. 10. Персональный компьютер. 11. Лабораторный стол. 12. Программное обеспечение (компакт-диск). 13. Комплект силовых кабелей и соединительных проводов. 14. Техническое описание стенда. 15. Методические указания к проведению лабораторных работ.	
13.	Телевизор	**ТС**	Основное	Размер экрана: 65 Дюймов (25,4 мм). Разрешение экрана: 3840x2160 пикселей. Поддержка Wi-Fi: да. Поддержка SMART-TV: да.	
14.	Персональный компьютеры в сборе 8 шт	**ТС**	Основное	Intel (R) Core (TM) i5-10400 CPU 2.90 GHz /RAM 16, 0 Gb / HDD 931 Gb,	

Зона под вид работ «Лаборатория гидропривода и гидропневмоавтоматики»

№	Наименование	Тип	Основное/ специализированное	Краткая (рамочная) техническая характеристика	Код профессионального модуля, дисциплины
1.	Стулья ученические 30шт	Мебель	Основное	Нерегулируемый, тип каркаса: металлический Материал спинки и сиденья: фанера	МДК.01.01 Монтаж и пусконаладочные работы гидравлических и пневматических устройств и систем ПМ.01.ЭК Экзамен квалификационный МДК.02.01 Гидравлические и пневматические устройства и системы МДК.02.02 Гидромеханика ПМ.02.ЭК Экзамен квалификационный МДК.03.01 Ведение технологической документации по гидравлическим и пневматическим приводам, устройствам и системам ПМ.03.ЭК Экзамен квалификационный МДК.04.01 Организационно-техническое обеспечение работ по монтажу, эксплуатации
2.	Столы ученические 15шт	Мебель	Основное	деревянный на мет. основе нерегулируемый Г.Р.:1200х500х757 мм	
3.	Стол преподавателя	Мебель	Основное	Габаритные размеры: 1600х1600х760 мм Форма: угловой	
4.	Кресло преподавателя	Мебель	Основное	На матерчатой основе, с подлокотниками, регулируемый	
5.	Доска	Мебель	Основное	3-элементная меловая, зелёная	
6.	Комплект учебного оборудования "Гидропривод, гидроавтоматика и автоматизация технологических процессов**СГУ-УН-018-109ЛР-02**" (2 рабочих места)	**Оборудование**	Специализированное	Комплект учебного оборудования "Гидропривод, гидроавтоматика и автоматизация технологических процессов***СГУ-УН-018-109ЛР-02***" (2 рабочих места)	
7.	Лаборатория учебная "Гидропривод и гидроавтоматика" СГУ-УН-С013-25Л Р-01 (односторонний, 1 р.м.))	**Оборудование**	Специализированное	Лаборатория учебная "Гидропривод и гидроавтоматика" СГУ-УН-С013-25Л Р-01 (односторонний, 1 р.м.))	
8.	Комплект учебного оборудования Пневмопривод и электропневмоавтоматика на 2 рабочих места	**Оборудование**	Специализированное	Комплект учебного оборудования Пневмопривод и электропневмоавтоматика на 2 рабочих места	

№	Наименование	Тип	Основное/ специализированное	Краткая (рамочная) техническая характеристика	Код профессионального модуля, дисциплины
9.	Комплект учебного оборудования Пневмопривод и электропневмоавтоматика на 1 рабочее место	**Оборудование**	Специализированное	Комплект учебного оборудования Пневмопривод и электропневмоавтоматика на 1 рабочее место	и ремонту гидравлических и пневматических устройств и систем УП.04 Учебная практика ПМ.04.ЭК Экзамен квалификационный МДК.05.01 Техническое обслуживание систем смазывания оборудования ПАО "ММК" ПМ.05.ЭК Экзамен квалификационный ГИА.00 Государственная итоговая аттестация
10.		**Оборудование**	Специализированное		
11.	Персональный компьютер в сборе 1шт	ТС	Основное	Intel (R) Core (TM) i5-10400 CPU 2.90 GHz /RAM 16, 0 Gb / HDD 931 Gb,	
12.	Электронный курс «Слесарь-ремонтник: техническая механика-общие сведения»	**УМК**	Специализированное	-	

Лаборатория «Лаборатория материаловедения»

№	Наименование	Тип	Основное/ специализированное	Краткая (рамочная) техническая характеристика	Код профессионального модуля, дисциплины
1.	Стулья ученические 30шт	**Мебель**	Основное	Нерегулируемый, тип каркаса: металлический Материал спинки и сиденья: фанера	ОП.02 Материаловедение
2.	Столы ученические 15шт	**Мебель**	Основное	деревянный на мет. основе нерегулируемый Г.Р.:1200х500х757 мм	
3.	Стол преподавателя	**Мебель**	Основное	Габаритные размеры: 1600х1600х760 мм Форма: угловой	
4.	Кресло преподавателя	**Мебель**	Основное	На матерчатой основе, с подлокотниками, регулируемый	
5.	Доска	**Мебель**	Основное	поворотная комбинированная магнитная, на колесиках	
6.	Вытяжной шкаф ММ 096.01-У с раковиной – 1 шт	**Мебель**	Специализированное	в комплект поставки входят: смеситель; сливная полиуретановая раковина; светильник люминесцентный Каркас: металлический с полимерным покрытием. Размер в собранном виде: 1960х1110х700	
7.	Стол промышленный металлический – 1 шт	**Мебель**	Специализированное	Верстакофф 2000 Размер (800-1000)х2000х700мм,безтумбовый 3 выдвижных ящика	
8.	Верстак – 3 шт	**Мебель**	Специализированное	Размер 855х1400х700 мм;	

№	Наименование	Тип	Основное/ специализированное	Краткая (рамочная) техническая характеристика	Код профессионального модуля, дисциплины
				однотумбовый, с одной полкой, без экрана, с дверью	
9.	Шкаф открытый – 1 шт	**Мебель**	Специализированное	С полками, с одной дверкой	
10.	Подставка под муфельную печь – 1 шт	**Мебель**	Специализированное	Деревянная, Размер 75х50х95	
11.	Подставка под твердомер – 1 шт	**Мебель**	Специализированное	Металлическая, Размер 50х60х45	
12.	Металлографический инвертированный микроскоп 4XB и – 7 шт	**Оборудование**	Специализированное	Увеличение, крат: 100х, 250х, 500х, 1000х и 1250х1000 Насадка бинокулярная. Револьверная головка: на 4 позиции для объективов (от наблюдателя).	
13.	Металлографический микроскоп МЕТАМ РВ-23 – 4 шт	**Оборудование**	Специализированное	Увеличение микроскопа: 50 - 1000 Диапазон перемещения предметного столика: в продольном направлении 0 - 70 мм в поперечном направлении 100 - 150 мм	
14.	Цифровая камера для микроскопа ТС-5 – 1 шт	**Оборудование**	Специализированное	Максимальное разрешение: 2592х1944 Число мегапикселей: 5,1 Габариты (максимальный диаметр цилиндрической части): 52 мм Возможность записи видео: Да Формат изображения: BMP, TIFF, JPG, PICT, SFTL и др. Диаметр поля зрения: 18 мм Спектральный диапазон: 400-650 нм Баланс белого: авто и ручной	

№	Наименование	Тип	Основное/ специализированное	Краткая (рамочная) техническая характеристика	Код профессионального модуля, дисциплины
15.	Отрезной станок для подготовки образцов в металлографии Q-2 - 1 шт	**Оборудование**	Специализированное	Максимальный диаметр резки: 32 мм Размер лезвия: 250х2х32 мм; Скорость вращения: 2800 об/мин; Мощность двигателя: 1.1 кВт;	
16.	Шлифовально-полировальный станок двухдисковый М-2	**Оборудование**	Специализированное	Размер рабочего диска: 200 мм; Скорость вращения диска: 450 об/мин Питания: 220В, 50Гц; Мощность: 370 Вт;	
17.	Пресс для горячей запрессовки образцов METAMON-1 – 1 шт	**Оборудование**	Специализированное	Размеры образцов: Ø30×15мм; Мощность нагревателя: 650Вт; Напряжение 220В; Диапазон температуры запрессовки: 0-400 ºС	
18.	Печь муфельная СНОЛ 10/11 – 1 шт	**Оборудование**	Специализированное	Объем: 10 л Максимальная температура: 1150ºС Установленная мощность: 3,2 кВт Напряжение: 220 В Размеры рабочей камеры 200х300х180 мм Габаритные размеры печи 440х560х510 мм Вес 50 кг	
19.	Печь муфельная с программным ступенчатым терморегулятором и автоном. вытяжкой ЭКПС10 мод.4005 – 1 шт	**Оборудование**	Специализированное	Объём рабочей камеры 10 л, Диапазон регулирования температуры в электропечи с одноступенчатым микропроцессорным терморегулятором 200-1100, Время разогрева до максимальной температуры не более 90 мин; Размеры рабочей камеры 192 × 290 ×	

№	Наименование	Тип	Основное/ специализированное	Краткая (рамочная) техническая характеристика	Код профессионального модуля, дисциплины
				165 мм, Габаритные размеры электропечи с принудительной вытяжкой 490 × 653 × 704 мм, Потребляемая мощность 2,2 кВт	
20.	Стационарный универсальный твердомер HBRV-187.5D – 1 шт	**Оборудовани**е	Специализированное	Диапазон измерения: 8-650 HB, 20-88 HRA, 20-100 HRB, 20-70 HRC, 40-1000 HV Усилие: 294.2, 306.5, 588.4, 612.9, 980.7, 1471, 1839 H (30, 31.25, 60, 62.5, 100, 150, 187.5 кгс). Макс. высота образца: 175 мм Питание: 220 В пер. тока	
21.	Комплект оборудования учебного набора «Литье в песчано-глинистые формы» - 3 шт в составе: 1. Бокс металлический с инструментами для литья: Опоки верхние и нижние Подмодельная плита Модели отливаемых деталей Формовочная плита Набор крепежных приспособлений для опок Набор литниковых каналов Набор трамбовочного инструмента Разделительный состав Шпатель металлический Сплав литейный в слитках Формовочная смесь	**Оборудование**	Специализированное	Верстак PROFFI Размер 855x1400x700 мм; однотумбовый, с одной полкой, без экрана, с дверью Габариты подмодельной плиты: - длина 280 мм; - ширина 217 мм; - высота 3 мм; - материал плиты: сталь Формовочная плита: Габариты формовочной плиты: - длина 285 мм; - ширина 215 мм; - высота 17 мм; - материал плиты – сталь	

№	Наименование	Тип	Основное/ специализированное	Краткая (рамочная) техническая характеристика	Код профессионального модуля, дисциплины
22.	Персональный компьютер в сборе 1шт	**ТС**	Основное	Intel (R) Core (TM) i5-10400 CPU 2.90 GHz /RAM 16, 0 Gb / HDD 931 Gb,	
23.	Телевизор	**ТС**	Основное	Размер экрана: 65 Дюймов (25,4 мм). Разрешение экрана: 3840x2160 пикселей. Поддержка Wi-Fi: да. Поддержка SMART-TV: да.	
24.	Электронный альбом фотографий микроструктур, на CD	**УМК**	Специализированное	-	
25.	Комплект «Сварные соединения»,	**УМК**	Специализированное	-	
26.	Виртуальная работа построение диаграммы равновесия сплавов свинец-сурьма,	**УМК**	Специализированное	-	
27.	Интерактивная диаграмма «железо-цементит»,	**УМК**	Специализированное	-	
28.	Композиционные материалы, на CD	**УМК**	Специализированное	-	
29.	Неметаллические конструкционные материалы	**УМК**	Специализированное	-	
30.	Электронный курс «Слесарь-ремонтник: материаловедение»	**УМК**	Специализированное	-	

Лаборатория «Лаборатория метрологии»

№	Наименование	Тип	Основное/ специализированное	Краткая (рамочная) техническая характеристика	Код профессионального модуля, дисциплины
1.	Стулья ученические 30шт	**Мебель**	Основное	Нерегулируемый, тип каркаса: металлический Материал спинки и сиденья: фанера	ОП.04 Метрология, стандартизация и технические измерения
2.	Столы ученические 15шт	**Мебель**	Основное	деревянный на мет. основе нерегулируемый Г.Р.:1200х500х757 мм	
3.	Стол преподавателя	**Мебель**	Основное	Габаритные размеры: 1600х1600х760 мм Форма: угловой	
4.	Кресло преподавателя	**Мебель**	Основное	На матерчатой основе, с подлокотниками, регулируемый	
5.	Доска	**Мебель**	Основное	поворотная комбинированная магнитная, на колесиках	
6.	Программно-аппаратный комплекс «Ультразвуковой контроль металлов» со специализированным столом в комплекте – 2 шт	**Оборудование**	Специализированное	Комплект поставки: 1.1. Ультразвуковой дефектоскоп – 1 шт. 1.2. Набор пьезоэлектрических преобразователей- 1шт 1.3. Набор стандартных образцов предприятия (СОП) -1 шт.	

№	Наименование	Тип	Основное/ специализированное	Краткая (рамочная) техническая характеристика	Код профессионального модуля, дисциплины
7.	Типовой комплект лабораторного оборудования «Визуально-измерительный контроль металла и сварных соединений – 2 шт	**Оборудование**	Специализированное	Комплект поставки: 1. Набор измерительного инструмента: 2. Комплект контрольных образцов –1шт	
8.	Динамический твердомер NOVOTEST Т-Д2 – 3 шт	**Оборудование**	Специализированное	Диапазон измерения по шкале Роквелла: 22-68 HRC Диапазон измерения по шкале Бриннелля: 100-450 HB Диапазон измерения по шкале Виккерса: 100-950 HV Диапазон измерения по шкале Шора: 22-99 HSD	
9.	Стационарный твердомер ТБ-5013 (Бринель) – 1 шт	**Оборудование**	Специализированное	Испытательные нагрузки: 1839 Н (187.5 кг), 2452 Н (250 кг),7355 Н (750 кг),9807 Н (1000 кг), 29420 Н (3000 кг) Диаметр шарика индентера: х2.5 мм, х5 мм, х10 мм Диапазон измерений: 8 - 650 HBW Максимальное горизонтальное пространство измерений:	

№	Наименование	Тип	Основное/ специализированное	Краткая (рамочная) техническая характеристика	Код профессионального модуля, дисциплины
				120 мм Максимальное вертикальное пространство измерений: 230 мм	
10.	Стационарный твердомер ТКП-1 (Роквелл) – 1 шт	**Оборудование**	Специализированное	Предварительная нагрузка: 98.1 Н (10 кг) Общая нагрузка: 588.4 Н (60 кг), 980.7 Н (100 кг), 1471 Н (150 кг) Шкалы по Роквеллу: HRA, HRB, HRC Дискретность измерений: 0.5 HR единиц твердости по Роквеллу Вертикальное пространство измерений: 170 мм Горизонтальное пространство измерений: 135 мм	
11.	Персональный компьютер в сборе 1шт	**ТС**	Основное	Intel (R) Core (TM) i5-10400 CPU 2.90 GHz /RAM 16, 0 Gb / HDD 931 Gb,	
12.	Телевизор	**ТС**	Основное	Размер экрана: 65 Дюймов (25,4 мм). Разрешение экрана: 3840x2160 пикселей. Поддержка Wi-Fi: да. Поддержка SMART-TV: да.	

№	Наименование	Тип	Основное/ специализированное	Краткая (рамочная) техническая характеристика	Код профессионального модуля, дисциплины
13.	Электронный курс «Слесарь-ремонтник: технические измерения»	**УМК**	Специализированное	-	

Лаборатория «Лаборатория электротехники и электроники»

№	Наименование	Тип	Основное/ специализированное	Краткая (рамочная) техническая характеристика	Код профессионального модуля, дисциплины
1.	Стулья ученические 30шт	**Мебель**	Основное	Нерегулируемый, тип каркаса: металлический Материал спинки и сиденья: фанера	ОП.09 Электротехника и основы электроники
2.	Столы ученические 15шт	**Мебель**	Основное	деревянный на мет. основе нерегулируемый Г.Р.:1200х500х757 мм	
3.	Стол преподавателя	**Мебель**	Основное	Габаритные размеры: 1600х1600х760 мм Форма: угловой	
4.	Кресло преподавателя	**Мебель**	Основное	На матерчатой основе, с подлокотниками, регулируемый	
5.	Доска	**Мебель**	Основное	3-элементная меловая, зелёная	
6.	Шкаф закрытый	**Мебель**	Основное	Размер 2001х841х441 мм, Верхнее отделение: под стеклом, 2 распашные двери, 3 полки. Нижнее отделение: 2 распашные двери, 2 полки	
7.	Рабочее место мастера (оборудование по электротехнике)	**Оборудование**	Специализированное	согласно технической документации	
8.	Рабочее место ученика (оборудование по электротехнике)	**Оборудование**	Специализированное	согласно технической документации	

№	Наименование	Тип	Основное/ специализированное	Краткая (рамочная) техническая характеристика	Код профессионального модуля, дисциплины
9.	Комплект типового учебно-лабораторного оборудования "Измерение электрических величин" тип ИЭВ1-Н-Р – 1 шт	**Оборудование**	Специализированное	Состав: Модуль «Модуль питания» Модуль «Автотрансформатор» Модуль «Трансформатор тока и напряжения. Электромеханические измерительные приборы» Модуль «Схема моста измерительного. Схема потенциометра постоянного тока» Мультиметр Комплект минимодулей Магазин сопротивлений	
10.	Комплект учебного лабораторного оборудования "Электрические измерения и основы метрологии" ГалСен ЭИОМ2-Н-Р – 2 шт	**Оборудование**	Специализированное	Потребляемая мощность, В·А, не более Электропитание:- от однофазной сети переменного тока с рабочим нулевым и защитным проводниками напряжением, В - частота, Гц Класс защиты от поражения электрическим током Габаритные размеры,	

№	Наименование	Тип	Основное/ специализированное	Краткая (рамочная) техническая характеристика	Код профессионального модуля, дисциплины
				мм, не более - длина (по фронту) - ширина (ортогонально фронту) - высота Масса, кг, не более Количество человек, которое одновременно и активно может работать на комплекте	
11.	Комплект учебного оборудования типовой "Электрические измерения и основы метрологии", настольный вариант, ЭИиОМ-НК – 2 шт	**Оборудование**	Специализированное	состав: Модуль питания (компьютерная версия) Функциональный генератор. Пиковые детекторы Автотрансформатор Измерительный блок Ваттметр. Секундомер Трансформатор тока и напряжения. Электромеханические измерительные приборы о Схема моста измерительного. Схема потенциометра постоянного тока Элементы ЦАП и АЦП Комплект минимодулей Магазин сопротивлений	

№	Наименование	Тип	Основное/ специализированное	Краткая (рамочная) техническая характеристика	Код профессионального модуля, дисциплины
12.	Электротехника и основы электроники. ЭТиОЭ4-НРМ – 2 шт	**Оборудование**	Специализированное	Электропитание от сети, В 220 Частота питающего напряжения, Гц 50 Потребляемая мощность, не более, ВА 300 Габаритные размеры, мм 1070х630х310 Диапазон рабочих температур, °С +10…35 Влажность, не более, % 80	
13.	Основы электроники. ОЭ М6-НРЦ – 5 шт	**Оборудование**	Специализированное	Электропитание от сети, В 220 – Частота питающего напряжения, Гц 50 – Потребляемая мощность, не более, ВА 20 – Габаритные размеры, мм 500х400х200 – Диапазон рабочих температур, °С +10…35 – Влажность, не более, % 80	
14.	Стенд учебная Электроника (НТЦ-05.000.00 ПС) – 1 шт	**Оборудование**	Специализированное	Мощность, потребляемая изделием от сети, не более 300 Вт. Габаритные размеры не более, 1470х1310х600	

№	Наименование	Тип	Основное/ специализированное	Краткая (рамочная) техническая характеристика	Код профессионального модуля, дисциплины
				мм.	
15.	Лабораторный стенд "Основы электроники"- 2 шт	**Оборудование**	Специализированное	Электропитание от сети, В 220 – Частота питающего напряжения, Гц 50 – Потребляемая мощность, не более, ВА 20 – Габаритные размеры, мм 500х400х200 – Диапазон рабочих температур, °С +10…35 – Влажность, не более, % 80	
16.	Комплект типовой курсовой аппаратуры «Электрические цепи» ЭЦ-МР 00-2 шт	**Оборудование**	Специализированное	Габаритные размеры (ШхВхГ): 500х390х180 мм. Состав: 1. Моноблок, 2. Кабель питания. 3. Комплект соединительных проводов.	
17.	Комплект типового учебно-лабораторного оборудования "Измерение электрических величин» тип ГалСен ИЭВ1-Н-Р – 1 шт	**Оборудование**	Специализированное	Потребляемая мощность, В·А, не более - 100 Электропитание: - от однофазной сети переменного тока с рабочим нулевым и защитным проводниками	

№	Наименование	Тип	Основное/ специализированное	Краткая (рамочная) техническая характеристика	Код профессионального модуля, дисциплины
				напряжением, В - частота, Гц - 220 ± 2250 ± 0,5 Количество человек, которое одновременно и активно может работать на комплекте - 2	
18.	Компьютер	**ТС**	Основное	системный блок Intel(R) CPUG3420 @3,2GHz/RAM 4,00 Gb/HDD 465 Gb Монитор PHILIPS 24	
19.	Телевизор	**ТС**	Основное	Размер экрана: 65 Дюймов (25,4 мм). Разрешение экрана: 3840x2160 пикселей. Поддержка Wi-Fi: да. Поддержка SMART-TV: да.	

Мастерская «Основ слесарного дела»

№	Наименование	Тип	Основное/ специализированное	Краткая (рамочная) техническая характеристика	Код профессионального модуля, дисциплины
1.	Табурет сварщика "Ампер Т-2" – 15 шт	**Мебель**	Специализированное	Стул, материал сиденья: ткань, синего цвета, на металлической основе, регулируемый.	ДУП.03 Основы металлообработки МДК.06.01 Выполнение работ по профессии 18559 Слесарь-ремонтник УП.06.01 Учебная практика ПМ.06.КЭ Квалификационный экзамен
2.	Верстак слесарный – 15 шт	**Мебель**	Специализированное	Габаритные размеры: 1200*600*800, нагрузка столешницы – 300 кг	
3.	Стол преподавателя	**Мебель**	Основное	Габаритные размеры: 1600х1600х760 мм Форма: угловой	
4.	Кресло преподавателя	**Мебель**	Основное	На матерчатой основе, с подлокотниками, регулируемый	
5.	Доска	**Мебель**	Основное	1-элементная меловая, зелёная	
6.	Шкаф – 2 шт	**Мебель**	Основное	деревянный, книжный с открытыми полками	
7.	Тиски слесарные	**Оборудование**	Специализированное	Ширина губок:125 мм Рабочий ход:125 мм Материал корпуса:чугун Материал губок:сталь Вес нетто:9.3 кг	
8.	Набор инструментов	**Оборудование**	Специализированное	Набор включает в себя: чертилка, кернер, слесарная линейка, слесарный угольник, слесарный молоток, зубило ножовка по металлу, ножницы	

№	Наименование	Тип	Основное/ специализированное	Краткая (рамочная) техническая характеристика	Код профессионального модуля, дисциплины
				по металлу, напильник плоский, напильник круглый напильник треугольный,	
9.	Станок заточный, Корвет 485 – 1 шт	**Оборудование**	Специализированное	Обрабатываемый материал: Сталь Конструктивные особенности Защитный кожух Количество двигателей, шт1 Количество скоростей1 Управление: Ручное Тип питания: От сети Технические свойства Максимальная мощность, Вт 750 Макс. обороты, об./мин2850 Макс. диаметр диска, мм 250	
10.	Станок сверлильный ZITREK DP-116 067-4012 – 1 шт	**Оборудование**	Специализированное	Характеристики Zitrek Артикул 067-4012 Модель DP-116 Производитель Zitrek Размер рабочего стола 195x195 Страна-изготовитель Китай Число скоростей 12,00 Ширина, мм 710,00 Высота, мм 260,00 Глубина, мм 440,00	
11.	Компьютер	**ТС**	Основное	системный блок Intel(R) CPUG3420 @3,2GHz/RAM 4,00 Gb/HDD 465 Gb	

№	Наименование	Тип	Основное/ специализированное	Краткая (рамочная) техническая характеристика	Код профессионального модуля, дисциплины
				Монитор PHILIPS 24	
12.	Телевизор	ТС	Основное	Размер экрана: 65 Дюймов (25,4 мм). Разрешение экрана: 3840x2160 пикселей. Поддержка Wi-Fi: да. Поддержка SMART-TV: да.	

Зона под вид работ «Учебно-производственная мастерская по ремонту металлургического оборудования» им. И. П. Кулибина»

№	Наименование	Тип	Основное/ специализированное	Краткая (рамочная) техническая характеристика	Код профессионального модуля, дисциплины
1.	Стулья ученические 0шт	**Мебель**	Основное	Нерегулируемый, тип каркаса: металлический Материал спинки и сиденья: фанера	МДК.06.01 Выполнение работ по профессии 18559 Слесарь-ремонтник МДК.06.02 Выполнение работ по профессии 18897 Стропальщик УП.06.01 Учебная практика УП.06.02 Учебная практика ПМ.06.КЭ Квалификационный экзамен
2.	Столы ученические 15шт	**Мебель**	Основное	деревянный на мет. основе нерегулируемый Г.Р.:1200х500х757 мм	
3.	Стол преподавателя	**Мебель**	Основное	Габаритные размеры: 1600х1600х760 мм Форма: угловой	
4.	Кресло преподавателя	**Мебель**	Основное	На матерчатой основе, с подлокотниками, регулируемый	
5.	Доска	**Мебель**	Основное	поворотная комбинированная магнитная, на колесиках	
6.	Стол промышленный	**Мебель**	Специализированное	Габариты: 1000х2000х700 Верстакофф PRF-CMP 2000 бестумбовый, 3 выдвижных ящика	
7.	Верстак слесарный с экраном – 4 шт	**Мебель**	Специализированное	Габариты: 850х1200х600 мм; Тип каркаса: металлический; Количество выдвижных ящиков: 5 шт.; Количество полок: 1 шт.; Цвет: серый и синий.	
8.	Насосы центробежные	**Оборудование**	Специализированное	Согласно технической документации	

№	Наименование	Тип	Основное/ специализированное	Краткая (рамочная) техническая характеристика	Код профессионального модуля, дисциплины
	консольные типа К и агрегаты электронасосные на их основе 3 шт				
9.	Редуктор	**Оборудование**	Специализированное	1Ц2У-100-8-11-КК-У2	
10.	Редуктор	**Оборудование**	Специализированное	1Ч160-50-51-у3	
11.	Редуктор UD-NRV	**Оборудование**	Специализированное	Модель UD-NRV, Габарит редуктора 0,63, Передаточное число 10, Исполнение с выходным валом SS1, Входной вал 14 мм.	
12.	Редуктор UD-R37D-9.47-AD2 (входной вал 14мм)	**Оборудование**	Специализированное	Серия UD-R37D, Передаточное число 9,47, Входной вал 14 мм.	
13.	Редуктор UD-KA37-5.36-AD2-SS1 (входной вал 14мм)	**Оборудование**	Специализированное	Серия UD-KA37, Передаточное число 5,36, Входной вал 14 мм.	
14.	Станок сверлильный редукторный Stalex SHD-40PF Pro	**Оборудование**	Специализированное	Размер рабочего стола 560х560 мм, Напряжение 380 В, Мощность 1500 Вт,	
15.	Пресс гидравлический П411А	**Оборудование**	Специализированное	Габариты: 1260х150 мм, тип привода домкратный, Масса 43 кг	
16.	Пресс Nordberg ECO №3620	**Оборудование**	Специализированное	Габариты: 1370х840х2124 мм, Вес 530 кг, Тип привода	

№	Наименование	Тип	Основное/ специализированное	Краткая (рамочная) техническая характеристика	Код профессионального модуля, дисциплины
				пневмогидравлический	
17.	Точильно-шлифовальный станок	**Оборудование**	Специализированное	Габариты: 494х440х1263 мм, Масса 80 кг, Частота вращения шпинделя 1430 об/мин	
18.	Перегрузочное мобильное устройство	**Оборудование**	Специализированное	Масса крана 300 кг, Грузоподъемность 1 т,	
19.	Набор слесарных инструментов 82 предмета Арсенал	**Оборудование**	Специализированное	Габариты: 395х310х90 мм, Вес 6,27 кг.	
20.	Компьютер	**ТС**	Основное	системный блок Intel(R) CPUG3420 @3,2GHz/RAM 4,00 Gb/HDD 465 Gb Монитор PHILIPS 24	
21.	Телевизор	**ТС**	Основное	Размер экрана: 65 Дюймов (25,4 мм). Разрешение экрана: 3840х2160 пикселей. Поддержка Wi-Fi: да. Поддержка SMART-TV: да.	
22.	Электронный курс «Слесарь-ремонтник»	**УМК**	Специализированное	-	

1.3. Оснащение спортивного комплекса/зал
Спортивный комплекс

№	Наименование	Тип	Основное/ специализированное	Краткая (рамочная) техническая характеристика	Код дисциплины
1	Рабочее место преподавателя	**Мебель**	основное	согласно технической документации	ОУП.12 Физическая культура СГ.04 Физическая культура
2	Рабочие места обучающихся	**Мебель**	основное	согласно технической документации	
3	Комплект скамеек и систем для хранения вещей обучающихся	**ТС**	основное	согласно технической документации	
4	Стенка шведская гимнастическая	**ТС**	основное	согласно технической документации	
5	Скамейка гимнастическая	**ТС**	основное	согласно технической документации	
6	Пьедестал для награждений 2000*1100 мм	**ТС**	основное	высота ступеней 520,390,340 мм	
7	Барьеры легкоатлетические тренировочные разборные	**ТС**	основное	согласно технической документации	
8	Антиван	**ТС**	основное	согласно технической документации	
9	Вышка судейская для волейбола	**ТС**	основное	согласно технической документации	
10	Мяч волейбольный – 3 шт	**ТС**	основное	согласно технической документации	
11	Флажки для волейбола	**ТС**	основное	согласно технической документации	
12	Сетка волейбольная	**ТС**	основное	согласно технической документации	
13	Брусья гимнастические	**ТС**	основное	согласно технической документации	
14	Дорожка для прыжков в длину с места	**ТС**	основное	согласно технической	

№	Наименование	Тип	Основное/ специализированное	Краткая (рамочная) техническая характеристика	Код дисциплины
				документации	
15	Скамья	**ТС**	основное	L=1200, L=1800, L=2000	
16	Стойка баскетбольная	**ТС**	основное	профессиональная складная мобильная модель СС-325/2/С/1 - 2 шт.	
17	Кольцо баскетбольное – 2 шт.	**ТС**	основное	согласно технической документации	
18	Щит баскетбольный игровой – 2 шт.	**ТС**	основное	согласно технической документации	
19	Мяч баскетбольный № 7 – 5шт.	**ТС**	основное	согласно технической документации	
20	Медболы	**ТС**	основное	1 кг. – 5 шт., 2 кг, - 5 шт., 3 кг. – 5 кг. 4 кг. – 5 шт., 5 кг. – 5 шт.	
21	Скамейка гимнастическая жесткая - 10 шт.	**ТС**	основное	согласно технической документации	
22	Сетка для хранения мячей	**ТС**	основное	согласно технической документации	
23	Лыжные комплекты – 50 пар	**ТС**	основное	согласно технической документации	
24	Маты - 6 шт.	**ТС**	основное	согласно технической документации	
25	Гимнастический конь - 1 шт.	**ТС**	основное	согласно технической документации	
26	Гимнастический козел - 1 шт.	**ТС**	основное	согласно технической документации	
27	Брусья 2 шт.	**ТС**	основное	согласно технической документации	

1.4. Оснащение помещений, задействованных при организации самостоятельной и воспитательной работы

Кабинет самостоятельной работы

№	Наименование	Тип	Основное/ специализированное	Краткая (рамочная) техническая характеристика	Код профессионального модуля, дисциплины
1	Стулья ученические 30шт	Мебель	Основное	Нерегулируемый, тип каркаса: металлический Материал спинки и сиденья: фанера	согласно учебному плану
2	Столы ученические 15шт	Мебель	Основное	деревянный на мет. основе нерегулируемый Г.Р.:1200х500х757 мм	
3	Стационарное АРМ для обучающихся	**ТС**	основное	согласно технической документации	
4	Персональные компьютеры с возможностью подключения к информационно-телекоммуникационной сети «Интернет» и обеспечением доступа в электронную информационно-образовательную среду образовательной организации	**ТС**	основное	согласно технической документации	

Кабинет «Библиотека, читальный зал с выходом в сеть Интернет»

№	Наименование	Тип	Основное/ специализированное	Краткая (рамочная) техническая характеристика
1	Столы	**Мебель**	основное	согласно технической документации
2	Стулья	**Мебель**	основное	согласно технической документации

№	Наименование	Тип	Основное/ специализированное	Краткая (рамочная) техническая характеристика
3	Рабочее место библиотекаря	**Мебель**	основное	согласно технической документации
4	Персональные компьютеры с возможностью подключения к информационно-телекоммуникационной сети «Интернет» и обеспечением доступа в электронную информационно-образовательную среду образовательной организации	**ТС**	основное	согласно технической документации
5	Библиотечный фонд	**УМК**	основное	-
6	Комплекс автоматизированного учета	**ТС**	основное	согласно технической документации
7	Учебная, справочная, методическая, художественная литература, периодические издания	**УМК**	основное	-
8	Электронные учебные пособия	**УМК**	основное	-
9	Электронные библиотечные системы	**УМК**	основное	-
10	Электронные правовые системы	**УМК**	основное	-
11	ЭС «Техэксперт»	**УМК**	основное	-

Кабинет «Актовый зал»

№	Наименование	Тип	Основное/ специализированное	Краткая (рамочная) техническая характеристика
1	Мягкие кресла	**Мебель**	основное	согласно технической документации
2	Оформленная сцена	**ТС**	основное	согласно технической документации
3	Звукоусиливающая аппаратура	**ТС**	основное	согласно технической документации
4	Телевизор – 2 шт	**ТС**	Основное	Размер экрана: 75 Дюймов (25,4 мм).

№	Наименование	Тип	Основное/ специализированное	Краткая (рамочная) техническая характеристика
				Разрешение экрана: 3840x2160 пикселей. Поддержка Wi-Fi: да. Поддержка SMART-TV: да.
	Телевизор	**ТС**	Основное	Размер экрана: 65 Дюймов (25,4 мм). Разрешение экрана: 3840x2160 пикселей. Поддержка Wi-Fi: да. Поддержка SMART-TV: да.
5	Ноутбук	**ТС**	основное	согласно технической документации

20. Лицензионное и свободно распространяемое программное обеспечение

Перечень необходимого комплекта лицензионного и свободно распространяемого программного обеспечения

№ п/п	Наименование лицензионного и свободно распространяемого программного обеспечения, в том числе отечественного производства	Количество	Код и наименование учебной дисциплины (модуля)
1	MS Windows	по количеству рабочих мест	все дисциплины, профессиональные модули
2	Calculate Linux Desktop	по количеству рабочих мест	все дисциплины, профессиональные модули
	7 Zip	по количеству рабочих мест	все дисциплины, профессиональные модули
	MS Office	по количеству рабочих мест	все дисциплины, профессиональные модули
	КОМПАС 3D	по количеству рабочих мест	МДК.02.01 УП.02 ПМ.02.ЭК

Приложение 4 к ОПОП-П по специальности
15.02.03 Монтаж, техническое обслуживание и ремонт гидравлического
и пневматического оборудования (по отраслям)

Министерство науки и высшего образования Российской Федерации

Федеральное государственное бюджетное образовательное учреждение
высшего образования
«Магнитогорский государственный технический университет им. Г.И. Носова»
Многопрофильный колледж

ПРОГРАММА
ГОСУДАРСТВЕННОЙ ИТОГОВОЙ АТТЕСТАЦИИ
программы подготовки специалистов среднего звена
по специальности
15.02.03 Монтаж, техническое обслуживание и ремонт гидравлического и пневматического оборудования (по отраслям)

Квалификация выпускника: техник-механик

Программа государственной итоговой аттестации составлена на основе ФГОС СПО по специальности 15.02.03 Монтаж, техническое обслуживание и ремонт гидравлического и пневматического оборудования (по отраслям), утвержденного приказом Министерства просвещения Российской Федерации от 30 ноября 2023 №908; СМК-К-О-ПВД-3/2-15-26 Государственная итоговая аттестация по образовательным программам среднего профессионального образования – программам подготовки специалистов среднего звена.

Организация-разработчик: Многопрофильный колледж ФГБОУ ВО «Магнитогорский государственный технический университет им. Г. И. Носова»

преподаватель образовательно-производственного центра (кластера)
Многопрофильного колледжа ФГБОУ ВО «МГТУ им. Г.И. Носова»
Мария Вячеславовна Бойко

ОДОБРЕНО

Предметно-цикловой комиссией «Механического, гидравлического оборудования и автоматизации»
Председатель О.В. Коровченко
Протокол № 5 от «22» января 2025г.

Методической комиссией МпК

Протокол № 3 от «19» февраля 2025г.

СОДЕРЖАНИЕ

1 Общие положения 4
2 Форма, объем времени на подготовку и проведение государственной итоговой аттестации 7
3 Порядок подготовки к государственной итоговой аттестации 8
4 Порядок подготовки дипломного проекта 11
4.1 Общие положения 11
4.2 Выбор темы дипломного проекта 12
4.3 Порядок защиты дипломного проекта 13
4.4 Критерии оценки дипломного проекта 14
5 Программа и порядок проведения демонстрационного экзамена 27
5.1 Общие положения 27
5.2 Типовое задание для демонстрационного экзамена профильного уровня 30
5.3 Критерии оценки выполнения задания демонстрационного экзамена 30
6 Оценивание результатов ГИА 32
7 Условия реализации программы государственной итоговой аттестации 33
7.1 Требования к минимальному материально-техническому обеспечению 33
7.2 Информационно-методическое обеспечение государственной итоговой аттестации 33
ПРИЛОЖЕНИЕ 1 34
ПРИЛОЖЕНИЕ 2 41
ПРИЛОЖЕНИЕ 3 42

1 Общие положения

Программа государственной итоговой аттестации (далее – программа ГИА) выпускников по специальности 15.02.03 Монтаж, техническое обслуживание и ремонт гидравлического и пневматического оборудования (по отраслям) разработана в соответствии с Законом Российской Федерации от 29.12.2012 г. № 273-ФЗ «Об образовании в Российской Федерации», Приказом Минпросвещения России от 08.11.2021 № 800 «Об утверждении Порядка проведения государственной итоговой аттестации по образовательным программам среднего профессионального образования», ФГОС СПО по специальности 15.02.03 Монтаж, техническое обслуживание и ремонт гидравлического и пневматического оборудования (по отраслям), и определяет совокупность требований к ее организации и проведению.

Цель государственной итоговой аттестации – установление соответствия результатов освоения обучающимися образовательной программы по специальности 15.02.03 Монтаж, техническое обслуживание и ремонт гидравлического и пневматического оборудования (по отраслям) соответствующим требованиям ФГОС СПО с учетом требований регионального рынка труда, их готовность и способность решать профессиональные задачи.

Задачи государственной итоговой аттестации:

– определение соответствия навыков, умений и знаний выпускников современным требованиям рынка труда, квалификационным требованиям ФГОС СПО и регионального рынка труда;

– определение степени сформированности профессиональных компетенций, личностных качеств, соответствующих ФГОС СПО и наиболее востребованных на рынке труда.

По результатам ГИА выпускнику по специальности 15.02.03 Монтаж, техническое обслуживание и ремонт гидравлического и пневматического оборудования (по отраслям) присваивается квалификация: техник.

Программа ГИА является частью ОПОП-П по программе подготовки специалистов среднего звена и определяет совокупность требований к ГИА, в том числе к содержанию, организации работы, оценочным материалам ГИА выпускников по данной специальности.

Выпускник, освоивший образовательную программу, должен быть готов к выполнению видов деятельности, предусмотренных образовательной программой (таблица 1), и демонстрировать результаты освоения образовательной программы (таблица 2).

Таблица 1

Виды деятельности

Код и наименование вида деятельности (ВД)	**Код и наименование профессионального модуля (ПМ), в рамках которого осваивается ВД**
1	2
В соответствии с ФГОС	
ВД.1 Проведение монтажа гидравлических и пневматических устройств и систем, выполнение пусконаладочных работ и сдача оборудования в эксплуатацию	ПМ.01Проведение монтажа гидравлических и пневматических устройств и систем, выполнение пусконаладочных работ и сдача оборудования в эксплуатацию
ВД.2 Эксплуатация, технологическое обслуживание и ремонт гидравлических и пневматических устройств и систем	ПМ.02 Эксплуатация, технологическое обслуживание и ремонт гидравлических и пневматических устройств и систем
ВД.3 Ведение технологической документации по гидравлическим и пневматическим приводам, устройствам и системам	ПМ.03 Ведение технологической документации по гидравлическим и пневматическим приводам, устройствам и системам
ВД.4 Организация работы структурных подразделений по монтажу, эксплуатации и ремонту гидравлических и пневматических устройств и систем	ПМ.04 Организация работы структурных подразделений по монтажу, эксплуатации и ремонту гидравлических и пневматических устройств и систем

ВД. 5 Техническое обслуживание систем смазывания оборудования ПАО "ММК"	ПМ.05 Техническое обслуживание систем смазывания оборудования ПАО "ММК"
ВД.6 Освоение профессий рабочих, должностей служащих	ПМ.06 Освоение профессий рабочих, должностей служащих

Таблица 2

Перечень результатов, демонстрируемых выпускником

Оцениваемые виды деятельности	Профессиональные компетенции
ВД.1 Проведение монтажа гидравлических и пневматических устройств и систем, выполнение пусконаладочных работ и сдача оборудования в эксплуатацию	ПК 1.1 Осуществлять организационно-производственные работы для подготовки сборки и монтажа гидравлических и пневматических устройств и систем.
	ПК 1.2 Проводить сборку, регулировку, и пусконаладку гидравлических и пневматических устройств и систем.
	ПК 1.3 Производить оценку состояния гидравлических и пневматических устройств и систем после выполнения наладочных работ, контроль технического состояния оборудования при вводе в эксплуатацию.
	ПК 1.4 Организовать работу персонала по сборке, монтажу и пусконаладке гидравлических и пневматических устройств и систем.
ВД.2 Эксплуатация, технологическое обслуживание и ремонт гидравлических и пневматических устройств и систем	ПК 2.1 Производить диагностику состояния гидравлических и пневматических устройств и систем.
	ПК 2.2 Производить техническое обслуживание гидравлических и пневматических устройств и систем в процессе эксплуатации в соответствии с технической документацией.
	ПК 2.3 Осуществлять эксплуатацию гидравлических и пневматических устройств и систем в соответствии с техническими регламентами.
	ПК 2.4 Производить работы по организационному обеспечению и проведению плановых и неплановых ремонтов гидравлических и пневматических устройств и систем.
	ПК 2.5 Разрабатывать технологическую документацию для проведения работ по техническому обслуживанию и ремонту гидравлических и пневматических устройств и систем.
ВД.3 Ведение технологической документации по гидравлическим и пневматическим приводам, устройствам и системам	ПК 3.1 Проводить типовые расчеты при оформлении технологической документации на гидравлические и пневматические приводы, устройства и системы.
	ПК 3.2 Оформлять техническую документацию на гидравлические и пневматические приводы, устройства и системы по заданным условиям.
ВД.4 Организация работы структурных подразделений по монтажу, эксплуатации и ремонту гидравлических и пневматических устройств и систем	ПК 4.1 Определять оптимальные методы восстановления работоспособности гидравлического и пневматического оборудования.
	ПК 4.2 Определять потребность в материально-техническом обеспечении при монтаже, эксплуатации и ремонте гидравлических и пневматических устройств и систем.
	ПК 4.3 Разрабатывать технологическую документацию для проведения работ по монтажу, ремонту и технической эксплуатации гидравлического и пневматического оборудования в соответствии с требованиями технических

	регламентов.
	ПК 4.4 Организовывать выполнение производственных заданий подчиненным персоналом с соблюдением норм охраны труда и бережливого производства.
	ПК 4.5 Осуществлять документационное обеспечение деятельности структурного подразделения.
ВД. 5 Техническое обслуживание систем смазывания оборудования ПАО "ММК"	ПК 5.1 Организовывать и выполнять техническое обслуживание и ремонт систем смазывания металлургического оборудования.
ВД.6 Освоение профессий рабочих, должностей служащих	ПК 6.1 Выполнять ремонт простого оборудования или отдельных деталей и узлов, входящих в состав оборудования
	ПК 6.2 Осуществлять работы по строповке грузов

Выпускники, освоившие программу по специальности 15.02.03 Монтаж, техническое обслуживание и ремонт гидравлического и пневматического оборудования (по отраслям), сдают ГИА в форме демонстрационного экзамена профильного уровня и защиты дипломного проекта.

2 Форма, объем времени на подготовку и проведение государственной итоговой аттестации

Объем времени на подготовку и проведение государственной итоговой аттестации в соответствии с учебным планом специальности составляет 6 недель, которые распределяются на:

- подготовку к демонстрационному экзамену;
- проведение демонстрационного экзамена;
- подготовку дипломного проекта;
- нормоконтроль дипломного проекта;
- предварительную защиту дипломного проекта;
- защиту дипломного проекта.

3 Порядок подготовки к государственной итоговой аттестации

Процедура подготовки государственной итоговой аттестации включает следующие организационные меры:

№ п/п	Наименование мероприятия	Сроки	Ответственный
Общие положения			
1.	Ознакомление с программой ГИА	не позднее, чем за 6 месяцев до начала ГИА	Заведующий отделением Классный руководитель Обучающийся
2.	Прием заявлений на предоставление особых условий в процессе ГИА (для обучающихся инвалидов и лиц с ОВЗ)	не позднее, чем за 3 месяца до начала ГИА	Заведующий отделением Классный руководитель
3.	Приказ о допуске к ГИА	за неделю до начала работы ГЭК	Заведующий отделением
4.	Ознакомление обучающихся с приказом о допуске к ГИА	за неделю до начала работы ГЭК	Заведующий отделением
5.	Прием заявлений на апелляцию по нарушениям в порядке ГИА	в день аттестационного мероприятия	Апелляционная комиссия
6.	Прием заявлений на апелляцию по несогласию с результатами ГИА	на следующий рабочий день после аттестационного мероприятия	Апелляционная комиссия
7.	Предоставление секретарем ГЭК в апелляционную комиссии пакета документов (в случае несогласия с результатами ГИА)	на следующий день после подачи заявления	Секретарь ГЭК
8.	Работа апелляционной комиссии	в течение 3 рабочих дней с момента подачи заявления	Председатель АК
9.	Предоставление протокола заседания апелляционной комиссии в ГЭК (в случае нарушения порядка ГИА)	на следующий день после принятия положительного решения по заявлению	Секретарь ГЭК
10.	Ознакомление обучающего с протоколом апелляционной комиссии	в течение 3 рабочих дней после заседания	Председатель АК
11.	Анкетирование выпускников и работодателей по вопросам содержания и организации ГИА	во время прохождения ГИА	Заведующий отделением
12.	Организация дополнительной процедуры ГИА для лиц, не прошедших по уважительной причине	не позднее 4 месяцев со дня подачи заявления	Ответственные по распоряжению
13.	Повторное прохождение ГИА для лиц, не прошедшим ГИА по уважительной причине	не позднее четырех месяцев после подачи заявления выпускником	Ответственные по распоряжению Обучающийся

14.	Повторное прохождение ГИА для лиц, не прошедших ГИА по неуважительной причине, и выпускников, получивших на ГИА неудовлетворительные результаты	не ранее чем через шесть месяцев после прохождения ГИА впервые	Ответственные по распоряжению Обучающийся
Защита дипломного проекта			
15.	Утверждение темы дипломного проекта и закрепление обучающегося за руководителем (консультантами)	не позднее, чем за месяц до начала ГИА	Заведующий отделением руководители дипломного проекта
16.	Выдача индивидуальных заданий на дипломный проект	не позднее, чем за месяц до начала ГИА	Заведующий отделением Руководители дипломного проекта
17.	Утверждение графика подготовки дипломного проекта (графика консультаций)	за 2 недели до начала подготовки	Начальник УМЧ Заведующий отделением
18.	Контроль за ходом выполнения дипломного проекта	в течение всего времени подготовки дипломного проекта (работы)	Руководители дипломного проекта
19.	Проведение процедуры нормоконтроля дипломного проекта	за неделю до даты защиты	Нормоконтролер
20.	Утверждение графика защиты дипломного проекта	не позднее, чем за две недели до начала защит	Заведующий отделением
21.	Составление графика предварительной защиты дипломного проекта	не позднее, чем за неделю до начала защит	Заведующий отделением
22.	Проведение предварительной защиты дипломного проекта	не позднее, чем за неделю до начала защит	Заведующий отделением Руководители дипломного проекта
23.	Предоставление дипломного проекта на отделение	за один день до защиты	обучающиеся Руководители дипломного проекта
24.	Проведение заседаний ГЭК	по утвержденному расписанию	Заведующий отделением Секретарь ГЭК
25.	Объявление результатов защиты дипломного проекта	в день защиты	Председатель ГЭК
Демонстрационный экзамен			
26.	Сбор заявлений на выбор уровня демонстрационного экзамена	не позднее, чем за 6 месяцев до начала ГИА	Заведующий отделением
27.	Распределение экзаменационных групп с учетом пропускной способности площадки	за 3 месяца до проведения демонстрационного экзамена	Заведующий отделением; Классный руководитель Заведующий ОМ по СПО
28.	Регистрация обучающихся в системе	за 20 календарный	Обучающиеся

	Цифровая платформа	день до начала демонстрационного экзамена	Классный руководитель Заведующий отделением Заведующий ОМ по СПО
29.	Формирование экзаменационных групп в системе Цифровая платформа	за 20 календарный день до начала демонстрационного экзамена	Заведующий ОМ по СПО
30.	Ознакомление с планом демонстрационного экзамена, включающим в себя место расположения центра проведения экзамена, дату и время начала проведения демонстрационного экзамена, расписание сдачи экзаменов в составе экзаменационных групп, планируемую продолжительность проведения демонстрационного экзамена, технические перерывы в проведении демонстрационного экзамена	не позднее чем за пять рабочих дней до даты проведения экзамена	Заведующий отделением
31.	Участие в проверке готовности центра проведения экзамена	не позднее чем за один рабочий день до даты проведения демонстрационного экзамен	Главный эксперт, экспертная группа, технический эксперт, обучающиеся
32.	Распределение рабочих мест участников на площадке в соответствии с жеребьевкой и их ознакомление с рабочими местами и оборудованием, а также с графиком работы на площадке и необходимой документацией	за 1 день до даты проведения демонстрационного экзамен	Главный эксперт, экспертная группа, обучающиеся
33.	Выдача участникам задания на демонстрационный экзамен	в день проведения демонстрационного экзамен	Главный эксперт, обучающиеся
34.	Ознакомление с заданием, ответы на вопросы по заданию	в день проведения демонстрационного экзамен	Главный эксперт, обучающиеся
35.	Подписание протокола об ознакомлении участников с заданием	в день проведения демонстрационного экзамен	Главный эксперт, обучающиеся
36.	Проведение демонстрационного экзамена	в день проведения демонстрационного экзамен	Главный эксперт, экспертная группа, обучающиеся
37.	Получение паспорта компетенций	на следующий день после окончания демонстрационного экзамена	Обучающиеся

4 Порядок подготовки дипломного проекта

4.1 Общие положения

Дипломный проект направлен на систематизацию и закрепление знаний выпускника по специальности 15.02.03 Монтаж, техническое обслуживание и ремонт гидравлического и пневматического оборудования (по отраслям), а также определение уровня готовности выпускника к самостоятельной профессиональной деятельности.

Дипломный проект представляет собой законченное самостоятельное исследование, в котором решается конкретная задача, соотнесенная с содержанием программы подготовки специалистов среднего звена.

При выполнении дипломного проекта, обучающийся должен показать способность, опираясь на полученные знания, умения и сформированные общие и профессиональные компетенции, самостоятельно решать на современном уровне задачи своей профессиональной деятельности, профессионально излагать специальную информацию, аргументировать и защищать свою точку зрения.

Обучающийся, выполняющий дипломный проект должен продемонстрировать сформированность общих и профессиональных компетенций.

Ответственность за содержание дипломного проекта, достоверность всех приведенных данных несет обучающийся - автор работы.

Дипломный проект предполагает самостоятельную подготовку (написание) выпускником проекта, демонстрирующего уровень знаний выпускника в рамках выбранной темы, а также сформированность его профессиональных умений и навыков, общих и профессиональных компетенций, соответствующих видам деятельности:

ОК 01 Выбирать способы решения задач профессиональной деятельности применительно к различным контекстам;

ОК 02 Использовать современные средства поиска, анализа и интерпретации информации и информационные технологии для выполнения задач профессиональной деятельности;

ОК 04 Эффективно взаимодействовать и работать в коллективе и команде

ОК 05 Осуществлять устную и письменную коммуникацию на государственном языке Российской Федерации с учетом особенностей социального и культурного контекста;

ОК 09 Пользоваться профессиональной документацией на государственном и иностранном языках

профессиональными компетенциями, соответствующими осно**вным видам деятельность:**

ВД.1 Проведение монтажа гидравлических и пневматических устройств и систем, выполнение пусконаладочных работ и сдача оборудования в эксплуатацию

ПК 1.1 Осуществлять организационно-производственные работы для подготовки сборки и монтажа гидравлических и пневматических устройств и систем.

ПК 1.2 Проводить сборку, регулировку, и пусконаладку гидравлических и пневматических устройств и систем.

ПК 1.3 Производить оценку состояния гидравлических и пневматических устройств и систем после выполнения наладочных работ, контроль технического состояния оборудования при вводе в эксплуатацию.

ПК 1.4 Организовать работу персонала по сборке, монтажу и пусконаладке гидравлических и пневматических устройств и систем.

ВД.2 Эксплуатация, технологическое обслуживание и ремонт гидравлических и пневматических устройств и систем

ПК 2.1 Производить диагностику состояния гидравлических и пневматических устройств и систем.

ПК 2.2 Производить техническое обслуживание гидравлических и пневматических устройств и систем в процессе эксплуатации в соответствии с технической документацией.

ПК 2.3 Осуществлять эксплуатацию гидравлических и пневматических устройств и систем в соответствии с техническими регламентами.

ПК 2.4 Производить работы по организационному обеспечению и проведению плановых и неплановых ремонтов гидравлических и пневматических устройств и систем.

ПК 2.5 Разрабатывать технологическую документацию для проведения работ по техническому обслуживанию и ремонту гидравлических и пневматических устройств и систем.

ВД.3 Ведение технологической документации по гидравлическим и пневматическим приводам, устройствам и системам

ПК 3.1 Проводить типовые расчеты при оформлении технологической документации на гидравлические и пневматические приводы, устройства и системы.

ПК 3.2 Оформлять техническую документацию на гидравлические и пневматические приводы, устройства и системы по заданным условиям.

ВД.4 Организация работы структурных подразделений по монтажу, эксплуатации и ремонту гидравлических и пневматических устройств и систем

ПК 4.1 Определять оптимальные методы восстановления работоспособности гидравлического и пневматического оборудования.

ПК 4.2 Определять потребность в материально-техническом обеспечении при монтаже, эксплуатации и ремонте гидравлических и пневматических устройств и систем.

ПК 4.3 Разрабатывать технологическую документацию для проведения работ по монтажу, ремонту и технической эксплуатации гидравлического и пневматического оборудования в соответствии с требованиями технических регламентов.

ПК 4.4 Организовывать выполнение производственных заданий подчиненным персоналом с соблюдением норм охраны труда и бережливого производства.

ПК 4.5 Осуществлять документационное обеспечение деятельности структурного подразделения.

4.2 Выбор темы дипломного проекта

Обучающемуся предоставляется право выбора темы дипломного проекта на основе утвержденной тематики в соответствии с приложением 1. Тема дипломного проекта может быть предложена обучающимся при условии обоснования целесообразности ее разработки для практического применения.

Обязательным требованием для дипломного проекта является соответствие ее тематики содержанию одного или нескольких профессиональных модулей.

Утверждение темы дипломного проекта и закрепление обучающегося за руководителем (консультантами) оформляется приказом ректора.

Функции руководителя и консультантов дипломного проекта

Для подготовки дипломного проекта - каждому обучающемуся назначается руководитель и при необходимости, консультанты. Руководитель дипломного проекта осуществляет общее руководство и контроль за ходом выполнения дипломных проектов.

Основными функциями руководителя дипломного проекта являются:

– уточнение темы дипломного проекта с учетом фактического материала, собранного в ходе производственных практик, определение содержания пояснительной записки и графической части дипломного проекта, составление задания на дипломный проект;

– консультирование по вопросам содержания и последовательности выполнения дипломного проекта;

– постоянный контроль за сроками и ходом выполнения дипломного проекта, своевременностью и качеством написания отдельных глав и разделов работы, в том числе соответствие дипломного проекта установленным требованиям к оформлению текстового и графического материалов;

– помощь в подготовке текста доклада и иллюстративного материала к защите;

– принятие решения о готовности дипломного проекта к защите, что подтверждается соответствующими подписями на составных частях и титульном листе дипломного проекта;

– подготовка письменного отзыва на дипломный проект. Форма отзыва определяется Инструкцией по оформлению курсового и дипломного проекта (работы) по образовательным программам среднего профессионального образования.

В обязанности консультанта входит:

– формулировка задания на выполнение соответствующего раздела дипломного проекта по согласованию с руководителем дипломного проекта;

– определение структуры соответствующего раздела дипломного проекта;

– оказание необходимой консультационной помощи при выполнении соответствующего раздела дипломного проекта;

– проверка соответствия объема и содержания раздела дипломного проекта заданию;

– принятие решения о готовности раздела, что подтверждается соответствующими подписями на разделе и титульном листе дипломного проекта.

Требования к дипломному проекту

Требования к содержанию, объему и структуре дипломного проекту - определяются методическими указаниями по выполнению и защите дипломного проекта по программе подготовки специалистов среднего звена специальности 15.02.03 Монтаж, техническое обслуживание и ремонт гидравлического и пневматического оборудования (по отраслям) и Инструкцией по оформлению курсового и дипломного проекта (работы) по образовательным программам среднего профессионального образования.

4.3 Порядок защиты дипломного проекта

Защита дипломного проекта как форма государственной итоговой аттестации проводится с целью установления уровня подготовки выпускника к выполнению профессиональных задач и соответствия его подготовки требованиям программы подготовки специалистов среднего звена.

Выполнение и успешная защита дипломного проекта должны подтвердить соответствие уровня профессиональной подготовки выпускника требованиям ФГОС СПО по специальности 15.02.03 Монтаж, техническое обслуживание и ремонт гидравлического и пневматического оборудования (по отраслям).

Выполненный дипломный проект, подписанный обучающимся и консультантами, проходит процедуру нормоконтроля и представляется руководителю дипломного проекта не позднее, чем за неделю до даты защиты. После изучения содержания работы руководитель оформляет отзыв, при

согласии на допуск дипломного проекта к защите, подписывает ее и, вместе со своим письменным отзывом, представляет на утверждение заведующему отделением.

Заведующий отделением на основании наличия подписанного руководителем, консультантами по разделам дипломного проекта, отзыва руководителя решает вопрос о допуске обучающегося к защите и делает об этом соответствующую запись на титульном листе дипломного проекта.

Защита дипломного проекта проводится на заседании государственной экзаменационной комиссии и является публичной. Обучающимся во время защиты дипломного проекта запрещается иметь при себе и использовать средства связи.

Процедура защиты включает:

– доклад обучающегося – 10-15 минут, в течение которых обучающийся кратко освещает цель, задачи и содержание дипломного проекта с обоснованием принятых решений. Доклад может сопровождаться мультимедиа презентацией и другими материалами – макеты, образцы материалов, изделий и т.п.;

– чтение секретарем ГЭК отзыва на выполненный дипломный проект;

– вопросы членов комиссии и ответы обучающегося по теме дипломного проекта и профилю специальности.

Может быть предусмотрено выступление руководителя дипломного проекта.

4.4 Критерии оценки дипломного проекта

Результаты защиты дипломного проекта определяются оценками: «отлично», «хорошо», «удовлетворительно», «неудовлетворительно» и объявляются в день защиты.

Решение об оценке принимается на закрытом заседании ГЭК по окончании процедуры защиты всех работ, намеченных на данное заседание.

Для оценки дипломного проекта государственная экзаменационная комиссия руководствуется следующими критериями:

Код и наименование компетенций	Перечень оцениваемых умений, навыков (практического опыта)	Итоговый максимальный балл
ОК 01: Выбирать способы решения задач профессиональной деятельности применительно к различным контекстам	Умение: выявлять и эффективно искать информацию, необходимую для решения задачи и/или проблемы;	2
ОК 02: Использовать современные средства поиска, анализа и интерпретации информации и информационные технологии для выполнения задач профессиональной деятельности	Умение: использовать различные цифровые средства для решения профессиональных задач;	2
ОК 04: Эффективно взаимодействовать и работать в коллективе и команде	Умение: использовать навыки управления проектами в распределении ресурсов и формировании графика выполнения задач;	2
ОК 05: Осуществлять устную и письменную коммуникацию на государственном языке Российской Федерации с учетом особенностей	Умение: грамотно излагать свои мысли и оформлять документы по профессиональной тематике на государственном языке;	2

социального и культурного контекста		
ОК 09: Пользоваться профессиональной документацией на государственном и иностранном языках	Умение: читать, понимать и находить необходимые технические данные и инструкции в руководствах в любом доступном формате;	2
ПК 1.1 Осуществлять организационно-производственные работы для подготовки сборки и монтажа гидравлических и пневматических устройств и систем.	Умение: читать техническую документацию на производство монтажа элементов гидро- пневмооборудования;	2
ПК 1.2 Проводить сборку, регулировку, и пусконаладку гидравлических и пневматических устройств и систем.	Умение: осуществлять пусконаладку гидравлических и пневматических систем	4
ПК 1.3 Производить оценку состояния гидравлических и пневматических устройств и систем после выполнения наладочных работ, контроль технического состояния оборудования при вводе в эксплуатацию.	Умение: выбирать параметры оценивания состояния гидро-пневмоустройств;	2
ПК 1.4 Организовать работу персонала по сборке, монтажу и пусконаладке гидравлических и пневматических устройств и систем.	Умение: обеспечивать организацию работы персонала по сборке, монтажу и пусконаладке гидравлических и пневматических устройств и систем	2
ПК 2.1 Производить диагностику состояния гидравлических и пневматических устройств и систем.	Умение: проводить диагностику обслуживаемого оборудования с применением средств диагностики;	2
ПК 2.2 Производить техническое обслуживание гидравлических и пневматических устройств и систем в процессе эксплуатации в соответствии с технической документацией.	Умение: проводить техническое обслуживание гидравлических и пневматических устройств и систем в процессе эксплуатации в соответствии с технической документацией;	2
ПК 2.3 Осуществлять эксплуатацию гидравлических и пневматических устройств и систем в соответствии с техническими регламентами.	Навык: эксплуатации гидравлических и пневматических устройств и систем в соответствие нормативным требованиям	2
ПК 2.4 Производить работы по организационному обеспечению и проведению плановых и неплановых ремонтов гидравлических и пневматических устройств и систем.	Умение: производить ремонт гидравлической и пневматической аппаратуры и вспомогательных устройств;	2
ПК 2.5 Разрабатывать технологическую документацию для проведения работ по техническому обслуживанию и ремонту гидравлических и пневматических устройств и систем.	Умение: пользоваться техническими справочниками, каталогами, паспортами на технологическое оборудование, государственными и отраслевыми стандартами по обслуживанию и ремонту гидравлического и пневматического оборудования;	2
ПК 3.1 Проводить типовые расчеты при оформлении технологической документации на гидравлические и	Умение: выполнять расчеты для определения рабочих характеристик приводов и систем;	4

пневматические приводы, устройства и системы.		
ПК 3.2 Оформлять техническую документацию на гидравлические и пневматические приводы, устройства и системы по заданным условиям.	Умение: читать и понимать чертежи гидравлических и пневматических систем;	4
ПК 4.1 Определять оптимальные методы восстановления работоспособности гидравлического и пневматического оборудования.	Умение: обнаруживать неисправности гидравлического и пневматического оборудования	2
ПК 4.2 Определять потребность в материально-техническом обеспечении при монтаже, эксплуатации и ремонте гидравлических и пневматических устройств и систем.	Умение: анализировать технологические процессы и организацию труда на производственном участке	2
ПК 4.3 Разрабатывать технологическую документацию для проведения работ по монтажу, ремонту и технической эксплуатации гидравлического и пневматического оборудования в соответствии с требованиями технических регламентов.	Умение: разрабатывать технологические карты для проведения работ по монтажу гидравлического и пневматического оборудования	4
ПК 4.4 Организовывать выполнение производственных заданий подчиненным персоналом с соблюдением норм охраны труда и бережливого производства.	Умение: рассчитывать показатели общей эффективности оборудования;	2
ПК 4.5 Осуществлять документационное обеспечение деятельности структурного подразделения.	Умение: создавать и актуализировать чертежи, схемы, инструкции и другие виды технической документации в соответствии с установленными нормами и стандартами	2
	ИТОГО	**50,00**

Оцениваемая ПК, ОК	Критерий оценивания (умения, навыки)	Описание оценки критерия		Максимальный балл оценки подкритерия - 2 балла	Вес подкритерия: не менее 1; - шаг 0,5; не более 3	Итоговый максимальный балл подкритерия
		Конкретные оцениваемые действия или набор действий для оценки подкритерия	Описание результата выполнения конкретного действия подкритерия в баллах			
Выбирать способы решения задач профессиональной деятельности применительно к различным контекстам	выявлять и эффективно искать информацию, необходимую для решения задачи и/или проблемы;	выделяет ключевые запросы и целенаправленно проводит поиск релевантной информации	0 - определяет отдельные запросы, но поиск приводит к незначительным результатам; 1 – не всегда находит нужную или эффективную информацию; 2 – определяет необходимые ключевые запросы, последовательно осуществляет эффективный поиск нужной информации, обеспечивает полноту и точность найденных сведений;	2	1	2
Использовать современные средства поиска, анализа и интерпретации информации и информационные технологии для выполнения задач профессиональной деятельности	использовать различные цифровые средства для решения профессиональных задач;	применяет цифровые средства при выполнении курсового проекта (работы)	0 – не владеет или владеет на недостаточном уровне цифровыми средствами; 1 – имеет некоторые затруднения в применении цифровых средств, не оказывающие значительное влияние на конечный результат; 2 – выбирает и эффективно использует разные цифровые инструменты и технологии для	2	1	2

			оптимизации своей профессиональной деятельности;			
Эффективно взаимодействовать и работать в коллективе и команде	использовать навыки управления проектами в распределении ресурсов и формировании графика выполнения задач;	распределяет собственные ресурсы и следует графику выполнения проекта	0 - не следует графику выполнения проекта и не эффективно распределяет временные ресурсы; 1 - отклоняется от графика выполнения проекта (работы), но способен завершить его в срок; 2 - грамотно планирует выполнение этапов работы, точно распределяет нагрузку и соблюдает сроки реализации всех частей проекта;	2	1	2
Осуществлять устную и письменную коммуникацию на государственном языке Российской Федерации с учетом особенностей социального и культурного контекста	грамотно излагать свои мысли и оформлять документы по профессиональной тематике на государственном языке;	оформляет курсовой проект (работу) согласно требованиям	0 - не соблюдает правила оформления; 1 - частично соблюдает требования к оформлению; 2 - полностью соблюдает требования к оформлению;	2	1	2
Пользоваться профессиональной документацией на государственном и иностранном языках	читать, понимать и находить необходимые технические данные и инструкции в руководствах в любом доступном	извлекает необходимую техническую информацию из руководств любого формата для выполнения дипломного проекта	0 - не способен извлечь нужную информацию из руководства, допускает грубые ошибки при интерпретации информации; 1 - способен частично извлекать требуемую информацию, однако допускает незначительные	2	1	2

	формате;		ошибки или пропускает важные детали; 2 - свободно и точно извлекает всю необходимую техническую информацию из любых форматов руководств, уверенно применяя её в рамках курсового проекта;			
Осуществлять организационно-производственные работы для подготовки сборки и монтажа гидравлических и пневматических устройств и систем.	читать техническую документацию на производство монтажа элементов гидро-пневмооборудования;	Читает техническую документацию и использует полученную информацию для выполнения поставленной задачи	0 – не может прочитать техническую документацию и не может использовать полученную информацию; 1 – читает техническую документацию, но не может использовать полученную информацию или использует с ошибками; 2 – читает техническую документацию и использует полученную информацию без проблем.	2	1	2
Проводить сборку, регулировку, и пусконаладку гидравлических и пневматических устройств и систем.	осуществлять пусконаладку гидравлических и пневматических систем	Грамотно и последовательно рассказывает об осуществлении пусконаладки гидравлических и пневматических систем	0 – не имеет представления о проведении пусконаладки гидравлических и пневматических систем; 1 – рассказывает об осуществлении пусконаладки гидравлических и пневматических систем, но имеет ошибки; 2 – грамотно и последовательно рассказывает об осуществлении	2	2	4

			пусконаладки гидравлических и пневматических систем без ошибок.			
Производить оценку состояния гидравлических и пневматических устройств и систем после выполнения наладочных работ, контроль технического состояния оборудования при вводе в эксплуатацию.	выбирать параметры оценивания состояния гидро-пневмоустройств;	Грамотно и последовательно рассказывает о параметрах оценивания состояния гидро-пневмоустройств	0 – не имеет представления о параметрах оценивания состояния гидро-пневмоустройств; 1 – рассказывает о параметрах оценивания состояния гидро-пневмоустройств, но допускает ошибки; 2 – Грамотно и последовательно рассказывает о параметрах оценивания состояния гидро-пневмоустройств без ошибок.	2	1	2
Организовать работу персонала по сборке, монтажу и пусконаладке гидравлических и пневматических устройств и систем.	обеспечивать организацию работы персонала по сборке, монтажу и пусконаладке гидравлических и пневматических устройств и систем	грамотно рассказывает о способах организации работы персонала по сборке, монтажу и пусконаладке гидравлических и пневматических устройств и систем	0 – не может рассказать о способах организации работы персонала по сборке, монтажу и пусконаладке гидравлических и пневматических устройств и систем; 1 – рассказывает о способах организации работы персонала по сборке, монтажу и пусконаладке гидравлических и пневматических устройств и систем с незначительными ошибками; 2 – грамотно рассказывает о	2	1	2

			способах организации работы персонала по сборке, монтажу и пусконаладке гидравлических и пневматических устройств и систем без ошибок.			
Производить диагностику состояния гидравлических и пневматических устройств и систем.	проводить диагностику обслуживаемого оборудования с применением средств диагностики;	владеет навыком работы с приборами для диагностирования состояния оборудования	0 –не владеет навыком работы с приборами для диагностирования состояния оборудования или пользуется с грубыми ошибками; 1 – владеет навыком работы с приборами для диагностирования состояния оборудования; 2 – свободно владеет навыком работы с приборами для диагностирования состояния оборудования без ошибок.	2	1	2
Производить техническое обслуживание гидравлических и пневматических устройств и систем в процессе эксплуатации в соответствии с технической документацией.	проводить техническое обслуживание гидравлических и пневматических устройств и систем в процессе эксплуатации в соответствии с технической документацией;	Проводит обслуживание гидравлического и пневматического оборудования в соответствии с технической документацией.	0 – не умеет проводить обслуживание гидравлического и пневматического оборудования в соответствии с технической документацией или проводит с грубыми ошибками; 1 – умеет проводить обслуживание гидравлического и пневматического оборудования в соответствии с технической документацией, но допускает ошибки; 2 – проводит обслуживание гидравлического и пневматического оборудования в соответствии с	2	1	2

			технической документацией без ошибок.			
Осуществлять эксплуатацию гидравлических и пневматических устройств и систем в соответствии с техническими регламентами.	эксплуатации гидравлических и пневматических устройств и систем в соответствие нормативным требованиям	Производит эксплуатацию гидравлических и пневматических устройств и систем в соответствие нормативным требованиям	0 – не умеет производить эксплуатацию устройств и систем по нормативным требованиям или производит с грубыми ошибками; 1 – производит эксплуатацию устройств и систем, но не соответствует нормативным требованиям, или допускает ошибки; 2 – Производит эксплуатацию устройств и систем в соответствие нормативным требованиям без ошибок.	2	1	2
Производить работы по организационному обеспечению и проведению плановых и неплановых ремонтов гидравлических и пневматических устройств и систем.	производить ремонт гидравлической и пневматической аппаратуры и вспомогательных устройств;	Грамотно и последовательно рассказывает о ремонте гидравлической и пневматической аппаратуры и вспомогательных устройств	0 – Не может рассказать о ремонте аппаратуры и вспомогательных устройств; 1 – рассказывает о ремонте аппаратуры и вспомогательных устройств, но допускает ошибки или не соблюдает последовательность действий; 2 – Грамотно и последовательно рассказывает о ремонте аппаратуры и вспомогательных устройств без ошибок.	2	1	2
Разрабатывать	пользоваться	Пользуется техническими	0 – не может грамотно использовать технические	2	1	2

технологическую документацию для проведения работ по техническому обслуживанию и ремонту гидравлических и пневматических устройств и систем.	техническими справочниками, каталогами, паспортами на технологическое оборудование, государственными и отраслевыми стандартами по обслуживанию и ремонту гидравлического и пневматического оборудования;	справочниками, каталогами, паспортами на технологическое оборудование, государственными и отраслевыми стандартами по обслуживанию и ремонту гидравлического и пневматического оборудования	справочники, технологические паспорта и государственные стандарты или использует с грубыми ошибками; 1 – использует технические справочники, технологические паспорта и государственные стандарты, но с ошибками; 2 – грамотно использует технические справочники, технологические паспорта и государственные стандарты без ошибок.			
Проводить типовые расчеты при оформлении технологической документации на гидравлические и пневматические приводы, устройства и системы.	выполнять расчеты для определения рабочих характеристик приводов и систем;	Выполняет расчеты для определения рабочих характеристик приводов и систем	0 – не может выполнить расчеты для определения рабочих характеристик приводов и систем, или выполняет с грубыми ошибками; 1 – выполняет расчеты для определения рабочих характеристик приводов и систем с ошибками или путается в расчетах; 2 – выполняет расчеты для определения рабочих характеристик приводов и систем без ошибок.	2	2	4
Оформлять техническую документацию на гидравлические и пневматические	читать и понимать чертежи гидравлических	Читает и понимает чертежи гидравлических и пневматических	0 – не умеет читать чертежи и не понимает, как пользоваться данными из них;	2	2	4

приводы, устройства и системы по заданным условиям.	и пневматических систем;	систем и использует полученную информацию для выполнения задачи	1 –читает чертежи, но не понимает их или понимает с ошибками; 2 – читает и понимает чертежи гидравлических и пневматических систем и использует полученную информацию для выполнения задачи			
Определять оптимальные методы восстановления работоспособности гидравлического и пневматического оборудования.	обнаруживать неисправности гидравлическог о и пневматическог о оборудования	Грамотно рассказывает о способах обнаружения неисправностей гидравлического и пневматического оборудования	0 – не имеет представления о способах обнаружения неисправностей, или совершает грубые ошибки в процессе рассказа; 1 –Рассказывает о способах обнаружения неисправностей гидравлического и пневматического оборудования, но допускает ошибки; 2 – Грамотно рассказывает о способах обнаружения неисправностей гидравлического и пневматического оборудования без ошибок.	2	1	2
Определять потребность в материально-техническом обеспечении при монтаже, эксплуатации и ремонте гидравлических и пневматических устройств и систем.	анализировать технологически е процессы и организацию труда на производственн ом участке	Грамотно анализирует технологические процессы и организацию труда на производственном участке	0 – Не может проанализировать технологические процессы и организацию труда на производственном участке; 1 – анализирует технологические процессы и организацию труда на производственном участке,	2	1	2

			но допускает ошибки; 2 – грамотно анализирует технологические процессы и организацию труда на производственном участке без ошибок.			
Разрабатывать технологическую документацию для проведения работ по монтажу, ремонту и технической эксплуатации гидравлического и пневматического оборудования в соответствии с требованиями технических регламентов.	разрабатывать технологические карты для проведения работ по монтажу гидравлического и пневматического оборудования	разрабатывает технологические карты для проведения работ по монтажу гидравлического и пневматического оборудования	0 – не умеет разрабатывать технологические карты для проведения работ по монтажу гидравлического и пневматического оборудования; 1 – разрабатывает технологические карты для проведения работ по монтажу гидравлического и пневматического оборудования, но допускает ошибки; 2 – разрабатывает технологические карты для проведения работ по монтажу гидравлического и пневматического оборудования без ошибок.	2	2	4
Организовывать выполнение производственных заданий подчиненным персоналом с соблюдением норм охраны труда и бережливого производства.	рассчитывать показатели общей эффективности оборудования;	рассчитывает показатели общей эффективности оборудования и грамотно рассказывает о последовательности проведенной работы	0 – не может провести расчет показателей эффективности и не может грамотно рассказать о проведенной работе или рассказывает с грубыми ошибками; 1 – рассчитывает показатели общей эффективности оборудования и грамотно рассказывает о	2	1	2

			последовательности проведенной работы, но допускает ошибки; 2 – рассчитывает показатели общей эффективности оборудования и грамотно рассказывает о последовательности проведенной работы без ошибок.			
Осуществлять документационное обеспечение деятельности структурного подразделения.	создавать и актуализировать чертежи, схемы, инструкции и другие виды технической документации в соответствии с установленными нормами и стандартами	Создает и актуализирует чертежи, схемы, инструкции и другие виды технической документации в соответствии с установленными нормами и стандартами	0 – Не может создавать и актуализировать чертежи, схемы, инструкции и другие виды технической документации в соответствии с установленными нормами и стандартами или создает с грубыми ошибками; 1 – Создает и актуализирует чертежи, схемы, инструкции и другие виды технической документации в соответствии с установленными нормами и стандартами, но допускает ошибки; 2 – Создает и актуализирует чертежи, схемы, инструкции и другие виды технической документации в соответствии с установленными нормами и стандартами без ошибок.	2	1	2

Для оценки образовательных достижений обучающихся применяется универсальная шкала, представленная в приложении 2. Лист оценки защиты дипломного проекта (работы) представлен в приложении 3.

5 Программа и порядок проведения демонстрационного экзамена

5.1 Общие положения

Демонстрационный экзамен направлен на определение уровня освоения выпускником материала, предусмотренного образовательной программой, и степени сформированности профессиональных умений и навыков путем проведения независимой экспертной оценки выполненных выпускником практических заданий в условиях реальных или смоделированных производственных процессов.

Демонстрационный экзамен направлен на контроль освоения следующих основных видов деятельности и соответствующих им общих и профессиональных компетенций:

Вид деятельности (вид профессиональной деятельности)	**Перечень оцениваемых ОК, ПК**	**Перечень оцениваемых умений, навыков (практического опыта)**
ИНВАРИАНТНАЯ ЧАСТЬ КОД 15.02.03-1-2025		
Проведение монтажа гидравлических и пневматических устройств и систем, выполнение пусконаладочных работ и сдача оборудования в эксплуатацию	Выбирать способы решения задач профессиональной деятельности применительно к различным контекстам	Умение: определять этапы решения задачи
		Умение: распознавать задачу и/или проблему в профессиональном и/или социальном контексте
	Осуществлять организационно-производственные работы для подготовки сборки и монтажа гидравлических и пневматических устройств и систем	Умение: читать принципиальные гидравлические и пневматические схемы;
		Умение: готовить оборудование к монтажу
		Умение: осуществлять монтаж гидравлических и пневматических систем
	Проводить сборку, регулировку, и пусконаладку гидравлических и пневматических устройств и систем	Навык: осуществлении пуска и наладки гидравлических и пневматических приводов
		Умение: осуществлять наладку гидравлических и пневматических устройств
	Производить оценку состояния гидравлических и пневматических устройств и систем после выполнения наладочных работ, контроль технического состояния оборудования при вводе в эксплуатацию	Навык: организации и проведении испытаний гидравлических и пневматических устройств и систем
	Организовать работу персонала по сборке, монтажу и пусконаладке гидравлических и пневматических устройств и систем	Навык: организации и выполнении технического диагностирования гидравлических и пневматических устройств и систем

Ведение технологической документации по гидравлическим и пневматическим приводам, устройствам и системам	Выбирать способы решения задач профессиональной деятельности применительно к различным контекстам	Умение: определять этапы решения задачи
		Умение: распознавать задачу и/или проблему в профессиональном и/или социальном контексте
	Проводить типовые расчеты при оформлении технологической документации на гидравлические и пневматические приводы, устройства и системы	Умение: рассчитывать основные параметры гидравлических и пневматических приводов, систем и устройств
		Навык: проведения типовых расчетов при оформлении технологической документации на гидравлические и пневматические приводы, устройства и системы
		Умение: проводить типовые расчеты, необходимые при проектировании пневмо- и гидроприводов, устройств и систем
	Оформлять техническую документацию на гидравлические и пневматические приводы, устройства и системы по заданным условиям	Навык: оформления технической документации для эксплуатации гидравлических и пневматических приводов, устройств и систем при заданных условиях
		Умение: оформлять техническую документацию на гидравлические и пневматические приводы, устройства и системы по заданным условиям
Эксплуатация, технологическое обслуживание и ремонт гидравлических и пневматических устройств и систем	Выбирать способы решения задач профессиональной деятельности применительно к различным контекстам	Умение: определять этапы решения задачи
		Умение: распознавать задачу и/или проблему в профессиональном и/или социальном контексте
	Производить диагностику состояния гидравлических и пневматических устройств и систем	Навык: организации и выполнения технического диагностирования гидравлических и пневматических устройств и систем
	Производить техническое обслуживание гидравлических и пневматических устройств и систем в процессе эксплуатации в соответствии с	Навык: организации и выполнения технического обслуживания гидравлических и пневматических устройств и систем

	технической документацией	Умение: обнаружение неисправности и устранение их
	Производить работы по организационному обеспечению и проведению плановых и неплановых ремонтов гидравлических и пневматических устройств и систем	Умение: технологическую последовательность разборки ремонта и сборки узлов и механизмов
ВАРИАТИВНАЯ ЧАСТЬ КОД		
Проведение монтажа гидравлических и пневматических устройств и систем, выполнение пусконаладочных работ и сдача оборудования в эксплуатацию	ПК: выбирать способы решения задач профессиональной деятельности применительно к различным контекстам ПК: проводить сборку, регулировку, и пусконаладку гидравлических и пневматических устройств и систем ПК: производить оценку состояния гидравлических и пневматических устройств и систем после выполнения наладочных работ, контроль технического состояния оборудования при вводе в эксплуатацию	Умение: определять этапы решения задачи Умение: распознавать задачу и/или проблему в профессиональном и/или социальном контексте Умение: осуществлять наладку гидравлических и пневматических устройств Навык: организации и проведении испытаний гидравлических и пневматических устройств и систем

Для проведения демонстрационного экзамена составляется расписание экзамена и консультаций.

Демонстрационный экзамен по специальности 15.02.03 Монтаж, техническое обслуживание и ремонт гидравлического и пневматического оборудования (по отраслям) проводится на профильном уровне.

Демонстрационный экзамен профильного уровня проводится по решению образовательной организации на основании заявлений выпускников на основе требований к результатам освоения образовательных программ среднего профессионального образования, установленных в соответствии с ФГОС СПО, включая квалификационные требования, заявленные организациями, работодателями, заинтересованными в подготовке кадров соответствующей квалификации, в том числе являющимися стороной договора о сетевой форме реализации образовательных программ и (или) договора о практической подготовке обучающихся (далее - организации-партнеры).

Комплект оценочной документации включает комплекс требований для проведения демонстрационного экзамена, перечень оборудования и оснащения, расходных материалов, средств обучения и воспитания, план застройки площадки демонстрационного экзамена, требования к составу экспертных групп, инструкции по технике безопасности, а также образцы заданий.

Задание демонстрационного экзамена включает комплексную практическую задачу, моделирующую профессиональную деятельность и выполняемую в режиме реального времени.

5.2 Типовое задание для демонстрационного экзамена профильного уровня.

5.2.1 Структура типового задания

Демонстрационный экзамен профильного уровня проводится с использованием единых оценочных материалов, включающих в себя конкретные комплекты оценочной документации (КОД), варианты заданий и критерии оценивания, разрабатываемых оператором. Комплект оценочной документации приведен в

Задание состоит из 4 модулей:

Модуль 1. Выполнение монтажа, наладки и пуска гидравлических приводов

Модуль 2. Проектирование гидравлических и пневматических приводов

Модуль 3. Техническое обслуживание и ремонт силовых цилиндров

Модуль 4 (вариатив) Организация и выполнение монтажа, наладки, испытаний, технического обслуживания и ремонта гидравлических и пневматических устройств, систем и приводов

5.2.2 Оснащение рабочего места для проведения демонстрационного экзамена по типовому заданию

Материально-техническая база соответствует инфраструктурному листу КОД 15.02.03-1-2026.

5.3 Критерии оценки выполнения задания демонстрационного экзамена

Процедура оценивания результатов выполнения заданий демонстрационного экзамена осуществляется членами экспертной группы по 100-балльной системе в соответствии с требованиями комплекта оценочной документации.

Распределение баллов по критериям оценивания демонстрационного экзамена профильного уровня представлена в таблице.

№ п/п	Вид деятельности / Вид профессиональной деятельности	Критерий оценивания	Баллы
1	Проведение монтажа гидравлических и пневматических устройств и систем, выполнение пусконаладочных работ и сдача оборудования в эксплуатацию	Осуществление организационно-производственных работ для подготовки сборки и монтажа гидравлических и пневматических устройств и систем	12,00
		Проведение сборки, регулировки, и пусконаладки гидравлических и пневматических устройств и систем	5,00
		Проведение оценки состояния гидравлических и пневматических устройств и систем после выполнения наладочных работ, контроля технического состояния оборудования при вводе в эксплуатацию	2,00

		Организация работ персонала по сборке, монтажу и пусконаладке гидравлических и пневматических устройств и систем	2,00
		Выбор способов решения задач профессиональной деятельности применительно к различным контекстам	12,00
2	Ведение технологической документации по гидравлическим и пневматическим приводам, устройствам и системам	Проведение типовых расчетов при оформлении технологической документации на гидравлические и пневматические приводы, устройства и системы	12,00
		Оформление технической документации на гидравлические и пневматические приводы, устройства и системы по заданным условиям	9,00
3	Эксплуатация, технологическое обслуживание и ремонт гидравлических и пневматических устройств и систем	Проведение диагностики состояния гидравлических и пневматических устройств и систем	3,00
		Проведение технического обслуживания гидравлических и пневматических устройств и систем в процессе эксплуатации в соответствии с технической документацией	10,00
		Проведение работы по организационному обеспечению и проведению плановых и неплановых ремонтов гидравлических и пневматических устройств и систем	8,00
ИТОГО (инвариантная часть)			**75,00**
4	Проведение монтажа гидравлических и пневматических устройств и систем, выполнение пусконаладочных работ и сдача оборудования в эксплуатацию	Осуществление организационно-производственных работ для подготовки сборки и монтажа гидравлических и пневматических устройств и систем	**25,00**
ВСЕГО (вариативная часть)			**25,00**
ИТОГО (совокупность инвариантной и вариативной частей)			**100,00**

Необходимо осуществить перевод количества баллов в оценки «отлично», «хорошо», «удовлетворительно», «неудовлетворительно». Перевод полученного количества баллов в оценки осуществляется государственной экзаменационной комиссией с обязательным присутствием главного эксперта.

Перевод баллов в оценку может быть осуществлен на основе таблицы, представленной в приложении 2.

Баллы выставляются в протоколе проведения демонстрационного экзамена, который подписывается каждым членом экспертной группы и утверждается главным экспертом после завершения экзамена для экзаменационной группы.

При выставлении баллов присутствует член ГЭК, не входящий в экспертную группу, присутствие других лиц запрещено.

Подписанный членами экспертной группы и утвержденный главным экспертом протокол проведения демонстрационного экзамена далее передается в ГЭК для выставления оценок по итогам ГИА.

Оригинал протокола проведения демонстрационного экзамена передается на хранение в образовательную организацию в составе архивных документов.

Статус победителя, призера финала чемпионата по профессиональному мастерству «Профессионалы» и финала чемпионата высоких технологий по профилю осваиваемой образовательной программы среднего профессионального образования засчитывается выпускнику в качестве оценки «отлично» по демонстрационному экзамену в рамках проведения ГИА по данной образовательной программе среднего профессионального образования.

6 Оценивание результатов ГИА

Результаты проведения ГИА оцениваются с проставлением одной из отметок: «отлично», «хорошо», «удовлетворительно», «неудовлетворительно» - и объявляются в тот же день после оформления протоколов заседаний ГЭК.

В случае досрочного завершения ГИА выпускником по независящим от него причинам результаты ГИА оцениваются по фактически выполненной работе, или по заявлению такого выпускника ГЭК принимается решение об аннулировании результатов ГИА, а такой выпускник признается ГЭК не прошедшим ГИА по уважительной причине.

Решения ГЭК принимаются на закрытых заседаниях простым большинством голосов членов ГЭК, участвующих в заседании, при обязательном присутствии председателя комиссии или его заместителя. При равном числе голосов голос председательствующего на заседании ГЭК является решающим.

Решение ГЭК оформляется протоколом, который подписывается председателем ГЭК, в случае его отсутствия заместителем ГЭК и секретарем ГЭК и хранится в архиве образовательной организации.

Выпускникам, не прошедшим ГИА по уважительной причине, в том числе не явившимся для прохождения ГИА по уважительной причине, предоставляется возможность пройти ГИА без отчисления из образовательной организации.

Выпускники, не прошедшие ГИА по неуважительной причине, в том числе не явившиеся для прохождения ГИА без уважительных причин, и выпускники, получившие на ГИА неудовлетворительные результаты, могут быть допущены образовательной организацией для повторного участия в ГИА не более двух раз.

7 Условия реализации программы государственной итоговой аттестации

7.1 Требования к минимальному материально-техническому обеспечению

Реализация программы ГИА на этапе подготовки к государственной итоговой аттестации осуществляется в лаборатории «Гидропривода и гидропневмоавтоматики»».

Защита дипломного проекта (в том числе предварительная) проводится в лаборатории «Гидропривода и гидропневмоавтоматики».

Демонстрационный экзамен проводится в центре проведения демонстрационного экзамена (далее - ЦПДЭ), представляющем собой площадку, оборудованную и оснащенную в соответствии с КОД. ЦПДЭ располагается на территории образовательной организации. Количество, общая площадь и состояние помещений, предоставляемых для проведения демонстрационного экзамена, должны обеспечивать его проведение в соответствии с КОД.

7.2 Информационно-методическое обеспечение государственной итоговой аттестации

Список литературы, рекомендуемый к использованию при подготовке к государственной итоговой аттестации

Основные источники

1. Графкина, М. В. Охрана труда : учебник / М.В. Графкина. — 3-е изд., перераб. и доп. — Москва : ИНФРА-М, 2023. — 212 с. — (Среднее профессиональное образование). — DOI 10.12737/1173489. - ISBN 978-5-16-016522-6. - Текст : электронный. - URL: https://znanium.com/catalog/product/1915952 . – Режим доступа: по подписке.
2. Мазилкина, Е. И. Менеджмент : учебное пособие / Е.И. Мазилкина. — Москва : ИНФРА-М, 2023. — 197 с. — (Среднее профессиональное образование). — DOI 10.12737/23638. - ISBN 978-5-16-012447-6. - Текст : электронный. - URL: https://znanium.com/catalog/product/1933147 . – Режим доступа: по подписке.
3. Сафронов, Н. А. Экономика организации (предприятия) : учебник для среднего профессионального образования / Н.А. Сафронов. — 2-е изд., с изм. — Москва : Магистр : ИНФРА-М, 2023. — 256 с. - ISBN 978-5-9776-0059-0. - Текст : электронный. - URL: https://znanium.ru/catalog/product/1902024 (дата обращения: 30.04.2026). – Режим доступа: по подписке.
4. Сидоренко, В. С. Гидромеханические системы стационарных и мобильных технологических машин : учебное пособие / В.С. Сидоренко, М.С. Полешкин, В.И. Антоненко [и др.]. — Москва : ИНФРА-М, 2023. — 281 с. — (Высшее образование: Бакалавриат). — DOI 10.12737/textbook_5caaef22362082.95120074. - ISBN 978-5-16-014879-3. - Текст : электронный. - URL: https://znanium.com/catalog/product/1915371 . – Режим доступа: по подписке.
5. Шейпак, А. А. Гидравлика и гидропневмопривод. Основы механики жидкости и газа : учебник / А. А. Шейпак. — 6-е изд., испр. и доп. — Москва : ИНФРА-М, 2025. — 270 с. — (Среднее профессиональное образование). - ISBN 978-5-16-013908-1. - Текст : электронный. - URL: https://znanium.ru/catalog/product/2192594 (дата обращения: 14.05.2026). – Режим доступа: по подписке.

ПРИЛОЖЕНИЕ 1

Тематика дипломных проектов по специальности*

15.02.03 Монтаж, техническое обслуживание и ремонт гидравлического и пневматического оборудования (по отраслям)

№ п/п	Наименование темы дипломного проекта	Наименование профессиональных модулей, содержанию которых соответствует тема	Выполнение дипломного проекта (работы) под заказ
1	Проект гидропривода механизма чистки привалочных поверхностей углезагрузочного вагона коксовой батареи №12 КХП ПАО ММК	ПМ.01 Проведение монтажа гидравлических и пневматических устройств и систем, выполнение пусконаладочных работ и сдача оборудования в эксплуатацию ПМ.02 Эксплуатация, технологическое обслуживание и ремонт гидравлических и пневматических устройств и систем ПМ.03 Ведение технологической документации по гидравлическим и пневматическим приводам, устройствам и системам ПМ.04 Организация работы структурных подразделений по монтажу, эксплуатации и ремонту гидравлических и пневматических устройств и систем	
2	Проект гидропривода машины загрузки нагревательной печи №4 ЛПЦ 10 ПАО ММК	ПМ.01 Проведение монтажа гидравлических и пневматических устройств и систем, выполнение пусконаладочных работ и сдача оборудования в эксплуатацию ПМ.02 Эксплуатация, технологическое обслуживание и ремонт гидравлических и пневматических устройств и систем ПМ.03 Ведение технологической документации по гидравлическим и пневматическим приводам, устройствам и системам ПМ.04 Организация работы структурных подразделений по монтажу, эксплуатации и ремонту гидравлических и пневматических устройств и систем	
3	Проект гидропривода механизма подъема передаточной тележки входной части АНГЦ ЛПЦ 11 ПАО ММК	ПМ.01 Проведение монтажа гидравлических и пневматических устройств и систем, выполнение пусконаладочных работ и сдача оборудования в эксплуатацию ПМ.02 Эксплуатация, технологическое обслуживание и ремонт гидравлических и пневматических устройств и систем ПМ.03 Ведение технологической документации по гидравлическим и пневматическим приводам, устройствам и системам ПМ.04 Организация работы структурных подразделений по монтажу, эксплуатации и ремонту гидравлических и пневматических устройств и систем	
4	Проект гидропривода машины разгрузки нагревательной печи №4 ЛПЦ 10 ПАО ММК	ПМ.01 Проведение монтажа гидравлических и пневматических устройств и систем, выполнение пусконаладочных работ и сдача оборудования в эксплуатацию ПМ.02 Эксплуатация, технологическое обслуживание и ремонт гидравлических и пневматических устройств и систем ПМ.03 Ведение технологической документации по гидравлическим и	

		пневматическим приводам, устройствам и системам ПМ.04 Организация работы структурных подразделений по монтажу, эксплуатации и ремонту гидравлических и пневматических устройств и систем	
5	Проект гидропривода механизма перемещения балок нагревательной печи №4 ЛПЦ 10 ПАО ММК	ПМ.01 Проведение монтажа гидравлических и пневматических устройств и систем, выполнение пусконаладочных работ и сдача оборудования в эксплуатацию ПМ.02 Эксплуатация, технологическое обслуживание и ремонт гидравлических и пневматических устройств и систем ПМ.03 Ведение технологической документации по гидравлическим и пневматическим приводам, устройствам и системам ПМ.04 Организация работы структурных подразделений по монтажу, эксплуатации и ремонту гидравлических и пневматических устройств и систем	
6	Проект гидропривода подъема пода нагревательной печи № 1 ЛПЦ 10 ПАО ММК	ПМ.01 Проведение монтажа гидравлических и пневматических устройств и систем, выполнение пусконаладочных работ и сдача оборудования в эксплуатацию ПМ.02 Эксплуатация, технологическое обслуживание и ремонт гидравлических и пневматических устройств и систем ПМ.03 Ведение технологической документации по гидравлическим и пневматическим приводам, устройствам и системам ПМ.04 Организация работы структурных подразделений по монтажу, эксплуатации и ремонту гидравлических и пневматических устройств и систем	
7	Проект гидропривода механизма перемещения электродов АПК-2 ККЦ ПАО ММК	ПМ.01 Проведение монтажа гидравлических и пневматических устройств и систем, выполнение пусконаладочных работ и сдача оборудования в эксплуатацию ПМ.02 Эксплуатация, технологическое обслуживание и ремонт гидравлических и пневматических устройств и систем ПМ.03 Ведение технологической документации по гидравлическим и пневматическим приводам, устройствам и системам ПМ.04 Организация работы структурных подразделений по монтажу, эксплуатации и ремонту гидравлических и пневматических устройств и систем	
8	Проект гидропривода фронтального погрузчика Hyundai HL775-9S ООО «ПК «Урал»	ПМ.01 Проведение монтажа гидравлических и пневматических устройств и систем, выполнение пусконаладочных работ и сдача оборудования в эксплуатацию ПМ.02 Эксплуатация, технологическое обслуживание и ремонт гидравлических и пневматических устройств и систем ПМ.03 Ведение технологической документации по гидравлическим и пневматическим приводам, устройствам и системам ПМ.04 Организация работы структурных	

		подразделений по монтажу, эксплуатации и ремонту гидравлических и пневматических устройств и систем	
9	Проект гидропривода качающегося жёлоба литейного двора доменной печи № 1 Доменного цеха ПАО ММК	ПМ.01 Проведение монтажа гидравлических и пневматических устройств и систем, выполнение пусконаладочных работ и сдача оборудования в эксплуатацию ПМ.02 Эксплуатация, технологическое обслуживание и ремонт гидравлических и пневматических устройств и систем ПМ.03 Ведение технологической документации по гидравлическим и пневматическим приводам, устройствам и системам ПМ.04 Организация работы структурных подразделений по монтажу, эксплуатации и ремонту гидравлических и пневматических устройств и систем	
10	Проект гидропривода машины закрытия летки доменной печи № 1 Доменного цеха ПАО ММК	ПМ.01 Проведение монтажа гидравлических и пневматических устройств и систем, выполнение пусконаладочных работ и сдача оборудования в эксплуатацию ПМ.02 Эксплуатация, технологическое обслуживание и ремонт гидравлических и пневматических устройств и систем ПМ.03 Ведение технологической документации по гидравлическим и пневматическим приводам, устройствам и системам ПМ.04 Организация работы структурных подразделений по монтажу, эксплуатации и ремонту гидравлических и пневматических устройств и систем	
11	Проект гидропривода центрирующего устройства машины холодной правки стана 5000 ЛПЦ 9 ПАО ММК	ПМ.01 Проведение монтажа гидравлических и пневматических устройств и систем, выполнение пусконаладочных работ и сдача оборудования в эксплуатацию ПМ.02 Эксплуатация, технологическое обслуживание и ремонт гидравлических и пневматических устройств и систем ПМ.03 Ведение технологической документации по гидравлическим и пневматическим приводам, устройствам и системам ПМ.04 Организация работы структурных подразделений по монтажу, эксплуатации и ремонту гидравлических и пневматических устройств и систем	
12	Проект гидропривода подъема заслонки нагревательной печи №4 ЛПЦ 10 ПАО ММК	ПМ.01 Проведение монтажа гидравлических и пневматических устройств и систем, выполнение пусконаладочных работ и сдача оборудования в эксплуатацию ПМ.02 Эксплуатация, технологическое обслуживание и ремонт гидравлических и пневматических устройств и систем ПМ.03 Ведение технологической документации по гидравлическим и пневматическим приводам, устройствам и системам ПМ.04 Организация работы структурных подразделений по монтажу, эксплуатации и	

		ремонту гидравлических и пневматических устройств и систем	
13	Проект гидропривода следящей системы разматывателя непрерывно-травильного агрегата №1 ЛПЦ 5 ПАО ММК.	ПМ.01 Проведение монтажа гидравлических и пневматических устройств и систем, выполнение пусконаладочных работ и сдача оборудования в эксплуатацию ПМ.02 Эксплуатация, технологическое обслуживание и ремонт гидравлических и пневматических устройств и систем ПМ.03 Ведение технологической документации по гидравлическим и пневматическим приводам, устройствам и системам ПМ.04 Организация работы структурных подразделений по монтажу, эксплуатации и ремонту гидравлических и пневматических устройств и систем	
14	Проект гидропривода механизма подъёма входной шагающей балки №2 агрегата поперечной резки №9 ЛПЦ 5 ПАО ММК	ПМ.01 Проведение монтажа гидравлических и пневматических устройств и систем, выполнение пусконаладочных работ и сдача оборудования в эксплуатацию ПМ.02 Эксплуатация, технологическое обслуживание и ремонт гидравлических и пневматических устройств и систем ПМ.03 Ведение технологической документации по гидравлическим и пневматическим приводам, устройствам и системам ПМ.04 Организация работы структурных подразделений по монтажу, эксплуатации и ремонту гидравлических и пневматических устройств и систем	
15	Проект гидропривода следящей системы разматывателя агрегата электролитического лужения Производства металлов с покрытием ПАО ММК	ПМ.01 Проведение монтажа гидравлических и пневматических устройств и систем, выполнение пусконаладочных работ и сдача оборудования в эксплуатацию ПМ.02 Эксплуатация, технологическое обслуживание и ремонт гидравлических и пневматических устройств и систем ПМ.03 Ведение технологической документации по гидравлическим и пневматическим приводам, устройствам и системам ПМ.04 Организация работы структурных подразделений по монтажу, эксплуатации и ремонту гидравлических и пневматических устройств и систем	
16	Проект гидропривода машины вскрытия летки доменной печи № 1 Доменного цеха ПАО ММК	ПМ.01 Проведение монтажа гидравлических и пневматических устройств и систем, выполнение пусконаладочных работ и сдача оборудования в эксплуатацию ПМ.02 Эксплуатация, технологическое обслуживание и ремонт гидравлических и пневматических устройств и систем ПМ.03 Ведение технологической документации по гидравлическим и пневматическим приводам, устройствам и системам ПМ.04 Организация работы структурных подразделений по монтажу, эксплуатации и ремонту гидравлических и пневматических	

		устройств и систем	
17	Проект гидропривода перекидного жёлоба литейного двора доменной печи № 1 Доменного цеха ПАО ММК	ПМ.01 Проведение монтажа гидравлических и пневматических устройств и систем, выполнение пусконаладочных работ и сдача оборудования в эксплуатацию ПМ.02 Эксплуатация, технологическое обслуживание и ремонт гидравлических и пневматических устройств и систем ПМ.03 Ведение технологической документации по гидравлическим и пневматическим приводам, устройствам и системам ПМ.04 Организация работы структурных подразделений по монтажу, эксплуатации и ремонту гидравлических и пневматических устройств и систем	
18	Проект гидропривода устройства центрирования шагающей балки ЛПЦ 5 ПАО ММК.	ПМ.01 Проведение монтажа гидравлических и пневматических устройств и систем, выполнение пусконаладочных работ и сдача оборудования в эксплуатацию ПМ.02 Эксплуатация, технологическое обслуживание и ремонт гидравлических и пневматических устройств и систем ПМ.03 Ведение технологической документации по гидравлическим и пневматическим приводам, устройствам и системам ПМ.04 Организация работы структурных подразделений по монтажу, эксплуатации и ремонту гидравлических и пневматических устройств и систем	
19	Проект гидропривода барабана разматывателя агрегата непрерывного травления ЛПЦ 5 ПАО ММК	ПМ.01 Проведение монтажа гидравлических и пневматических устройств и систем, выполнение пусконаладочных работ и сдача оборудования в эксплуатацию ПМ.02 Эксплуатация, технологическое обслуживание и ремонт гидравлических и пневматических устройств и систем ПМ.03 Ведение технологической документации по гидравлическим и пневматическим приводам, устройствам и системам ПМ.04 Организация работы структурных подразделений по монтажу, эксплуатации и ремонту гидравлических и пневматических устройств и систем	
20	Проект гидропривода натяжного ролика перед печью АНГЦ-1 ПМП ПАО ММК	ПМ.01 Проведение монтажа гидравлических и пневматических устройств и систем, выполнение пусконаладочных работ и сдача оборудования в эксплуатацию ПМ.02 Эксплуатация, технологическое обслуживание и ремонт гидравлических и пневматических устройств и систем ПМ.03 Ведение технологической документации по гидравлическим и пневматическим приводам, устройствам и системам ПМ.04 Организация работы структурных подразделений по монтажу, эксплуатации и ремонту гидравлических и пневматических устройств и систем	

21	Проект гидропривода подъема балок пода нагревательной печи №4 ЛПЦ 10 ПАО ММК	ПМ.01 Проведение монтажа гидравлических и пневматических устройств и систем, выполнение пусконаладочных работ и сдача оборудования в эксплуатацию ПМ.02 Эксплуатация, технологическое обслуживание и ремонт гидравлических и пневматических устройств и систем ПМ.03 Ведение технологической документации по гидравлическим и пневматическим приводам, устройствам и системам ПМ.04 Организация работы структурных подразделений по монтажу, эксплуатации и ремонту гидравлических и пневматических устройств и систем	
22	Проект гидропривода направляющего устройства разматывателя агрегата продольной резки ЛПЦ 5 ПАО ММК	ПМ.01 Проведение монтажа гидравлических и пневматических устройств и систем, выполнение пусконаладочных работ и сдача оборудования в эксплуатацию ПМ.02 Эксплуатация, технологическое обслуживание и ремонт гидравлических и пневматических устройств и систем ПМ.03 Ведение технологической документации по гидравлическим и пневматическим приводам, устройствам и системам ПМ.04 Организация работы структурных подразделений по монтажу, эксплуатации и ремонту гидравлических и пневматических устройств и систем	
23	Проектирование гидропривода механизма передвижения коксовой направляющей корзины коксовой батареи № 12 КЦ КХП ПАО ММК	ПМ.01 Проведение монтажа гидравлических и пневматических устройств и систем, выполнение пусконаладочных работ и сдача оборудования в эксплуатацию ПМ.02 Эксплуатация, технологическое обслуживание и ремонт гидравлических и пневматических устройств и систем ПМ.03 Ведение технологической документации по гидравлическим и пневматическим приводам, устройствам и системам ПМ.04 Организация работы структурных подразделений по монтажу, эксплуатации и ремонту гидравлических и пневматических устройств и систем	
24	Проект гидропривода манипулятора крышки главного жёлоба литейного двора доменной печи № 1 Доменного цеха ПАО ММК	ПМ.01 Проведение монтажа гидравлических и пневматических устройств и систем, выполнение пусконаладочных работ и сдача оборудования в эксплуатацию ПМ.02 Эксплуатация, технологическое обслуживание и ремонт гидравлических и пневматических устройств и систем ПМ.03 Ведение технологической документации по гидравлическим и пневматическим приводам, устройствам и системам ПМ.04 Организация работы структурных подразделений по монтажу, эксплуатации и ремонту гидравлических и пневматических устройств и систем	
25	Проект гидропривода механизма	ПМ.01 Проведение монтажа гидравлических и	

	подъема электродов установки электро-дугового нагрева стали ККЦ ПАО ММК	пневматических устройств и систем, выполнение пусконаладочных работ и сдача оборудования в эксплуатацию ПМ.02 Эксплуатация, технологическое обслуживание и ремонт гидравлических и пневматических устройств и систем ПМ.03 Ведение технологической документации по гидравлическим и пневматическим приводам, устройствам и системам ПМ.04 Организация работы структурных подразделений по монтажу, эксплуатации и ремонту гидравлических и пневматических устройств и систем	

*Тематика дипломных проектов (работ) согласована с …. ООО «ОСК» (протокол согласования от 29.04.2026 г.).

ПРИЛОЖЕНИЕ 2

Универсальная шкала перевода баллов в отметки по пятибалльной системе

Оценка	«2»	«3»	«4»	«5»
Отношение полученного количества баллов к максимально возможному (в %)	0,00 % - 49,99 %	50,00 % - 64,99 %	65,00 % – 89,99 %	90,00 % - 100,00 %
Количество баллов, полученных при защите дипломного проекта (работы) (максимальный балл 50)	0 – 24,9	25 – 32,4	32,5 – 44,9	45 – 50
Количество баллов, полученных при сдаче ДЭ профильного уровня - совокупность инвариантной и вариативной частей (максимальный балл 100)	0 – 49,9	50 – 64,9	65 – 89,9	90 – 100

ПРИЛОЖЕНИЕ 3

Министерство науки и высшего образования Российской Федерации

Федеральное государственное бюджетное образовательное учреждение
высшего образования
«Магнитогорский государственный технический университет им. Г.И. Носова»
Многопрофильный колледж

Лист оценки общих и профессиональных компетенций
по результатам защиты дипломного проекта

ФИО _____

Специальность _____

(шифр и наименование)

Тема дипломного проекта (работы) _____

_____

Оцениваемая ПК, ОК	Критерий оценивания (умения, навыки)	Конкретные оцениваемые действия или набор действий для оценки подкритерия	Результат выполнения конкретного действия подкритерия в баллах	Вес подкритерия	Полученный балл
1	2	3	4	5	6
Выбирать способы решения задач профессиональной деятельности применительно к различным контекстам	выявлять и эффективно искать информацию, необходимую для решения задачи и/или проблемы;	выделяет ключевые запросы и целенаправленно проводит поиск релевантной информации		1	
Использовать современные средства поиска, анализа и интерпретации информации и информационные технологии для выполнения задач профессиональной деятельности	использовать различные цифровые средства для решения профессиональных задач;	применяет цифровые средства при выполнении курсового проекта (работы)		1	
Эффективно взаимодействовать и работать в коллективе и команде	использовать навыки управления проектами в распределении ресурсов и формировании графика выполнения задач;	распределяет собственные ресурсы и следует графику выполнения проекта		1	
Осуществлять устную и письменную коммуникацию на государственном	грамотно излагать свои мысли и оформлять документы по профессиональной	оформляет курсовой проект (работу) согласно требованиям		1	

языке Российской Федерации с учетом особенностей социального и культурного контекста	тематике на государственном языке;				
Пользоваться профессиональной документацией на государственном и иностранном языках	читать, понимать и находить необходимые технические данные и инструкции в руководствах в любом доступном формате;	извлекает необходимую техническую информацию из руководств любого формата для выполнения дипломного проекта		1	
Осуществлять организационно-производственные работы для подготовки сборки и монтажа гидравлических и пневматических устройств и систем.	читать техническую документацию на производство монтажа элементов гидро-пневмооборудования ;	Читает техническую документацию и использует полученную информацию для выполнения поставленной задачи		1	
Проводить сборку, регулировку, и пусконаладку гидравлических и пневматических устройств и систем.	осуществлять пусконаладку гидравлических и пневматических систем	Грамотно и последовательно рассказывает об осуществлении пусконаладки гидравлических и пневматических систем		2	
Производить оценку состояния гидравлических и пневматических устройств и систем после выполнения наладочных работ, контроль технического состояния оборудования при вводе в эксплуатацию.	выбирать параметры оценивания состояния гидро-пневмоустройств;	Грамотно и последовательно рассказывает о параметрах оценивания состояния гидро-пневмоустройств		1	
Организовать работу персонала по сборке, монтажу и пусконаладке гидравлических и пневматических устройств и систем.	обеспечивать организацию работы персонала по сборке, монтажу и пусконаладке гидравлических и пневматических устройств и систем	грамотно рассказывает о способах организации работы персонала по сборке, монтажу и пусконаладке гидравлических и пневматических		1	

		устройств и систем			
Производить диагностику состояния гидравлических и пневматических устройств и систем.	проводить диагностику обслуживаемого оборудования с применением средств диагностики;	владеет навыком работы с приборами для диагностирования состояния оборудования		1	
Производить техническое обслуживание гидравлических и пневматических устройств и систем в процессе эксплуатации в соответствии с технической документацией.	проводить техническое обслуживание гидравлических и пневматических устройств и систем в процессе эксплуатации в соответствии с технической документацией;	Проводит обслуживание гидравлического и пневматического оборудования в соответствии с технической документацией.		1	
Осуществлять эксплуатацию гидравлических и пневматических устройств и систем в соответствии с техническими регламентами.	эксплуатации гидравлических и пневматических устройств и систем в соответствие нормативным требованиям	Производит эксплуатацию гидравлических и пневматических устройств и систем в соответствие нормативным требованиям		1	
Производить работы по организационному обеспечению и проведению плановых и неплановых ремонтов гидравлических и пневматических устройств и систем.	производить ремонт гидравлической и пневматической аппаратуры и вспомогательных устройств;	Грамотно и последовательно рассказывает о ремонте гидравлической и пневматической аппаратуры и вспомогательных устройств		1	
Разрабатывать технологическую документацию для проведения работ по техническому обслуживанию и ремонту гидравлических и пневматических устройств и систем.	пользоваться техническими справочниками, каталогами, паспортами на технологическое оборудование, государственными и отраслевыми стандартами по обслуживанию и ремонту гидравлического и пневматического оборудования;	Пользуется техническими справочниками, каталогами, паспортами на технологическое оборудование, государственными и отраслевыми стандартами по обслуживанию и ремонту гидравлического и пневматического оборудования		1	

Проводить типовые расчеты при оформлении технологической документации на гидравлические и пневматические приводы, устройства и системы.	выполнять расчеты для определения рабочих характеристик приводов и систем;	Выполняет расчеты для определения рабочих характеристик приводов и систем		2	
Оформлять техническую документацию на гидравлические и пневматические приводы, устройства и системы по заданным условиям.	читать и понимать чертежи гидравлических и пневматических систем;	Читает и понимает чертежи гидравлических и пневматических систем и использует полученную информацию для выполнения задачи		2	
Определять оптимальные методы восстановления работоспособности гидравлического и пневматического оборудования.	обнаруживать неисправности гидравлического и пневматического оборудования	Грамотно рассказывает о способах обнаружения неисправностей гидравлического и пневматического оборудования		1	
Определять потребность в материально-техническом обеспечении при монтаже, эксплуатации и ремонте гидравлических и пневматических устройств и систем.	анализировать технологические процессы и организацию труда на производственном участке	Грамотно анализирует технологические процессы и организацию труда на производственном участке		1	
Разрабатывать технологическую документацию для проведения работ по монтажу, ремонту и технической эксплуатации гидравлического и пневматического оборудования в соответствии с требованиями технических	разрабатывать технологические карты для проведения работ по монтажу гидравлического и пневматического оборудования	разрабатывает технологические карты для проведения работ по монтажу гидравлического и пневматического оборудования		2	

регламентов.					
Организовывать выполнение производственных заданий подчиненным персоналом с соблюдением норм охраны труда и бережливого производства.	рассчитывать показатели общей эффективности оборудования;	рассчитывает показатели общей эффективности оборудования и грамотно рассказывает о последовательности проведенной работы		1	
Осуществлять документационное обеспечение деятельности структурного подразделения.	создавать и актуализировать чертежи, схемы, инструкции и другие виды технической документации в соответствии с установленными нормами и стандартами	Создает и актуализирует чертежи, схемы, инструкции и другие виды технической документации в соответствии с установленными нормами и стандартами		1	
				ИТОГОВЫЙ БАЛЛ	
				ОЦЕНКА	

Заведующий отделением ИОФ /_____/
Подпись

Руководитель дипломного проекта (работы) ИОФ /_____/
Подпись

Председатель ГЭК ИОФ /_____/
Подпись

Приложение 5 к ОПОП-П по специальности
15.02.03 Монтаж, техническое обслуживание и ремонт
гидравлического и пневматического оборудования (по отраслям)

Министерство науки и высшего образования Российской Федерации

Федеральное государственное бюджетное образовательное учреждение
высшего образования
«Магнитогорский государственный технический университет им. Г.И. Носова»
Многопрофильный колледж

РАБОЧАЯ ПРОГРАММА ВОСПИТАНИЯ

основной профессиональной образовательной программы «Профессионалитет» -
программы подготовки специалистов среднего звена
по специальности
15.02.03 Монтаж, техническое обслуживание и ремонт гидравлического и пневматического оборудования (по отраслям)
Квалификация выпускника: техник-механик

Магнитогорск, 2025 г.

СОДЕРЖАНИЕ

ПОЯСНИТЕЛЬНАЯ ЗАПИСКА 1718
РАЗДЕЛ 1. ЦЕЛЕВОЙ 1719
1.1 Цель и задачи воспитания обучающихся 1719
1.2 Направления воспитания 1719
1.3 Целевые ориентиры воспитания 1720
РАЗДЕЛ 2. СОДЕРЖАТЕЛЬНЫЙ 1726
2.1 Уклад ФГБОУ ВО «МГТУ им. Г.И. Носова» Многопрофильный колледж 1726
2.2 Воспитательные модули: виды, формы, содержание воспитательной деятельности 1731
РАЗДЕЛ 3. ОРГАНИЗАЦИОННЫЙ 1737
3.1 Кадровое обеспечение 1737
3.2 Требования к условиям работы с обучающимися с особыми образовательными потребностями 1737
3.3 Система поощрения профессиональной успешности и проявлений активной жизненной позиции обучающихся 1738
3.4 Анализ воспитательного процесса 1738

ПОЯСНИТЕЛЬНАЯ ЗАПИСКА

Рабочая программа воспитания направлена на формирование гражданина страны:

– разделяющего традиционные российские ценности, проявляющего гражданско-патриотическую позицию, готового к защите Родины;

– выражающего осознанную готовность стать высококвалифицированным специалистом в выбранной профессиональной деятельности и трудиться на благо государства и общества;

– готового к созданию крепкой семьи и рождению детей.

Рабочая программа воспитания является обязательной частью образовательной программы СПО и предназначена для планирования и организации системной воспитательной деятельности. Рабочая программа разрабатывается и утверждается с участием коллегиальных органов управления организацией (в том числе педагогического совета, совета обучающихся, совета родителей); реализуется в единстве аудиторной, внеаудиторной и практической (учебные и производственные практики) деятельности, осуществляемой совместно с другими участниками образовательных отношений, социальными партнёрами. Рабочая программа воспитания сохраняет преемственность по отношению к достижению воспитательных целей общего образования.

Рабочая программа воспитания разработана с учётом Конституции Российской Федерации (принята всенародным голосованием 12.12.1993 с изменениями, одобренными в ходе общероссийского образования 01.07.2020); Федерального закона от 29.12.2012 № 273-ФЗ «Об образовании в Российской Федерации», Стратегии развития воспитания в Российской Федерации на период до 2025 года (утверждена распоряжением Правительства Российской Федерации от 29.05.2015 № 996-р) и Плана мероприятий по её реализации в 2021 — 2025 годах (утвержден распоряжением Правительства Российской Федерации от 12.11.2020 № 2945-р), Стратегии национальной безопасности Российской Федерации (утверждена Указом Президента Российской Федерации от 02.07.2021 № 400), Основ государственной политики по сохранению и укреплению традиционных российских духовно-нравственных ценностей (утверждены Указом Президента Российской Федерации от 09.11.2022 № 809), Порядка организации и осуществления образовательной деятельности по образовательным программам СПО, утвержденного приказом Минпросвещения России от 24.08.2022 № 762, федеральных государственных образовательных стандартов среднего профессионального образования.

Рабочая программа воспитания включает три раздела: целевой, содержательный и организационный. Структурным элементом рабочей программы воспитания является календарный план воспитательной работы.

РАЗДЕЛ 1. ЦЕЛЕВОЙ

Участниками образовательных отношений в части воспитании являются педагогические и другие работники профессиональной образовательной организации, обучающиеся, родители (законные представители) несовершеннолетних обучающихся, представители иных организаций в соответствии с законодательством Российской Федерации, локальными актами ФГБОУ ВО «МГТУ им. Г.И. Носова». Родители (законные представители) несовершеннолетних обучающихся имеют преимущественное право на воспитание своих детей.

Воспитательная деятельность в многопрофильном колледже ФГБОУ ВО «МГТУ им. Г.И. Носова» является неотъемлемой частью образовательного процесса, планируется и осуществляется в соответствии с приоритетами государственной политики в сфере воспитания, установленными в Стратегии развития воспитания в Российской Федерации на период до 2025 года. Приоритетной задачей Российской Федерации в сфере воспитания является развитие высоконравственной личности, разделяющей российские традиционные духовные ценности, обладающей актуальными знаниями и умениями, способной реализовать свой потенциал в условиях современного общества, готовой к мирному созиданию и защите Отечества.

1.1 Цель и задачи воспитания обучающихся

Инвариантные (общие) компоненты Программы, календарного плана воспитательной работы ориентированы на реализацию запросов общества и государства, определяются с учетом государственной политики в области воспитания; обеспечивают единство содержания воспитательной деятельности и воспитательного пространства во всех профессиональных образовательных организациях, на всех уровнях образования; отражают общие для любой профессиональной образовательной организации цель и задачи воспитательной деятельности, положения ФГОС о необходимости оценивания личностных результатов обучающихся в контексте основных направлений воспитания.

Вариативные компоненты обеспечивают реализацию и развитие внутреннего потенциала конкретной профессиональной образовательной организации - многопрофильного колледжа ФГБОУ ВО «МГТУ им. Г.И. Носова».

В соответствии с нормативными правовыми актами Российской Федерации в сфере образования **цель воспитания** обучающихся – развитие личности, создание условий для самоопределения и социализации на основе социокультурных, духовно-нравственных ценностей и принятых в российском обществе правил и норм поведения в интересах человека, семьи, общества и государства, формирование у обучающихся чувства патриотизма, гражданственности, уважения к памяти защитников Отечества и подвигам Героев Отечества, закону и правопорядку, человеку труда и старшему поколению, взаимного уважения, бережного отношения к культурному наследию и традициям многонационального народа Российской Федерации, природе и окружающей среде.

Задачи воспитания:

– усвоение обучающимися знаний о нормах, духовно-нравственных ценностях, которые выработало российское общество (социально значимых знаний);

– формирование и развитие осознанного позитивного отношения к ценностям, нормам и правилам поведения, принятым в российском обществе (их освоение, принятие), современного научного мировоззрения, мотивации к труду, непрерывному личностному и профессиональному росту;

– приобретение социокультурного опыта поведения, общения, межличностных и социальных отношений, в том числе в профессионально ориентированной деятельности;

– подготовка к самостоятельной профессиональной деятельности с учетом получаемой квалификации (социально-значимый опыт) во благо своей семьи, народа, Родины и государства;

– подготовка к созданию семьи и рождению детей.

1.2 Направления воспитания

Рабочая программа воспитания реализуется в единстве учебной и воспитательной деятельности с учётом направлений воспитания:

– **гражданское воспитание** – формирование российской идентичности, чувства принадлежности к своей Родине, ее историческому и культурному наследию, многонациональному народу России, уважения к правам и свободам гражданина России; формирование активной гражданской позиции, правовых знаний и правовой культуры;

– **патриотическое воспитание** – формирование чувства глубокой привязанности к своей малой родине, родному краю, России, своему народу и многонациональному народу России, его традициям; чувства гордости за достижения России и ее культуру, желания защищать интересы своей Родины и своего народа;

– **духовно-нравственное воспитание** – формирование устойчивых ценностно-смысловых установок обучающихся по отношению к духовно-нравственным ценностям российского общества, к культуре народов России, готовности к сохранению, преумножению и трансляции культурных традиций и ценностей многонационального российского государства;

– **эстетическое воспитание** – формирование эстетической культуры, эстетического отношения к миру, приобщение к лучшим образцам отечественного и мирового искусства;

– **физическое воспитание, формирование культуры здорового образа жизни и эмоционального благополучия** – формирование осознанного отношения к здоровому и безопасному образу жизни, потребности физического самосовершенствования, неприятия вредных привычек;

– **профессионально-трудовое воспитание** – формирование позитивного и добросовестного отношения к труду, культуры труда и трудовых отношений, трудолюбия, профессионально значимых качеств личности, умений и навыков; мотивации к творчеству и инновационной деятельности; осознанного отношения к непрерывному образованию как условию успешной профессиональной деятельности, к профессиональной деятельности как средству реализации собственных жизненных планов;

– **экологическое воспитание** – формирование потребности экологически целесообразного поведения в природе, понимания влияния социально-экономических процессов на состояние окружающей среды, важности рационального природопользования; приобретение опыта эколого-направленной деятельности;

– **ценности научного познания –** воспитание стремления к познанию себя и других людей, природы и общества, к получению знаний, качественного образования с учётом личностных интересов и общественных потребностей.

1.3 Целевые ориентиры воспитания

1.3.1 Инвариантные целевые ориентиры

Согласно «Основам государственной политики по сохранению и укреплению духовно-нравственных ценностей» (утв. Указом Президента Российской Федерации от 09.11.2022 г. № 809) ключевым инструментом государственной политики в области образования, необходимым для формирования гармонично развитой личности, является воспитание в духе уважения к традиционным ценностям, таким как патриотизм, гражданственность, служение Отечеству и ответственность за его судьбу, высокие нравственные идеалы, крепкая семья, созидательный труд, приоритет духовного над материальным, гуманизм, милосердие, справедливость, коллективизм, взаимопомощь и взаимоуважение, историческая память и преемственность поколений, единство народов России.

В соответствии с Федеральным законом от 29.12.2012 г. № 273-ФЗ «Об образовании в Российской Федерации» (в ред. Федерального за- кона от 31.07.2020 г. № 304-ФЗ) воспитательная деятельность должна быть направлена на «…формирование у обучающихся чувства патриотизма, гражданственности, уважения к памяти защитников Отечества и подвигам Героев Отечества, закону и правопорядку, человеку тру- да и старшему поколению, взаимного уважения, бережного отношения к культурному наследию и традициям многонационального народа Российской Федерации, природе и окружающей среде».

Эти законодательно закрепленные требования в части формирования у обучающихся системы нравственных ценностей отражены в инвариантных планируемых результатах воспитательной деятельности (инвариантные целевые ориентиры воспитания).

Инвариантные целевые ориентиры воспитания соотносятся с общими компетенциями, формирование которых является результатом освоения программ подготовки специалистов среднего звена в соответствии с требованиями ФГОС СПО:

– выбирать способы решения задач профессиональной деятельности, применительно к различным контекстам (ОК 01);

– использовать современные средства поиска, анализа и интерпретации информации и информационные технологии для выполнения задач профессиональной деятельности (ОК 02);

– планировать и реализовывать собственное профессиональное и личностное развитие предпринимательскую деятельность в профессиональной сфере, использовать знания по правовой и финансовой грамотности в различных жизненных ситуациях (ОК 03);

– эффективно взаимодействовать и работать в коллективе и команде (ОК 04);

– осуществлять устную и письменную коммуникацию на государственном языке Российской Федерации с учетом особенностей социального и культурного контекста (ОК 05);

– проявлять гражданско-патриотическую позицию, демонстрировать осознанное поведение на основе традиционных общечеловеческих ценностей, в том числе с учетом гармонизации межнациональных и межрелигиозных отношений, применять стандарты антикоррупционного поведения (ОК 06);

– содействовать сохранению окружающей среды, ресурсосбережению, применять знания об изменении климата, принципы бережливого производства, эффективно действовать в чрезвычайных ситуациях (ОК 07);

– использовать средства физической культуры для сохранения и укрепления здоровья в процессе профессиональной деятельности и поддержания необходимого уровня физической подготовленности (ОК 08);

– пользоваться профессиональной документацией на государственном и иностранном языке (ОК 09).

Инвариантные целевые ориентиры воспитания
Целевые ориентиры воспитания обучающихся ФГБОУ ВО «МГТУ им. Г.И. Носова». Многопрофильный колледж

Гражданское воспитание
Осознанно выражающий свою российскую гражданскую принадлежность (идентичность) в поликультурном, многонациональном и многоконфессиональном российском обществе, в мировом сообществе. Сознающий своё единство с народом России как источником власти и субъектом тысячелетней российской государственности, с Российским государством, ответственность за его развитие в настоящем и будущем на основе исторического просвещения, российского национального исторического сознания. Проявляющий гражданско-патриотическую позицию, готовность к защите Родины, способный аргументированно отстаивать суверенитет и достоинство народа России и Российского государства, сохранять и защищать историческую правду. Ориентированный на активное гражданское участие в социально-политических процессах на основе уважения закона и правопорядка, прав и свобод сограждан. Осознанно и деятельно выражающий неприятие любой дискриминации по социальным, национальным, расовым, религиозным признакам, проявлений экстремизма, терроризма, коррупции, антигосударственной деятельности. Обладающий опытом гражданской социально значимой деятельности (в студенческом самоуправлении, добровольческом движении, предпринимательской деятельности, экологических, военно-патриотических и др. объединениях, акциях, программах). Осуществляющий осмысленную устную и письменную коммуникацию на государственном языке

Российской Федерации.
Патриотическое воспитание
Осознающий свою национальную, этническую принадлежность, демонстрирующий приверженность к родной культуре, любовь к своему народу. Сознающий причастность к многонациональному народу Российской Федерации, Отечеству, общероссийскую идентичность. Проявляющий деятельное ценностное отношение к историческому и культурному наследию своего и других народов России, их традициям, праздникам. Проявляющий уважение к соотечественникам, проживающим за рубежом, поддерживающий их права, защиту их интересов в сохранении общероссийской идентичности.
Духовно-нравственное воспитание
Проявляющий приверженность традиционным духовно-нравственным ценностям, культуре народов России с учётом мировоззренческого, национального, конфессионального самоопределения. Проявляющий уважение к жизни и достоинству каждого человека, свободе мировоззренческого выбора и самоопределения, к представителям различных этнических групп, традиционных религий народов России, их национальному достоинству и религиозным чувствам с учётом соблюдения конституционных прав и свобод всех граждан. Понимающий и деятельно выражающий понимание ценности межнационального, межрелигиозного согласия, способный вести диалог с людьми разных национальностей и вероисповеданий, находить общие цели и сотрудничать для их достижения. Ориентированный на создание устойчивой семьи на основе российских традиционных семейных ценностей, рождение и воспитание детей и принятие родительской ответственности. Обладающий сформированными представлениями о ценности и значении в отечественной и мировой культуре языков и литературы народов России.
Эстетическое воспитание
Выражающий понимание ценности отечественного и мирового искусства, российского и мирового художественного наследия. Проявляющий восприимчивость к разным видам искусства, понимание эмоционального воздействия искусства, его влияния на душевное состояние и поведение людей, умеющий критически оценивать это влияние. Проявляющий понимание художественной культуры как средства коммуникации и самовыражения в современном обществе, значение нравственных норм, ценностей, традиций в искусстве. Ориентированный на осознанное творческое самовыражение, реализацию творческих способностей, на эстетическое обустройство собственного быта, профессиональной среды.
Физическое воспитание, формирование культуры здоровья и эмоционального благополучия
Понимающий и выражающий в практической деятельности понимание ценности жизни, здоровья и безопасности, значение личных усилий в сохранении и укреплении своего здоровья и здоровья других людей. Соблюдающий правила личной и общественной безопасности, в том числе безопасного поведения в информационной среде. Выражающий на практике установку на здоровый образ жизни (здоровое питание, соблюдение гигиены, режим занятий и отдыха, регулярную физическую активность), стремление к физическому совершенствованию. Проявляющий сознательное и обоснованное неприятие вредных привычек (курения, употребления алкоголя, наркотиков, любых форм зависимостей), деструктивного поведения в обществе и цифровой среде, понимание их вреда для физического и психического здоровья. Демонстрирующий навыки рефлексии своего состояния (физического, эмоционального, психологического), понимания состояния других людей. Демонстрирующий и развивающий свою физическую подготовку, необходимую для избранной профессиональной деятельности, способности адаптироваться к стрессовым ситуациям в

общении, в изменяющихся условиях (профессиональных, социальных, информационных, природных), эффективно действовать в чрезвычайных ситуациях. Использующий средства физической культуры для сохранения и укрепления здоровья в процессе профессиональной деятельности и поддержания необходимого уровня физической подготовленности.
Профессионально-трудовое воспитание
Понимающий профессиональные идеалы и ценности, уважающий труд, результаты труда, трудовые достижения российского народа, трудовые и профессиональные достижения своих земляков, их вклад в развитие своего поселения, края, страны. Участвующий в социально значимой трудовой и профессиональной деятельности разного вида в семье, образовательной организации, на базах производственной практики, в своей местности. Выражающий осознанную готовность к непрерывному образованию и самообразованию в выбранной сфере профессиональной деятельности. Понимающий специфику профессионально-трудовой деятельности, регулирования трудовых отношений, готовый учиться и трудиться в современном высокотехнологичном мире на благо государства и общества. Ориентированный на осознанное освоение выбранной сферы профессиональной деятельности с учётом личных жизненных планов, потребностей своей семьи, государства и общества. Обладающий сформированными представлениями о значении и ценности выбранной профессии, проявляющий уважение к своей профессии и своему профессиональному сообществу, поддерживающий позитивный образ и престиж своей профессии в обществе. Планирующий и реализующий собственное профессиональное и личностное развитие, предпринимательскую деятельность в профессиональной сфере, использующий знания по финансовой грамотности, взаимодействующий и работающий в коллективе, умеющий пользоваться профессиональной документацией.
Экологическое воспитание
Демонстрирующий в поведении сформированность экологической культуры на основе понимания влияния социально-экономических процессов на природу, в том числе на глобальном уровне, ответственность за действия в природной среде. Выражающий деятельное неприятие действий, приносящих вред природе, содействующий сохранению и защите окружающей среды. Применяющий знания из общеобразовательных и профессиональных дисциплин для разумного, бережливого производства и природопользования, ресурсосбережения в быту, в профессиональной среде, общественном пространстве. Имеющий и развивающий опыт экологически направленной, природоохранной, ресурсосберегающей деятельности, в том числе в рамках выбранной специальности, способствующий его приобретению другими людьми.
Ценности научного познания
Деятельно выражающий познавательные интересы в разных предметных областях с учётом своих интересов, способностей, достижений, выбранного направления профессионального образования и подготовки. Обладающий представлением о современной научной картине мира, достижениях науки и техники, аргументированно выражающий понимание значения науки и технологий для развития российского общества и обеспечения его безопасности. Демонстрирующий навыки критического мышления, определения достоверности научной информации, в том числе в сфере профессиональной деятельности. Умеющий выбирать способы решения задач профессиональной деятельности применительно к различным контекстам. Использующий современные средства поиска, анализа и интерпретации информации, информационные технологии для выполнения задач профессиональной деятельности. Развивающий и применяющий навыки наблюдения, накопления и систематизации фактов, осмысления опыта в естественнонаучной и гуманитарной областях познания, исследовательской и

профессиональной деятельности.

1.3.2 Вариативные целевые ориентиры

Вариативные целевые ориентиры воспитания обучающихся многопрофильного колледжа ФГБОУ ВО «МГТУ им. Г.И. Носова»

Гражданское воспитание
Демонстрирующий понимание значимости выбранной профессии для развития страны в целом и своего региона, проявляющий уважение к своей профессии и профессиональному сообществу. Знающий и соблюдающий нормы профессиональной этики работника, поддерживающий благоприятный образ профессии в обществе Разделяющий традиционные российские ценности, проявляющий гражданско-патриотическую позицию, готовый к защите Родины. Знающий государственные устои и символику России, Челябинской области, г. Магнитогорска. Проявляющий нетерпимость к коррупционному поведению, умеющий принимать решения и нести за них ответственность. Мотивированный к активному участию в общественной жизни страны, региона, города, колледжа.
Патриотическое воспитание
Бережное относящийся к истории Челябинской области, принимающий активное участие в волонтерских, добровольческих акциях патриотической направленности, понимающий значимость своей профессии для работы в учреждениях г. Магнитогорска.
Духовно-нравственное воспитание
Принимающий многоконфессиональность г. Магнитогорска, принимающий активное участие в волонтерских, добровольческих акциях, а также встречах с участниками ветеранами боевых действий на базе учреждений города. Демонстрирующий уважительное отношение к своей семье, роду, понимающий ценность создания семьи через участие в мероприятиях колледжа.
Эстетическое воспитание
Понимающий и знающий ценность исторических объектов России, в том числе Челябинской области и г. Магнитогорска. Знающий и проявляющий этическое поведение и культуру в социуме через участие в мероприятиях колледжа и университета. Владеющий знаниями о физическом воспитании, культуре здоровья и эмоционального благополучия. Соблюдающий здоровый образ жизни и требования к охране труда. Вовлеченный в участие в спортивных секциях ФГБОУ ВО «МГТУ им. Г.И. Носова». Соблюдающий деловой этикет, культуру и психологию общения.
Профессионально-трудовое воспитание
Готовый ориентироваться в условиях постоянного внесения дополнений и поправок в нормативно-правовую базу трудовой деятельности. Знающий основы трудовой дисциплины и выполняющий ее требования. Умеющий работать в коллективе. Эффективно взаимодействующий с руководителем, коллегами, потребителями услуг, родителями обучающихся (законных представителей). Выражающего осознанную готовность стать высококвалифицированным специалистом в выбранной профессиональной деятельности и трудиться на благо государства и общества.
Экологическое воспитание
Демонстрирующий потребность в формировании экологического мировоззрения. Демонстрирующий нормы экологического поведения в повседневной жизни. Вовлеченный в участие в экологических акциях колледжа и университета.
Ценности научного познания
Ориентированный на ценности непрерывного образования, в том числе и на самообразование. Демонстрирующий мотивацию участия в проектах различного уровня (федеральных,

региональных, областных, городских, университетских).
Наиболее значимые проекты:
– Федеральный проект «Профессионалитет»;
– проекты Российского движения детей и молодёжи «Движение первых»;
– Всероссийский конкурс «Большая перемена»;
– проекты Российского общества «Знание»;
– Всероссийское чемпионатное движение по профессиональному мастерству «Профессионалы»;
– Чемпионат по профессиональному мастерству среди людей с инвалидностью и ОВЗ «Абилимпикс»;
– проекты Штаба Амбассадоров Профессионалитета;
– Всероссийский конкурс молодежных авторских проектов и проектов в сфере образования, направленных на социально-экономическое развитие российских территорий, «Моя страна – моя Россия»;
– Профессиональный конкурс «Флагманы образования» ДНО «Россия - страна возможностей» при поддержке Министерства просвещения России;
Участие в мероприятиях: Всероссийский конкурс профессионального мастерства «Лучший по профессии»; Национальный открытый чемпионат творческих компетенций «АртМастерс»; Мероприятия в рамках празднования Дня СПО;
Всероссийский фестиваль «Студенческая весна»;
Акция «МЫВМЕСТЕ»;
Смотр-конкурс «Лучшая учебная группа в 2024 году» (рейтинг).
Демонстрирующий умение собирать портфолио личных и профессиональных достижений.
Определяющий задачи профессионального и личностного развития и осознанно планирующий повышение квалификации

РАЗДЕЛ 2. СОДЕРЖАТЕЛЬНЫЙ

2.1 Уклад ФГБОУ ВО «МГТУ им. Г.И. Носова» Многопрофильный колледж

Многопрофильный колледж является структурным подразделением Федерального государственного бюджетного образовательного учреждения высшего образования «МГТУ им. Г.И. Носова».

Сегодня в колледже обучается более 2,5 тысяч студентов очной и заочной форм обучения.

Как образовательная организация Многопрофильный колледж создан на основании распоряжения Правительства от 22.12.2009г. №2039 «О реорганизации государственного учреждения высшего профессионального образования «Магнитогорский государственный технический университет им. Г.И. Носова».

В состав университетского комплекса вошли:

Магнитогорский индустриальный колледж им. Н.И. Макарова;

Магнитогорский государственный профессионально-педагогический колледж;

Магнитогорский строительный колледж;

Магнитогорский торгово-экономический техникум.

Каждое образовательное учреждение, будучи самостоятельным, играло большую роль в образовании города Магнитогорска и подготовке специалистов среднего звена для предприятий, учреждений и организаций города:

Магнитогорский индустриальный колледж им. Н.И. Макарова являлся «кузницей кадров» для ПАО «ММК».

Магнитогорский государственный профессионально-педагогический колледж готовил специалистов города.

Магнитогорский строительный колледж осуществлял подготовку специалистов для строительной индустрии города.

Специалисты Магнитогорского торгово-экономического техникума работали на предприятиях торговли и сферы обслуживания г. Магнитогорска.

МАГНИТОГОРСКИЙ ИНДУСТРИАЛЬНЫЙ КОЛЛЕДЖ

01.01.1931г. – открыт Строительный техникум, первый набор - 93 человека.

01.05.1931г. – открыт Горнорудный техникум, первый набор - 60 человек.

07.02.1933г. – создание Горно-металлургического техникума путем слияния Горного и Металлургического техникумов, количество обучающихся - 407 человек.

08.06.1935г. – создание Индустриального техникума путем объединения Горно-металлургического и Строительного техникумов. Общее количество обучающихся - 557 человек.

В июне 1935г. года состоялась первая защита дипломов. Страна и город получили первых 170 специалистов.

Много сделали для становления и развития учебного заведения преподаватели К.Н. и С.А. Борщевские, Е.В. Врублевская, В.И. Егоров, И.Д. Корж, А.Н. Туркеева и др.

В годы Великой отечественной войны техникум принял учащихся и оборудование 3-х металлургических техникумов с Украины.

В послевоенный период по поручению Министерства черной металлургии СССР учебное заведение осуществляло подготовку кадров для металлургических предприятий Узбекистана, Монголии, Болгарии.

В 1954 для техникума был построен специальный учебный комплекс по проекту архитектора М.Н. Дудина и А. Михайловского (пр. Ленина, 26).

В 1999 году Магнитогорскому индустриальному техникуму присвоен статус «Магнитогорский индустриальный колледж им. Н.И. Макарова».

Деятельность Николая Макарова оценена высоко: он был награжден медалью «За доблестный труд в Великой Отечественной войне 1941-1945 гг.»; орденом «Знак Почета» и «Трудового Красного Знамени»; медалью «Ветеран труда»; почетным знаком «За отличные успехи в среднем специальном образовании»; многочисленными грамотами.

С 1975 года Николай Иванович являлся заместителем председателя президиума Челябинского областного совета директоров, руководителем совета директоров ССУЗов в Магнитогорске, с 1955 года - депутатом Ленинского районного совета, членом партбюро техникума, совета ветеранов Магнитогорска.

МАГНИТОГОРСКИЙ ГОСУДАРСТВЕННЫЙ ПРОФЕССИОНАЛЬНО-ПЕДАГОГИЧЕСКИЙ КОЛЛЕДЖ

10.04.1944г. - приказом Главного управления трудовых резервов № 642 основан Магнитогорский индустриальный техникум Министерства Трудовых резервов с целью подготовки педагогических кадров для учреждений профессионального образования – училищ и техникумов по специальностям:

– доменное производство;

– прокатное производство;

– производство стали.

1948г. – первый выпуск – 159 молодых мастеров производственного обучения.

1952г. – МИТ МТР приостановил работу. Учащиеся были переведены в техникумы подобного профиля в города Минск, Харьков, Торжок, Казань.

1956г. – МИТ МТР возобновляет свою деятельность в здании ремесленного училища № 13 по улице Ржевского, 6. Обучение ведется во вторую смену.

1966г. – техникум получил новое название - Магнитогорский индустриально-педагогический техникум профессионально-технического образования (МИПТ ПТО).

В 70-80 годы в учебное заведение приезжали учиться по целевым направлениям из различных городов Советского Совета и стран Азии, Африки, Латинской Америки и Кубы, и возвращались специалистами на рабочие места.

1991 г. – переименован в Магнитогорский индустриально-педагогический колледж – МИПК.

С 1996г. до 2010г. носил название Магнитогорский государственный профессионально-педагогический колледж - МГППК.

МАГНИТОГОРСКИЙ СТРОИТЕЛЬНЫЙ КОЛЛЕДЖ

Более полувека назад, когда наша страна восстанавливала разрушенное войной хозяйство, трудно было найти уголок, где бы не велось строительство. Государству нужны были строительные кадры, особенно ощутим был недостаток инженерно-технического персонала.

Поэтому были приняты меры по открытию строительных институтов, строительных факультетов при существующих институтах, увеличению контингента строительных техникумов и открытию новых строительных техникумов. Так, в сороковых годах на Урале появилось три вновь открытых строительных техникума Минтяжстроя СССР, в том числе и Магнитогорский строительный техникум.

05.11.1947 г. – принято Правительственное постановление об открытии техникума.

1948г. – осуществлен первый набор 120 человек по специальности «Промышленное и гражданское строительство». Шефом техникума стал трест «Магнитострой».

1952г. – прошла первая защита дипломных проектов, выпущено 74 специалиста.

1992г. – техникуму присвоен статус «Магнитогорский строительный колледж». В нем уже работали 73 преподавателя и мастера производственного обучения – кандидаты наук, заслуженные учителя РФ, почетные работники среднего профессионального образования, лауреаты премии Законодательного собрания Челябинской области.

За успехи в работе колледж был награжден памятным Красным знаменем Челябинского Совнархоза и обкома профсоюза, памятным Красным знаменем Челябинского обкома ВЛКСМ, а также Почетными грамотами Минтяжстрой СССР.

МАГНИТОГОРСКИЙ ТОРГОВО-ЭКОНОМИЧЕСКИЙ ТЕХНИКУМ

1955г. – основан как школа торгово-кулинарного ученичества (ШТКУ). Набор в 2 учебные группы продавцов составил 30 человек.

1958г. – школа получила статус «Московский заочный техникум советской торговли».

1970г. – получает название «Магнитогорский техникум советской торговли».

С 1992г. – получает название «Торгово-экономический техникум», готовит кадры для предприятий торговли и общественного питания Магнитогорска, и других городов Челябинской области.

С 2010 г. объединенный колледж активно развивается в составе Университетского комплекса.

Многопрофильный колледж сегодня – это современный учебно-воспитательный комплекс, где созданы все условия для подготовки высококвалифицированных специалистов. Он имеет современную, мощную материально-техническую базу, электронную вычислительную технику, учебно-программное обеспечение. Лаборатории и учебно-производственные мастерские колледжа оснащены необходимым оборудованием, стендами, учебно-наглядными пособиями, дидактическим материалом обучающего и контролирующего характера, отвечающим требованиям ФГОС СПО и специфике учебных дисциплин. Продолжается внедрение в учебный процесс современных технологий и автоматизации систем управления, что является одной из главных задач руководства университетского комплекса. В колледже обновлено и информационное пространство, которое складывается из электронных библиотечных ресурсов и нормативно-методической базы. С этой целью используется общеуниверситетский корпоративный и образовательный порталы, сайт МГТУ, где можно найти всю необходимую информацию по учебному процессу, нормативные и методические материалы по всем реализуемым образовательным программам.

Многопрофильный колледж представляет большой выбор возможностей получения среднего профессионального образования по востребованным экономикой специальностям для предприятий промышленности, машиностроения, металлургической отрасли, градостроительного комплекса, автотранспорта, энергетики, гостиничного сервиса, общественного питания и ряда других отраслей. С 2022 года ведется подготовка в рамках ФП «Профессионалитет» (кластеры «Металлургия», «Строительство»). В 2022 году колледж стал победителем Федерального проекта «Профессионалитет» и базовой организацией кластера Металлургия в Челябинской области.

Уклад жизни колледжа обеспечивают средообразующие действия:

−принятие основных нормативных правовых документов, регулирующих все направления деятельности;

−локальные акты, регулирующие взаимоотношения всех участников воспитательного процесса;

−локальные акты, регулирующие отношения участников воспитательного пространства;

−традиционные мероприятия, включая государственные праздники, общепринятые праздники, отражающие национально-культурные и этно-специфические особенности региона;

−создание комфортных и безопасных условий для организации воспитательного процесса, ценностные приоритеты уклада жизни:

−формирование у студентов личностных результатов, заданных в форме базовой модели Портрета Гражданина России 2035 года», конкретизированных применительно к уровню СПО;

−идентичность и сопричастность (переживание и осознание субъектом принадлежности к специальности или сообществу, имеющим для него значимый смысл);

−активная включенность в социально-культурные практики, дающие опыт формирования здорового эффективного стиля жизни и деятельности.

Основными идеями, составляющими основу уклада, являются идеи гуманизма, сотрудничества, общей заботы, формирование единого образовательного пространства.

Воспитательная система строится на принципах:

−ориентации на общечеловеческие ценности (человек, добро, красота, отечество, семья, культура, знание, труд, мир) как основу здоровой жизни;

−ориентации на социально-ценностные отношения (способность обнаружить за событиями,

действиями, словами, поступками, предметами человеческие отношения);

– субъективности (учет и признание индивидуальности личности);

– природосообразности;

– баланса традиций и перемен, сущность которого заключается в том, чтобы, изменяя настоящее, добиться его органического слияния с прошлым и ориентироваться на будущее;

– воспитания в коллективе и через коллектив;

– развития структуры студенческого самоуправления;

– организации работы с одаренными студентами;

– приобщения к здоровому образу жизни;

– организации содержательной внеаудиторной деятельности студентов;

– развития коллективной творческой и социально-значимой деятельности.

Воспитывающая среда определяется целью и задачами воспитания, духовно-нравственными и социокультурными ценностями, образцами и практиками.

Воспитывающая среда – это, прежде всего, гуманные традиционные взаимоотношения между членами коллектива: дисциплина, соблюдение этикета, великодушие, забота и внимание к окружающим, деликатность, бережное отношение к материально-техническим средствам, к оборудованию, к обстановке.

Основными характеристиками воспитывающей среды являются ее насыщенность и структурированность.

Процесс воспитания связан с деятельностью разных видов сообществ: профессиональных, профессионально-социальных.

Профессиональное сообщество – это устойчивая система связей и отношений между людьми, единство целей и задач воспитания, реализуемое всеми сотрудниками колледжа и университета.

Сами участники сообщества должны разделять те ценности, которые заложены в основу Программы воспитания. Основой эффективности такой общности является рефлексия собственной профессиональной деятельности.

Участники воспитательного процесса:

– являются примером в формировании полноценных и сформированных ценностных ориентиров, норм общения и поведения;

– мотивируют обучающихся к общению друг с другом, поощряя даже самые незначительные стремления к общению и взаимодействию;

– способствуют становлению дружбы, стараются, чтобы дружба принимала общественную направленность;

– создают условия для приобретения опыта взаимодействия, общения на основе чувства доброжелательности;

– содействуют проявлению заботы об окружающих, чуткости к сверстникам, ответственности за свое поведение;

– побуждают сопереживать, беспокоиться, проявлять внимание к решению проблем людей;

– воспитывают у обучающихся такие качества личности, которые помогают влиться в общество сверстников (организованность, общительность, отзывчивость, доброжелательность и др.).

Профессионально-социальное сообщество включает семьи обучающихся, социальных партнеров которых связывают не только общие ценности, цели развития и воспитания, но и уважение друг к другу. Основная задача - объединение усилий по воспитанию.

Профессионально-социальное сообщество является источником и механизмом воспитания студента. Находясь в общности, студент сначала приобщается к тем правилам и нормам, которые вносят взрослые в общность, а затем эти нормы усваиваются и становятся его собственными. В каждой специальности, профессии она будет обладать своей спецификой в зависимости от решаемых воспитательных задач.

Студенческое сообщество – это необходимое условие полноценного развития личности

обучающихся. Здесь он непрерывно приобретает способы общественного поведения, умению жить в дружбе и согласии, сообща решать, трудиться, заниматься по интересам, достигать поставленной цели.

Чувство приверженности к группе сверстников рождается тогда, когда рядом с ним наставники и свои индивидуальные достижения необходимо соотносить с результатами других.

В колледже организуются разновозрастные объединения, молодежные формирования, где обеспечена возможность взаимодействия как со старшими, так и с младшими (кураторство). Включенность в отношения со старшими, помимо приобретения нового, рождает опыт, следования общим для всех правилам, нормам поведения и традициям.

Отношения с наставниками – это пространство для формирования собственного опыта жизни и деятельности.

Организация наставничества обладает большим воспитательным потенциалом, в том числе и для инклюзивного образования.

Культура поведения участника воспитательного процесса в общностях является значимой составляющей уклада. Общая психологическая атмосфера, эмоциональный настрой, спокойная обстановка, отсутствие спешки, разумная сбалансированность планов – это необходимые условия нормальной жизни и развития обучающихся.

В ходе планирования воспитательной деятельности учитывается воспитательный потенциал участия обучающихся в мероприятиях, проектах, конкурсах, акциях, олимпиадах и иных интеллектуальных и (или) творческих конкурсах, мероприятиях, направленных на развитие интеллектуальных и творческих способностей, способностей занятиям физической культурой и спортом, интереса к научной (научно-исследовательской), инженерно- технической, изобретательской, творческой, физкультурно-спортивной деятельности, а также на пропаганду научных знаний, творческих и спортивных достижений, проводимых на различном уровне.

Ежемесячно проводятся:

−заседание дисциплинарного совета;

−книжные выставки в библиотеке, посвященные юбилейным датам писателей, политических деятелей, знаменитых людей и знаменательным датам;

−мероприятия, направленные на формирование принципов здорового образа жизни, позитивного мышления, сплочения подростковых коллективов, коммуникации, предупреждения суицидального поведения, по профилактике употребления алкоголя и наркотических средств;

−классные часы, уроки мужества, посвященные датам воинской славы России, государственным праздникам;

−цикл внеурочных занятий «Разговоры о важном» и «Россия – мои горизонты»;

−индивидуальная работа с родителями (законными представителями);

−работа с обучающимися «группы риска»;

−мероприятия, направленные на профессиональную адаптацию обучающихся: экскурсии на предприятия, встречи с успешными выпускниками, представителями предприятий, конференции, конкурсы и иные.

Процессом обучения в колледже руководят опытные преподаватели, многие из которых имеют различные награды, среди которых нагрудные знаки, Почетные грамоты или Благодарственные письма Министерства образования и науки РФ, Челябинской области, ФГБОУ ВО «МГТУ им. Г.И. Носова».

Важной особенностью колледжа является, то выпускники колледжа работают не только на ведущих предприятиях города, но и являются участниками педагогического коллектива и управленческой команды.

Колледж располагает современной материально-технической базой, которая обеспечивает необходимые условия для осуществления учебной деятельности, развития творческих способностей обучающихся.

В колледже созданы условия для интеллектуального развития студентов, формирования гармоничной личности.

Колледж имеет благоустроенную столовую, актовый зал, библиотеку, спортивный и

тренажерный залы, компьютерные классы.

Студенты обеспечиваются мерами социальной поддержки (питанием), льготным проездом на городском транспорте, выплачивается стипендия.

Колледж активно участвует в системе чемпионатов «Молодые профессионалы» всех уровней.

Колледж системно реализует проекты «Адаптация первокурсников», «Я – гражданин», «Великая и многонациональная», «Кубок директора», ежегодная студенческая научно-практическая конференция «Первый шаг в науку».

2.2 Воспитательные модули: виды, формы, содержание воспитательной деятельности

Модуль «Образовательная деятельность»

Реализация воспитательного потенциала образовательной деятельности предусматривает:

1) блок «Аудиторные занятия»

– максимальное использование воспитательных возможностей содержания учебных дисциплин и профессиональных модулей для формирования у обучающихся позитивного отношения к российским традиционным духовно-нравственным и социокультурным ценностям; подбор соответствующего тематического содержания, задач для решения, проблемных ситуаций для обсуждений и т. п., отвечающих содержанию и задачам воспитания;

– проектирование и реализация воспитательных целей в дисциплинах и профессиональных модулях;

– выбор методов, методик, технологий, оказывающих воспитательное воздействие на личность в соответствии с воспитательным идеалом, целью и задачами воспитания; реализация воспитательного потенциала в учебной деятельности;

– привлечение внимания обучающихся к ценностному аспекту изучаемых на аудиторных занятиях объектов, явлений, событий и т.д., инициирование обсуждений, высказываний обучающимися своего мнения, выработки личностного отношения к изучаемым событиям, явлениям;

– использование учебных материалов (образовательного контента, художественных фильмов, литературных произведений и проч.), способствующих повышению статуса и престижа рабочих профессий, прославляющих трудовые достижения, повествующих о семейных трудовых династиях;

– инициирование и поддержка исследовательской деятельности при изучении учебных дисциплин и профессиональных модулей в форме индивидуальных и групповых проектов;

– организация и проведение экскурсий (в музеи, картинные галереи, технопарки, на предприятия и др.);

– побуждение обучающихся соблюдать правила внутреннего распорядка ФГБОУ ВО «МГТУ им. Г.И. Носова», правила общения со сверстниками и педагогами, соответствующие укладу многопрофильного колледжа, установление и поддержка на аудиторных занятиях доброжелательной деловой атмосферы.

2) блок «Внеаудиторная деятельность»

– курсы, дополнительные занятия исторического просвещения, патриотической, гражданской, экологической, научно-познавательной, краеведческой, историко- культурной, туристско-краеведческой, спортивно оздоровительной, художественно-эстетической направленности, духовно-нравственной направленности по религиозным культурам народов России, духовно-историческому краеведению;

– деятельность 17 студенческих объединений;

– участие обучающихся в научных и научно-исследовательских конференциях;

– тематические мероприятия воспитательной направленности по изучаемым учебным предметам, дисциплинам, курсам (модулям), организуемые педагогами, в том числе совместно с социальными партнёрами;

– экскурсии (в музей, картинную галерею, библиотеки, на предприятие и др.),

организуемые кураторами, в том числе совместно с обучающимися, с привлечением обучающихся к их планированию, организации, проведению, оценке;

– участие студентов и педагогов во всероссийских акциях, посвященных значимым событиям в России, мире.

Модуль «Классное руководство»

Реализация воспитательного потенциала кураторства как особого вида педагогической деятельности, направленной в первую очередь на решение задач воспитания и социализации обучающихся, предусматривает:

– планирование и проведение групповых собраний обучающихся, находящихся в ведении классного руководителя;

– инициирование и поддержка классными руководителями участия обучающихся в общих мероприятиях, оказание необходимой помощи обучающимися в их подготовке и проведении;

– поддержка активной позиции каждого обучающегося, предоставление возможности обсуждения и принятия решений, создание благоприятной среды общения;

– организация социально-значимых совместных проектов для личностного развития обучающихся, отвечающих их потребностям, дающих возможности для самореализации, установления и укрепления доверительных отношений внутри учебной группы и между группой и классным руководителем;

– сплочение коллектива группы через игры и тренинги на командообразование, походы, экскурсии, празднования дней рождения, тематические вечера и т. п.;

– ведение журнала классных руководителей и составление психологических портретов своих подопечных, осведомлённость об их интересах и проблемах;

– доверительное общение и поддержка обучающихся в решении проблем (налаживание взаимоотношений с однокурсниками или педагогами, успеваемость и т. д.), совместный поиск решений проблем, коррекция поведения через беседы индивидуально и с другими обучающимися группы;

– индивидуальная работа с обучающимися группы по ведению личных портфолио, в которых они фиксируют свои профессиональные, академические, творческие, спортивные, личностные достижения;

– регулярные консультации с преподавателями, направленные на формирование единства мнений и требований педагогов по вопросам обучения и воспитания, предупреждение и разрешение конфликтов между преподавателями и обучающимися;

организация и проведение регулярных родительских собраний, информирование родителей об академических успехах и проблемах обучающихся, их положении в учебной, студенческой группе, о жизни группы в целом, помощь родителям и иным членам семьи в отношениях с преподавателями, администрацией.

Модуль «Наставничество»

Реализация воспитательного потенциала наставничества как универсальной технологии передачи опыта и знаний предусматривает:

– разработку программы наставничества;

– содействие осознанному выбору оптимальной образовательной траектории, в том числе для обучающихся с особыми потребностями (детей с ОВЗ, одаренных, обучающихся, находящихся в трудной жизненной ситуации);

– оказание психологической и профессиональной поддержки наставляемому в реализации им индивидуального маршрута и в жизненном самоопределении;

– определение инструментов оценки эффективности мероприятий по адаптации и стажировке наставляемого;

– привлечение к наставнической деятельности признанных авторитетных специалистов, имеющих большой профессиональный и жизненный опыт (сотрудников предприятий и организаций-партнеров).

Модуль «Кураторство»

Реализация воспитательного потенциала кураторства как особого вида студенческой деятельности, направленной, в первую очередь, на решение задач воспитания и социализации обучающихся, предусматривает:

– планирование и проведение групповых собраний обучающихся, находящихся в ведении студента-куратора;

– инициирование и поддержка кураторами участия обучающихся в общих мероприятиях, оказание необходимой помощи обучающимися в их подготовке и проведении;

– поддержка активной позиции каждого обучающегося, предоставление возможности обсуждения и принятия решений, создание благоприятной среды общения;

– организация социально-значимых совместных проектов для личностного развития обучающихся, отвечающих их потребностям, дающих возможности для самореализации, установления и укрепления доверительных отношений внутри учебной группы и между группой и куратором;

– сплочение коллектива группы через игры и тренинги на командообразование, походы, экскурсии, празднования дней рождения, тематические вечера и т. п.;

– доверительное общение и поддержка обучающихся в решении проблем (налаживание взаимоотношений с однокурсниками или педагогами, успеваемость и т. д.), совместный поиск решений проблем, коррекция поведения через беседы индивидуально и с другими обучающимися группы;

– регулярные консультации с преподавателями, направленные на формирование единства мнений и требований педагогов по вопросам обучения и воспитания, предупреждение и разрешение конфликтов между преподавателями и обучающимися.

Модуль «Основные воспитательные мероприятия»

Реализация воспитательного потенциала основных воспитательных мероприятий предусматривает:

– общие для всей праздники, ежегодные творческие (театрализованные, музыкальные, литературные и т. п.) мероприятия, связанные с общероссийскими, региональными, местными праздниками, памятными датами, в которых участвуют все обучающиеся, группы;

– церемонии награждения (по итогам учебного периода, года) обучающихся и педагогов за участие в жизни колледжа (Форум «Успех в твоих руках»), достижения в конкурсах, соревнованиях, олимпиадах и т. п., вклад в развитие колледжа, своей местности, города, региона;

– социальные, социально-профессиональные проекты, совместно разрабатываемые и реализуемые обучающимися и педагогами, в том числе с участием социальных партнёров, включая мероприятия, направленные на знакомство и приобщение к корпоративной культуре предприятия, комплексы дел благотворительной, экологической, патриотической, трудовой профессиональной и др. направленности;

– наблюдение за поведением обучающихся в ситуациях подготовки, проведения, анализа основных воспитательных дел, их отношениями с другими обучающимися, педагогами и другими взрослыми.

Модуль «Организация предметно-пространственной среды»

Реализация воспитательного потенциала предметно-пространственной среды предусматривает совместную деятельность педагогов, обучающихся, других участников образовательных отношений по её созданию, поддержанию, использованию в воспитании:

– оформление внешнего вида здания (зданий) колледжа, фасада, холла при входе и др. государственной символикой Российской Федерации, субъекта Российской Федерации, муниципального образования (флаг, герб);

– организация и проведение церемоний поднятия (спуска), выноса на линейках государственного флага Российской Федерации;

– организация в доступных местах для обучающихся и посетителей местах музейновыставочного пространства, содержащего экспозиции об истории и развитии колледжа, с изображениями исторических символов государства, региона, местности в разные периоды, значимых исторических, культурных, природных, производственных объектов России, региона, местности, сохраняющих прошлое и настоящее;

– организацию и поддержание звукового пространства позитивной духовно-нравственной, гражданско-патриотической воспитательной направленности, исполнение гимна Российской Федерации (в начале учебной недели);

– оформление и обновление «мест новостей», стендов в помещениях общего пользования (холл первого этажа, рекреации и др.), содержащих в доступной, привлекательной форме новостную информацию позитивного профессионального, гражданско-патриотического, духовно-нравственного содержания и т. п.;

– размещение, поддержание, обновление на территории выставочных объектов, ассоциирующихся с профессиональными направлениями обучения;

– благоустройство и поддержание эстетического вида и всех помещений, доступных и безопасных рекреационных зон, благоустройство и озеленение прилегающей территории (посадка дерева выпускника);

– оборудование, оформление, поддержание и использование спортивных и игровых пространств, площадок, зон активного и спокойного отдыха;

– деятельность классных руководителей и других педагогов вместе с обучающимися, их родителями, социальными партнёрами по благоустройству, оформлению аудиторий, территории;

– создание и поддержание в вестибюле, библиотеке, МСЦ выставочных стеллажей новых поступлений профессиональной литературы, свободного книгообмена;

– разработка и оформление пространств проведения значимых событий, праздников, церемоний, торжественных линеек, творческих вечеров, профессиональных конкурсов и т. д. (событийный дизайн);

– разработка и обновление материалов (стендов, плакатов, инсталляций и др.), акцентирующих внимание обучающихся на важных для воспитания ценностях, правилах, традициях, укладе, актуальных вопросах профилактики и безопасности.

Предметно-пространственная среда строится как максимально доступная для обучающихся с особыми образовательными потребностями.

Модуль «Взаимодействие с родителями (законными представителями)»

Реализация воспитательного потенциала взаимодействия с родителями (законными представителями) обучающихся предусматривает:

– создание и деятельность в колледже представительных органов родительского сообщества (в т. ч. социальных партнёров, родительского комитета и т.п.), участвующих в обсуждении и решении вопросов воспитания и обучения, деятельность представителей родительского сообщества;

– организация взаимодействия между родителями обучающихся и преподавателями, администрацией в области воспитания и профессиональной реализации студентов, конкретные формы такого взаимодействия;

– тематические родительские собрания в группах, общие собрания по вопросам воспитания, взаимоотношений обучающихся и педагогов, условий обучения и воспитания;

– проведение тематических собраний (в том числе по инициативе родителей), на которых родители могут получать советы по вопросам воспитания, консультации психологов, врачей, социальных работников, работников правоохранительных органов, служителей традиционных российских религий, обмениваться опытом;

– привлечение, помощь со стороны родителей в подготовке и проведении мероприятий воспитательной направленности.

Модуль «Самоуправление»

Реализация воспитательного потенциала самоуправления обучающихся в образовательной организации, реализующей программы СПО, предусматривает:

– организацию и деятельность органов самоуправления обучающихся (объединенный совет обучающихся), избранных обучающимися;

– представление органами самоуправления интересов, обучающихся в процессе управления, защита законных интересов, прав обучающихся;

– участие представителей органов самоуправления обучающихся в разработке, обсуждении и реализации рабочей программы воспитания, в анализе воспитательной деятельности.

Модуль «Профилактика и безопасность»

Реализация воспитательного потенциала профилактической деятельности в целях формирования и поддержки безопасной и комфортной среды предусматривает:

– организация деятельности педагогического коллектива по созданию в колледже эффективной профилактической среды обеспечения безопасности жизнедеятельности как условия успешной воспитательной деятельности;

– проведение исследований рисков безопасности и ресурсов повышения безопасности;

– выделение и психолого-педагогическое сопровождение групп риска обучающихся по разным направлениям (агрессивное поведение, зависимости и др.);

– проведение коррекционно-воспитательной работы с обучающимся групп риска силами педагогического коллектива и с привлечением сторонних специалистов (психологов, конфликтологов, коррекционных педагогов, работников социальных служб, правоохранительных органов, опеки и т. д.);

– вовлечение обучающихся в проекты, программы профилактической направленности, реализуемые в колледже и в социокультурном окружении с обучающимися, педагогами, родителями, социальными партнёрами (антинаркотические, антиалкогольные, против курения, вовлечения в деструктивные детские и молодёжные объединения, культы, субкультуры, группы в социальных сетях; по безопасности в цифровой среде, на транспорте, на воде, безопасности дорожного движения, противопожарной безопасности, антитеррористической и антиэкстремистской безопасности, гражданской обороне и т. д.);

– организация работы по развитию у обучающихся навыков саморефлексии, самоконтроля, устойчивости к негативному воздействию, групповому давлению;

– поддержка инициатив обучающихся, педагогов в сфере укрепления безопасности жизнедеятельности, профилактики правонарушений, девиаций.

Модуль «Социальное партнёрство и участие работодателей»

Реализация воспитательного потенциала социального партнёрства образовательной организацией, реализующей программы СПО, в том числе во взаимодействии с предприятиями рынка труда, предусматривает:

– участие представителей организаций-партнёров, предприятий (организаций) и работодателей, в том числе в соответствии с договорами о сотрудничестве, в проведении отдельных производственных практик и мероприятий в рамках рабочей программы воспитания и календарного плана воспитательной работы (посвящение в студенты, дни открытых дверей, ярмарки вакансий, государственные, региональные праздники, торжественные мероприятия и т. п.);

– участие представителей организаций-партнёров в проведении мастер-классов, аудиторных и внеаудиторных занятий, мероприятий профессиональной направленности;

– проведение открытых дискуссионных площадок (студенческих, педагогических, родительских, совместных), куда приглашаются представители организаций-партнёров, на которых обсуждаются актуальные проблемы, касающиеся профессиональной сферы и рынка труда, жизни колледжа, муниципального образования, региона, страны;

– реализация социальных проектов, разрабатываемых и реализуемых совместно

обучающимися, педагогами с организациями-партнёрами в рамках профессионального поля профессионально-трудовой, благотворительной, экологической, патриотической, духовно-нравственной и т. д. направленности, ориентированных на воспитание обучающихся, преобразование окружающего социума, позитивное воздействие на социальное окружение.

Модуль «Профессиональное развитие, адаптация и трудоустройство»

Реализация воспитательного потенциала работы по профессиональному развитию, адаптации и трудоустройству в образовательной организации, реализующей программы СПО, предусматривает:

– участие в профессиональных играх (игры-симуляции, деловые игры, квесты, кейсы), расширяющих знания обучающихся по выбранной специальности;

– участие в конкурсах, фестивалях, олимпиадах профессионального мастерства (в т.ч. международных), работе над профессиональными проектами различного уровня (регионального, всероссийского, международного) и др.;

– циклы мероприятий, направленных на подготовку обучающегося к осознанному планированию и реализации своей карьеры, профессионального будущего (посещение центра содействия профессиональному трудоустройству выпускников, профессиональных выставок, ярмарок вакансий, дней открытых дверей на предприятиях, в организациях высшего образования и др.);

– экскурсии на предприятия, в организации, дающие углублённые представления о выбранной специальности и условиях работы;

– организацию встреч с представителями предприятий-партнеров, успешными выпускниками специальности, обучающимися, совмещающими обучение и работу на предприятии по специальности;

– использование обучающимися интернет-ресурсов, посвящённых изучению отраслевых технологий, способов и приёмов профессиональной деятельности, профессионального инструментария, актуального состояния профессиональной области, онлайн курсов по интересующим темам и направлениям профессионального образования;

– консультирование обучающихся психологом по вопросам построения ими профессиональной карьеры и планов на будущую жизнь, с учётом индивидуальных особенностей, интересов, потребностей.

РАЗДЕЛ 3. ОРГАНИЗАЦИОННЫЙ

Ресурсное обеспечение воспитательной работы направлено на создание условий для осуществления воспитательной деятельности обучающихся, в том числе инвалидов и лиц с ОВЗ, в контексте реализации образовательной программы.

3.1 Кадровое обеспечение

Для реализация рабочей программы воспитания колледж укомплектован квалифицированными специалистами. Управление воспитательной работой обеспечивается кадровым составом:

1) директор несёт ответственность за организацию воспитательной работы в образовательной организации, организует контроль за реализацией программы воспитания;

2) заместитель директора по воспитательной работе непосредственно курирует данное направление, координирует деятельность сотрудников отдела по воспитательной работе, классных руководителей по реализации программы воспитания, организует и контролирует работу классных руководителей, организует работу дисциплинарного совета;

3) заведующий отделением осуществляет мотивацию, организацию, контроль и координацию воспитательной работой; участвует в работе дисциплинарного совета, контролирует успеваемость и посещаемость обучающихся;

4) классные руководители осуществляют воспитательную, диагностическую, адаптационно-социализирующую, информационно-мотивационную, консультационную функции в соответствии с Положением о классном руководстве;

5) педагогические работники реализуют воспитательную составляющую (дескрипторов) на учебном и внеучебном занятии;

6) педагог-психолог осуществляет психолого-педагогическое сопровождение образовательного и воспитательного процесса;

7) педагог-организатор организует обучающихся во внеучебное время, организует работу Объединенного совета обучающихся;

8) руководитель физического воспитания организует спортивно-оздоровительные и профилактические мероприятия, мотивирует обучающихся и преподавателей к ЗОЖ, к занятию спортом и профилактикой заболеваний;

9) социальный педагог организует реализацию программ воспитания, осуществляют подготовку обучающихся к проведению мероприятий и т.д.;

10) воспитатели осуществляют воспитательную работу в студенческом общежитии: контроль за соблюдением правил внутреннего распорядка общежития, организация и проведение профилактической работы;

11) специалисты других организаций, социальные партнёры осуществляет просветительско-информационную деятельность, проводят экскурсии, мастер классы и т.д.

Функционал работников регламентируется требованиями локальных актов колледжа и должностными инструкциями. Педагогические работники, привлекаемые к реализации программы, своевременно получают дополнительное профессиональное образование по программам повышения квалификации, в том числе в форме стажировки в организациях, направление деятельности которых соответствует области профессиональной деятельности, не реже 1 раза в 3 года с учетом расширения спектра профессиональных компетенций.

3.2 Требования к условиям работы с обучающимися с особыми образовательными потребностями

В воспитательной работе с категориями обучающихся, имеющих особые образовательные потребности, – обучающиеся с инвалидностью, с ОВЗ, из социально уязвимых групп (воспитанники детских домов, обучающиеся из семей мигрантов, билингвы и др.), одарённые, с отклоняющимся поведением – создаются особые условия:

– создание благоприятных психолого-педагогических условий для образовательной

деятельности обучающегося с инвалидностью и (или) с ОВЗ в МпК;

– выявление индивидуальных особенностей, интересов, способностей, проблем, затруднений обучающегося в процессе обучения;

– оказание помощи обучающемуся в выявлении интересов, способностей, проблем, затруднений в процессе обучения;

– оказание помощи в выстраивании партнерства и взаимодействия с другими обучающимися и преподавателями для решения своих задач, анализе и переоценке значимости своих результатов и целей;

– оказание помощи обучающимся в решении академических или личных проблем, связанных с обучением, а также при выполнении аттестационных работ разных типов;

– оказание помощи в планировании шагов по достижению образа будущей профессиональной деятельности, ориентации в существующих информационных образовательных пространствах в контексте поставленной задачи.

3.3 Система поощрения профессиональной успешности и проявлений активной жизненной позиции обучающихся

Система поощрения проявлений активной жизненной позиции и социальной успешности обучающихся призвана способствовать формированию у обучающихся ориентации на активную жизненную позицию, инициативность, максимально вовлекать их в совместную деятельность в воспитательных целях. Система проявлений активной жизненной позиции и поощрения социальной успешности обучающихся строится на принципах:

– публичности, открытости поощрений (информирование всех обучающихся о награждении, проведение награждений в присутствии значительного числа обучающихся);

– соответствия артефактов и процедур награждения укладу образовательной организации, качеству воспитывающей среды, символике общеобразовательной организации;

– прозрачности правил поощрения (соблюдение справедливости при выдвижении кандидатур);

– регулирования частоты награждений (недопущение избыточности в поощрениях, чрезмерно больших групп поощряемых и т.п.);

– сочетания индивидуального и коллективного поощрения (использование индивидуальных и коллективных наград даёт возможность стимулировать индивидуальную и коллективную активность обучающихся, преодолевать межличностные противоречия между обучающимися, получившими и не получившими награды);

– привлечения к участию в системе поощрений на всех стадиях родителей (законных представителей) обучающихся, представителей родительского сообщества, самих обучающихся, их представителей (объединенный совет обучающихся), сторонних организаций, их статусных представителей;

– дифференцированности поощрений (наличие уровней и типов наград позволяет продлить стимулирующее действие системы поощрения).

Формы поощрения: объявление благодарности; помещение на доску почета; награждение индивидуальными или групповыми грамотами, дипломы; памятные или ценные призы (индивидуальные/групповые); тематические экскурсии, поднятие и спуск флага России еженедельно (по понедельникам), вынос флага на торжественных тематических мероприятиях, награждение памятным подарком, материальное стимулирование.

3.4 Анализ воспитательного процесса

Планирование анализа воспитательного процесса включается в календарный план воспитательной работы.

Основные принципы самоанализа воспитательной работы:

– взаимное уважение всех участников образовательных отношений;

– приоритет анализа сущностных сторон воспитания ориентирует на изучение прежде всего не количественных, а качественных показателей, таких как сохранение уклада

общеобразовательной организации, качество воспитывающей среды, содержание и разнообразие деятельности, стиль общения, отношений между педагогами, обучающимися и родителями;

– развивающий характер осуществляемого анализа ориентирует на использование его результатов для совершенствования воспитательной деятельности педагогических работников (знания и сохранения в работе цели и задач воспитания, умелого планирования воспитательной работы, адекватного подбора видов, форм и содержания совместной деятельности с обучающимися, коллегами, социальными партнёрами);

– распределённая ответственность за результаты личностного развития обучающихся ориентирует на понимание того, что личностное развитие — это результат как организованного социального воспитания, в котором колледж участвует наряду с другими социальными институтами, так и стихийной социализации, и саморазвития.

Основные направления анализа воспитательного процесса (предложенные направления являются примерными, их можно уточнять, корректировать, исходя из особенностей уклада, традиций, ресурсов общеобразовательной организации, контингента обучающихся и др.).

Основные направления анализа воспитательного процесса:

1. Анализ условий воспитательной деятельности определяется по следующим позициям:

– описание кадрового обеспечения воспитательной деятельности (наличие специалистов, прохождение курсов повышения квалификации);

– наличие студенческих объединений и секций в образовательной организации, которые могут посещать обучающиеся;

– взаимодействие с социальными партнёрами по организации воспитательной деятельности (базами практик, учреждениями культуры, образовательными организациями и др.);

– оценка социально-психологического климата в коллективе (взаимоотношений в педагогическим коллективе, преподавателей и обучающихся, преподавателей и родителей обучающихся);

– наличие разработанных и используемых методических материалов по организации воспитательной деятельности;

– оформление предметно-пространственной среды образовательной организации.

2. Анализ состояния воспитательной деятельности определяется по следующим позициям:

– проводимые в образовательной организации дела и реализованные проекты;

– уровень вовлеченности обучающихся в дела образовательной организации, проекты и мероприятия на региональном и федеральном уровнях;

– включенность обучающихся и преподавателей в деятельность различных объединений;

– участие обучающихся в конкурсах (в том числе в конкурсах профессионального мастерства);

– профессионально-личностное развитие обучающихся (диагностика, оценка портфолио);

– снижение негативных факторов в среде обучающихся (уменьшение числа обучающихся, состоящих на различных видах профилактического учета/контроля, снижение числа совершенных правонарушений; отсутствие суицидов среди обучающихся).

Основным способом получения информации является педагогическое наблюдение, анкетирование и беседы с обучающимися и их родителями (законными представителями), педагогическими работниками, представителями ОСО. Внимание педагогов сосредоточивается на вопросах: какие проблемы, затруднения в личностном и профессиональном развитии обучающихся удалось решить за прошедший учебный год; какие проблемы, затруднения решить не удалось и почему; какие новые проблемы, трудности появились; над чем предстоит работать педагогическому коллективу.

Анализ проводится заместителем директора по воспитательной работе, педагогом-психологом, социальным педагогом, классными руководителями, с привлечением актива родителей (законных представителей), обучающихся, совета обучающихся.

Итогом самоанализа является перечень выявленных проблем, над решением которых предстоит работать педагогическому коллективу.

Итоги самоанализа оформляются в виде отчёта, составляемого заместителем директора по

воспитательной работе в конце учебного года, рассматриваются и утверждаются педагогическим советом

Министерство науки и высшего образования Российской Федерации
Федеральное государственное бюджетное образовательное учреждение высшего образования
"Магнитогорский государственный технический университет им. Г.И. Носова"
Многопрофильный колледж

Календарный план событий, мероприятий, направленных на формирование у студентов навыков и умений организации профессиональной и научно-исследовательской деятельности по 15.02.03 Монтаж, техническое обслуживание и ремонт гидравлического и пневматического оборудования (по отраслям), формирование сплочённости и навыков коллективной деятельности, формирование у обучающихся личностных качеств обеспечивающий готовности к профессиональной деятельности

для обучающихся образовательно-производственного центра (кластера) на 2025-2026 учебный год

Курс	Наименование мероприятий / месяц	сентябрь	октябрь	ноябрь	декабрь	январь	февраль	март	апрель	май	июнь	Ответственные на отделении
	Основные мероприятия											
	Цикл внеурочных занятий «Разговоры о важном»											классные руководители
	Торжественные линейки, посвященные государственным атрибутам, памятным датам											Кирилова Т.Д. Абдрахимов А.А. Юрина М.В. Таборский Ю.К. Маликова М.Н.
	Посещение мероприятий в рамках Пушкинской карты											классные руководители
	Цикл мероприятий "93 день лета"											Заведующий отделением классные руководители
	Цикл мероприятий в рамках проекта "Другое дело"											Заведующий отделением классные руководители
	Цикл мероприятий в рамках Движения Первых											Советник по воспитанию Вандышева Т.А.
	Проведение всероссийских открытых уроков по дисциплинам общеобразовательного цикла											ПК отделения
	Проведение открытых уроков по литературе в БИК											Абдрахимов А.А.
	Мероприятия профессионального развития, адаптации и трудоустройства											

2,3	Внутриколледжный Конкурс профмастерства «Молодые профессионалы» по компетенции - Бережливое производство - Изготовление прототипов - Инженерный дизайн САПР - Промышленная механика и монтаж - Реверсивный инжиниринг											Могильницкая Т.А *Коровченко О.В.,Киселева Е.А., Пузик Е.А., Бойко М.В., Пащенко К.Г.,*
2,3	Региональный чемпионат по профессиональному мастерству «Профессионалы» по компетенции - Бережливое производство - Изготовление прототипов - Инженерный дизайн САПР - Промышленная механика и монтаж - Реверсивный инжиниринг											Могильницкая Т.А. Зав.отделением ОПЦ председатели ПЦК № 14, 16 преподаватели Киселева Е.А., Пузик Е.А., Бойко М.В., Пащенко К.Г. *Коровченко О.В,*
2	Внутриколледжный конкурс "Расскажи о специальности за 60 секунд"											*ПЦК16 Салдин Д.А., О.В., Бойко М.В., Хидиятов Т.Р., ПЦК №14- Басарыгина Д.В.. Кунакбаева А.Т., Каледина О.С.*
3	НТК ООО «ОСК»											*ПЦК16 Звягина Л.В., Пузик Е.А.., Урахчина Ю.С.*
3	НТК ООО «МРК»											*ПЦК16 Коровченко О.В, Киселева Е.А., Беломестнов И.П.*
3	НПК молодых специалистов ПАО «ММК"											*ПЦК16 Коровченко О.В.., Трубина И.Н., Шишняева В.И.*
2, 3	Областной конкурс студенческих научно-исследовательских работ											УМЧ председатели ПЦК16 Коровченко О.В. *ПЦК16 Бойко М.В.*
с 1 по 4 курсы	Всероссийская студенческая научно-практическая конференция «Первый шаг в науку»											УМЧ ПЦК16 Коровченко О.В., Звягина Л.В.,Урахчина Ю.С., ПЦК14-Зуев Д.Б., Денисова Ю.В.
2,3	Региональная научно-техническая конференция обучающихся «Молодежь. Наука. Технологии производства»											УМЧ председатели ПК, ПЦК№16 *Киселева Е.А., Пузик Е.А. ,* Пащенко К.Г.,
2,3	Всероссийский чемпионат «Профессионалы будущего» (Mechanical Cup)											ПЦК 14, 16 *Бойко М.В., Салдин Д.А.,*

												Хидиятов Т.Р.2)
2,3	Международный инженерный чемпионат CASE-IN. Лига рабочих специальностей											Бойко М.В., Салдин Д.А., Хидиятов Т.Р.
1курс	Родительское собрание «ФП «Профессионалитет: особенности и перспективы»											Тарасова О.А., Шелковникова О.В., Коровченко О.В.
1-3 курс	Открытое мероприятие «Моя первая производственная практика»											Трубин А.М.. Николаев С.В.
3 курс	Открытая защита курсовых проектов для обучающихся 3 курса с приглашением представителей работодателей											
2	Открытое мероприятие для обучающихся 2 курса "Встреча с выпускниками: от студента до PROфессионала ООО ОСК" (специальность 15.02.03)											Трубина И.Н., Шишняева В.И
2	Откурытое мероприятие для обучающихся 2 курса "Встреча с выпускниками: от студента до PROфессионала ООО МРК" (специальность 15.02.17)											Звягина Л.В., Пащенко К.Г.
2	Откурытое мероприятие для обучающихся 2 курса "Встреча с выпускниками: от студента до PROфессионала ООО ОСК" (специальность 27.02.04)											Урахчина Ю.С., Хидиятов Т.Р.
3	Открытая защита курсовых проектов для обучающихся 3 курсов по специальности с приглашением представителей работодателей (специальность 15.02.03, 15.02.14, 15.02.17)											Киселева Е.А., Пузик Е.А., Урахчина Ю.С.
3	Круглый стол с представителями работодателей для обучающихся 3 курса "Моя первая производственная практика" (специальность 15.02.03, 15.02.14, 15.02.17)											
	Мероприятия гражданско-патриотической направленности											
1-4 курс	Цикл мероприятий, посвященных Дню Защитника Отечества											педагог-организатор социальные педагоги
1-4 курс	Цикл мероприятий, посвященных Дню Победы											педагог-организатор социальные педагоги
1-4 курс	Цикл мероприятий посвященных Дню космонавтики											педагог-организатор
1-4 курс	Военно-патриотическая игра от Движения первых Зарница 2.0											Советник по воспитанию Вандышева Т.А.
1-4	Акция, посвященная Дню России											педагог-организатор

курс												социальные педагоги
	Мероприятия добровольческой направленности											
1-4 курс	Цикл мероприятий литературного проекта											классные руководители
с 1 по 4 курсы	Волонтерская деятельность "Своих не бросаем"											Гатина Е.С., Семенцева Н.С., классные руководители, преподаватели отделения
	Всероссийский проект «Благо твори»											советник по воспитанию Вандышева Т.А., классные руководители
	Мероприятия естественно-научной направленности											
1-4 курс	Чемпионат России по игре «Что? Где? Когда?» среди школ и колледжей											*указать*
	Мероприятия творческой направленности											
1-4 курс	Мероприятия Движения Первых											Советник по воспитанию Вандышева Т.А.
	Мероприятия, посвященные безопасности жизнедеятельности и здоровому образу жизни											
	Акция «День солидарности в борьбе с терроризмом»											педагог-организатор; ПК №3 (Буркарт М.М., Гатина Е.С., Гайсина М.Т.)
	Часы общения по первичной профилактике употребления ПАВ с привлечением специалистов сторонних организаций											педагоги-психологи
	Организация цикла лекций по профилактике распространения ВИЧ-инфекции в студенческой среде совместно с центром «СПИД»г. Магнитогорска											педагоги-психологи
	Диагностика суицидального поведения подростков (Модификация опросника Г. Айзенка «Самооценка психических состояний личности» для подросткового возраста) (модификация Т.Н. Разуваева),Тест «Шкала депрессии Э. Бека»											педагоги-психологи
	Акция «Всемирный день борьбы со СПИДом»											педагоги-психологи
	Тренинг «Профилактика рискованного поведения» совместно с ГБУДО ДУМ «Магнит»											педагоги-психологи
	Тренинг «Научись говорить – нет»											педагоги-психологи
	Интерактивные лектории «Правила ведения ЗОЖ, психологическое здоровье подростков» совместно											педагоги-психологи

	с ГБУЗ ЧОЦОЗ г. Магнитогорска											
1-2 курс	Всероссийские уроки безопасности											ПК 3
1-2курс	Всероссийский проект Движене Первых "Школа безопасности "											ПК 3 советник по воспитанию Вандышева Т.А.
1-2 курс	Всероссийский проект Движене Первых "Первая помощь "											ПК 3 советник по воспитанию Вандышева Т.А.
1-2 курс	Викторина ко Дню пожарной охраны России											ПК 3 Гайсина М.Т.
	Мероприятия экологической направленности											
	Всероссийский природоохранный социально-образовательный проект “Молодые защитники природы”											*указать*
1 курс	Юнаты Первых											Буркарт М.М. Советник по воспитанию Вандышева Т.А.
	Мероприятия, направленные на развитие лидерских качеств											
	Школа студенческого лидера											
	Школа амбассадоров											
	Школа кураторов											
	Развивающие курсы Движения Первых											Советник по воспитаниюВандышева Т.А.
	Медиа-центр МпК											советник по воспитанию Вандышева Т.А.
	Форум «Успех в твоих руках», посвященного Дню системы СПО и Дню Учителя											педагог-организатор
	Тренинг «Развитие силы воли»											педагоги-психологи
	Методика «Социометрия» Дж. Морено для определения межличностных отношений в группе и уровня сплоченности											педагоги-психологи
1- 4 курс	Тематический час общения «Иностранный язык в профессиональной деятельности: взгляд в будущее»											ПК 4 Павловская Ю.В., Грипкова Г.И., Кузовлева Н.Н., Сайфулина Д.М.,